ファブリーズ
カーテン

PRICE BOOK

価格ブック

ASWAN

ファブリーズ
カーテン

PRICE BOOK

価格ブック

Pure Harmony ―― 3
FB001～FB007

Drapery ―― 15
FB008A～FB061

Sheer ―― 28
FB062～FB071

ガイド&リスト ―― 40

※米国P&G社の商標「ファブリーズ」はライセンス契約に基づき使用されています。

ツインシェードの価格の算出方法について

ツインシェード（WS-11）

部屋側シェードと窓側シェードの価格を合算して、5,000円マイナスしてください。

例）WS-11

部屋側　R-61PDプレーンシェード　FB008A　エクラーテ
　窓側　R-61PDプレーンシェード　FB065　ロリアンナ

【仕上り巾 190cm×仕上り丈 220cmの場合】
部屋側　R-61PDプレーンシェード　¥78,000
　窓側　R-61PDプレーンシェード　¥55,800

¥78,000 ＋ ¥55,800 － ¥5,000 ＝ ¥128,800（本体価格）

※シェード本体価格に、梱包・輸送費として、別途3,000円を加算してください。

FB001
エスティール

■生地巾 150cm　■価格 6,600/m　4,400/㎡
■組成 綿100%　■柄リピート タテ 290cm×ヨコ 75cm

■ 形態安定加工(スタイリッシュウェーブ縫製) フレーム・PH PE

PH 約2倍仕上り巾 / 仕上り丈	～75	76～150	151～225	226～300	301～375	376～450	451～525	526～600
60～260	27,900	55,800	83,700	111,600	139,500	167,400	195,300	223,200
PE 約1.5倍仕上り巾	～100	101～200	201～300	301～400	401～500	501～600	601～700	701～800

●タッセルなし

※1巾での両開きはできません。
※PHの1巾片開き・2巾両開き、3ツ山の場合、最大仕上り巾は上記と異なります。(P41参照)
※PEは2ツ山限定。PHは300cm、PEは400cmを超える仕上り巾は両開きのみになります。
※形態安定加工により風合いに変化が生じる場合があります。

■ フレーム縫製・FH FE FP

FH 約2倍仕上り巾 / 仕上り丈	～75	76～150	151～225	226～300	301～375	376～450	451～525	526～600
60～260	26,700	53,400	80,100	106,800	133,500	160,200	186,900	213,600
FE 約1.5倍仕上り巾	～100	101～200	201～300	301～400	401～500	501～600	601～700	701～800
FP　約1倍仕上り巾	～134	135～268	269～414	415～564	565～710	711～860		

●タッセルなし

※FH、FEは1巾での両開きはできません。
※FHの1巾片開き・2巾両開き、3ツ山の場合、最大仕上り巾は上記と異なります。(P41参照)
※FHは300cm、FEは400cmを超える仕上り巾は両開きのみになります。
※FEは2ツ山、FPはヒダなし。

表示価格には消費税は含まれていません。

見本帳掲載 P.6

FB002
スカーレ

■生地巾 150cm　■価格 6,600/m　4,400/㎡
■組成 綿100%　■柄リピート タテ 60.2cm×ヨコ 75cm

■ 形態安定加工(スタイリッシュウェーブ縫製)・KH KE KO

KH 約2倍仕上り巾 / 仕上り丈	～75 1巾	76～150 2巾	151～225 3巾	226～300 4巾	301～375 5巾	376～450 6巾	451～525 7巾	526～600 8巾
60～100	16,300	32,600	48,900	65,200	81,500	97,800	114,100	130,400
101～120	16,300	32,600	48,900	65,200	81,500	97,800	114,100	130,400
121～140	16,300	32,600	48,900	65,200	81,500	97,800	114,100	130,400
141～160	21,700	43,400	65,100	86,800	108,500	130,200	151,900	173,600
161～180	21,700	43,400	65,100	86,800	108,500	130,200	151,900	173,600
181～200	21,700	43,400	65,100	86,800	108,500	130,200	151,900	173,600
201～220	27,100	54,200	81,300	108,400	135,500	162,600	189,700	216,800
221～240	27,100	54,200	81,300	108,400	135,500	162,600	189,700	216,800
241～260	27,100	54,200	81,300	108,400	135,500	162,600	189,700	216,800
261～280	32,600	65,200	97,800	130,400	163,000	195,600	228,200	260,800
281～300	32,600	65,200	97,800	130,400	163,000	195,600	228,200	260,800
KE 約1.5倍仕上り巾	～100	101～200	201～300	301～400	401～500	501～600	601～700	701～800
KO 約1.5倍仕上り巾	～100	101～200	201～324	325～424	425～550	551～600		

●タッセルなし

※1巾での両開きはできません。
※KHの1巾片開き・2巾両開き、3ッ山の場合、最大仕上り巾は上記と異なります。(P41参照)
※KEは2ッ山限定、KOは1ッ山限定。KH・KOは300cm、KEは400cmを超える仕上り巾は両開きのみになります。
※形態安定加工により風合いに変化が生じる場合があります。

■ ハイグレード縫製・SH SE ■ ニューシンプル縫製・SO ■ フラット縫製・AP

SH 約2倍仕上り巾 / 仕上り丈	～75 1巾	76～150 2巾	151～225 3巾	226～300 4巾	301～375 5巾	376～450 6巾	451～525 7巾	526～600 8巾
60～100	15,800	31,600	47,400	63,200	79,000	94,800	110,600	126,400
101～120	15,800	31,600	47,400	63,200	79,000	94,800	110,600	126,400
121～140	15,800	31,600	47,400	63,200	79,000	94,800	110,600	126,400
141～160	21,000	42,000	63,000	84,000	105,000	126,000	147,000	168,000
161～180	21,000	42,000	63,000	84,000	105,000	126,000	147,000	168,000
181～200	21,000	42,000	63,000	84,000	105,000	126,000	147,000	168,000
201～220	26,200	52,400	78,600	104,800	131,000	157,200	183,400	209,600
221～240	26,200	52,400	78,600	104,800	131,000	157,200	183,400	209,600
241～260	26,200	52,400	78,600	104,800	131,000	157,200	183,400	209,600
261～280	31,500	63,000	94,500	126,000	157,500	189,000	220,500	252,000
281～300	31,500	63,000	94,500	126,000	157,500	189,000	220,500	252,000
SE 約1.5倍仕上り巾	～100	101～200	201～300	301～400	401～500	501～600	601～700	701～800
SO 約1.5倍仕上り巾	～100	101～200	201～324	325～424	425～550	551～650	651～774	775～874
AP　約1倍仕上り巾	～134	135～268	269～414	415～564	565～710	711～860		

●タッセルなし

※SH、SE、SOは1巾での両開きはできません。
※SHの1巾片開き・2巾両開き、3ッ山の場合、最大仕上り巾は上記と異なります。(P41参照)
※SEは2ッ山、SOは1ッ山、APはヒダなし。

■ ギャザー縫製・SG

約2倍

仕上り巾 / 仕上り丈	76～150 2巾	151～225 3巾	226～300 4巾	301～375 5巾	376～450 6巾	451～525 7巾	526～600 8巾
60～100	32,600	48,900	65,200	81,500	97,800	114,100	130,400
101～120	32,600	48,900	65,200	81,500	97,800	114,100	130,400
121～140	32,600	48,900	65,200	81,500	97,800	114,100	130,400
141～160	43,400	65,100	86,800	108,500	130,200	151,900	173,600
161～180	43,400	65,100	86,800	108,500	130,200	151,900	173,600
181～200	43,400	65,100	86,800	108,500	130,200	151,900	173,600
201～220	54,200	81,300	108,400	135,500	162,600	189,700	216,800
221～240	54,200	81,300	108,400	135,500	162,600	189,700	216,800
241～260	54,200	81,300	108,400	135,500	162,600	189,700	216,800
261～280	65,200	97,800	130,400	163,000	195,600	228,200	260,800
281～300	65,200	97,800	130,400	163,000	195,600	228,200	260,800

※ワンプリーツギャザー、またはスモックギャザーが選択できます。

●タッセルなし

■ 形態安定加工(スタイリッシュウェーブ縫製) フレーム・PH PE

PH 約2倍仕上り巾 / 仕上り丈	～75 1巾	76～150 2巾	151～225 3巾	226～300 4巾	301～375 5巾	376～450 6巾	451～525 7巾	526～600 8巾
60～100	11,600	23,200	34,800	46,400	58,000	69,600	81,200	92,800
101～120	17,400	34,800	52,200	69,600	87,000	104,400	121,800	139,200
121～140	17,400	34,800	52,200	69,600	87,000	104,400	121,800	139,200
141～160	17,400	34,800	52,200	69,600	87,000	104,400	121,800	139,200
161～180	23,200	46,400	69,600	92,800	116,000	139,200	162,400	185,600
181～200	23,200	46,400	69,600	92,800	116,000	139,200	162,400	185,600
201～220	23,200	46,400	69,600	92,800	116,000	139,200	162,400	185,600
221～240	28,900	57,800	86,700	115,600	144,500	173,400	202,300	231,200
241～260	28,900	57,800	86,700	115,600	144,500	173,400	202,300	231,200
261～280	28,900	57,800	86,700	115,600	144,500	173,400	202,300	231,200
281～300	34,700	69,400	104,100	138,800	173,500	208,200	242,900	277,600
PE 約1.5倍仕上り巾	～100	101～200	201～300	301～400	401～500	501～600	601～700	701～800

●タッセルなし

※1巾での両開きはできません。
※PHの1巾片開き・2巾両開き、3ツ山の場合、最大仕上り巾は上記と異なります。(P41参照)
※PEは2ツ山限定。PHは300cm、PEは400cmを超える仕上り巾は両開きのみになります。
※形態安定加工により風合いに変化が生じる場合があります。

■ フレーム縫製・FH FE FP

仕上り丈 ＼ FH 約2倍 仕上り巾	～75 1巾	76～150 2巾	151～225 3巾	226～300 4巾	301～375 5巾	376～450 6巾	451～525 7巾	526～600 8巾
60～100	11,100	22,200	33,300	44,400	55,500	66,600	77,700	88,800
101～120	16,700	33,400	50,100	66,800	83,500	100,200	116,900	133,600
121～140	16,700	33,400	50,100	66,800	83,500	100,200	116,900	133,600
141～160	16,700	33,400	50,100	66,800	83,500	100,200	116,900	133,600
161～180	22,200	44,400	66,600	88,800	111,000	133,200	155,400	177,600
181～200	22,200	44,400	66,600	88,800	111,000	133,200	155,400	177,600
201～220	22,200	44,400	66,600	88,800	111,000	133,200	155,400	177,600
221～240	27,700	55,400	83,100	110,800	138,500	166,200	193,900	221,600
241～260	27,700	55,400	83,100	110,800	138,500	166,200	193,900	221,600
261～280	27,700	55,400	83,100	110,800	138,500	166,200	193,900	221,600
281～300	33,300	66,600	99,900	133,200	166,500	199,800	233,100	266,400
FE 約1.5倍仕上り巾	～100	101～200	201～300	301～400	401～500	501～600	601～700	701～800
FP 約1倍仕上り巾	～134	135～268	269～414	415～564	565～710	711～860		

●タッセルなし

※FH、FEは1巾での両開きはできません。
※FHの1巾片開き・2巾両開き、3ツ山の場合、最大仕上り巾は上記と異なります。(P41参照)
※FHは300cm、FEは400cmを超える仕上り巾は両開きのみになります。
※FEは2ツ山、FPはヒダなし。

■ 新ウェーブプレーン縫製・W2

約1.5～1.7倍

仕上り丈 ＼ 仕上り巾	84 108 132 1巾	156 180 204 228 252 276 2巾	300 324 348 372 396 420 3巾	444 468 492 516 540 564 4巾	588 612 5巾
60～100	16,100	32,200	48,300	64,400	80,500
101～120	16,100	32,200	48,300	64,400	80,500
121～140	16,100	32,200	48,300	64,400	80,500
141～160	21,500	43,000	64,500	86,000	107,500
161～180	21,500	43,000	64,500	86,000	107,500
181～200	21,500	43,000	64,500	86,000	107,500
201～220	26,800	53,600	80,400	107,200	134,000
221～240	26,800	53,600	80,400	107,200	134,000
241～260	26,800	53,600	80,400	107,200	134,000
261～280	32,200	64,400	96,600	128,800	161,000
281～300	32,200	64,400	96,600	128,800	161,000

●タッセルなし

※上部ヒダなし。
※仕上り巾は固定で、表記寸法のみの対応となります。
※仕上り巾は片開きになりますので、両開き使用にする場合は、2枚でご注文ください。

表示価格には消費税は含まれていません。

見本帳掲載 P.8

FB003
グリナス

■生地巾 150cm　■価格 6,600/m　4,400/㎡
■組成 綿100%　■柄リピート タテ 64cm×ヨコ 150cm

■ 形態安定加工(スタイリッシュウェーブ縫製)・KH KE KO

KH 約2倍仕上り巾 / 仕上り丈	～75 1巾	76～150 2巾	151～225 3巾	226～300 4巾	301～375 5巾	376～450 6巾	451～525 7巾	526～600 8巾
60～100	17,300	34,600	51,900	69,200	86,500	103,800	121,100	138,400
101～120	17,300	34,600	51,900	69,200	86,500	103,800	121,100	138,400
121～140	17,300	34,600	51,900	69,200	86,500	103,800	121,100	138,400
141～160	23,100	46,200	69,300	92,400	115,500	138,600	161,700	184,800
161～180	23,100	46,200	69,300	92,400	115,500	138,600	161,700	184,800
181～200	23,100	46,200	69,300	92,400	115,500	138,600	161,700	184,800
201～220	28,800	57,600	86,400	115,200	144,000	172,800	201,600	230,400
221～240	28,800	57,600	86,400	115,200	144,000	172,800	201,600	230,400
241～260	28,800	57,600	86,400	115,200	144,000	172,800	201,600	230,400
261～280	28,800	57,600	86,400	115,200	144,000	172,800	201,600	230,400
281～300	34,600	69,200	103,800	138,400	173,000	207,600	242,200	276,800
KE 約1.5倍仕上り巾	～100	101～200	201～300	301～400	401～500	501～600	601～700	701～800
KO 約1.5倍仕上り巾	～100	101～200	201～324	325～424	425～550	551～600		

※1巾での両開きはできません。　●タッセルなし
※KHの1巾片開き・2巾両開き、3ッ山の場合、最大仕上り巾は上記と異なります。(P41参照)
※KEは2ッ山限定、KOは1ッ山限定。KH・KOは300cm、KEは400cmを超える仕上り巾は両開きのみになります。
※形態安定加工により風合いに変化が生じる場合があります。

■ ハイグレード縫製・SH SE ■ ニューシンプル縫製・SO ■ フラット縫製・AP

SH 約2倍仕上り巾 / 仕上り丈	～75 1巾	76～150 2巾	151～225 3巾	226～300 4巾	301～375 5巾	376～450 6巾	451～525 7巾	526～600 8巾
60～100	16,800	33,600	50,400	67,200	84,000	100,800	117,600	134,400
101～120	16,800	33,600	50,400	67,200	84,000	100,800	117,600	134,400
121～140	16,800	33,600	50,400	67,200	84,000	100,800	117,600	134,400
141～160	22,300	44,600	66,900	89,200	111,500	133,800	156,100	178,400
161～180	22,300	44,600	66,900	89,200	111,500	133,800	156,100	178,400
181～200	22,300	44,600	66,900	89,200	111,500	133,800	156,100	178,400
201～220	27,900	55,800	83,700	111,600	139,500	167,400	195,300	223,200
221～240	27,900	55,800	83,700	111,600	139,500	167,400	195,300	223,200
241～260	27,900	55,800	83,700	111,600	139,500	167,400	195,300	223,200
261～280	27,900	55,800	83,700	111,600	139,500	167,400	195,300	223,200
281～300	33,500	67,000	100,500	134,000	167,500	201,000	234,500	268,000
SE 約1.5倍仕上り巾	～100	101～200	201～300	301～400	401～500	501～600	601～700	701～800
SO 約1.5倍仕上り巾	～100	101～200	201～324	325～424	425～550	551～650	651～774	775～874
AP　約1倍仕上り巾	～134	135～268	269～414	415～564	565～710	711～860		

※SH、SE、SOは1巾での両開きはできません。　●タッセルなし
※SHの1巾片開き・2巾両開き、3ッ山の場合、最大仕上り巾は上記と異なります。(P41参照)
※SEは2ッ山、SOは1ッ山、APはヒダなし。

■ ギャザー縫製・SG

約2倍

仕上り巾 / 仕上り丈	76～150 2巾	151～225 3巾	226～300 4巾	301～375 5巾	376～450 6巾	451～525 7巾	526～600 8巾
60～100	34,600	51,900	69,200	86,500	103,800	121,100	138,400
101～120	34,600	51,900	69,200	86,500	103,800	121,100	138,400
121～140	34,600	51,900	69,200	86,500	103,800	121,100	138,400
141～160	46,200	69,300	92,400	115,500	138,600	161,700	184,800
161～180	46,200	69,300	92,400	115,500	138,600	161,700	184,800
181～200	46,200	69,300	92,400	115,500	138,600	161,700	184,800
201～220	57,600	86,400	115,200	144,000	172,800	201,600	230,400
221～240	57,600	86,400	115,200	144,000	172,800	201,600	230,400
241～260	57,600	86,400	115,200	144,000	172,800	201,600	230,400
261～280	57,600	86,400	115,200	144,000	172,800	201,600	230,400
281～300	69,200	103,800	138,400	173,000	207,600	242,200	276,800

※ワンプリーツギャザー、またはスモックギャザーが選択できます。　●タッセルなし

■ 形態安定加工(スタイリッシュウェーブ縫製) フレーム・PH PE

PH 約2倍仕上り巾 / 仕上り丈	～75 1巾	76～150 2巾	151～225 3巾	226～300 4巾	301～375 5巾	376～450 6巾	451～525 7巾	526～600 8巾
60～100	12,300	24,600	36,900	49,200	61,500	73,800	86,100	98,400
101～120	18,500	37,000	55,500	74,000	92,500	111,000	129,500	148,000
121～140	18,500	37,000	55,500	74,000	92,500	111,000	129,500	148,000
141～160	18,500	37,000	55,500	74,000	92,500	111,000	129,500	148,000
161～180	24,600	49,200	73,800	98,400	123,000	147,600	172,200	196,800
181～200	24,600	49,200	73,800	98,400	123,000	147,600	172,200	196,800
201～220	24,600	49,200	73,800	98,400	123,000	147,600	172,200	196,800
221～240	30,800	61,600	92,400	123,200	154,000	184,800	215,600	246,400
241～260	30,800	61,600	92,400	123,200	154,000	184,800	215,600	246,400
261～280	30,800	61,600	92,400	123,200	154,000	184,800	215,600	246,400
281～300	30,800	61,600	92,400	123,200	154,000	184,800	215,600	246,400
PE 約1.5倍仕上り巾	～100	101～200	201～300	301～400	401～500	501～600	601～700	701～800

※1巾での両開きはできません。　●タッセルなし
※PHの1巾片開き・2巾両開き、3ツ山の場合、最大仕上り巾は上記と異なります。(P41参照)
※PEは2ツ山限定。PHは300cm、PEは400cmを超える仕上り巾は両開きのみになります。
※形態安定加工により風合いに変化が生じる場合があります。

■ フレーム縫製・FH FE FP

仕上り丈 ＼ FH 約2倍 仕上り巾	～75 1巾	76～150 2巾	151～225 3巾	226～300 4巾	301～375 5巾	376～450 6巾	451～525 7巾	526～600 8巾
60～100	11,800	23,600	35,400	47,200	59,000	70,800	82,600	94,400
101～120	17,700	35,400	53,100	70,800	88,500	106,200	123,900	141,600
121～140	17,700	35,400	53,100	70,800	88,500	106,200	123,900	141,600
141～160	17,700	35,400	53,100	70,800	88,500	106,200	123,900	141,600
161～180	23,600	47,200	70,800	94,400	118,000	141,600	165,200	188,800
181～200	23,600	47,200	70,800	94,400	118,000	141,600	165,200	188,800
201～220	23,600	47,200	70,800	94,400	118,000	141,600	165,200	188,800
221～240	29,500	59,000	88,500	118,000	147,500	177,000	206,500	236,000
241～260	29,500	59,000	88,500	118,000	147,500	177,000	206,500	236,000
261～280	29,500	59,000	88,500	118,000	147,500	177,000	206,500	236,000
281～300	29,500	59,000	88,500	118,000	147,500	177,000	206,500	236,000
FE 約1.5倍仕上り巾	～100	101～200	201～300	301～400	401～500	501～600	601～700	701～800
FP 約1倍仕上り巾	～134	135～268	269～414	415～564	565～710	711～860		

●タッセルなし

※FH、FEは1巾での両開きはできません。
※FHの1巾片開き・2巾両開き、3ツ山の場合、最大仕上り巾は上記と異なります。(P41参照)
※FHは300cm、FEは400cmを超える仕上り巾は両開きのみになります。
※FEは2ツ山、FPはヒダなし。

■ 新ウェーブプレーン縫製・W2

約1.5～1.7倍

仕上り丈 ＼ 仕上り巾	84 108 132 1巾	156 180 204 228 252 276 2巾	300 324 348 372 396 420 3巾	444 468 492 516 540 564 4巾	588 612 5巾
60～100	11,400	22,800	34,200	45,600	57,000
101～120	17,100	34,200	51,300	68,400	85,500
121～140	17,100	34,200	51,300	68,400	85,500
141～160	17,100	34,200	51,300	68,400	85,500
161～180	22,800	45,600	68,400	91,200	114,000
181～200	22,800	45,600	68,400	91,200	114,000
201～220	22,800	45,600	68,400	91,200	114,000
221～240	28,500	57,000	85,500	114,000	142,500
241～260	28,500	57,000	85,500	114,000	142,500
261～280	28,500	57,000	85,500	114,000	142,500
281～300	34,200	68,400	102,600	136,800	171,000

●タッセルなし

※上部ヒダなし。
※仕上り巾は固定で、表記寸法のみの対応となります。
※仕上り巾は片開きになりますので、両開き使用にする場合は、2枚でご注文ください。

表示価格には消費税は含まれていません。

見本帳掲載 P.10

FB004
プレイラ

■生地巾 150cm　■価格 6,600/m　4,400/㎡
■組成 綿100%　■柄リピート タテ 38cm×ヨコ 75cm

■ 形態安定加工(スタイリッシュウェーブ縫製)・KH KE KO

KH 約2倍仕上り巾 / 仕上り丈	～75 1巾	76～150 2巾	151～225 3巾	226～300 4巾	301～375 5巾	376～450 6巾	451～525 7巾	526～600 8巾
60～100	13,700	27,400	41,100	54,800	68,500	82,200	95,900	109,600
101～120	17,100	34,200	51,300	68,400	85,500	102,600	119,700	136,800
121～140	17,100	34,200	51,300	68,400	85,500	102,600	119,700	136,800
141～160	20,600	41,200	61,800	82,400	103,000	123,600	144,200	164,800
161～180	20,600	41,200	61,800	82,400	103,000	123,600	144,200	164,800
181～200	24,000	48,000	72,000	96,000	120,000	144,000	168,000	192,000
201～220	24,000	48,000	72,000	96,000	120,000	144,000	168,000	192,000
221～240	27,400	54,800	82,200	109,600	137,000	164,400	191,800	219,200
241～260	27,400	54,800	82,200	109,600	137,000	164,400	191,800	219,200
261～280	30,800	61,600	92,400	123,200	154,000	184,800	215,600	246,400
281～300	30,800	61,600	92,400	123,200	154,000	184,800	215,600	246,400
KE 約1.5倍仕上り巾	～100	101～200	201～300	301～400	401～500	501～600	601～700	701～800
KO 約1.5倍仕上り巾	～100	101～200	201～324	325～424	425～550	551～600		

※1巾での両開きはできません。　●タッセルなし
※KHの1巾片開き・2巾両開き、3ッ山の場合、最大仕上り巾は上記と異なります。(P41参照)
※KEは2ッ山限定、KOは1ッ山限定。KH・KOは300cm、KEは400cmを超える仕上り巾は両開きのみになります。
※形態安定加工により風合いに変化が生じる場合があります。

■ ハイグレード縫製・SH SE ■ ニューシンプル縫製・SO ■ フラット縫製・AP

SH 約2倍仕上り巾 / 仕上り丈	～75 1巾	76～150 2巾	151～225 3巾	226～300 4巾	301～375 5巾	376～450 6巾	451～525 7巾	526～600 8巾
60～100	13,300	26,600	39,900	53,200	66,500	79,800	93,100	106,400
101～120	16,600	33,200	49,800	66,400	83,000	99,600	116,200	132,800
121～140	16,600	33,200	49,800	66,400	83,000	99,600	116,200	132,800
141～160	19,900	39,800	59,700	79,600	99,500	119,400	139,300	159,200
161～180	19,900	39,800	59,700	79,600	99,500	119,400	139,300	159,200
181～200	23,200	46,400	69,600	92,800	116,000	139,200	162,400	185,600
201～220	23,200	46,400	69,600	92,800	116,000	139,200	162,400	185,600
221～240	26,500	53,000	79,500	106,000	132,500	159,000	185,500	212,000
241～260	26,500	53,000	79,500	106,000	132,500	159,000	185,500	212,000
261～280	29,800	59,600	89,400	119,200	149,000	178,800	208,600	238,400
281～300	29,800	59,600	89,400	119,200	149,000	178,800	208,600	238,400
SE 約1.5倍仕上り巾	～100	101～200	201～300	301～400	401～500	501～600	601～700	701～800
SO 約1.5倍仕上り巾	～100	101～200	201～324	325～424	425～550	551～650	651～774	775～874
AP　約1倍仕上り巾	～134	135～268	269～414	415～564	565～710	711～860		

※SH、SE、SOは1巾での両開きはできません。　●タッセルなし
※SHの1巾片開き・2巾両開き、3ッ山の場合、最大仕上り巾は上記と異なります。(P41参照)
※SEは2ッ山、SOは1ッ山、APはヒダなし。

■ 形態安定加工(スタイリッシュウェーブ縫製) フレーム・PH PE

PH 約2倍仕上り巾 / 仕上り丈	～75 1巾	76～150 2巾	151～225 3巾	226～300 4巾	301～375 5巾	376～450 6巾	451～525 7巾	526～600 8巾
60～100	14,600	29,200	43,800	58,400	73,000	87,600	102,200	116,800
101～120	14,600	29,200	43,800	58,400	73,000	87,600	102,200	116,800
121～140	18,300	36,600	54,900	73,200	91,500	109,800	128,100	146,400
141～160	18,300	36,600	54,900	73,200	91,500	109,800	128,100	146,400
161～180	21,900	43,800	65,700	87,600	109,500	131,400	153,300	175,200
181～200	21,900	43,800	65,700	87,600	109,500	131,400	153,300	175,200
201～220	25,600	51,200	76,800	102,400	128,000	153,600	179,200	204,800
221～240	25,600	51,200	76,800	102,400	128,000	153,600	179,200	204,800
241～260	29,200	58,400	87,600	116,800	146,000	175,200	204,400	233,600
261～280	29,200	58,400	87,600	116,800	146,000	175,200	204,400	233,600
281～300	32,900	65,800	98,700	131,600	164,500	197,400	230,300	263,200
PE 約1.5倍仕上り巾	～100	101～200	201～300	301～400	401～500	501～600	601～700	701～800

※1巾での両開きはできません。　●タッセルなし
※PHの1巾片開き・2巾両開き、3ッ山の場合、最大仕上り巾は上記と異なります。(P41参照)
※PEは2ッ山限定。PHは300cm、PEは400cmを超える仕上り巾は両開きのみになります。
※形態安定加工により風合いに変化が生じる場合があります。

■ ギャザー縫製・SG

約2倍

仕上り巾 / 仕上り丈	76～150 2巾	151～225 3巾	226～300 4巾	301～375 5巾	376～450 6巾	451～525 7巾	526～600 8巾
60～100	27,400	41,100	54,800	68,500	82,200	95,900	109,600
101～120	34,200	51,300	68,400	85,500	102,600	119,700	136,800
121～140	34,200	51,300	68,400	85,500	102,600	119,700	136,800
141～160	41,200	61,800	82,400	103,000	123,600	144,200	164,800
161～180	41,200	61,800	82,400	103,000	123,600	144,200	164,800
181～200	48,000	72,000	96,000	120,000	144,000	168,000	192,000
201～220	48,000	72,000	96,000	120,000	144,000	168,000	192,000
221～240	54,800	82,200	109,600	137,000	164,400	191,800	219,200
241～260	54,800	82,200	109,600	137,000	164,400	191,800	219,200
261～280	61,600	92,400	123,200	154,000	184,800	215,600	246,400
281～300	61,600	92,400	123,200	154,000	184,800	215,600	246,400

※ワンプリーツギャザー、またはスモックギャザーが選択できます。　●タッセルなし

■ フレーム縫製・FH FE FP

仕上り丈 ＼ FH 約2倍仕上り巾	～75 1巾	76～150 2巾	151～225 3巾	226～300 4巾	301～375 5巾	376～450 6巾	451～525 7巾	526～600 8巾
60～100	14,000	28,000	42,000	56,000	70,000	84,000	98,000	112,000
101～120	14,000	28,000	42,000	56,000	70,000	84,000	98,000	112,000
121～140	17,500	35,000	52,500	70,000	87,500	105,000	122,500	140,000
141～160	17,500	35,000	52,500	70,000	87,500	105,000	122,500	140,000
161～180	21,000	42,000	63,000	84,000	105,000	126,000	147,000	168,000
181～200	21,000	42,000	63,000	84,000	105,000	126,000	147,000	168,000
201～220	24,500	49,000	73,500	98,000	122,500	147,000	171,500	196,000
221～240	24,500	49,000	73,500	98,000	122,500	147,000	171,500	196,000
241～260	28,000	56,000	84,000	112,000	140,000	168,000	196,000	224,000
261～280	28,000	56,000	84,000	112,000	140,000	168,000	196,000	224,000
281～300	31,500	63,000	94,500	126,000	157,500	189,000	220,500	252,000
FE 約1.5倍仕上り巾	～100	101～200	201～300	301～400	401～500	501～600	601～700	701～800
FP 約1倍仕上り巾	～134	135～268	269～414	415～564	565～710	711～860		

●タッセルなし

※FH、FEは1巾での両開きはできません。
※FHの1巾片開き・2巾両開き、3ツ山の場合、最大仕上り巾は上記と異なります。(P41参照)
※FHは300cm、FEは400cmを超える仕上り巾は両開きのみになります。
※FEは2ツ山、FPはヒダなし。

■ 新ウェーブプレーン縫製・W2

約1.5～1.7倍

仕上り丈 ＼ 仕上り巾	84 108 132 1巾	156 180 204 228 252 276 2巾	300 324 348 372 396 420 3巾	444 468 492 516 540 564 4巾	588 612 5巾
60～100	13,600	27,200	40,800	54,400	68,000
101～120	13,600	27,200	40,800	54,400	68,000
121～140	17,000	34,000	51,000	68,000	85,000
141～160	17,000	34,000	51,000	68,000	85,000
161～180	20,300	40,600	60,900	81,200	101,500
181～200	20,300	40,600	60,900	81,200	101,500
201～220	23,700	47,400	71,100	94,800	118,500
221～240	23,700	47,400	71,100	94,800	118,500
241～260	27,100	54,200	81,300	108,400	135,500
261～280	27,100	54,200	81,300	108,400	135,500
281～300	30,500	61,000	91,500	122,000	152,500

●タッセルなし

※上部ヒダなし。
※仕上り巾は固定で、表記寸法のみの対応となります。
※仕上り巾は片開きになりますので、両開き使用にする場合は、2枚でご注文ください。

表示価格には消費税は含まれていません。

見本帳掲載 P.12

FB005
ボタニフ

■生地巾 150cm　■価格 6,600/m　4,400/㎡
■組成 綿100%　■柄リピート タテ 290cm×ヨコ 75cm

■ 形態安定加工(スタイリッシュウェーブ縫製) フレーム・PH PE

PH 約2倍仕上り巾 / 仕上り丈	～75	76～150	151～225	226～300	301～375	376～450	451～525	526～600
60～260	27,900	55,800	83,700	111,600	139,500	167,400	195,300	223,200
PE 約1.5倍仕上り巾	～100	101～200	201～300	301～400	401～500	501～600	601～700	701～800

●タッセルなし

※1巾での両開きはできません。
※PHの1巾片開き・2巾両開き、3ツ山の場合、最大仕上り巾は上記と異なります。(P41参照)
※PEは2ツ山限定。PHは300cm、PEは400cmを超える仕上り巾は両開きのみになります。
※形態安定加工により風合いに変化が生じる場合があります。

■ フレーム縫製・FH FE FP

FH 約2倍仕上り巾 / 仕上り丈	～75	76～150	151～225	226～300	301～375	376～450	451～525	526～600
60～260	26,700	53,400	80,100	106,800	133,500	160,200	186,900	213,600
FE 約1.5倍仕上り巾	～100	101～200	201～300	301～400	401～500	501～600	601～700	701～800
FP　約1倍仕上り巾	～134	135～268	269～414	415～564	565～710	711～860		

●タッセルなし

※FH、FEは1巾での両開きはできません。
※FHの1巾片開き・2巾両開き、3ツ山の場合、最大仕上り巾は上記と異なります。(P41参照)
※FHは300cm、FEは400cmを超える仕上り巾は両開きのみになります。
※FEは2ツ山、FPはヒダなし。

見本帳掲載 P.14

FB006
シューナ

■生地巾 150cm　■価格 6,600/m　4,400/㎡
■組成 綿100%　■柄リピート タテ 37.5cm×ヨコ 37.5cm

■ 形態安定加工(スタイリッシュウェーブ縫製)・KH KE KO

KH 約2倍仕上り巾 / 仕上り丈	～75 1巾	76～150 2巾	151～225 3巾	226～300 4巾	301～375 5巾	376～450 6巾	451～525 7巾	526～600 8巾
60～100	13,500	27,000	40,500	54,000	67,500	81,000	94,500	108,000
101～120	16,900	33,800	50,700	67,600	84,500	101,400	118,300	135,200
121～140	16,900	33,800	50,700	67,600	84,500	101,400	118,300	135,200
141～160	20,300	40,600	60,900	81,200	101,500	121,800	142,100	162,400
161～180	20,300	40,600	60,900	81,200	101,500	121,800	142,100	162,400
181～200	23,700	47,400	71,100	94,800	118,500	142,200	165,900	189,600
201～220	23,700	47,400	71,100	94,800	118,500	142,200	165,900	189,600
221～240	27,000	54,000	81,000	108,000	135,000	162,000	189,000	216,000
241～260	27,000	54,000	81,000	108,000	135,000	162,000	189,000	216,000
261～280	30,400	60,800	91,200	121,600	152,000	182,400	212,800	243,200
281～300	33,800	67,600	101,400	135,200	169,000	202,800	236,600	270,400
KE 約1.5倍仕上り巾	～100	101～200	201～300	301～400	401～500	501～600	601～700	701～800
KO 約1.5倍仕上り巾	～100	101～200	201～324	325～424	425～550	551～600		

●タッセルなし

※1巾での両開きはできません。
※KHの1巾片開き・2巾両開き、3ッ山の場合、最大仕上り巾は上記と異なります。(P41参照)
※KEは2ッ山限定、KOは1ッ山限定。KH・KOは300cm、KEは400cmを超える仕上り巾は両開きのみになります。
※形態安定加工により風合いに変化が生じる場合があります。

■ ハイグレード縫製・SH SE ■ ニューシンプル縫製・SO ■ フラット縫製・AP

SH 約2倍仕上り巾 / 仕上り丈	～75 1巾	76～150 2巾	151～225 3巾	226～300 4巾	301～375 5巾	376～450 6巾	451～525 7巾	526～600 8巾
60～100	13,100	26,200	39,300	52,400	65,500	78,600	91,700	104,800
101～120	16,400	32,800	49,200	65,600	82,000	98,400	114,800	131,200
121～140	16,400	32,800	49,200	65,600	82,000	98,400	114,800	131,200
141～160	19,600	39,200	58,800	78,400	98,000	117,600	137,200	156,800
161～180	19,600	39,200	58,800	78,400	98,000	117,600	137,200	156,800
181～200	22,900	45,800	68,700	91,600	114,500	137,400	160,300	183,200
201～220	22,900	45,800	68,700	91,600	114,500	137,400	160,300	183,200
221～240	26,100	52,200	78,300	104,400	130,500	156,600	182,700	208,800
241～260	26,100	52,200	78,300	104,400	130,500	156,600	182,700	208,800
261～280	29,400	58,800	88,200	117,600	147,000	176,400	205,800	235,200
281～300	32,700	65,400	98,100	130,800	163,500	196,200	228,900	261,600
SE 約1.5倍仕上り巾	～100	101～200	201～300	301～400	401～500	501～600	601～700	701～800
SO 約1.5倍仕上り巾	～100	101～200	201～324	325～424	425～550	551～650	651～774	775～874
AP　約1倍仕上り巾	～134	135～268	269～414	415～564	565～710	711～860		

●タッセルなし

※SH、SE、SOは1巾での両開きはできません。
※SHの1巾片開き・2巾両開き、3ッ山の場合、最大仕上り巾は上記と異なります。(P41参照)
※SEは2ッ山、SOは1ッ山、APはヒダなし。

■ ギャザー縫製・SG

約2倍

仕上り巾 / 仕上り丈	76～150 2巾	151～225 3巾	226～300 4巾	301～375 5巾	376～450 6巾	451～525 7巾	526～600 8巾
60～100	27,000	40,500	54,000	67,500	81,000	94,500	108,000
101～120	33,800	50,700	67,600	84,500	101,400	118,300	135,200
121～140	33,800	50,700	67,600	84,500	101,400	118,300	135,200
141～160	40,600	60,900	81,200	101,500	121,800	142,100	162,400
161～180	40,600	60,900	81,200	101,500	121,800	142,100	162,400
181～200	47,400	71,100	94,800	118,500	142,200	165,900	189,600
201～220	47,400	71,100	94,800	118,500	142,200	165,900	189,600
221～240	54,000	81,000	108,000	135,000	162,000	189,000	216,000
241～260	54,000	81,000	108,000	135,000	162,000	189,000	216,000
261～280	60,800	91,200	121,600	152,000	182,400	212,800	243,200
281～300	67,600	101,400	135,200	169,000	202,800	236,600	270,400

※ワンプリーツギャザー、またはスモックギャザーが選択できます。

●タッセルなし

■ 形態安定加工(スタイリッシュウェーブ縫製) フレーム・PH PE

PH 約2倍仕上り巾 / 仕上り丈	～75 1巾	76～150 2巾	151～225 3巾	226～300 4巾	301～375 5巾	376～450 6巾	451～525 7巾	526～600 8巾
60～100	14,400	28,800	43,200	57,600	72,000	86,400	100,800	115,200
101～120	14,400	28,800	43,200	57,600	72,000	86,400	100,800	115,200
121～140	18,000	36,000	54,000	72,000	90,000	108,000	126,000	144,000
141～160	18,000	36,000	54,000	72,000	90,000	108,000	126,000	144,000
161～180	21,600	43,200	64,800	86,400	108,000	129,600	151,200	172,800
181～200	21,600	43,200	64,800	86,400	108,000	129,600	151,200	172,800
201～220	25,200	50,400	75,600	100,800	126,000	151,200	176,400	201,600
221～240	25,200	50,400	75,600	100,800	126,000	151,200	176,400	201,600
241～260	28,800	57,600	86,400	115,200	144,000	172,800	201,600	230,400
261～280	28,800	57,600	86,400	115,200	144,000	172,800	201,600	230,400
281～300	32,400	64,800	97,200	129,600	162,000	194,400	226,800	259,200
PE 約1.5倍仕上り巾	～100	101～200	201～300	301～400	401～500	501～600	601～700	701～800

●タッセルなし

※1巾での両開きはできません。
※PHの1巾片開き・2巾両開き、3ツ山の場合、最大仕上り巾は上記と異なります。(P41参照)
※PEは2ツ山限定。PHは300cm、PEは400cmを超える仕上り巾は両開きのみになります。
※形態安定加工により風合いに変化が生じる場合があります。

表示価格には消費税は含まれていません。

■ フレーム縫製・FH FE FP

仕上り丈 ＼ FH 約2倍仕上り巾	～75 1巾	76～150 2巾	151～225 3巾	226～300 4巾	301～375 5巾	376～450 6巾	451～525 7巾	526～600 8巾
60～100	13,800	27,600	41,400	55,200	69,000	82,800	96,600	110,400
101～120	13,800	27,600	41,400	55,200	69,000	82,800	96,600	110,400
121～140	17,300	34,600	51,900	69,200	86,500	103,800	121,100	138,400
141～160	17,300	34,600	51,900	69,200	86,500	103,800	121,100	138,400
161～180	20,700	41,400	62,100	82,800	103,500	124,200	144,900	165,600
181～200	20,700	41,400	62,100	82,800	103,500	124,200	144,900	165,600
201～220	24,200	48,400	72,600	96,800	121,000	145,200	169,400	193,600
221～240	24,200	48,400	72,600	96,800	121,000	145,200	169,400	193,600
241～260	27,600	55,200	82,800	110,400	138,000	165,600	193,200	220,800
261～280	27,600	55,200	82,800	110,400	138,000	165,600	193,200	220,800
281～300	31,100	62,200	93,300	124,400	155,500	186,600	217,700	248,800
FE 約1.5倍仕上り巾	～100	101～200	201～300	301～400	401～500	501～600	601～700	701～800
FP 約1倍仕上り巾	～134	135～268	269～414	415～564	565～710	711～860		

●タッセルなし

※FH、FEは1巾での両開きはできません。
※FHの1巾片開き・2巾両開き、3ツ山の場合、最大仕上り巾は上記と異なります。(P41参照)
※FHは300cm、FEは400cmを超える仕上り巾は両開きのみになります。
※FEは2ツ山、FPはヒダなし。

■ 新ウェーブプレーン縫製・W2

約1.5～1.7倍

仕上り丈 ＼ 仕上り巾	84 108 132 1巾	156 180 204 228 252 276 2巾	300 324 348 372 396 420 3巾	444 468 492 516 540 564 4巾	588 612 5巾
60～100	13,400	26,800	40,200	53,600	67,000
101～120	13,400	26,800	40,200	53,600	67,000
121～140	16,700	33,400	50,100	66,800	83,500
141～160	16,700	33,400	50,100	66,800	83,500
161～180	20,100	40,200	60,300	80,400	100,500
181～200	20,100	40,200	60,300	80,400	100,500
201～220	23,400	46,800	70,200	93,600	117,000
221～240	23,400	46,800	70,200	93,600	117,000
241～260	26,700	53,400	80,100	106,800	133,500
261～280	30,100	60,200	90,300	120,400	150,500
281～300	30,100	60,200	90,300	120,400	150,500

●タッセルなし

※上部ヒダなし。
※仕上り巾は固定で、表記寸法のみの対応となります。
※仕上り巾は片開きになりますので、両開き使用にする場合は、2枚でご注文ください。

見本帳掲載 P.16

FB007
ディルク

■生地巾 150cm　■価格 6,600/m　4,400/㎡
■組成 綿100%　■柄リピート タテ 50cm×ヨコ 50cm

■ 形態安定加工(スタイリッシュウェーブ縫製)・KH KE KO

KH 約2倍仕上り巾 / 仕上り丈	～75 1巾	76～150 2巾	151～225 3巾	226～300 4巾	301～375 5巾	376～450 6巾	451～525 7巾	526～600 8巾
60～100	13,500	27,000	40,500	54,000	67,500	81,000	94,500	108,000
101～120	18,000	36,000	54,000	72,000	90,000	108,000	126,000	144,000
121～140	18,000	36,000	54,000	72,000	90,000	108,000	126,000	144,000
141～160	18,000	36,000	54,000	72,000	90,000	108,000	126,000	144,000
161～180	22,500	45,000	67,500	90,000	112,500	135,000	157,500	180,000
181～200	22,500	45,000	67,500	90,000	112,500	135,000	157,500	180,000
201～220	27,000	54,000	81,000	108,000	135,000	162,000	189,000	216,000
221～240	27,000	54,000	81,000	108,000	135,000	162,000	189,000	216,000
241～260	27,000	54,000	81,000	108,000	135,000	162,000	189,000	216,000
261～280	31,500	63,000	94,500	126,000	157,500	189,000	220,500	252,000
281～300	31,500	63,000	94,500	126,000	157,500	189,000	220,500	252,000
KE 約1.5倍仕上り巾	～100	101～200	201～300	301～400	401～500	501～600	601～700	701～800
KO 約1.5倍仕上り巾	～100	101～200	201～324	325～424	425～550	551～600		

●タッセルなし

※1巾での両開きはできません。
※KHの1巾片開き・2巾両開き、3ッ山の場合、最大仕上り巾は上記と異なります。(P41参照)
※KEは2ッ山限定、KOは1ッ山限定。KH・KOは300cm、KEは400cmを超える仕上り巾は両開きのみになります。
※形態安定加工により風合いに変化が生じる場合があります。

■ ハイグレード縫製・SH SE　■ ニューシンプル縫製・SO　■ フラット縫製・AP

SH 約2倍仕上り巾 / 仕上り丈	～75 1巾	76～150 2巾	151～225 3巾	226～300 4巾	301～375 5巾	376～450 6巾	451～525 7巾	526～600 8巾
60～100	13,100	26,200	39,300	52,400	65,500	78,600	91,700	104,800
101～120	17,400	34,800	52,200	69,600	87,000	104,400	121,800	139,200
121～140	17,400	34,800	52,200	69,600	87,000	104,400	121,800	139,200
141～160	17,400	34,800	52,200	69,600	87,000	104,400	121,800	139,200
161～180	21,800	43,600	65,400	87,200	109,000	130,800	152,600	174,400
181～200	21,800	43,600	65,400	87,200	109,000	130,800	152,600	174,400
201～220	26,100	52,200	78,300	104,400	130,500	156,600	182,700	208,800
221～240	26,100	52,200	78,300	104,400	130,500	156,600	182,700	208,800
241～260	26,100	52,200	78,300	104,400	130,500	156,600	182,700	208,800
261～280	30,500	61,000	91,500	122,000	152,500	183,000	213,500	244,000
281～300	30,500	61,000	91,500	122,000	152,500	183,000	213,500	244,000
SE 約1.5倍仕上り巾	～100	101～200	201～300	301～400	401～500	501～600	601～700	701～800
SO 約1.5倍仕上り巾	～100	101～200	201～324	325～424	425～550	551～650	651～774	775～874
AP　約1倍仕上り巾	～134	135～268	269～414	415～564	565～710	711～860		

●タッセルなし

※SH、SE、SOは1巾での両開きはできません。
※SHの1巾片開き・2巾両開き、3ッ山の場合、最大仕上り巾は上記と異なります。(P41参照)
※SEは2ッ山、SOは1ッ山、APはヒダなし。

■ ギャザー縫製・SG

約2倍

仕上り巾 / 仕上り丈	76～150 2巾	151～225 3巾	226～300 4巾	301～375 5巾	376～450 6巾	451～525 7巾	526～600 8巾
60～100	27,000	40,500	54,000	67,500	81,000	94,500	108,000
101～120	36,000	54,000	72,000	90,000	108,000	126,000	144,000
121～140	36,000	54,000	72,000	90,000	108,000	126,000	144,000
141～160	36,000	54,000	72,000	90,000	108,000	126,000	144,000
161～180	45,000	67,500	90,000	112,500	135,000	157,500	180,000
181～200	45,000	67,500	90,000	112,500	135,000	157,500	180,000
201～220	54,000	81,000	108,000	135,000	162,000	189,000	216,000
221～240	54,000	81,000	108,000	135,000	162,000	189,000	216,000
241～260	54,000	81,000	108,000	135,000	162,000	189,000	216,000
261～280	63,000	94,500	126,000	157,500	189,000	220,500	252,000
281～300	63,000	94,500	126,000	157,500	189,000	220,500	252,000

※ワンプリーツギャザー、またはスモックギャザーが選択できます。

●タッセルなし

■ 形態安定加工(スタイリッシュウェーブ縫製) フレーム・PH PE

PH 約2倍仕上り巾 / 仕上り丈	～75 1巾	76～150 2巾	151～225 3巾	226～300 4巾	301～375 5巾	376～450 6巾	451～525 7巾	526～600 8巾
60～100	14,400	28,800	43,200	57,600	72,000	86,400	100,800	115,200
101～120	14,400	28,800	43,200	57,600	72,000	86,400	100,800	115,200
121～140	19,200	38,400	57,600	76,800	96,000	115,200	134,400	153,600
141～160	19,200	38,400	57,600	76,800	96,000	115,200	134,400	153,600
161～180	19,200	38,400	57,600	76,800	96,000	115,200	134,400	153,600
181～200	24,000	48,000	72,000	96,000	120,000	144,000	168,000	192,000
201～220	24,000	48,000	72,000	96,000	120,000	144,000	168,000	192,000
221～240	28,800	57,600	86,400	115,200	144,000	172,800	201,600	230,400
241～260	28,800	57,600	86,400	115,200	144,000	172,800	201,600	230,400
261～280	28,800	57,600	86,400	115,200	144,000	172,800	201,600	230,400
281～300	33,600	67,200	100,800	134,400	168,000	201,600	235,200	268,800
PE 約1.5倍仕上り巾	～100	101～200	201～300	301～400	401～500	501～600	601～700	701～800

●タッセルなし

※1巾での両開きはできません。
※PHの1巾片開き・2巾両開き、3ツ山の場合、最大仕上り巾は上記と異なります。(P41参照)
※PEは2ツ山限定。PHは300cm、PEは400cmを超える仕上り巾は両開きのみになります。
※形態安定加工により風合いに変化が生じる場合があります。

表示価格には消費税は含まれていません。

■フレーム縫製・FH FE FP

FH 約2倍 仕上り巾 / 仕上り丈	～75 1巾	76～150 2巾	151～225 3巾	226～300 4巾	301～375 5巾	376～450 6巾	451～525 7巾	526～600 8巾
60～100	13,800	27,600	41,400	55,200	69,000	82,800	96,600	110,400
101～120	13,800	27,600	41,400	55,200	69,000	82,800	96,600	110,400
121～140	18,400	36,800	55,200	73,600	92,000	110,400	128,800	147,200
141～160	18,400	36,800	55,200	73,600	92,000	110,400	128,800	147,200
161～180	18,400	36,800	55,200	73,600	92,000	110,400	128,800	147,200
181～200	23,000	46,000	69,000	92,000	115,000	138,000	161,000	184,000
201～220	23,000	46,000	69,000	92,000	115,000	138,000	161,000	184,000
221～240	27,600	55,200	82,800	110,400	138,000	165,600	193,200	220,800
241～260	27,600	55,200	82,800	110,400	138,000	165,600	193,200	220,800
261～280	27,600	55,200	82,800	110,400	138,000	165,600	193,200	220,800
281～300	32,200	64,400	96,600	128,800	161,000	193,200	225,400	257,600
FE 約1.5倍仕上り巾	～100	101～200	201～300	301～400	401～500	501～600	601～700	701～800
FP 約1倍仕上り巾	～134	135～268	269～414	415～564	565～710	711～860		

●タッセルなし

※FH、FEは1巾での両開きはできません。
※FHの1巾片開き・2巾両開き、3ツ山の場合、最大仕上り巾は上記と異なります。(P41参照)
※FHは300cm、FEは400cmを超える仕上り巾は両開きのみになります。
※FEは2ツ山、FPはヒダなし。

■新ウェーブプレーン縫製・W2

約1.5～1.7倍

仕上り巾 / 仕上り丈	84 108 132 1巾	156 180 204 228 252 276 2巾	300 324 348 372 396 420 3巾	444 468 492 516 540 564 4巾	588 612 5巾
60～100	13,400	26,800	40,200	53,600	67,000
101～120	13,400	26,800	40,200	53,600	67,000
121～140	17,800	35,600	53,400	71,200	89,000
141～160	17,800	35,600	53,400	71,200	89,000
161～180	22,300	44,600	66,900	89,200	111,500
181～200	22,300	44,600	66,900	89,200	111,500
201～220	22,300	44,600	66,900	89,200	111,500
221～240	26,700	53,400	80,100	106,800	133,500
241～260	26,700	53,400	80,100	106,800	133,500
261～280	31,200	62,400	93,600	124,800	156,000
281～300	31,200	62,400	93,600	124,800	156,000

●タッセルなし

※上部ヒダなし。
※仕上り巾は固定で、表記寸法のみの対応となります。
※仕上り巾は片開きになりますので、両開き使用にする場合は、2枚でご注文ください。

FB008～013A
FB008～013B
エクラーテ

■生地巾 151cm　■価格 6,900/m　4,560/㎡

■組成 ポリエステル100%　■柄リピート A面 タテ 33cm×ヨコ 30.2cm　B面 タテ ーcm×ヨコ ーcm

見本帳掲載 A面 P.22
B面 P.24

■ 形態安定加工(スタイリッシュウェーブ縫製)・KH KE

KH 約2倍仕上り巾 / 仕上り丈	～75 1巾	76～151 2巾	152～226 3巾	227～302 4巾	303～377 5巾	378～453 6巾	454～528 7巾	529～600 8巾
60～100	16,600	32,200	47,800	63,400	79,000	94,600	110,200	125,800
101～120	16,600	32,200	47,800	63,400	79,000	94,600	110,200	125,800
121～140	19,700	38,400	57,100	75,800	94,500	113,200	131,900	150,600
141～160	22,800	44,600	66,400	88,200	110,000	131,800	153,600	175,400
161～180	22,800	44,600	66,400	88,200	110,000	131,800	153,600	175,400
181～200	25,900	50,800	75,700	100,600	125,500	150,400	175,300	200,200
201～220	25,900	50,800	75,700	100,600	125,500	150,400	175,300	200,200
221～240	29,000	57,000	85,000	113,000	141,000	169,000	197,000	225,000
241～260	32,100	63,200	94,300	125,400	156,500	187,600	218,700	249,800
261～280	32,100	63,200	94,300	125,400	156,500	187,600	218,700	249,800
281～300	35,200	69,400	103,600	137,800	172,000	206,200	240,400	274,600
KE 約1.5倍仕上り巾	～100	101～200	201～302	303～402	403～502	503～604	605～704	705～800

●タッセル込

※1巾での両開きはできません。
※KHの1巾片開き・2巾両開き、3ッ山の場合、最大仕上り巾は上記と異なります。(P41参照)
※KEは2ッ山限定。KHは300cm、KEは400cmを超える仕上り巾は両開きのみになります。
※形態安定加工により風合いに変化が生じる場合があります。

■ハイグレード縫製・SH SE ■フラット縫製・AP

SH 約2倍仕上り巾 / 仕上り丈	～75 1巾	76～151 2巾	152～226 3巾	227～302 4巾	303～377 5巾	378～453 6巾	454～528 7巾	529～604 8巾
60～100	16,100	31,200	46,300	61,400	76,500	91,600	106,700	121,800
101～120	16,100	31,200	46,300	61,400	76,500	91,600	106,700	121,800
121～140	19,100	37,200	55,300	73,400	91,500	109,600	127,700	145,800
141～160	22,100	43,200	64,300	85,400	106,500	127,600	148,700	169,800
161～180	22,100	43,200	64,300	85,400	106,500	127,600	148,700	169,800
181～200	25,100	49,200	73,300	97,400	121,500	145,600	169,700	193,800
201～220	25,100	49,200	73,300	97,400	121,500	145,600	169,700	193,800
221～240	28,100	55,200	82,300	109,400	136,500	163,600	190,700	217,800
241～260	31,100	61,200	91,300	121,400	151,500	181,600	211,700	241,800
261～280	31,100	61,200	91,300	121,400	151,500	181,600	211,700	241,800
281～300	34,100	67,200	100,300	133,400	166,500	199,600	232,700	265,800
SE 約1.5倍仕上り巾	～100	101～200	201～302	303～402	403～502	503～604	605～704	705～804
AP 約1倍仕上り巾	～135	136～270	271～417	418～568	569～715	716～866		

●タッセル込

※SH、SEは1巾での両開きはできません。
※SHの1巾片開き・2巾両開き、3ッ山の場合、最大仕上り巾は上記と異なります。(P41参照)
※SEは2ッ山、APはヒダなし。

ロールカーテンⅡ・Q-11PC Q-11PD

仕上り巾 / 仕上り丈	30～80	81～120	121～141
10～ 80	40,200	46,700	53,000
81～100	45,800	53,100	59,600
101～120	48,600	56,800	63,600
121～140	53,300	62,300	69,200
141～160	59,000	68,900	75,900
161～180	61,700	72,300	79,800
181～200	66,500	78,000	86,000
201～220	69,200	81,500	90,000
221～240	74,200	87,200	96,100
241～260	——	92,900	102,100
261～280	——	96,500	106,200
281～300	——	103,200	113,300

※巾：丈＝1：3を限度とします。
※ロールカーテン本体価格に、梱包・輸送費として、別途3,000円かかります。

プレーンシェード ドラム式・R-61PD

仕上り巾 / 仕上り丈	30～50	51～90	91～143	144～190	191～240	241～290	291～340	341～400
60～100	27,700	30,500	36,600	51,100	57,000	62,800	77,600	84,000
101～120	30,800	33,600	40,200	57,300	63,700	70,000	88,100	95,000
121～140	30,800	33,600	40,200	57,300	63,700	70,000	88,100	95,000
141～160	33,900	36,700	43,800	64,200	71,100	77,900	98,600	106,000
161～180	33,900	36,700	43,800	64,200	71,100	77,900	98,600	106,000
181～200	38,100	40,900	48,600	71,800	79,400	86,900	110,300	118,500
201～220	41,200	44,000	52,300	78,000	86,100	94,200	120,900	129,500
221～240	41,200	44,000	52,300	78,000	86,100	94,200	120,900	129,500
241～260	44,300	47,100	55,900	84,900	93,500	102,100	131,400	140,500
261～280	47,400	50,200	59,500	91,200	100,300	109,300	141,200	150,900
281～300	47,400	50,200	59,500	91,200	100,300	109,300	141,200	150,900

※仕上り巾39cm以下の場合、仕上り丈は200cmまでになります。
※シェード本体価格に、梱包・輸送費として、別途3,000円かかります。

プレーンシェード コード式・R-61PC

仕上り巾 / 仕上り丈	18～50	51～90	91～143	144～190	191～240
60～100	22,800	25,200	30,700	44,800	50,200
101～120	25,900	28,300	34,300	51,000	56,900
121～140	25,900	28,300	34,300	51,000	56,900
141～160	29,000	31,400	37,900	57,900	64,300
161～180	29,000	31,400	37,900	57,900	64,300
181～200	33,200	35,600	42,700	65,500	72,600
201～220	36,300	38,700	46,400	71,700	79,300
221～240	36,300	38,700	46,400	71,700	79,300
241～260	39,400	41,800	50,000	78,600	86,700
261～280	42,500	44,900	53,600	84,900	93,500
281～300	42,500	44,900	53,600	84,900	93,500

※シェード本体価格に、梱包・輸送費として、別途3,000円かかります。

クッション

サイズ	パイピング	ステッチ	フリル	ボルスター
33×33	5,000	5,000	7,300	——
45×45	5,500	5,500	7,300	——
60×60	9,300	9,300	11,200	——
18R×40	——	——	——	10,900

表示価格には消費税は含まれていません。

見本帳掲載 P.26

FB014～017
フィランタ

■生地巾 151cm　■価格 6,600/m　4,370/㎡
■組成 ポリエステル100%　■柄リピート タテ ーcm×ヨコ ーcm

■ 形態安定加工(スタイリッシュウェーブ縫製)・KH KE KO

KH 約2倍仕上り巾 / 仕上り丈	～75 1巾	76～151 2巾	152～226 3巾	227～302 4巾	303～377 5巾	378～453 6巾	454～528 7巾	529～600 8巾
60～100	13,800	26,600	39,400	52,200	65,000	77,800	90,600	103,400
101～120	15,600	30,200	44,800	59,400	74,000	88,600	103,200	117,800
121～140	17,400	33,800	50,200	66,600	83,000	99,400	115,800	132,200
141～160	19,200	37,400	55,600	73,800	92,000	110,200	128,400	146,600
161～180	21,100	41,200	61,300	81,400	101,500	121,600	141,700	161,800
181～200	22,900	44,800	66,700	88,600	110,500	132,400	154,300	176,200
201～220	24,700	48,400	72,100	95,800	119,500	143,200	166,900	190,600
221～240	26,500	52,000	77,500	103,000	128,500	154,000	179,500	205,000
241～260	28,300	55,600	82,900	110,200	137,500	164,800	192,100	219,400
261～280	30,200	59,400	88,600	117,800	147,000	176,200	205,400	234,600
281～300	32,000	63,000	94,000	125,000	156,000	187,000	218,000	249,000
KE 約1.5倍仕上り巾	～100	101～200	201～302	303～402	403～502	503～604	605～704	705～800
KO 約1.5倍仕上り巾	～100	101～200	201～324	325～424	425～550	551～600		

●タッセル込

※1巾での両開きはできません。
※KHの1巾片開き・2巾両開き、3ッ山の場合、最大仕上り巾は上記と異なります。(P41参照)
※KEは2ッ山限定、KOは1ッ山限定。KH・KOは300cm、KEは400cmを超える仕上り巾は両開きのみになります。
※形態安定加工により風合いに変化が生じる場合があります。

■ ハイグレード縫製・SH SE　■ ニューシンプル縫製・SO　■ フラット縫製・AP

SH 約2倍仕上り巾 / 仕上り丈	～75 1巾	76～151 2巾	152～226 3巾	227～302 4巾	303～377 5巾	378～453 6巾	454～528 7巾	529～604 8巾
60～100	13,400	25,800	38,200	50,600	63,000	75,400	87,800	100,200
101～120	15,100	29,200	43,300	57,400	71,500	85,600	99,700	113,800
121～140	16,900	32,800	48,700	64,600	80,500	96,400	112,300	128,200
141～160	18,600	36,200	53,800	71,400	89,000	106,600	124,200	141,800
161～180	20,400	39,800	59,200	78,600	98,000	117,400	136,800	156,200
181～200	22,200	43,400	64,600	85,800	107,000	128,200	149,400	170,600
201～220	23,900	46,800	69,700	92,600	115,500	138,400	161,300	184,200
221～240	25,700	50,400	75,100	99,800	124,500	149,200	173,900	198,600
241～260	27,400	53,800	80,200	106,600	133,000	159,400	185,800	212,200
261～280	29,200	57,400	85,600	113,800	142,000	170,200	198,400	226,600
281～300	31,000	61,000	91,000	121,000	151,000	181,000	211,000	241,000
SE 約1.5倍仕上り巾	～100	101～200	201～302	303～402	403～502	503～604	605～704	705～804
SO 約1.5倍仕上り巾	～100	101～200	201～324	325～424	425～550	551～650	651～774	775～900
AP　約1倍仕上り巾	～135	136～270	271～417	418～568	569～715	716～866		

●タッセル込

※SH、SE、SOは1巾での両開きはできません。
※SHの1巾片開き・2巾両開き、3ッ山の場合、最大仕上り巾は上記と異なります。(P41参照)
※SEは2ッ山、SOは1ッ山、APはヒダなし。

ロールカーテンⅡ・Q-11PC Q-11PD

仕上り巾 / 仕上り丈	30～80	81～120	121～141
10～ 80	38,500	45,000	51,300
81～100	43,300	50,600	57,100
101～120	47,400	55,600	62,400
121～140	51,400	60,400	67,300
141～160	55,600	65,500	72,500
161～180	59,700	70,300	77,800
181～200	63,700	75,200	83,200
201～220	67,700	80,000	88,500
221～240	72,000	85,000	93,900
241～260	——	89,900	99,100
261～280	——	94,900	104,600
281～300	——	100,100	110,200

※巾：丈＝1：3を限度とします。
※ロールカーテン本体価格に、梱包・輸送費として、別途3,000円かかります。

プレーンシェード ドラム式・R-61PD

仕上り巾 / 仕上り丈	30～50	51～90	91～143	144～190	191～240	241～290	291～340	341～400
60～100	25,300	28,100	33,800	47,000	52,400	57,900	71,300	77,400
101～120	27,300	30,100	36,100	51,000	56,800	62,600	77,700	84,100
121～140	29,300	32,100	38,500	55,000	61,200	67,300	84,000	90,800
141～160	31,300	34,100	40,800	59,000	65,500	72,000	90,400	97,500
161～180	33,300	36,100	43,200	63,000	69,900	76,700	96,800	104,200
181～200	35,400	38,200	45,600	67,100	74,300	81,500	103,200	111,000
201～220	37,400	40,200	47,900	71,100	78,600	86,200	109,500	117,700
221～240	39,400	42,200	50,300	75,100	83,000	90,900	115,900	124,400
241～260	41,400	44,200	52,600	79,100	87,400	95,600	122,300	131,100
261～280	43,400	46,200	55,000	83,100	91,700	100,300	128,700	137,800
281～300	45,400	48,200	57,300	87,200	96,100	105,000	135,000	144,600

※仕上り巾39cm以下の場合、仕上り丈は200cmまでになります。
※シェード本体価格に、梱包・輸送費として、別途3,000円かかります。

プレーンシェード コード式・R-61PC

仕上り巾 / 仕上り丈	18～50	51～90	91～143	144～190	191～240
60～100	20,400	22,800	27,900	40,700	45,600
101～120	22,400	24,800	30,200	44,700	50,000
121～140	24,400	26,800	32,600	48,700	54,400
141～160	26,400	28,800	34,900	52,700	58,700
161～180	28,400	30,800	37,300	56,700	63,100
181～200	30,500	32,900	39,700	60,800	67,500
201～220	32,500	34,900	42,000	64,800	71,800
221～240	34,500	36,900	44,400	68,800	76,200
241～260	36,500	38,900	46,700	72,800	80,600
261～280	38,500	40,900	49,100	76,800	84,900
281～300	40,500	42,900	51,400	80,900	89,300

※シェード本体価格に、梱包・輸送費として、別途3,000円かかります。

クッション

サイズ	パイピング	ステッチ	フリル	ボルスター
33×33	4,900	4,900	7,100	——
45×45	5,300	5,300	7,100	——
60×60	9,000	9,000	10,900	——
18R×40	——	——	——	10,800

FB018～023
クバール

■生地巾 150cm　■価格 5,700/m　3,800/㎡
■組成 ポリエステル100%　■柄リピート タテ ーcm×ヨコ ーcm

■ 形態安定加工(スタイリッシュウェーブ縫製)・KH KE KO

KH 約2倍仕上り巾 / 仕上り丈	～75 1巾	76～150 2巾	151～225 3巾	226～300 4巾	301～375 5巾	376～450 6巾	451～525 7巾	526～600 8巾
60～100	12,400	23,800	35,200	46,600	58,000	69,400	80,800	92,200
101～120	14,000	27,000	40,000	53,000	66,000	79,000	92,000	105,000
121～140	15,600	30,200	44,800	59,400	74,000	88,600	103,200	117,800
141～160	17,200	33,400	49,600	65,800	82,000	98,200	114,400	130,600
161～180	18,900	36,800	54,700	72,600	90,500	108,400	126,300	144,200
181～200	20,500	40,000	59,500	79,000	98,500	118,000	137,500	157,000
201～220	22,100	43,200	64,300	85,400	106,500	127,600	148,700	169,800
221～240	23,700	46,400	69,100	91,800	114,500	137,200	159,900	182,600
241～260	25,300	49,600	73,900	98,200	122,500	146,800	171,100	195,400
261～280	27,000	53,000	79,000	105,000	131,000	157,000	183,000	209,000
281～300	28,600	56,200	83,800	111,400	139,000	166,600	194,200	221,800
KE 約1.5倍仕上り巾	～100	101～200	201～300	301～400	401～500	501～600	601～700	701～800
KO 約1.5倍仕上り巾	～100	101～200	201～324	325～424	425～550	551～600		

●タッセル込

※1巾での両開きはできません。
※KHの1巾片開き・2巾両開き、3ッ山の場合、最大仕上り巾は上記と異なります。(P41参照)
※KEは2ッ山限定、KOは1ッ山限定。KH・KOは300cm、KEは400cmを超える仕上り巾は両開きのみになります。
※形態安定加工により風合いに変化が生じる場合があります。

■ ハイグレード縫製・SH SE ■ ニューシンプル縫製・SO ■ フラット縫製・AP

SH 約2倍仕上り巾 / 仕上り丈	～75 1巾	76～150 2巾	151～225 3巾	226～300 4巾	301～375 5巾	376～450 6巾	451～525 7巾	526～600 8巾
60～100	12,000	23,000	34,000	45,000	56,000	67,000	78,000	89,000
101～120	13,500	26,000	38,500	51,000	63,500	76,000	88,500	101,000
121～140	15,100	29,200	43,300	57,400	71,500	85,600	99,700	113,800
141～160	16,600	32,200	47,800	63,400	79,000	94,600	110,200	125,800
161～180	18,200	35,400	52,600	69,800	87,000	104,200	121,400	138,600
181～200	19,800	38,600	57,400	76,200	95,000	113,800	132,600	151,400
201～220	21,300	41,600	61,900	82,200	102,500	122,800	143,100	163,400
221～240	22,900	44,800	66,700	88,600	110,500	132,400	154,300	176,200
241～260	24,400	47,800	71,200	94,600	118,000	141,400	164,800	188,200
261～280	26,000	51,000	76,000	101,000	126,000	151,000	176,000	201,000
281～300	27,600	54,200	80,800	107,400	134,000	160,600	187,200	213,800
SE 約1.5倍仕上り巾	～100	101～200	201～300	301～400	401～500	501～600	601～700	701～800
SO 約1.5倍仕上り巾	～100	101～200	201～324	325～424	425～550	551～650	651～774	775～874
AP　約1倍仕上り巾	～134	135～268	269～414	415～564	565～710	711～860		

●タッセル込

※SH、SE、SOは1巾での両開きはできません。
※SHの1巾片開き・2巾両開き、3ッ山の場合、最大仕上り巾は上記と異なります。(P41参照)
※SEは2ッ山、SOは1ッ山、APはヒダなし。

ロールカーテンⅡ・Q-11PC Q-11PD

仕上り巾 / 仕上り丈	30～80	81～120	121～140
10～ 80	37,400	43,900	50,200
81～100	42,000	49,300	55,800
101～120	46,000	54,200	61,000
121～140	49,800	58,800	65,700
141～160	53,800	63,700	70,700
161～180	57,700	68,300	75,800
181～200	61,500	73,000	81,000
201～220	65,400	77,700	86,200
221～240	69,500	82,500	91,400
241～260	——	87,200	96,400
261～280	——	92,000	101,700
281～300	——	97,000	107,100

※巾：丈＝1：3を限度とします。
※ロールカーテン本体価格に、梱包・輸送費として、別途3,000円かかります。

プレーンシェード ドラム式・R-61PD

仕上り巾 / 仕上り丈	30～50	51～90	91～142	143～190	191～240	241～290	291～340	341～400
60～100	24,200	27,000	32,600	44,800	50,300	55,700	68,100	74,100
101～120	26,100	28,900	34,800	48,500	54,300	60,100	73,900	80,300
121～140	27,900	30,700	36,900	52,100	58,300	64,400	79,700	86,500
141～160	29,700	32,500	39,100	55,800	62,300	68,800	85,600	92,700
161～180	31,500	34,300	41,300	59,400	66,300	73,100	91,400	98,800
181～200	33,400	36,200	43,500	63,100	70,300	77,500	97,200	105,000
201～220	35,200	38,000	45,600	66,800	74,300	81,800	103,100	111,200
221～240	37,000	39,800	47,800	70,400	78,300	86,200	108,900	117,400
241～260	38,900	41,700	50,000	74,100	82,300	90,500	114,700	123,600
261～280	40,700	43,500	52,200	77,700	86,300	94,900	120,600	129,700
281～300	42,500	45,300	54,300	81,400	90,300	99,200	126,400	135,900

※仕上り巾39cm以下の場合、仕上り丈は200cmまでになります。
※シェード本体価格に、梱包・輸送費として、別途3,000円かかります。

プレーンシェード コード式・R-61PC

仕上り巾 / 仕上り丈	18～50	51～90	91～142	143～190	191～240
60～100	19,300	21,700	26,800	38,500	43,500
101～120	21,200	23,600	29,000	42,200	47,500
121～140	23,000	25,400	31,100	45,800	51,500
141～160	24,800	27,200	33,300	49,500	55,500
161～180	26,600	29,000	35,500	53,100	59,500
181～200	28,500	30,900	37,700	56,800	63,500
201～220	30,300	32,700	39,800	60,500	67,500
221～240	32,100	34,500	42,000	64,100	71,500
241～260	34,000	36,400	44,200	67,800	75,500
261～280	35,800	38,200	46,400	71,400	79,500
281～300	37,600	40,000	48,500	75,100	83,500

※シェード本体価格に、梱包・輸送費として、別途3,000円かかります。

クッション

サイズ	パイピング	ステッチ	フリル	ボルスター
33×33	4,500	4,500	6,500	——
45×45	4,900	4,900	6,500	——
60×60	8,100	8,100	9,900	——
18R×40	——	——	——	10,300

シートクッション

サイズ	座布団カバー
55×59	4,500

表示価格には消費税は含まれていません。

FB024・025
リノファブ

■生地巾 150cm　■価格 4,800/m　3,200/㎡
■組成 ポリエステル100%　■柄リピート タテ 60.5cm×ヨコ 50cm

■ 形態安定加工(スタイリッシュウェーブ縫製)・KH KE KO

KH 約2倍仕上り巾 / 仕上り丈	～75 1巾	76～150 2巾	151～225 3巾	226～300 4巾	301～375 5巾	376～450 6巾	451～525 7巾	526～600 8巾
60～100	14,100	27,200	40,300	53,400	66,500	79,600	92,700	105,800
101～120	14,100	27,200	40,300	53,400	66,500	79,600	92,700	105,800
121～140	14,100	27,200	40,300	53,400	66,500	79,600	92,700	105,800
141～160	18,500	36,000	53,500	71,000	88,500	106,000	123,500	141,000
161～180	18,500	36,000	53,500	71,000	88,500	106,000	123,500	141,000
181～200	18,500	36,000	53,500	71,000	88,500	106,000	123,500	141,000
201～220	22,800	44,600	66,400	88,200	110,000	131,800	153,600	175,400
221～240	22,800	44,600	66,400	88,200	110,000	131,800	153,600	175,400
241～260	22,800	44,600	66,400	88,200	110,000	131,800	153,600	175,400
261～280	27,200	53,400	79,600	105,800	132,000	158,200	184,400	210,600
281～300	27,200	53,400	79,600	105,800	132,000	158,200	184,400	210,600
KE 約1.5倍仕上り巾	～100	101～200	201～300	301～400	401～500	501～600	601～700	701～800
KO 約1.5倍仕上り巾	～100	101～200	201～324	325～424	425～550	551～600		

●タッセル込

※1巾での両開きはできません。
※KHの1巾片開き・2巾両開き、3ッ山の場合、最大仕上り巾は上記と異なります。(P41参照)
※KEは2ッ山限定、KOは1ッ山限定。KH・KOは300cm、KEは400cmを超える仕上り巾は両開きのみになります。
※形態安定加工により風合いに変化が生じる場合があります。

■ ハイグレード縫製・SH SE ■ ニューシンプル縫製・SO ■ フラット縫製・AP

SH 約2倍仕上り巾 / 仕上り丈	～75 1巾	76～150 2巾	151～225 3巾	226～300 4巾	301～375 5巾	376～450 6巾	451～525 7巾	526～600 8巾
60～100	13,600	26,200	38,800	51,400	64,000	76,600	89,200	101,800
101～120	13,600	26,200	38,800	51,400	64,000	76,600	89,200	101,800
121～140	13,600	26,200	38,800	51,400	64,000	76,600	89,200	101,800
141～160	17,700	34,400	51,100	67,800	84,500	101,200	117,900	134,600
161～180	17,700	34,400	51,100	67,800	84,500	101,200	117,900	134,600
181～200	17,700	34,400	51,100	67,800	84,500	101,200	117,900	134,600
201～220	21,900	42,800	63,700	84,600	105,500	126,400	147,300	168,200
221～240	21,900	42,800	63,700	84,600	105,500	126,400	147,300	168,200
241～260	21,900	42,800	63,700	84,600	105,500	126,400	147,300	168,200
261～280	26,100	51,200	76,300	101,400	126,500	151,600	176,700	201,800
281～300	26,100	51,200	76,300	101,400	126,500	151,600	176,700	201,800
SE 約1.5倍仕上り巾	～100	101～200	201～300	301～400	401～500	501～600	601～700	701～800
SO 約1.5倍仕上り巾	～100	101～200	201～324	325～424	425～550	551～650	651～774	775～874
AP 約1倍仕上り巾	～134	135～268	269～414	415～564	565～710	711～860		

●タッセル込

※SH、SE、SOは1巾での両開きはできません。
※SHの1巾片開き・2巾両開き、3ッ山の場合、最大仕上り巾は上記と異なります。(P41参照)
※SEは2ッ山、SOは1ッ山、APはヒダなし。

ロールカーテンⅡ・Q-11PC Q-11PD

仕上り巾 / 仕上り丈	30～80	81～120	121～140
10～ 80	36,800	43,300	49,600
81～100	43,200	50,500	57,000
101～120	46,000	54,200	61,000
121～140	48,700	57,700	64,600
141～160	54,400	64,300	71,300
161～180	57,100	67,700	75,200
181～200	59,800	71,300	79,300
201～220	65,400	77,700	86,200
221～240	68,400	81,400	90,300
241～260	——	85,000	94,200
261～280	——	91,500	101,200
281～300	——	95,400	105,500

※巾：丈＝1：3を限度とします。
※ロールカーテン本体価格に、梱包・輸送費として、別途3,000円かかります。

プレーンシェード ドラム式・R-61PD

仕上り巾 / 仕上り丈	30～50	51～90	91～142	143～190	191～240	241～290	291～340	341～400
60～100	24,000	26,800	32,500	43,800	49,500	55,100	66,500	72,700
101～120	28,900	31,700	38,500	53,700	60,400	67,100	82,400	89,700
121～140	28,900	31,700	38,500	53,700	60,400	67,100	82,400	89,700
141～160	28,900	31,700	38,500	53,700	60,400	67,100	82,400	89,700
161～180	33,900	36,700	44,500	63,600	71,300	79,000	98,300	106,600
181～200	33,900	36,700	44,500	63,600	71,300	79,000	98,300	106,600
201～220	33,900	36,700	44,500	63,600	71,300	79,000	98,300	106,600
221～240	38,800	41,600	50,500	73,500	82,300	91,000	114,200	123,500
241～260	38,800	41,600	50,500	73,500	82,300	91,000	114,200	123,500
261～280	38,800	41,600	50,500	73,500	82,300	91,000	114,200	123,500
281～300	43,800	46,600	56,500	83,400	93,200	103,000	130,000	140,400

※仕上り巾39cm以下の場合、仕上り丈は200cmまでになります。
※シェード本体価格に、梱包・輸送費として、別途3,000円かかります。

プレーンシェード コード式・R-61PC

仕上り巾 / 仕上り丈	18～50	51～90	91～142	143～190	191～240
60～100	19,100	21,500	26,700	37,500	42,700
101～120	24,000	26,400	32,700	47,400	53,600
121～140	24,000	26,400	32,700	47,400	53,600
141～160	24,000	26,400	32,700	47,400	53,600
161～180	29,000	31,400	38,700	57,300	64,500
181～200	29,000	31,400	38,700	57,300	64,500
201～220	29,000	31,400	38,700	57,300	64,500
221～240	33,900	36,300	44,700	67,200	75,500
241～260	33,900	36,300	44,700	67,200	75,500
261～280	33,900	36,300	44,700	67,200	75,500
281～300	38,900	41,300	50,700	77,100	86,400

※シェード本体価格に、梱包・輸送費として、別途3,000円かかります。

クッション

サイズ	パイピング	ステッチ	ボルスター
33×33	4,100	4,100	——
45×45	4,500	4,500	——
60×60	7,200	7,200	——
18R×40	——	——	9,900

シートクッション

サイズ	座布団カバー
55×59	4,000

見本帳掲載 P.32

FB026～029
ダイトン

■生地巾 150cm　■価格 4,800/m　3,200/㎡
■組成 ポリエステル100%　■柄リピート タテ 60.5cm×ヨコ 50cm

■ 形態安定加工(スタイリッシュウェーブ縫製)・KH KE KO

KH 約2倍仕上り巾 / 仕上り丈	～75 1巾	76～150 2巾	151～225 3巾	226～300 4巾	301～375 5巾	376～450 6巾	451～525 7巾	526～600 8巾
60～100	14,100	27,200	40,300	53,400	66,500	79,600	92,700	105,800
101～120	14,100	27,200	40,300	53,400	66,500	79,600	92,700	105,800
121～140	14,100	27,200	40,300	53,400	66,500	79,600	92,700	105,800
141～160	18,500	36,000	53,500	71,000	88,500	106,000	123,500	141,000
161～180	18,500	36,000	53,500	71,000	88,500	106,000	123,500	141,000
181～200	18,500	36,000	53,500	71,000	88,500	106,000	123,500	141,000
201～220	22,800	44,600	66,400	88,200	110,000	131,800	153,600	175,400
221～240	22,800	44,600	66,400	88,200	110,000	131,800	153,600	175,400
241～260	22,800	44,600	66,400	88,200	110,000	131,800	153,600	175,400
261～280	27,200	53,400	79,600	105,800	132,000	158,200	184,400	210,600
281～300	27,200	53,400	79,600	105,800	132,000	158,200	184,400	210,600
KE 約1.5倍仕上り巾	～100	101～200	201～300	301～400	401～500	501～600	601～700	701～800
KO 約1.5倍仕上り巾	～100	101～200	201～324	325～424	425～550	551～600		

●タッセル込

※1巾での両開きはできません。
※KHの1巾片開き・2巾両開き、3ッ山の場合、最大仕上り巾は上記と異なります。(P41参照)
※KEは2ッ山限定、KOは1ッ山限定。KH・KOは300cm、KEは400cmを超える仕上り巾は両開きのみになります。
※形態安定加工により風合いに変化が生じる場合があります。

■ ハイグレード縫製・SH SE　■ ニューシンプル縫製・SO　■ フラット縫製・AP

SH 約2倍仕上り巾 / 仕上り丈	～75 1巾	76～150 2巾	151～225 3巾	226～300 4巾	301～375 5巾	376～450 6巾	451～525 7巾	526～600 8巾
60～100	13,600	26,200	38,800	51,400	64,000	76,600	89,200	101,800
101～120	13,600	26,200	38,800	51,400	64,000	76,600	89,200	101,800
121～140	13,600	26,200	38,800	51,400	64,000	76,600	89,200	101,800
141～160	17,700	34,400	51,100	67,800	84,500	101,200	117,900	134,600
161～180	17,700	34,400	51,100	67,800	84,500	101,200	117,900	134,600
181～200	17,700	34,400	51,100	67,800	84,500	101,200	117,900	134,600
201～220	21,900	42,800	63,700	84,600	105,500	126,400	147,300	168,200
221～240	21,900	42,800	63,700	84,600	105,500	126,400	147,300	168,200
241～260	21,900	42,800	63,700	84,600	105,500	126,400	147,300	168,200
261～280	26,100	51,200	76,300	101,400	126,500	151,600	176,700	201,800
281～300	26,100	51,200	76,300	101,400	126,500	151,600	176,700	201,800
SE 約1.5倍仕上り巾	～100	101～200	201～300	301～400	401～500	501～600	601～700	701～800
SO 約1.5倍仕上り巾	～100	101～200	201～324	325～424	425～550	551～650	651～774	775～874
AP　約1倍仕上り巾	～134	135～268	269～414	415～564	565～710	711～860		

●タッセル込

※SH、SE、SOは1巾での両開きはできません。
※SHの1巾片開き・2巾両開き、3ッ山の場合、最大仕上り巾は上記と異なります。(P41参照)
※SEは2ッ山、SOは1ッ山、APはヒダなし。

ロールカーテンⅡ・Q-11PC Q-11PD

仕上り巾 / 仕上り丈	30～80	81～120	121～140
10～ 80	36,800	43,300	49,600
81～100	43,200	50,500	57,000
101～120	46,000	54,200	61,000
121～140	48,700	57,700	64,600
141～160	54,400	64,300	71,300
161～180	57,100	67,700	75,200
181～200	59,800	71,300	79,300
201～220	65,400	77,700	86,200
221～240	68,400	81,400	90,300
241～260	——	85,000	94,200
261～280	——	91,500	101,200
281～300	——	95,400	105,500

※巾：丈＝1：3を限度とします。
※ロールカーテン本体価格に、梱包・輸送費として、別途3,000円かかります。

プレーンシェード ドラム式・R-61PD

仕上り巾 / 仕上り丈	30～50	51～90	91～142	143～190	191～240	241～290	291～340	341～400
60～100	24,000	26,800	32,500	43,800	49,500	55,100	66,500	72,700
101～120	28,900	31,700	38,500	53,700	60,400	67,100	82,400	89,700
121～140	28,900	31,700	38,500	53,700	60,400	67,100	82,400	89,700
141～160	28,900	31,700	38,500	53,700	60,400	67,100	82,400	89,700
161～180	33,900	36,700	44,500	63,600	71,300	79,000	98,300	106,600
181～200	33,900	36,700	44,500	63,600	71,300	79,000	98,300	106,600
201～220	33,900	36,700	44,500	63,600	71,300	79,000	98,300	106,600
221～240	38,800	41,600	50,500	73,500	82,300	91,000	114,200	123,500
241～260	38,800	41,600	50,500	73,500	82,300	91,000	114,200	123,500
261～280	38,800	41,600	50,500	73,500	82,300	91,000	114,200	123,500
281～300	43,800	46,600	56,500	83,400	93,200	103,000	130,000	140,400

※仕上り巾39cm以下の場合、仕上り丈は200cmまでになります。
※シェード本体価格に、梱包・輸送費として、別途3,000円かかります。

プレーンシェード コード式・R-61PC

仕上り巾 / 仕上り丈	18～50	51～90	91～142	143～190	191～240
60～100	19,100	21,500	26,700	37,500	42,700
101～120	24,000	26,400	32,700	47,400	53,600
121～140	24,000	26,400	32,700	47,400	53,600
141～160	24,000	26,400	32,700	47,400	53,600
161～180	29,000	31,400	38,700	57,300	64,500
181～200	29,000	31,400	38,700	57,300	64,500
201～220	29,000	31,400	38,700	57,300	64,500
221～240	33,900	36,300	44,700	67,200	75,500
241～260	33,900	36,300	44,700	67,200	75,500
261～280	33,900	36,300	44,700	67,200	75,500
281～300	38,900	41,300	50,700	77,100	86,400

※シェード本体価格に、梱包・輸送費として、別途3,000円かかります。

クッション

サイズ	パイピング	ステッチ	フリル	ボルスター
33×33	4,100	4,100	6,000	——
45×45	4,500	4,500	6,000	——
60×60	7,200	7,200	8,900	——
18R×40	——	——	——	9,900

シートクッション

サイズ	座布団カバー
55×59	4,000

表示価格には消費税は含まれていません。

FB030～033
テルナータ

■生地巾 150cm　■価格 6,600/m　4,400/㎡
■組成 ポリエステル100%　■柄リピート タテ ーcm×ヨコ ーcm

■ 形態安定加工(スタイリッシュウェーブ縫製)・KH KE KO

KH 約2倍仕上り巾 / 仕上り丈	～75 1巾	76～150 2巾	151～225 3巾	226～300 4巾	301～375 5巾	376～450 6巾	451～525 7巾	526～600 8巾
60～100	13,600	26,200	38,800	51,400	64,000	76,600	89,200	101,800
101～120	15,400	29,800	44,200	58,600	73,000	87,400	101,800	116,200
121～140	17,200	33,400	49,600	65,800	82,000	98,200	114,400	130,600
141～160	19,000	37,000	55,000	73,000	91,000	109,000	127,000	145,000
161～180	20,800	40,600	60,400	80,200	100,000	119,800	139,600	159,400
181～200	22,600	44,200	65,800	87,400	109,000	130,600	152,200	173,800
201～220	24,400	47,800	71,200	94,600	118,000	141,400	164,800	188,200
221～240	26,200	51,400	76,600	101,800	127,000	152,200	177,400	202,600
241～260	28,000	55,000	82,000	109,000	136,000	163,000	190,000	217,000
261～280	29,800	58,600	87,400	116,200	145,000	173,800	202,600	231,400
281～300	31,600	62,200	92,800	123,400	154,000	184,600	215,200	245,800
KE 約1.5倍仕上り巾	～100	101～200	201～300	301～400	401～500	501～600	601～700	701～800
KO 約1.5倍仕上り巾	～100	101～200	201～324	325～424	425～550	551～600		

●タッセル込

※1巾での両開きはできません。
※KHの1巾片開き・2巾両開き、3ッ山の場合、最大仕上り巾は上記と異なります。(P41参照)
※KEは2ッ山限定、KOは1ッ山限定。KH・KOは300cm、KEは400cmを超える仕上り巾は両開きのみになります。
※形態安定加工により風合いに変化が生じる場合があります。

■ ハイグレード縫製・SH SE　■ ニューシンプル縫製・SO　■ フラット縫製・AP

SH 約2倍仕上り巾 / 仕上り丈	～75 1巾	76～150 2巾	151～225 3巾	226～300 4巾	301～375 5巾	376～450 6巾	451～525 7巾	526～600 8巾
60～100	13,200	25,400	37,600	49,800	62,000	74,200	86,400	98,600
101～120	15,000	29,000	43,000	57,000	71,000	85,000	99,000	113,000
121～140	16,700	32,400	48,100	63,800	79,500	95,200	110,900	126,600
141～160	18,400	35,800	53,200	70,600	88,000	105,400	122,800	140,200
161～180	20,200	39,400	58,600	77,800	97,000	116,200	135,400	154,600
181～200	21,900	42,800	63,700	84,600	105,500	126,400	147,300	168,200
201～220	23,700	46,400	69,100	91,800	114,500	137,200	159,900	182,600
221～240	25,400	49,800	74,200	98,600	123,000	147,400	171,800	196,200
241～260	27,100	53,200	79,300	105,400	131,500	157,600	183,700	209,800
261～280	28,900	56,800	84,700	112,600	140,500	168,400	196,300	224,200
281～300	30,600	60,200	89,800	119,400	149,000	178,600	208,200	237,800
SE 約1.5倍仕上り巾	～100	101～200	201～300	301～400	401～500	501～600	601～700	701～800
SO 約1.5倍仕上り巾	～100	101～200	201～324	325～424	425～550	551～650	651～774	775～874
AP　約1倍仕上り巾	～134	135～268	269～414	415～564	565～710	711～860		

●タッセル込

※SH、SE、SOは1巾での両開きはできません。
※SHの1巾片開き・2巾両開き、3ッ山の場合、最大仕上り巾は上記と異なります。(P41参照)
※SEは2ッ山、SOは1ッ山、APはヒダなし。

ロールカーテンⅡ・Q-11PC Q-11PD

仕上り巾 / 仕上り丈	30～80	81～120	121～140
10～ 80	38,500	45,000	51,300
81～100	43,300	50,600	57,100
101～120	47,400	55,600	62,400
121～140	51,400	60,400	67,300
141～160	55,600	65,500	72,500
161～180	59,700	70,300	77,800
181～200	63,700	75,200	83,200
201～220	67,700	80,000	88,500
221～240	72,000	85,000	93,900
241～260	——	89,900	99,100
261～280	——	94,900	104,600
281～300	——	100,100	110,200

※巾：丈＝1：3を限度とします。
※ロールカーテン本体価格に、梱包・輸送費として、別途3,000円かかります。

プレーンシェード ドラム式・R-61PD

仕上り巾 / 仕上り丈	30～50	51～90	91～142	143～190	191～240	241～290	291～340	341～400
60～100	25,300	28,100	33,700	47,000	52,400	57,900	71,300	77,400
101～120	27,300	30,100	36,000	51,000	56,800	62,600	77,700	84,100
121～140	29,300	32,100	38,400	55,000	61,200	67,300	84,000	90,800
141～160	31,300	34,100	40,700	59,000	65,500	72,000	90,400	97,500
161～180	33,300	36,100	43,100	63,000	69,900	76,700	96,800	104,200
181～200	35,400	38,200	45,500	67,100	74,300	81,500	103,200	111,000
201～220	37,400	40,200	47,800	71,100	78,600	86,200	109,500	117,700
221～240	39,400	42,200	50,200	75,100	83,000	90,900	115,900	124,400
241～260	41,400	44,200	52,500	79,100	87,400	95,600	122,300	131,100
261～280	43,400	46,200	54,900	83,100	91,700	100,300	128,700	137,800
281～300	45,400	48,200	57,200	87,200	96,100	105,000	135,000	144,600

※仕上り巾39cm以下の場合、仕上り丈は200cmまでになります。
※シェード本体価格に、梱包・輸送費として、別途3,000円かかります。

プレーンシェード コード式・R-61PC

仕上り巾 / 仕上り丈	18～50	51～90	91～142	143～190	191～240
60～100	20,400	22,800	27,900	40,700	45,600
101～120	22,400	24,800	30,200	44,700	50,000
121～140	24,400	26,800	32,600	48,700	54,400
141～160	26,400	28,800	34,900	52,700	58,700
161～180	28,400	30,800	37,300	56,700	63,100
181～200	30,500	32,900	39,700	60,800	67,500
201～220	32,500	34,900	42,000	64,800	71,800
221～240	34,500	36,900	44,400	68,800	76,200
241～260	36,500	38,900	46,700	72,800	80,600
261～280	38,500	40,900	49,100	76,800	84,900
281～300	40,500	42,900	51,400	80,900	89,300

※シェード本体価格に、梱包・輸送費として、別途3,000円かかります。

クッション

サイズ	パイピング	ステッチ	フリル	ボルスター
33×33	4,900	4,900	7,100	——
45×45	5,300	5,300	7,100	——
60×60	9,000	9,000	10,900	——
18R×40	——	——	——	10,800

FB034～036
プーリア

■生地巾 143cm　■価格 7,200/m　5,030/㎡
■組成 ポリエステル100%　■柄リピート タテ 32.5cm×ヨコ 28.6cm

■ 形態安定加工(スタイリッシュウェーブ縫製)・KH KE KO

KH 約2倍仕上り巾 / 仕上り丈	～71 1巾	72～143 2巾	144～214 3巾	215～286 4巾	287～357 5巾	358～429 6巾	430～500 7巾	501～572 8巾
60～100	16,500	32,000	47,500	63,000	78,500	94,000	109,500	125,000
101～120	16,500	32,000	47,500	63,000	78,500	94,000	109,500	125,000
121～140	19,600	38,200	56,800	75,400	94,000	112,600	131,200	149,800
141～160	22,700	44,400	66,100	87,800	109,500	131,200	152,900	174,600
161～180	22,700	44,400	66,100	87,800	109,500	131,200	152,900	174,600
181～200	25,700	50,400	75,100	99,800	124,500	149,200	173,900	198,600
201～220	25,700	50,400	75,100	99,800	124,500	149,200	173,900	198,600
221～240	28,800	56,600	84,400	112,200	140,000	167,800	195,600	223,400
241～260	31,900	62,800	93,700	124,600	155,500	186,400	217,300	248,200
261～280	31,900	62,800	93,700	124,600	155,500	186,400	217,300	248,200
281～300	35,000	69,000	103,000	137,000	171,000	205,000	239,000	273,000
KE 約1.5倍仕上り巾	～92	93～184	185～286	287～380	381～476	477～572	573～666	667～762
KO 約1.5倍仕上り巾	～100	101～200	201～300	301～400	401～524	525～600		

●タッセル込

※1巾での両開きはできません。
※KHの1巾片開き・2巾両開き、3ッ山の場合、最大仕上り巾は上記と異なります。(P41参照)
※KEは2ッ山限定、KOは1ッ山限定。KH・KOは300cm、KEは400cmを超える仕上り巾は両開きのみになります。
※形態安定加工により風合いに変化が生じる場合があります。

■ ハイグレード縫製・SH SE ■ ニューシンプル縫製・SO ■ フラット縫製・AP

SH 約2倍仕上り巾 / 仕上り丈	～71 1巾	72～143 2巾	144～214 3巾	215～286 4巾	287～357 5巾	358～429 6巾	430～500 7巾	501～572 8巾
60～100	16,200	31,400	46,600	61,800	77,000	92,200	107,400	122,600
101～120	16,200	31,400	46,600	61,800	77,000	92,200	107,400	122,600
121～140	19,200	37,400	55,600	73,800	92,000	110,200	128,400	146,600
141～160	22,200	43,400	64,600	85,800	107,000	128,200	149,400	170,600
161～180	22,200	43,400	64,600	85,800	107,000	128,200	149,400	170,600
181～200	25,200	49,400	73,600	97,800	122,000	146,200	170,400	194,600
201～220	25,200	49,400	73,600	97,800	122,000	146,200	170,400	194,600
221～240	28,300	55,600	82,900	110,200	137,500	164,800	192,100	219,400
241～260	31,300	61,600	91,900	122,200	152,500	182,800	213,100	243,400
261～280	31,300	61,600	91,900	122,200	152,500	182,800	213,100	243,400
281～300	34,300	67,600	100,900	134,200	167,500	200,800	234,100	267,400
SE 約1.5倍仕上り巾	～92	93～184	185～286	287～380	381～476	477～572	573～666	667～762
SO 約1.5倍仕上り巾	～100	101～200	201～300	301～400	401～524	525～624	625～724	725～850
AP　約1倍仕上り巾	～127	128～254	255～393	394～536	537～675	676～818		

●タッセル込

※SH、SE、SOは1巾での両開きはできません。
※SHの1巾片開き・2巾両開き、3ッ山の場合、最大仕上り巾は上記と異なります。(P41参照)
※SEは2ッ山、SOは1ッ山、APはヒダなし。

プレーンシェード ドラム式・R-61PD

仕上り巾 / 仕上り丈	30～50	51～90	91～135	136～190	191～240	241～276	277～290	291～340	341～400
60～100	27,100	29,900	35,100	50,500	56,200	60,800	73,400	79,100	85,300
101～120	31,400	34,200	40,100	58,300	64,700	70,000	85,500	91,800	98,700
121～140	31,400	34,200	40,100	58,300	64,700	70,000	85,500	91,800	98,700
141～160	34,500	37,300	43,800	64,700	71,600	77,400	96,300	103,100	110,600
161～180	37,700	40,500	47,500	71,800	79,200	85,600	107,100	114,500	122,400
181～200	37,700	40,500	47,500	71,800	79,200	85,600	107,100	114,500	122,400
201～220	40,900	43,700	51,200	78,200	86,100	93,000	117,200	125,100	133,600
221～240	40,900	43,700	51,200	78,200	86,100	93,000	117,200	125,100	133,600
241～260	45,200	48,000	56,200	86,000	94,600	102,200	129,200	137,800	147,000
261～280	48,400	51,200	59,900	92,400	101,500	109,600	140,100	149,100	158,800
281～300	48,400	51,200	59,900	92,400	101,500	109,600	140,100	149,100	158,800

※仕上り巾39cm以下の場合、仕上り丈は200cmまでになります。
※シェード本体価格に、梱包・輸送費として、別途3,000円かかります。

プレーンシェード コード式・R-61PC

仕上り巾 / 仕上り丈	18～50	51～90	91～135	136～190	191～240
60～100	22,200	24,600	29,400	44,200	49,400
101～120	26,500	28,900	34,400	52,000	57,900
121～140	26,500	28,900	34,400	52,000	57,900
141～160	29,600	32,000	38,100	58,400	64,800
161～180	32,800	35,200	41,800	65,500	72,400
181～200	32,800	35,200	41,800	65,500	72,400
201～220	36,000	38,400	45,500	71,900	79,300
221～240	36,000	38,400	45,500	71,900	79,300
241～260	40,300	42,700	50,500	79,700	87,800
261～280	43,500	45,900	54,200	86,100	94,700
281～300	43,500	45,900	54,200	86,100	94,700

※シェード本体価格に、梱包・輸送費として、別途3,000円かかります。

クッション

サイズ	パイピング	ステッチ	ボルスター
33×33	5,100	5,100	——
45×45	5,600	5,600	——
60×60	9,500	9,500	——
18R×40	——	——	11,000

シートクッション

サイズ	座布団カバー
55×59	5,200

表示価格には消費税は含まれていません。

見本帳掲載 P.38

FB037～039
キーラス

■生地巾 150cm　■価格 6,600/m　4,400/㎡
■組成 ポリエステル100%　■柄リピート タテ 44cm×ヨコ 30cm

■ 形態安定加工(スタイリッシュウェーブ縫製)・KH KE KO

KH 約2倍仕上り巾 / 仕上り丈	～75 1巾	76～150 2巾	151～225 3巾	226～300 4巾	301～375 5巾	376～450 6巾	451～525 7巾	526～600 8巾
60～100	16,900	32,800	48,700	64,600	80,500	96,400	112,300	128,200
101～120	16,900	32,800	48,700	64,600	80,500	96,400	112,300	128,200
121～140	20,800	40,600	60,400	80,200	100,000	119,800	139,600	159,400
141～160	20,800	40,600	60,400	80,200	100,000	119,800	139,600	159,400
161～180	20,800	40,600	60,400	80,200	100,000	119,800	139,600	159,400
181～200	24,800	48,600	72,400	96,200	120,000	143,800	167,600	191,400
201～220	24,800	48,600	72,400	96,200	120,000	143,800	167,600	191,400
221～240	28,800	56,600	84,400	112,200	140,000	167,800	195,600	223,400
241～260	28,800	56,600	84,400	112,200	140,000	167,800	195,600	223,400
261～280	32,700	64,400	96,100	127,800	159,500	191,200	222,900	254,600
281～300	32,700	64,400	96,100	127,800	159,500	191,200	222,900	254,600
KE 約1.5倍仕上り巾	～100	101～200	201～300	301～400	401～500	501～600	601～700	701～800
KO 約1.5倍仕上り巾	～100	101～200	201～324	325～424	425～550	551～600		

●タッセル込

※1巾での両開きはできません。
※KHの1巾片開き・2巾両開き、3ッ山の場合、最大仕上り巾は上記と異なります。(P41参照)
※KEは2ッ山限定、KOは1ッ山限定。KH・KOは300cm、KEは400cmを超える仕上り巾は両開きのみになります。
※形態安定加工により風合いに変化が生じる場合があります。

■ ハイグレード縫製・SH SE ■ ニューシンプル縫製・SO ■ フラット縫製・AP

SH 約2倍仕上り巾 / 仕上り丈	～75 1巾	76～150 2巾	151～225 3巾	226～300 4巾	301～375 5巾	376～450 6巾	451～525 7巾	526～600 8巾
60～100	16,400	31,800	47,200	62,600	78,000	93,400	108,800	124,200
101～120	16,400	31,800	47,200	62,600	78,000	93,400	108,800	124,200
121～140	20,200	39,400	58,600	77,800	97,000	116,200	135,400	154,600
141～160	20,200	39,400	58,600	77,800	97,000	116,200	135,400	154,600
161～180	20,200	39,400	58,600	77,800	97,000	116,200	135,400	154,600
181～200	24,000	47,000	70,000	93,000	116,000	139,000	162,000	185,000
201～220	24,000	47,000	70,000	93,000	116,000	139,000	162,000	185,000
221～240	27,800	54,600	81,400	108,200	135,000	161,800	188,600	215,400
241～260	27,800	54,600	81,400	108,200	135,000	161,800	188,600	215,400
261～280	31,700	62,400	93,100	123,800	154,500	185,200	215,900	246,600
281～300	31,700	62,400	93,100	123,800	154,500	185,200	215,900	246,600
SE 約1.5倍仕上り巾	～100	101～200	201～300	301～400	401～500	501～600	601～700	701～800
SO 約1.5倍仕上り巾	～100	101～200	201～324	325～424	425～550	551～650	651～774	775～874
AP　約1倍仕上り巾	～134	135～268	269～414	415～564	565～710	711～860		

●タッセル込

※SH、SE、SOは1巾での両開きはできません。
※SHの1巾片開き・2巾両開き、3ッ山の場合、最大仕上り巾は上記と異なります。(P41参照)
※SEは2ッ山、SOは1ッ山、APはヒダなし。

プレーンシェード ドラム式・R-61PD

仕上り巾 / 仕上り丈	30～50	51～90	91～142	143～190	191～240	241～290	291～340	341～400
60～100	27,300	30,100	36,000	50,300	56,100	62,000	76,400	82,800
101～120	31,300	34,100	40,700	59,000	65,500	72,000	89,800	96,900
121～140	31,300	34,100	40,700	59,000	65,500	72,000	89,800	96,900
141～160	35,400	38,200	45,500	67,100	74,300	81,500	103,200	111,000
161～180	35,400	38,200	45,500	67,100	74,300	81,500	103,200	111,000
181～200	35,400	38,200	45,500	67,100	74,300	81,500	103,200	111,000
201～220	40,400	43,200	51,300	76,500	84,500	92,600	118,500	127,100
221～240	40,400	43,200	51,300	76,500	84,500	92,600	118,500	127,100
241～260	44,400	47,200	56,100	85,200	93,900	102,700	131,900	141,200
261～280	44,400	47,200	56,100	85,200	93,900	102,700	131,900	141,200
281～300	49,400	52,200	61,900	94,500	104,200	113,800	146,500	156,700

※仕上り巾39cm以下の場合、仕上り丈は200cmまでになります。
※シェード本体価格に、梱包・輸送費として、別途3,000円かかります。

プレーンシェード コード式・R-61PC

仕上り巾 / 仕上り丈	18～50	51～90	91～142	143～190	191～240
60～100	22,400	24,800	30,200	44,000	49,300
101～120	26,400	28,800	34,900	52,700	58,700
121～140	26,400	28,800	34,900	52,700	58,700
141～160	30,500	32,900	39,700	60,800	67,500
161～180	30,500	32,900	39,700	60,800	67,500
181～200	30,500	32,900	39,700	60,800	67,500
201～220	35,500	37,900	45,500	70,200	77,700
221～240	35,500	37,900	45,500	70,200	77,700
241～260	39,500	41,900	50,300	78,900	87,100
261～280	39,500	41,900	50,300	78,900	87,100
281～300	44,500	46,900	56,100	88,200	97,400

※シェード本体価格に、梱包・輸送費として、別途3,000円かかります。

クッション

サイズ	パイピング	ステッチ	ボルスター
33×33	4,900	4,900	——
45×45	5,300	5,300	——
60×60	9,000	9,000	——
18R×40	——	——	10,800

シートクッション

サイズ	座布団カバー
55×59	4,900

見本帳掲載 P.40

FB040～042
メストン

■生地巾 151cm　■価格 6,600/m　4,370/㎡
■組成 ポリエステル100%　■柄リピート タテ 35cm×ヨコ 15.1cm

■ 形態安定加工(スタイリッシュウェーブ縫製)・KH KE KO

KH 約2倍仕上り巾 / 仕上り丈	～75 1巾	76～151 2巾	152～226 3巾	227～302 4巾	303～377 5巾	378～453 6巾	454～528 7巾	529～600 8巾
60～100	13,800	26,600	39,400	52,200	65,000	77,800	90,600	103,400
101～120	17,000	33,000	49,000	65,000	81,000	97,000	113,000	129,000
121～140	20,200	39,400	58,600	77,800	97,000	116,200	135,400	154,600
141～160	20,200	39,400	58,600	77,800	97,000	116,200	135,400	154,600
161～180	23,300	45,600	67,900	90,200	112,500	134,800	157,100	179,400
181～200	23,300	45,600	67,900	90,200	112,500	134,800	157,100	179,400
201～220	26,500	52,000	77,500	103,000	128,500	154,000	179,500	205,000
221～240	26,500	52,000	77,500	103,000	128,500	154,000	179,500	205,000
241～260	29,700	58,400	87,100	115,800	144,500	173,200	201,900	230,600
261～280	32,900	64,800	96,700	128,600	160,500	192,400	224,300	256,200
281～300	32,900	64,800	96,700	128,600	160,500	192,400	224,300	256,200
KE 約1.5倍仕上り巾	～100	101～200	201～302	303～402	403～502	503～604	605～704	705～800
KO 約1.5倍仕上り巾	～100	101～200	201～324	325～424	425～550	551～600		

●タッセル込

※1巾での両開きはできません。
※KHの1巾片開き・2巾両開き、3ッ山の場合、最大仕上り巾は上記と異なります。(P41参照)
※KEは2ッ山限定、KOは1ッ山限定。KH・KOは300cm、KEは400cmを超える仕上り巾は両開きのみになります。
※形態安定加工により風合いに変化が生じる場合があります。

■ ハイグレード縫製・SH SE ■ ニューシンプル縫製・SO ■ フラット縫製・AP

SH 約2倍仕上り巾 / 仕上り丈	～75 1巾	76～151 2巾	152～226 3巾	227～302 4巾	303～377 5巾	378～453 6巾	454～528 7巾	529～604 8巾
60～100	13,400	25,800	38,200	50,600	63,000	75,400	87,800	100,200
101～120	16,400	31,800	47,200	62,600	78,000	93,400	108,800	124,200
121～140	19,500	38,000	56,500	75,000	93,500	112,000	130,500	149,000
141～160	19,500	38,000	56,500	75,000	93,500	112,000	130,500	149,000
161～180	22,600	44,200	65,800	87,400	109,000	130,600	152,200	173,800
181～200	22,600	44,200	65,800	87,400	109,000	130,600	152,200	173,800
201～220	25,700	50,400	75,100	99,800	124,500	149,200	173,900	198,600
221～240	25,700	50,400	75,100	99,800	124,500	149,200	173,900	198,600
241～260	28,800	56,600	84,400	112,200	140,000	167,800	195,600	223,400
261～280	31,800	62,600	93,400	124,200	155,000	185,800	216,600	247,400
281～300	31,800	62,600	93,400	124,200	155,000	185,800	216,600	247,400
SE 約1.5倍仕上り巾	～100	101～200	201～302	303～402	403～502	503～604	605～704	705～804
SO 約1.5倍仕上り巾	～100	101～200	201～324	325～424	425～550	551～650	651～774	775～900
AP　約1倍仕上り巾	～135	136～270	271～417	418～568	569～715	716～866		

●タッセル込

※SH、SE、SOは1巾での両開きはできません。
※SHの1巾片開き・2巾両開き、3ッ山の場合、最大仕上り巾は上記と異なります。(P41参照)
※SEは2ッ山、SOは1ッ山、APはヒダなし。

ロールカーテンⅡ・Q-11PC Q-11PD

仕上り巾 / 仕上り丈	30～80	81～120	121～141
10～ 80	39,800	46,300	52,600
81～100	43,300	50,600	57,100
101～120	48,700	56,900	63,700
121～140	53,400	62,400	69,300
141～160	56,300	66,200	73,200
161～180	61,600	72,200	79,700
181～200	64,300	75,800	83,800
201～220	69,000	81,300	89,800
221～240	72,000	85,000	93,900
241～260	——	91,300	100,500
261～280	——	96,800	106,500
281～300	——	100,700	110,800

※巾：丈＝1：3を限度とします。
※ロールカーテン本体価格に、梱包・輸送費として、別途3,000円かかります。

プレーンシェード ドラム式・R-61PD

仕上り巾 / 仕上り丈	30～50	51～90	91～143	144～190	191～240	241～290	291～340	341～400
60～100	27,300	30,100	36,100	51,000	56,800	62,600	77,700	84,100
101～120	27,300	30,100	36,100	51,000	56,800	62,600	77,700	84,100
121～140	31,300	34,100	40,800	58,400	64,900	71,400	89,800	96,900
141～160	34,400	37,200	44,400	65,100	72,100	79,100	100,000	107,600
161～180	34,400	37,200	44,400	65,100	72,100	79,100	100,000	107,600
181～200	38,400	41,200	49,100	72,400	80,200	87,900	112,100	120,400
201～220	38,400	41,200	49,100	72,400	80,200	87,900	112,100	120,400
221～240	41,400	44,200	52,600	79,100	87,400	95,600	122,300	131,100
241～260	41,400	44,200	52,600	79,100	87,400	95,600	122,300	131,100
261～280	45,400	48,200	57,300	86,500	95,400	104,300	134,400	143,900
281～300	48,400	51,200	60,900	93,200	102,600	112,100	144,600	154,600

※仕上り巾39cm以下の場合、仕上り丈は200cmまでになります。
※シェード本体価格に、梱包・輸送費として、別途3,000円かかります。

プレーンシェード コード式・R-61PC

仕上り巾 / 仕上り丈	18～50	51～90	91～143	144～190	191～240
60～100	22,400	24,800	30,200	44,700	50,000
101～120	22,400	24,800	30,200	44,700	50,000
121～140	26,400	28,800	34,900	52,100	58,100
141～160	29,500	31,900	38,500	58,800	65,300
161～180	29,500	31,900	38,500	58,800	65,300
181～200	33,500	35,900	43,200	66,100	73,400
201～220	33,500	35,900	43,200	66,100	73,400
221～240	36,500	38,900	46,700	72,800	80,600
241～260	36,500	38,900	46,700	72,800	80,600
261～280	40,500	42,900	51,400	80,200	88,600
281～300	43,500	45,900	55,000	86,900	95,800

※シェード本体価格に、梱包・輸送費として、別途3,000円かかります。

クッション

サイズ	パイピング	ステッチ	フリル	ボルスター
33×33	4,900	4,900	7,100	——
45×45	5,300	5,300	7,100	——
60×60	9,000	9,000	10,900	——
18R×40	——	——	——	10,800

シートクッション

サイズ	座布団カバー
55×59	4,900

表示価格には消費税は含まれていません。

FB043・044
ラグレア

■生地巾 150cm　■価格 5,400/m　3,600/㎡
■組成 ポリエステル100%　■柄リピート タテ 5.5cm×ヨコ 15cm

■ 形態安定加工(スタイリッシュウェーブ縫製)・KH KE KO

KH 約2倍仕上り巾 / 仕上り丈	～75 1巾	76～150 2巾	151～225 3巾	226～300 4巾	301～375 5巾	376～450 6巾	451～525 7巾	526～600 8巾
60～100	12,200	23,400	34,600	45,800	57,000	68,200	79,400	90,600
101～120	13,900	26,800	39,700	52,600	65,500	78,400	91,300	104,200
121～140	15,200	29,400	43,600	57,800	72,000	86,200	100,400	114,600
141～160	16,900	32,800	48,700	64,600	80,500	96,400	112,300	128,200
161～180	18,200	35,400	52,600	69,800	87,000	104,200	121,400	138,600
181～200	19,900	38,800	57,700	76,600	95,500	114,400	133,300	152,200
201～220	21,600	42,200	62,800	83,400	104,000	124,600	145,200	165,800
221～240	22,900	44,800	66,700	88,600	110,500	132,400	154,300	176,200
241～260	24,600	48,200	71,800	95,400	119,000	142,600	166,200	189,800
261～280	26,400	51,800	77,200	102,600	128,000	153,400	178,800	204,200
281～300	27,600	54,200	80,800	107,400	134,000	160,600	187,200	213,800
KE 約1.5倍仕上り巾	～100	101～200	201～300	301～400	401～500	501～600	601～700	701～800
KO 約1.5倍仕上り巾	～100	101～200	201～324	325～424	425～550	551～600		

●タッセル込

※1巾での両開きはできません。
※KHの1巾片開き・2巾両開き、3ッ山の場合、最大仕上り巾は上記と異なります。(P41参照)
※KEは2ッ山限定、KOは1ッ山限定。KH・KOは300cm、KEは400cmを超える仕上り巾は両開きのみになります。
※形態安定加工により風合いに変化が生じる場合があります。

■ ハイグレード縫製・SH SE ■ ニューシンプル縫製・SO ■ フラット縫製・AP

SH 約2倍仕上り巾 / 仕上り丈	～75 1巾	76～150 2巾	151～225 3巾	226～300 4巾	301～375 5巾	376～450 6巾	451～525 7巾	526～600 8巾
60～100	11,800	22,600	33,400	44,200	55,000	65,800	76,600	87,400
101～120	13,400	25,800	38,200	50,600	63,000	75,400	87,800	100,200
121～140	14,700	28,400	42,100	55,800	69,500	83,200	96,900	110,600
141～160	16,300	31,600	46,900	62,200	77,500	92,800	108,100	123,400
161～180	17,500	34,000	50,500	67,000	83,500	100,000	116,500	133,000
181～200	19,200	37,400	55,600	73,800	92,000	110,200	128,400	146,600
201～220	20,800	40,600	60,400	80,200	100,000	119,800	139,600	159,400
221～240	22,100	43,200	64,300	85,400	106,500	127,600	148,700	169,800
241～260	23,700	46,400	69,100	91,800	114,500	137,200	159,900	182,600
261～280	25,400	49,800	74,200	98,600	123,000	147,400	171,800	196,200
281～300	26,600	52,200	77,800	103,400	129,000	154,600	180,200	205,800
SE 約1.5倍仕上り巾	～100	101～200	201～300	301～400	401～500	501～600	601～700	701～800
SO 約1.5倍仕上り巾	～100	101～200	201～324	325～424	425～550	551～650	651～774	775～874
AP　約1倍仕上り巾	～134	135～268	269～414	415～564	565～710	711～860		

●タッセル込

※SH、SE、SOは1巾での両開きはできません。
※SHの1巾片開き・2巾両開き、3ッ山の場合、最大仕上り巾は上記と異なります。(P41参照)
※SEは2ッ山、SOは1ッ山、APはヒダなし。

プレーンシェード ドラム式・R-61PD

仕上り巾 / 仕上り丈	30～50	51～90	91～142	143～190	191～240	241～290	291～340	341～400
60～100	24,800	27,600	33,300	45,300	51,000	56,600	68,700	75,000
101～120	26,500	29,300	35,400	48,900	54,800	60,800	74,400	81,000
121～140	27,400	30,200	36,500	51,200	57,300	63,500	78,300	85,000
141～160	30,100	32,900	39,600	55,900	62,600	69,300	85,700	93,000
161～180	30,900	33,700	40,700	58,200	65,100	71,900	89,600	97,000
181～200	32,700	35,500	42,800	61,800	69,000	76,200	95,300	103,000
201～220	35,400	38,200	46,000	66,600	74,300	82,000	102,700	111,000
221～240	36,300	39,100	47,000	68,900	76,800	84,600	106,600	115,000
241～260	38,900	41,700	50,200	73,600	82,000	90,400	114,000	123,000
261～280	40,700	43,500	52,300	77,200	85,900	94,700	119,600	129,000
281～300	41,600	44,400	53,400	79,500	88,400	97,300	123,500	133,000

※仕上り巾39cm以下の場合、仕上り丈は200cmまでになります。
※シェード本体価格に、梱包・輸送費として、別途3,000円かかります。

プレーンシェード コード式・R-61PC

仕上り巾 / 仕上り丈	18～50	51～90	91～142	143～190	191～240
60～100	19,900	22,300	27,500	39,000	44,200
101～120	21,600	24,000	29,600	42,600	48,000
121～140	22,500	24,900	30,700	44,900	50,500
141～160	25,200	27,600	33,800	49,600	55,800
161～180	26,000	28,400	34,900	51,900	58,300
181～200	27,800	30,200	37,000	55,500	62,200
201～220	30,500	32,900	40,200	60,300	67,500
221～240	31,400	33,800	41,200	62,600	70,000
241～260	34,000	36,400	44,400	67,300	75,200
261～280	35,800	38,200	46,500	70,900	79,100
281～300	36,700	39,100	47,600	73,200	81,600

※シェード本体価格に、梱包・輸送費として、別途3,000円かかります。

クッション

サイズ	パイピング	ステッチ	フリル	ボルスター
33×33	4,400	4,400	6,300	——
45×45	4,800	4,800	6,300	——
60×60	7,800	7,800	9,500	——
18R×40	——	——	——	10,200

シートクッション

サイズ	座布団カバー
55×59	4,300

見本帳掲載 P.44

FB045～047
ブレイシュ

■生地巾 150cm　■価格 5,100/m　3,400/㎡
■組成 ポリエステル100%　■柄リピート タテ ーcm×ヨコ ーcm

■ 形態安定加工(スタイリッシュウェーブ縫製)・KH KE KO

KH 約2倍仕上り巾 / 仕上り丈	～75 1巾	76～150 2巾	151～225 3巾	226～300 4巾	301～375 5巾	376～450 6巾	451～525 7巾	526～600 8巾
60～100	11,500	22,000	32,500	43,000	53,500	64,000	74,500	85,000
101～120	13,000	25,000	37,000	49,000	61,000	73,000	85,000	97,000
121～140	14,500	28,000	41,500	55,000	68,500	82,000	95,500	109,000
141～160	16,000	31,000	46,000	61,000	76,000	91,000	106,000	121,000
161～180	17,500	34,000	50,500	67,000	83,500	100,000	116,500	133,000
181～200	19,000	37,000	55,000	73,000	91,000	109,000	127,000	145,000
201～220	20,500	40,000	59,500	79,000	98,500	118,000	137,500	157,000
221～240	22,000	43,000	64,000	85,000	106,000	127,000	148,000	169,000
241～260	23,500	46,000	68,500	91,000	113,500	136,000	158,500	181,000
261～280	25,000	49,000	73,000	97,000	121,000	145,000	169,000	193,000
281～300	26,500	52,000	77,500	103,000	128,500	154,000	179,500	205,000
KE 約1.5倍仕上り巾	～100	101～200	201～300	301～400	401～500	501～600	601～700	701～800
KO 約1.5倍仕上り巾	～100	101～200	201～324	325～424	425～550	551～600		

●タッセル込

※1巾での両開きはできません。
※KHの1巾片開き・2巾両開き、3ッ山の場合、最大仕上り巾は上記と異なります。(P41参照)
※KEは2ッ山限定、KOは1ッ山限定。KH・KOは300cm、KEは400cmを超える仕上り巾は両開きのみになります。
※形態安定加工により風合いに変化が生じる場合があります。

■ ハイグレード縫製・SH SE ■ ニューシンプル縫製・SO ■ フラット縫製・AP

SH 約2倍仕上り巾 / 仕上り丈	～75 1巾	76～150 2巾	151～225 3巾	226～300 4巾	301～375 5巾	376～450 6巾	451～525 7巾	526～600 8巾
60～100	11,100	21,200	31,300	41,400	51,500	61,600	71,700	81,800
101～120	12,600	24,200	35,800	47,400	59,000	70,600	82,200	93,800
121～140	14,000	27,000	40,000	53,000	66,000	79,000	92,000	105,000
141～160	15,400	29,800	44,200	58,600	73,000	87,400	101,800	116,200
161～180	16,900	32,800	48,700	64,600	80,500	96,400	112,300	128,200
181～200	18,300	35,600	52,900	70,200	87,500	104,800	122,100	139,400
201～220	19,800	38,600	57,400	76,200	95,000	113,800	132,600	151,400
221～240	21,200	41,400	61,600	81,800	102,000	122,200	142,400	162,600
241～260	22,600	44,200	65,800	87,400	109,000	130,600	152,200	173,800
261～280	24,100	47,200	70,300	93,400	116,500	139,600	162,700	185,800
281～300	25,500	50,000	74,500	99,000	123,500	148,000	172,500	197,000
SE 約1.5倍仕上り巾	～100	101～200	201～300	301～400	401～500	501～600	601～700	701～800
SO 約1.5倍仕上り巾	～100	101～200	201～324	325～424	425～550	551～650	651～774	775～874
AP　約1倍仕上り巾	～134	135～268	269～414	415～564	565～710	711～860		

●タッセル込

※SH、SE、SOは1巾での両開きはできません。
※SHの1巾片開き・2巾両開き、3ッ山の場合、最大仕上り巾は上記と異なります。(P41参照)
※SEは2ッ山、SOは1ッ山、APはヒダなし。

ロールカーテンⅡ・Q-11PC Q-11PD

仕上り巾 / 仕上り丈	30～80	81～120	121～140
10～ 80	36,700	43,200	49,500
81～100	41,200	48,500	55,000
101～120	45,000	53,200	60,000
121～140	48,700	57,700	64,600
141～160	52,600	62,500	69,500
161～180	56,400	67,000	74,500
181～200	60,100	71,600	79,600
201～220	63,800	76,100	84,600
221～240	67,800	80,800	89,700
241～260	——	85,400	94,600
261～280	——	90,100	99,800
281～300	——	95,000	105,100

※巾：丈＝1：3を限度とします。
※ロールカーテン本体価格に、梱包・輸送費として、別途3,000円かかります。

プレーンシェード ドラム式・R-61PD

仕上り巾 / 仕上り丈	30～50	51～90	91～142	143～190	191～240	241～290	291～340	341～400
60～100	23,500	26,300	31,900	43,400	48,800	54,300	65,900	72,000
101～120	25,200	28,000	33,900	46,800	52,600	58,400	71,400	77,800
121～140	26,900	29,700	36,000	50,200	56,400	62,500	76,800	83,600
141～160	28,600	31,400	38,000	53,600	60,100	66,600	82,300	89,400
161～180	30,300	33,100	40,100	57,000	63,900	70,700	87,800	95,200
181～200	32,100	34,900	42,200	60,500	67,700	74,900	93,300	101,100
201～220	33,800	36,600	44,200	63,900	71,400	79,000	98,700	106,900
221～240	35,500	38,300	46,300	67,300	75,200	83,100	104,200	112,700
241～260	37,200	40,000	48,300	70,700	79,000	87,200	109,700	118,500
261～280	38,900	41,700	50,400	74,100	82,700	91,300	115,200	124,300
281～300	40,600	43,400	52,400	77,600	86,500	95,400	120,600	130,200

※仕上り巾39cm以下の場合、仕上り丈は200cmまでになります。
※シェード本体価格に、梱包・輸送費として、別途3,000円かかります。

プレーンシェード コード式・R-61PC

仕上り巾 / 仕上り丈	18～50	51～90	91～142	143～190	191～240
60～100	18,600	21,000	26,100	37,100	42,000
101～120	20,300	22,700	28,100	40,500	45,800
121～140	22,000	24,400	30,200	43,900	49,600
141～160	23,700	26,100	32,200	47,300	53,300
161～180	25,400	27,800	34,300	50,700	57,100
181～200	27,200	29,600	36,400	54,200	60,900
201～220	28,900	31,300	38,400	57,600	64,600
221～240	30,600	33,000	40,500	61,000	68,400
241～260	32,300	34,700	42,500	64,400	72,200
261～280	34,000	36,400	44,600	67,800	75,900
281～300	35,700	38,100	46,600	71,300	79,700

※シェード本体価格に、梱包・輸送費として、別途3,000円かかります。

クッション

サイズ	パイピング	ステッチ	フリル	ボルスター
33×33	4,300	4,300	6,200	——
45×45	4,600	4,600	6,200	——
60×60	7,500	7,500	9,200	——
18R×40	——	——	——	10,000

シートクッション

サイズ	座布団カバー
55×59	4,200

表示価格には消費税は含まれていません。

FB048～053
エマージェ

■生地巾 150cm　■価格 6,600/m　4,400/㎡
■組成 ポリエステル100%　■柄リピート タテ ーcm×ヨコ ーcm

■ 形態安定加工(スタイリッシュウェーブ縫製)・KH KE KO

KH 約2倍仕上り巾 / 仕上り丈	～75 1巾	76～150 2巾	151～225 3巾	226～300 4巾	301～375 5巾	376～450 6巾	451～525 7巾	526～600 8巾
60～100	13,600	26,200	38,800	51,400	64,000	76,600	89,200	101,800
101～120	15,400	29,800	44,200	58,600	73,000	87,400	101,800	116,200
121～140	17,200	33,400	49,600	65,800	82,000	98,200	114,400	130,600
141～160	19,000	37,000	55,000	73,000	91,000	109,000	127,000	145,000
161～180	20,800	40,600	60,400	80,200	100,000	119,800	139,600	159,400
181～200	22,600	44,200	65,800	87,400	109,000	130,600	152,200	173,800
201～220	24,400	47,800	71,200	94,600	118,000	141,400	164,800	188,200
221～240	26,200	51,400	76,600	101,800	127,000	152,200	177,400	202,600
241～260	28,000	55,000	82,000	109,000	136,000	163,000	190,000	217,000
261～280	29,800	58,600	87,400	116,200	145,000	173,800	202,600	231,400
281～300	31,600	62,200	92,800	123,400	154,000	184,600	215,200	245,800
KE 約1.5倍仕上り巾	～100	101～200	201～300	301～400	401～500	501～600	601～700	701～800
KO 約1.5倍仕上り巾	～100	101～200	201～324	325～424	425～550	551～600		

●タッセル込

※1巾での両開きはできません。
※KHの1巾片開き・2巾両開き、3ッ山の場合、最大仕上り巾は上記と異なります。(P41参照)
※KEは2ッ山限定、KOは1ッ山限定。KH・KOは300cm、KEは400cmを超える仕上り巾は両開きのみになります。
※形態安定加工により風合いに変化が生じる場合があります。

■ ハイグレード縫製・SH SE ■ ニューシンプル縫製・SO ■ フラット縫製・AP

SH 約2倍仕上り巾 / 仕上り丈	～75 1巾	76～150 2巾	151～225 3巾	226～300 4巾	301～375 5巾	376～450 6巾	451～525 7巾	526～600 8巾
60～100	13,200	25,400	37,600	49,800	62,000	74,200	86,400	98,600
101～120	15,000	29,000	43,000	57,000	71,000	85,000	99,000	113,000
121～140	16,700	32,400	48,100	63,800	79,500	95,200	110,900	126,600
141～160	18,400	35,800	53,200	70,600	88,000	105,400	122,800	140,200
161～180	20,200	39,400	58,600	77,800	97,000	116,200	135,400	154,600
181～200	21,900	42,800	63,700	84,600	105,500	126,400	147,300	168,200
201～220	23,700	46,400	69,100	91,800	114,500	137,200	159,900	182,600
221～240	25,400	49,800	74,200	98,600	123,000	147,400	171,800	196,200
241～260	27,100	53,200	79,300	105,400	131,500	157,600	183,700	209,800
261～280	28,900	56,800	84,700	112,600	140,500	168,400	196,300	224,200
281～300	30,600	60,200	89,800	119,400	149,000	178,600	208,200	237,800
SE 約1.5倍仕上り巾	～100	101～200	201～300	301～400	401～500	501～600	601～700	701～800
SO 約1.5倍仕上り巾	～100	101～200	201～324	325～424	425～550	551～650	651～774	775～874
AP　約1倍仕上り巾	～134	135～268	269～414	415～564	565～710	711～860		

●タッセル込

※SH、SE、SOは1巾での両開きはできません。
※SHの1巾片開き・2巾両開き、3ッ山の場合、最大仕上り巾は上記と異なります。(P41参照)
※SEは2ッ山、SOは1ッ山、APはヒダなし。

ロールカーテンⅡ・Q-11PC Q-11PD

仕上り巾 / 仕上り丈	30～80	81～120	121～140
10～ 80	38,500	45,000	51,300
81～100	43,300	50,600	57,100
101～120	47,400	55,600	62,400
121～140	51,400	60,400	67,300
141～160	55,600	65,500	72,500
161～180	59,700	70,300	77,800
181～200	63,700	75,200	83,200
201～220	67,700	80,000	88,500
221～240	72,000	85,000	93,900
241～260	——	89,900	99,100
261～280	——	94,900	104,600
281～300	——	100,100	110,200

※巾：丈＝1：3を限度とします。
※ロールカーテン本体価格に、梱包・輸送費として、別途3,000円かかります。

プレーンシェード ドラム式・R-61PD

仕上り巾 / 仕上り丈	30～50	51～90	91～142	143～190	191～240	241～290	291～340	341～400
60～100	25,300	28,100	33,700	47,000	52,400	57,900	71,300	77,400
101～120	27,300	30,100	36,000	51,000	56,800	62,600	77,700	84,100
121～140	29,300	32,100	38,400	55,000	61,200	67,300	84,000	90,800
141～160	31,300	34,100	40,700	59,000	65,500	72,000	90,400	97,500
161～180	33,300	36,100	43,100	63,000	69,900	76,700	96,800	104,200
181～200	35,400	38,200	45,500	67,100	74,300	81,500	103,200	111,000
201～220	37,400	40,200	47,800	71,100	78,600	86,200	109,500	117,700
221～240	39,400	42,200	50,200	75,100	83,000	90,900	115,900	124,400
241～260	41,400	44,200	52,500	79,100	87,400	95,600	122,300	131,100
261～280	43,400	46,200	54,900	83,100	91,700	100,300	128,700	137,800
281～300	45,400	48,200	57,200	87,200	96,100	105,000	135,000	144,600

※仕上り巾39cm以下の場合、仕上り丈は200cmまでになります。
※シェード本体価格に、梱包・輸送費として、別途3,000円かかります。

プレーンシェード コード式・R-61PC

仕上り巾 / 仕上り丈	18～50	51～90	91～142	143～190	191～240
60～100	20,400	22,800	27,900	40,700	45,600
101～120	22,400	24,800	30,200	44,700	50,000
121～140	24,400	26,800	32,600	48,700	54,400
141～160	26,400	28,800	34,900	52,700	58,700
161～180	28,400	30,800	37,300	56,700	63,100
181～200	30,500	32,900	39,700	60,800	67,500
201～220	32,500	34,900	42,000	64,800	71,800
221～240	34,500	36,900	44,400	68,800	76,200
241～260	36,500	38,900	46,700	72,800	80,600
261～280	38,500	40,900	49,100	76,800	84,900
281～300	40,500	42,900	51,400	80,900	89,300

※シェード本体価格に、梱包・輸送費として、別途3,000円かかります。

クッション

サイズ	パイピング	ステッチ	フリル	ボルスター
33×33	4,900	4,900	7,100	——
45×45	5,300	5,300	7,100	——
60×60	9,000	9,000	10,900	——
18R×40	——	——	——	10,800

FB054～061
マーシカ

■生地巾 150cm　■価格 4,800/m　3,200/㎡
■組成 ポリエステル100%　■柄リピート タテ ーcm×ヨコ ーcm

■ 形態安定加工(スタイリッシュウェーブ縫製)・KH KE KO

KH 約2倍仕上り巾 / 仕上り丈	～75 1巾	76～150 2巾	151～225 3巾	226～300 4巾	301～375 5巾	376～450 6巾	451～525 7巾	526～600 8巾
60～100	11,100	21,200	31,300	41,400	51,500	61,600	71,700	81,800
101～120	12,600	24,200	35,800	47,400	59,000	70,600	82,200	93,800
121～140	14,000	27,000	40,000	53,000	66,000	79,000	92,000	105,000
141～160	15,400	29,800	44,200	58,600	73,000	87,400	101,800	116,200
161～180	16,900	32,800	48,700	64,600	80,500	96,400	112,300	128,200
181～200	18,300	35,600	52,900	70,200	87,500	104,800	122,100	139,400
201～220	19,800	38,600	57,400	76,200	95,000	113,800	132,600	151,400
221～240	21,200	41,400	61,600	81,800	102,000	122,200	142,400	162,600
241～260	22,600	44,200	65,800	87,400	109,000	130,600	152,200	173,800
261～280	24,100	47,200	70,300	93,400	116,500	139,600	162,700	185,800
281～300	25,500	50,000	74,500	99,000	123,500	148,000	172,500	197,000
KE 約1.5倍仕上り巾	～100	101～200	201～300	301～400	401～500	501～600	601～700	701～800
KO 約1.5倍仕上り巾	～100	101～200	201～324	325～424	425～550	551～600		

●タッセル込

※1巾での両開きはできません。
※KHの1巾片開き・2巾両開き、3ッ山の場合、最大仕上り巾は上記と異なります。(P41参照)
※KEは2ッ山限定、KOは1ッ山限定。KH・KOは300cm、KEは400cmを超える仕上り巾は両開きのみになります。
※形態安定加工により風合いに変化が生じる場合があります。

■ ハイグレード縫製・SH SE ■ ニューシンプル縫製・SO ■ フラット縫製・AP

SH 約2倍仕上り巾 / 仕上り丈	～75 1巾	76～150 2巾	151～225 3巾	226～300 4巾	301～375 5巾	376～450 6巾	451～525 7巾	526～600 8巾
60～100	10,700	20,400	30,100	39,800	49,500	59,200	68,900	78,600
101～120	12,100	23,200	34,300	45,400	56,500	67,600	78,700	89,800
121～140	13,500	26,000	38,500	51,000	63,500	76,000	88,500	101,000
141～160	14,800	28,600	42,400	56,200	70,000	83,800	97,600	111,400
161～180	16,200	31,400	46,600	61,800	77,000	92,200	107,400	122,600
181～200	17,600	34,200	50,800	67,400	84,000	100,600	117,200	133,800
201～220	19,000	37,000	55,000	73,000	91,000	109,000	127,000	145,000
221～240	20,400	39,800	59,200	78,600	98,000	117,400	136,800	156,200
241～260	21,700	42,400	63,100	83,800	104,500	125,200	145,900	166,600
261～280	23,100	45,200	67,300	89,400	111,500	133,600	155,700	177,800
281～300	24,500	48,000	71,500	95,000	118,500	142,000	165,500	189,000
SE 約1.5倍仕上り巾	～100	101～200	201～300	301～400	401～500	501～600	601～700	701～800
SO 約1.5倍仕上り巾	～100	101～200	201～324	325～424	425～550	551～650	651～774	775～874
AP 約1倍仕上り巾	～134	135～268	269～414	415～564	565～710	711～860		

●タッセル込

※SH、SE、SOは1巾での両開きはできません。
※SHの1巾片開き・2巾両開き、3ッ山の場合、最大仕上り巾は上記と異なります。(P41参照)
※SEは2ッ山、SOは1ッ山、APはヒダなし。

ロールカーテンⅡ・Q-11PC Q-11PD

仕上り巾 / 仕上り丈	30～80	81～120	121～140
10～ 80	36,300	42,800	49,100
81～100	40,800	48,100	54,600
101～120	44,500	52,700	59,500
121～140	48,200	57,200	64,100
141～160	52,000	61,900	68,900
161～180	55,700	66,300	73,800
181～200	59,400	70,900	78,900
201～220	63,000	75,300	83,800
221～240	67,000	80,000	88,900
241～260	——	84,500	93,700
261～280	——	89,100	98,800
281～300	——	94,000	104,100

※巾：丈＝1：3を限度とします。
※ロールカーテン本体価格に、梱包・輸送費として、別途3,000円かかります。

プレーンシェード ドラム式・R-61PD

仕上り巾 / 仕上り丈	30～50	51～90	91～142	143～190	191～240	241～290	291～340	341～400
60～100	23,100	25,900	31,500	42,600	48,100	53,600	64,800	70,900
101～120	24,800	27,600	33,500	45,900	51,800	57,600	70,100	76,500
121～140	26,400	29,200	35,500	49,200	55,400	61,600	75,400	82,200
141～160	28,100	30,900	37,500	52,500	59,100	65,600	80,700	87,800
161～180	29,700	32,500	39,500	55,800	62,700	69,500	86,000	93,400
181～200	31,400	34,200	41,500	59,100	66,300	73,500	91,300	99,100
201～220	33,000	35,800	43,500	62,400	70,000	77,500	96,600	104,700
221～240	34,700	37,500	45,500	65,700	73,600	81,500	101,900	110,400
241～260	36,300	39,100	47,500	69,000	77,300	85,500	107,200	116,000
261～280	38,000	40,800	49,500	72,300	80,900	89,500	112,500	121,600
281～300	39,600	42,400	51,500	75,600	84,600	93,500	117,800	127,300

※仕上り巾39cm以下の場合、仕上り丈は200cmまでになります。
※シェード本体価格に、梱包・輸送費として、別途3,000円かかります。

プレーンシェード コード式・R-61PC

仕上り巾 / 仕上り丈	18～50	51～90	91～142	143～190	191～240
60～100	18,200	20,600	25,700	36,300	41,300
101～120	19,900	22,300	27,700	39,600	45,000
121～140	21,500	23,900	29,700	42,900	48,600
141～160	23,200	25,600	31,700	46,200	52,300
161～180	24,800	27,200	33,700	49,500	55,900
181～200	26,500	28,900	35,700	52,800	59,500
201～220	28,100	30,500	37,700	56,100	63,200
221～240	29,800	32,200	39,700	59,400	66,800
241～260	31,400	33,800	41,700	62,700	70,500
261～280	33,100	35,500	43,700	66,000	74,100
281～300	34,700	37,100	45,700	69,300	77,800

※シェード本体価格に、梱包・輸送費として、別途3,000円かかります。

クッション

サイズ	パイピング	ステッチ	フリル	ボルスター
33×33	4,100	4,100	6,000	——
45×45	4,500	4,500	6,000	——
60×60	7,200	7,200	8,900	——
18R×40	——	——	——	9,900

シートクッション

サイズ	座布団カバー
55×59	4,000

表示価格には消費税は含まれていません。

FB062
ピオニール

■生地巾 288cm　■価格 14,000/m　4,860/㎡
■組成 ポリエステル100%（刺繍糸を含む）　■柄リピート 上下 全巾×左右 21.5cm

ヨコ使い　見本帳掲載 P.52

■ 形態安定加工(スタイリッシュウェーブ縫製)・KH　約2倍

仕上り丈＼仕上り巾	～50	51～100	101～150	151～200	201～250	251～300	301～350	351～400	401～450	451～500
60～272	32,200	48,300	64,400	88,500	104,600	120,700	144,800	160,900	177,000	201,100

※仕上り巾78～100cmは、両開きの場合、2ッ山となります。
※300cmを超える仕上り巾は両開きのみになります。
※形態安定加工により風合いに変化が生じる場合があります。

●タッセルなし

■ 形態安定加工(スタイリッシュウェーブ縫製)・KE KO　約1.5倍

仕上り丈＼KE仕上り巾	～50	51～100	101～150	151～200	201～250	251～300	301～350	351～400	401～450	451～500
60～272	24,200	40,300	56,300	64,400	80,500	96,500	112,600	120,700	136,700	152,800
KO 仕上り巾	～50	51～100	101～150	151～200	201～250	251～300	301～350	351～400	401～450	451～500

※KEは2ッ山限定、KOは1ッ山限定。
※KOは300cm、KEは400cmを超える仕上り巾は両開きのみになります。
※形態安定加工により風合いに変化が生じる場合があります。

●タッセルなし

■ハイグレード縫製・SH　約2倍

仕上り丈＼仕上り巾	～50	51～100	101～150	151～200	201～250	251～300	301～350	351～400	401～450	451～500
60～272	31,200	46,700	62,300	85,700	101,200	116,800	140,100	155,700	171,300	194,600

※仕上り巾78～100cmは、両開きの場合、2ッ山となります。

●タッセルなし

■ハイグレード縫製・SE ■ニューシンプル縫製・SO　約1.5倍

仕上り丈＼SE仕上り巾	～50	51～100	101～150	151～200	201～250	251～300	301～350	351～400	401～450	451～500
60～272	23,400	39,000	54,500	62,300	77,900	93,400	109,000	116,800	132,400	147,900
SO 仕上り巾	～50	51～100	101～150	151～200	201～250	251～300	301～350	351～400	401～450	451～500

※SEは2ッ山、SOは1ッ山。

●タッセルなし

■フラット縫製・AP　約1倍

仕上り丈＼仕上り巾	～50	51～100	101～150	151～200	201～250	251～300	301～350	351～400	401～450	451～500
60～273	15,600	31,200	39,000	46,700	54,500	62,300	70,100	85,700	93,400	101,200

※ヒダなし。

●タッセルなし

■ギャザー縫製・SG　約2倍

仕上り丈＼仕上り巾	～50	51～100	101～150	151～200	201～250	251～300	301～350	351～400	401～450	451～500
60～274	32,200	48,300	64,400	88,500	104,600	120,700	144,800	160,900	177,000	201,100

※ワンプリーツギャザー、またはスモックギャザーが選択できます。

●タッセルなし

プレーンシェード ドラム式・R-74PD

仕上り丈＼仕上り巾	30～50	51～90	91～140	141～190	191～240	241～290	291～340	341～400
60～280	33,100	41,500	56,900	72,300	87,700	103,100	118,500	135,900

※仕上り巾39cm以下の場合、仕上り丈は200cmまでになります。
※シェード本体価格に、梱包・輸送費として、別途3,000円かかります。

プレーンシェード コード式・R-74PC

仕上り丈＼仕上り巾	18～50	51～90	91～140	141～190	191～240
60～280	28,200	36,200	51,100	66,000	80,900

※シェード本体価格に、梱包・輸送費として、別途3,000円かかります。

FB063
アベリル

■生地巾 288cm　■価格 14,000/m　4,860/㎡
■組成 ポリエステル100%（刺繍糸を含む）　■柄リピート 上下 全巾×左右 16cm

ヨコ使い 見本帳掲載 P.53

■ 形態安定加工（スタイリッシュウェーブ縫製）・KH　約2倍

仕上り巾 / 仕上り丈	～50	51～100	101～150	151～200	201～250	251～300	301～350	351～400	401～450	451～500
60～272	30,000	47,900	65,900	83,800	101,800	119,700	137,700	161,600	179,600	197,500

※仕上り巾78～100cmは、両開きの場合、2ッ山となります。
※300cmを超える仕上り巾は両開きのみになります。
※形態安定加工により風合いに変化が生じる場合があります。

●タッセルなし

■ 形態安定加工（スタイリッシュウェーブ縫製）・KE KO　約1.5倍

KE仕上り巾 / 仕上り丈	～50	51～100	101～150	151～200	201～250	251～300	301～350	351～400	401～450	451～500
60～272	24,000	36,000	53,900	65,900	77,800	95,800	107,800	119,700	137,700	149,600
KO 仕上り巾	～50	51～100	101～150	151～200	201～250	251～300	301～350	351～400	401～450	451～500

※KEは2ッ山限定、KOは1ッ山限定。
※KOは300cm、KEは400cmを超える仕上り巾は両開きのみになります。
※形態安定加工により風合いに変化が生じる場合があります。

●タッセルなし

■ハイグレード縫製・SH　約2倍

仕上り巾 / 仕上り丈	～50	51～100	101～150	151～200	201～250	251～300	301～350	351～400	401～450	451～500
60～272	29,000	46,400	63,800	81,100	98,500	115,900	133,300	156,400	173,800	191,200

※仕上り巾78～100cmは、両開きの場合、2ッ山となります。

●タッセルなし

■ハイグレード縫製・SE ■ニューシンプル縫製・SO　約1.5倍

SE仕上り巾 / 仕上り丈	～50	51～100	101～150	151～200	201～250	251～300	301～350	351～400	401～450	451～500
60～272	23,200	34,800	52,200	63,800	75,300	92,700	104,300	115,900	133,300	144,800
SO 仕上り巾	～50	51～100	101～150	151～200	201～250	251～300	301～350	351～400	401～450	451～500

※SEは2ッ山、SOは1ッ山。

●タッセルなし

■フラット縫製・AP　約1倍

仕上り巾 / 仕上り丈	～50	51～100	101～150	151～200	201～250	251～300	301～350	351～400	401～450	451～500
60～273	17,400	29,000	34,800	46,400	52,200	63,800	75,300	81,100	92,700	98,500

※ヒダなし。

●タッセルなし

■ギャザー縫製・SG　約2倍

仕上り巾 / 仕上り丈	～50	51～100	101～150	151～200	201～250	251～300	301～350	351～400	401～450	451～500
60～274	30,000	47,900	65,900	83,800	101,800	119,700	137,700	161,600	179,600	197,500

※ワンプリーツギャザー、またはスモックギャザーが選択できます。

●タッセルなし

プレーンシェード ドラム式・R-74PD

仕上り巾 / 仕上り丈	30～50	51～90	91～140	141～190	191～240	241～290	291～340	341～400
60～280	33,100	41,500	56,900	72,300	87,700	103,100	118,500	135,900

※仕上り巾39cm以下の場合、仕上り丈は200cmまでになります。
※シェード本体価格に、梱包・輸送費として、別途3,000円かかります。

プレーンシェード コード式・R-74PC

仕上り巾 / 仕上り丈	18～50	51～90	91～140	141～190	191～240
60～280	28,200	36,200	51,100	66,000	80,900

※シェード本体価格に、梱包・輸送費として、別途3,000円かかります。

表示価格には消費税は含まれていません。

FB064
セチア

■生地巾 288cm　■価格 14,000/m　4,860/㎡
■組成 ポリエステル100%（刺繍糸を含む）　■柄リピート 上下 全巾×左右 8cm

ヨコ使い 見本帳掲載 P.54

■ 形態安定加工（スタイリッシュウェーブ縫製）・KH　約2倍

仕上り巾 / 仕上り丈	～50	51～100	101～150	151～200	201～250	251～300	301～350	351～400	401～450	451～500
60～272	27,000	44,900	62,900	83,800	101,800	119,700	137,700	158,600	176,600	194,500

※仕上り巾78～100cmは、両開きの場合、2ッ山となります。
※300cmを超える仕上り巾は両開きのみになります。
※形態安定加工により風合いに変化が生じる場合があります。

●タッセルなし

■ 形態安定加工（スタイリッシュウェーブ縫製）・KE KO　約1.5倍

KE仕上り巾 / 仕上り丈	～50	51～100	101～150	151～200	201～250	251～300	301～350	351～400	401～450	451～500
60～272	21,000	36,000	50,900	62,900	77,800	92,800	104,800	119,700	134,700	149,600
KO 仕上り巾	～50	51～100	101～150	151～200	201～250	251～300	301～350	351～400	401～450	451～500

※KEは2ッ山限定、KOは1ッ山限定。
※KOは300cm、KEは400cmを超える仕上り巾は両開きのみになります。
※形態安定加工により風合いに変化が生じる場合があります。

●タッセルなし

■ハイグレード縫製・SH　約2倍

仕上り巾 / 仕上り丈	～50	51～100	101～150	151～200	201～250	251～300	301～350	351～400	401～450	451～500
60～272	26,100	43,500	60,900	81,100	98,500	115,900	133,300	153,500	170,900	188,300

※仕上り巾78～100cmは、両開きの場合、2ッ山となります。

●タッセルなし

■ハイグレード縫製・SE ■ニューシンプル縫製・SO　約1.5倍

SE仕上り巾 / 仕上り丈	～50	51～100	101～150	151～200	201～250	251～300	301～350	351～400	401～450	451～500
60～272	20,300	34,800	49,300	60,900	75,300	89,800	101,400	115,900	130,400	144,800
SO 仕上り巾	～50	51～100	101～150	151～200	201～250	251～300	301～350	351～400	401～450	451～500

※SEは2ッ山、SOは1ッ山。

●タッセルなし

■フラット縫製・AP　約1倍

仕上り巾 / 仕上り丈	～50	51～100	101～150	151～200	201～250	251～300	301～350	351～400	401～450	451～500
60～273	17,400	26,100	34,800	43,500	52,200	60,900	72,400	81,100	89,800	98,500

※ヒダなし。

●タッセルなし

■ギャザー縫製・SG　約2倍

仕上り巾 / 仕上り丈	～50	51～100	101～150	151～200	201～250	251～300	301～350	351～400	401～450	451～500
60～274	27,000	44,900	62,900	83,800	101,800	119,700	137,700	158,600	176,600	194,500

※ワンプリーツギャザー、またはスモックギャザーが選択できます。

●タッセルなし

プレーンシェード ドラム式・R-74PD

仕上り巾 / 仕上り丈	30～50	51～90	91～140	141～190	191～240	241～290	291～340	341～400
60～280	33,100	41,500	56,900	72,300	87,700	103,100	118,500	135,900

※仕上り巾39cm以下の場合、仕上り丈は200cmまでになります。
※シェード本体価格に、梱包・輸送費として、別途3,000円かかります。

プレーンシェード コード式・R-74PC

仕上り巾 / 仕上り丈	18～50	51～90	91～140	141～190	191～240
60～280	28,200	36,200	51,100	66,000	80,900

※シェード本体価格に、梱包・輸送費として、別途3,000円かかります。

見本帳掲載 P.55

FB065
ロリアンナ

■生地巾 150cm　■価格 2,700/m　1,800/㎡
■組成 ポリエステル100%　■柄リピート タテ 28.9cm×ヨコ 30cm

■ 形態安定加工(スタイリッシュウェーブ縫製)・KH KE KO

KH 約2倍仕上り巾 / 仕上り丈	~75 1巾	76~150 2巾	151~225 3巾	226~300 4巾	301~375 5巾	376~450 6巾	451~525 7巾	526~600 8巾
60～100	7,000	14,000	21,000	28,000	35,000	42,000	49,000	56,000
101～120	8,400	16,800	25,200	33,600	42,000	50,400	58,800	67,200
121～140	9,800	19,600	29,400	39,200	49,000	58,800	68,600	78,400
141～160	9,800	19,600	29,400	39,200	49,000	58,800	68,600	78,400
161～180	11,100	22,200	33,300	44,400	55,500	66,600	77,700	88,800
181～200	12,500	25,000	37,500	50,000	62,500	75,000	87,500	100,000
201～220	12,500	25,000	37,500	50,000	62,500	75,000	87,500	100,000
221～240	13,900	27,800	41,700	55,600	69,500	83,400	97,300	111,200
241～260	15,300	30,600	45,900	61,200	76,500	91,800	107,100	122,400
261～280	16,700	33,400	50,100	66,800	83,500	100,200	116,900	133,600
281～300	16,700	33,400	50,100	66,800	83,500	100,200	116,900	133,600
KE 約1.5倍仕上り巾	~100	101~200	201~300	301~400	401~500	501~600	601~700	701~800
KO 約1.5倍仕上り巾	~100	101~200	201~324	325~424	425~550	551~600		

●タッセルなし

※1巾での両開きはできません。
※KHの1巾片開き・2巾両開き、3ッ山の場合、最大仕上り巾は上記と異なります。(P41参照)
※KEは2ッ山限定、KOは1ッ山限定。KH・KOは300cm、KEは400cmを超える仕上り巾は両開きのみになります。
※形態安定加工により風合いに変化が生じる場合があります。

■ ハイグレード縫製・SH SE ■ ニューシンプル縫製・SO ■ フラット縫製・AP

SH 約2倍仕上り巾 / 仕上り丈	~75 1巾	76~150 2巾	151~225 3巾	226~300 4巾	301~375 5巾	376~450 6巾	451~525 7巾	526~600 8巾
60～100	6,600	13,200	19,800	26,400	33,000	39,600	46,200	52,800
101～120	7,900	15,800	23,700	31,600	39,500	47,400	55,300	63,200
121～140	9,200	18,400	27,600	36,800	46,000	55,200	64,400	73,600
141～160	9,200	18,400	27,600	36,800	46,000	55,200	64,400	73,600
161～180	10,500	21,000	31,500	42,000	52,500	63,000	73,500	84,000
181～200	11,800	23,600	35,400	47,200	59,000	70,800	82,600	94,400
201～220	11,800	23,600	35,400	47,200	59,000	70,800	82,600	94,400
221～240	13,100	26,200	39,300	52,400	65,500	78,600	91,700	104,800
241～260	14,400	28,800	43,200	57,600	72,000	86,400	100,800	115,200
261～280	15,700	31,400	47,100	62,800	78,500	94,200	109,900	125,600
281～300	15,700	31,400	47,100	62,800	78,500	94,200	109,900	125,600
SE 約1.5倍仕上り巾	~100	101~200	201~300	301~400	401~500	501~600	601~700	701~800
SO 約1.5倍仕上り巾	~100	101~200	201~324	325~424	425~550	551~650	651~774	775~874
AP　約1倍仕上り巾	~134	135~268	269~414	415~564	565~710	711~860		

●タッセルなし

※SH、SE、SOは1巾での両開きはできません。
※SHの1巾片開き・2巾両開き、3ッ山の場合、最大仕上り巾は上記と異なります。(P41参照)
※SEは2ッ山、SOは1ッ山、APはヒダなし。

■ ギャザー縫製・SG

約2倍

仕上り巾 / 仕上り丈	76~150 2巾	151~225 3巾	226~300 4巾	301~375 5巾	376~450 6巾	451~525 7巾	526~600 8巾
60～100	14,800	22,200	29,600	37,000	44,400	51,800	59,200
101～120	17,800	26,700	35,600	44,500	53,400	62,300	71,200
121～140	20,800	31,200	41,600	52,000	62,400	72,800	83,200
141～160	20,800	31,200	41,600	52,000	62,400	72,800	83,200
161～180	23,600	35,400	47,200	59,000	70,800	82,600	94,400
181～200	26,600	39,900	53,200	66,500	79,800	93,100	106,400
201～220	26,600	39,900	53,200	66,500	79,800	93,100	106,400
221～240	29,600	44,400	59,200	74,000	88,800	103,600	118,400
241～260	32,600	48,900	65,200	81,500	97,800	114,100	130,400
261～280	35,400	53,100	70,800	88,500	106,200	123,900	141,600
281～300	35,400	53,100	70,800	88,500	106,200	123,900	141,600

※ワンプリーツギャザー、またはスモックギャザーが選択できます。

●タッセルなし

プレーンシェード ドラム式・R-61PD

仕上り巾 / 仕上り丈	30~50	51~90	91~142	143~190	191~240	241~290	291~340	341~400
60～100	22,500	25,300	31,400	41,000	47,000	53,000	63,000	69,600
101～120	22,500	25,300	31,400	41,000	47,000	53,000	63,000	69,600
121～140	24,300	27,100	33,700	44,700	51,200	57,700	69,100	76,200
141～160	26,200	29,000	36,100	48,400	55,400	62,500	74,900	82,500
161～180	26,200	29,000	36,100	48,400	55,400	62,500	74,900	82,500
181～200	28,000	30,800	38,400	52,100	59,600	67,200	80,900	89,100
201～220	29,900	32,700	40,800	55,800	63,800	71,900	87,000	95,600
221～240	29,900	32,700	40,800	55,800	63,800	71,900	87,000	95,600
241～260	31,100	33,900	42,400	58,500	66,900	75,300	91,600	100,600
261～280	32,900	35,700	44,700	62,200	71,100	80,000	97,600	107,100
281～300	34,800	37,600	47,100	65,900	75,300	84,800	103,700	113,700

※仕上り巾39cm以下の場合、仕上り丈は200cmまでになります。
※シェード本体価格に、梱包・輸送費として、別途3,000円かかります。

プレーンシェード コード式・R-61PC

仕上り巾 / 仕上り丈	18~50	51~90	91~142	143~190	191~240
60～100	17,600	20,000	25,600	34,700	40,200
101～120	17,600	20,000	25,600	34,700	40,200
121～140	19,400	21,800	27,900	38,400	44,400
141～160	21,300	23,700	30,300	42,100	48,600
161～180	21,300	23,700	30,300	42,100	48,600
181～200	23,100	25,500	32,600	45,800	52,800
201～220	25,000	27,400	35,000	49,500	57,000
221～240	25,000	27,400	35,000	49,500	57,000
241～260	26,200	28,600	36,600	52,200	60,100
261～280	28,000	30,400	38,900	55,900	64,300
281～300	29,900	32,300	41,300	59,600	68,500

※シェード本体価格に、梱包・輸送費として、別途3,000円かかります。

表示価格には消費税は含まれていません。

見本帳掲載 P.56

FB066
サリタル

■生地巾 150cm　■価格 3,300/m　2,200/㎡
■組成 ポリエステル100%　■柄リピート タテ ーcm×ヨコ ーcm

■ 形態安定加工(スタイリッシュウェーブ縫製)・KH KE KO

KH 約2倍仕上り巾 / 仕上り丈	～75 1巾	76～150 2巾	151～225 3巾	226～300 4巾	301～375 5巾	376～450 6巾	451～525 7巾	526～600 8巾
60～100	8,000	16,000	24,000	32,000	40,000	48,000	56,000	64,000
101～120	9,200	18,400	27,600	36,800	46,000	55,200	64,400	73,600
121～140	10,300	20,600	30,900	41,200	51,500	61,800	72,100	82,400
141～160	11,400	22,800	34,200	45,600	57,000	68,400	79,800	91,200
161～180	12,600	25,200	37,800	50,400	63,000	75,600	88,200	100,800
181～200	13,700	27,400	41,100	54,800	68,500	82,200	95,900	109,600
201～220	14,900	29,800	44,700	59,600	74,500	89,400	104,300	119,200
221～240	16,000	32,000	48,000	64,000	80,000	96,000	112,000	128,000
241～260	17,100	34,200	51,300	68,400	85,500	102,600	119,700	136,800
261～280	18,300	36,600	54,900	73,200	91,500	109,800	128,100	146,400
281～300	19,400	38,800	58,200	77,600	97,000	116,400	135,800	155,200
KE 約1.5倍仕上り巾	～100	101～200	201～300	301～400	401～500	501～600	601～700	701～800
KO 約1.5倍仕上り巾	～100	101～200	201～324	325～424	425～550	551～600		

※1巾での両開きはできません。　●タッセルなし
※KHの1巾片開き・2巾両開き、3ッ山の場合、最大仕上り巾は上記と異なります。(P41参照)
※KEは2ッ山限定、KOは1ッ山限定。KH・KOは300cm、KEは400cmを超える仕上り巾は両開きのみになります。
※形態安定加工により風合いに変化が生じる場合があります。

■ ハイグレード縫製・SH SE ■ ニューシンプル縫製・SO ■ フラット縫製・AP

SH 約2倍仕上り巾 / 仕上り丈	～75 1巾	76～150 2巾	151～225 3巾	226～300 4巾	301～375 5巾	376～450 6巾	451～525 7巾	526～600 8巾
60～100	7,600	15,200	22,800	30,400	38,000	45,600	53,200	60,800
101～120	8,700	17,400	26,100	34,800	43,500	52,200	60,900	69,600
121～140	9,800	19,600	29,400	39,200	49,000	58,800	68,600	78,400
141～160	10,800	21,600	32,400	43,200	54,000	64,800	75,600	86,400
161～180	11,900	23,800	35,700	47,600	59,500	71,400	83,300	95,200
181～200	13,000	26,000	39,000	52,000	65,000	78,000	91,000	104,000
201～220	14,100	28,200	42,300	56,400	70,500	84,600	98,700	112,800
221～240	15,200	30,400	45,600	60,800	76,000	91,200	106,400	121,600
241～260	16,200	32,400	48,600	64,800	81,000	97,200	113,400	129,600
261～280	17,300	34,600	51,900	69,200	86,500	103,800	121,100	138,400
281～300	18,400	36,800	55,200	73,600	92,000	110,400	128,800	147,200
SE 約1.5倍仕上り巾	～100	101～200	201～300	301～400	401～500	501～600	601～700	701～800
SO 約1.5倍仕上り巾	～100	101～200	201～324	325～424	425～550	551～650	651～774	775～874
AP　約1倍仕上り巾	～134	135～268	269～414	415～564	565～710	711～860		

※SH、SE、SOは1巾での両開きはできません。　●タッセルなし
※SHの1巾片開き・2巾両開き、3ッ山の場合、最大仕上り巾は上記と異なります。(P41参照)
※SEは2ッ山、SOは1ッ山、APはヒダなし。

プレーンシェード ドラム式・R-61PD

仕上り巾 / 仕上り丈	30～50	51～90	91～142	143～190	191～240	241～290	291～340	341～400
60～100	21,300	24,100	29,700	39,000	44,500	50,000	59,400	65,500
101～120	22,700	25,500	31,400	41,700	47,600	53,400	63,800	70,200
121～140	24,000	26,800	33,100	44,400	50,600	56,800	68,200	75,000
141～160	25,400	28,200	34,800	47,100	53,700	60,200	72,600	79,700
161～180	26,700	29,500	36,500	49,800	56,700	63,500	77,000	84,400
181～200	28,100	30,900	38,200	52,500	59,700	66,900	81,400	89,200
201～220	29,400	32,200	39,900	55,200	62,800	70,300	85,800	93,900
221～240	30,800	33,600	41,600	57,900	65,800	73,700	90,200	98,700
241～260	32,100	34,900	43,300	60,600	68,900	77,100	94,600	103,400
261～280	33,500	36,300	45,000	63,300	71,900	80,500	99,000	108,100
281～300	34,800	37,600	46,700	66,000	75,000	83,900	103,400	112,900

※仕上り巾39cm以下の場合、仕上り丈は200cmまでになります。
※シェード本体価格に、梱包・輸送費として、別途3,000円かかります。

プレーンシェード コード式・R-61PC

仕上り巾 / 仕上り丈	18～50	51～90	91～142	143～190	191～240
60～100	16,400	18,800	23,900	32,700	37,700
101～120	17,800	20,200	25,600	35,400	40,800
121～140	19,100	21,500	27,300	38,100	43,800
141～160	20,500	22,900	29,000	40,800	46,900
161～180	21,800	24,200	30,700	43,500	49,900
181～200	23,200	25,600	32,400	46,200	52,900
201～220	24,500	26,900	34,100	48,900	56,000
221～240	25,900	28,300	35,800	51,600	59,000
241～260	27,200	29,600	37,500	54,300	62,100
261～280	28,600	31,000	39,200	57,000	65,100
281～300	29,900	32,300	40,900	59,700	68,200

※シェード本体価格に、梱包・輸送費として、別途3,000円かかります。

見本帳掲載 P.57

FB067
ジェラル

■生地巾 150cm　■価格 2,400/m　1,600/㎡
■組成 ポリエステル100%　■柄リピート タテ 18.7cm×ヨコ 16.7cm

■ 形態安定加工(スタイリッシュウェーブ縫製)・KH KE KO

KH 約2倍仕上り巾 / 仕上り丈	~75 1巾	76~150 2巾	151~225 3巾	226~300 4巾	301~375 5巾	376~450 6巾	451~525 7巾	526~600 8巾
60~100	6,800	13,600	20,400	27,200	34,000	40,800	47,600	54,400
101~120	7,600	15,200	22,800	30,400	38,000	45,600	53,200	60,800
121~140	8,500	17,000	25,500	34,000	42,500	51,000	59,500	68,000
141~160	9,300	18,600	27,900	37,200	46,500	55,800	65,100	74,400
161~180	10,100	20,200	30,300	40,400	50,500	60,600	70,700	80,800
181~200	11,000	22,000	33,000	44,000	55,000	66,000	77,000	88,000
201~220	11,800	23,600	35,400	47,200	59,000	70,800	82,600	94,400
221~240	12,700	25,400	38,100	50,800	63,500	76,200	88,900	101,600
241~260	14,400	28,800	43,200	57,600	72,000	86,400	100,800	115,200
261~280	15,200	30,400	45,600	60,800	76,000	91,200	106,400	121,600
281~300	16,000	32,000	48,000	64,000	80,000	96,000	112,000	128,000
KE 約1.5倍仕上り巾	~100	101~200	201~300	301~400	401~500	501~600	601~700	701~800
KO 約1.5倍仕上り巾	~100	101~200	201~324	325~424	425~550	551~600		

●タッセルなし

※1巾での両開きはできません。
※KHの1巾片開き・2巾両開き、3ッ山の場合、最大仕上り巾は上記と異なります。(P41参照)
※KEは2ッ山限定、KOは1ッ山限定。KH・KOは300cm、KEは400cmを超える仕上り巾は両開きのみになります。
※形態安定加工により風合いに変化が生じる場合があります。

■ ハイグレード縫製・SH SE ■ ニューシンプル縫製・SO ■ フラット縫製・AP

SH 約2倍仕上り巾 / 仕上り丈	~75 1巾	76~150 2巾	151~225 3巾	226~300 4巾	301~375 5巾	376~450 6巾	451~525 7巾	526~600 8巾
60~100	6,300	12,600	18,900	25,200	31,500	37,800	44,100	50,400
101~120	7,100	14,200	21,300	28,400	35,500	42,600	49,700	56,800
121~140	7,900	15,800	23,700	31,600	39,500	47,400	55,300	63,200
141~160	8,700	17,400	26,100	34,800	43,500	52,200	60,900	69,600
161~180	9,500	19,000	28,500	38,000	47,500	57,000	66,500	76,000
181~200	10,300	20,600	30,900	41,200	51,500	61,800	72,100	82,400
201~220	11,000	22,000	33,000	44,000	55,000	66,000	77,000	88,000
221~240	11,800	23,600	35,400	47,200	59,000	70,800	82,600	94,400
241~260	13,400	26,800	40,200	53,600	67,000	80,400	93,800	107,200
261~280	14,200	28,400	42,600	56,800	71,000	85,200	99,400	113,600
281~300	15,000	30,000	45,000	60,000	75,000	90,000	105,000	120,000
SE 約1.5倍仕上り巾	~100	101~200	201~300	301~400	401~500	501~600	601~700	701~800
SO 約1.5倍仕上り巾	~100	101~200	201~324	325~424	425~550	551~650	651~774	775~874
AP　約1倍仕上り巾	~134	135~268	269~414	415~564	565~710	711~860		

●タッセルなし

※SH、SE、SOは1巾での両開きはできません。
※SHの1巾片開き・2巾両開き、3ッ山の場合、最大仕上り巾は上記と異なります。(P41参照)
※SEは2ッ山、SOは1ッ山、APはヒダなし。

プレーンシェード ドラム式・R-61PD

仕上り巾 / 仕上り丈	30~50	51~90	91~142	143~190	191~240	241~290	291~340	341~400
60~100	21,400	24,200	30,200	39,000	44,800	50,600	59,600	66,000
101~120	22,000	24,800	30,900	40,400	46,400	52,400	62,000	68,500
121~140	23,200	26,000	32,400	42,700	49,100	55,400	65,800	72,700
141~160	24,400	27,200	33,900	45,100	51,800	58,400	69,700	76,900
161~180	25,500	28,300	35,500	47,400	54,400	61,500	73,300	80,900
181~200	26,700	29,500	37,000	49,500	56,900	64,300	77,100	85,100
201~220	27,900	30,700	38,500	51,900	59,600	67,300	80,800	89,100
221~240	29,000	31,800	40,000	54,200	62,300	70,300	84,600	93,300
241~260	30,200	33,000	41,500	56,500	64,900	73,300	88,500	97,500
261~280	30,800	33,600	42,300	57,900	66,500	75,100	90,900	100,000
281~300	33,100	35,900	45,300	62,600	71,900	81,200	98,300	108,200

※仕上り巾39cm以下の場合、仕上り丈は200cmまでになります。
※シェード本体価格に、梱包・輸送費として、別途3,000円かかります。

プレーンシェード コード式・R-61PC

仕上り巾 / 仕上り丈	18~50	51~90	91~142	143~190	191~240
60~100	16,500	18,900	24,400	32,700	38,000
101~120	17,100	19,500	25,100	34,100	39,600
121~140	18,300	20,700	26,600	36,400	42,300
141~160	19,500	21,900	28,100	38,800	45,000
161~180	20,600	23,000	29,700	41,100	47,600
181~200	21,800	24,200	31,200	43,200	50,100
201~220	23,000	25,400	32,700	45,600	52,800
221~240	24,100	26,500	34,200	47,900	55,500
241~260	25,300	27,700	35,700	50,200	58,100
261~280	25,900	28,300	36,500	51,600	59,700
281~300	28,200	30,600	39,500	56,300	65,100

※シェード本体価格に、梱包・輸送費として、別途3,000円かかります。

表示価格には消費税は含まれていません。

見本帳掲載 P.58

FB068
エルキッド

■生地巾 150cm　■価格 2,700/m　1,800/㎡
■組成 ポリエステル100%　■柄リピート タテ 20.9cm×ヨコ 16.7cm

■ 形態安定加工(スタイリッシュウェーブ縫製)・KH KE KO

KH 約2倍仕上り巾 / 仕上り丈	～75 1巾	76～150 2巾	151～225 3巾	226～300 4巾	301～375 5巾	376～450 6巾	451～525 7巾	526～600 8巾
60～100	7,100	14,200	21,300	28,400	35,500	42,600	49,700	56,800
101～120	8,100	16,200	24,300	32,400	40,500	48,600	56,700	64,800
121～140	9,100	18,200	27,300	36,400	45,500	54,600	63,700	72,800
141～160	10,100	20,200	30,300	40,400	50,500	60,600	70,700	80,800
161～180	11,100	22,200	33,300	44,400	55,500	66,600	77,700	88,800
181～200	12,100	24,200	36,300	48,400	60,500	72,600	84,700	96,800
201～220	13,100	26,200	39,300	52,400	65,500	78,600	91,700	104,800
221～240	14,100	28,200	42,300	56,400	70,500	84,600	98,700	112,800
241～260	15,100	30,200	45,300	60,400	75,500	90,600	105,700	120,800
261～280	16,100	32,200	48,300	64,400	80,500	96,600	112,700	128,800
281～300	17,100	34,200	51,300	68,400	85,500	102,600	119,700	136,800
KE 約1.5倍仕上り巾	～100	101～200	201～300	301～400	401～500	501～600	601～700	701～800
KO 約1.5倍仕上り巾	～100	101～200	201～324	325～424	425～550	551～600		

※1巾での両開きはできません。　●タッセルなし
※KHの1巾片開き・2巾両開き、3ッ山の場合、最大仕上り巾は上記と異なります。(P41参照)
※KEは2ッ山限定、KOは1ッ山限定。KH・KOは300cm、KEは400cmを超える仕上り巾は両開きのみになります。
※形態安定加工により風合いに変化が生じる場合があります。

■ ハイグレード縫製・SH SE ■ ニューシンプル縫製・SO ■ フラット縫製・AP

SH 約2倍仕上り巾 / 仕上り丈	～75 1巾	76～150 2巾	151～225 3巾	226～300 4巾	301～375 5巾	376～450 6巾	451～525 7巾	526～600 8巾
60～100	6,600	13,200	19,800	26,400	33,000	39,600	46,200	52,800
101～120	7,600	15,200	22,800	30,400	38,000	45,600	53,200	60,800
121～140	8,500	17,000	25,500	34,000	42,500	51,000	59,500	68,000
141～160	9,500	19,000	28,500	38,000	47,500	57,000	66,500	76,000
161～180	10,400	20,800	31,200	41,600	52,000	62,400	72,800	83,200
181～200	11,300	22,600	33,900	45,200	56,500	67,800	79,100	90,400
201～220	12,300	24,600	36,900	49,200	61,500	73,800	86,100	98,400
221～240	13,200	26,400	39,600	52,800	66,000	79,200	92,400	105,600
241～260	14,200	28,400	42,600	56,800	71,000	85,200	99,400	113,600
261～280	15,100	30,200	45,300	60,400	75,500	90,600	105,700	120,800
281～300	16,000	32,000	48,000	64,000	80,000	96,000	112,000	128,000
SE 約1.5倍仕上り巾	～100	101～200	201～300	301～400	401～500	501～600	601～700	701～800
SO 約1.5倍仕上り巾	～100	101～200	201～324	325～424	425～550	551～650	651～774	775～874
AP　約1倍仕上り巾	～134	135～268	269～414	415～564	565～710	711～860		

※SH、SE、SOは1巾での両開きはできません。　●タッセルなし
※SHの1巾片開き・2巾両開き、3ッ山の場合、最大仕上り巾は上記と異なります。(P41参照)
※SEは2ッ山、SOは1ッ山、APはヒダなし。

プレーンシェード ドラム式・R-61PD

仕上り巾 / 仕上り丈	30～50	51～90	91～142	143～190	191～240	241～290	291～340	341～400
60～100	21,200	24,000	29,800	38,800	44,500	50,100	59,000	65,200
101～120	22,500	25,300	31,400	41,300	47,300	53,300	63,000	69,600
121～140	23,700	26,500	32,900	43,800	50,100	56,400	67,300	74,300
141～160	24,900	27,700	34,500	46,200	52,900	59,600	71,400	78,700
161～180	26,200	29,000	36,100	48,700	55,700	62,700	75,400	83,000
181～200	27,400	30,200	37,700	51,100	58,500	65,900	79,500	87,400
201～220	29,200	32,000	40,000	54,600	62,400	70,300	85,000	93,400
221～240	30,500	33,300	41,600	57,000	65,200	73,500	89,000	97,800
241～260	31,700	34,500	43,200	59,500	68,100	76,600	93,000	102,200
261～280	32,900	35,700	44,700	61,900	70,900	79,800	97,300	106,900
281～300	34,200	37,000	46,300	64,400	73,700	82,900	101,400	111,200

※仕上り巾39cm以下の場合、仕上り丈は200cmまでになります。
※シェード本体価格に、梱包・輸送費として、別途3,000円かかります。

プレーンシェード コード式・R-61PC

仕上り巾 / 仕上り丈	18～50	51～90	91～142	143～190	191～240
60～100	16,300	18,700	24,000	32,500	37,700
101～120	17,600	20,000	25,600	35,000	40,500
121～140	18,800	21,200	27,100	37,500	43,300
141～160	20,000	22,400	28,700	39,900	46,100
161～180	21,300	23,700	30,300	42,400	48,900
181～200	22,500	24,900	31,900	44,800	51,700
201～220	24,300	26,700	34,200	48,300	55,600
221～240	25,600	28,000	35,800	50,700	58,400
241～260	26,800	29,200	37,400	53,200	61,300
261～280	28,000	30,400	38,900	55,600	64,100
281～300	29,300	31,700	40,500	58,100	66,900

※シェード本体価格に、梱包・輸送費として、別途3,000円かかります。

見本帳掲載 P.58

FB069
マリリナ

■生地巾 150cm　■価格 2,700/m　1,800/㎡
■組成 ポリエステル100%　■柄リピート タテ ーcm×ヨコ ーcm

■ 形態安定加工(スタイリッシュウェーブ縫製)・KH KE KO

KH 約2倍仕上り巾 / 仕上り丈	~75 1巾	76~150 2巾	151~225 3巾	226~300 4巾	301~375 5巾	376~450 6巾	451~525 7巾	526~600 8巾
60~100	6,800	13,600	20,400	27,200	34,000	40,800	47,600	54,400
101~120	7,700	15,400	23,100	30,800	38,500	46,200	53,900	61,600
121~140	8,700	17,400	26,100	34,800	43,500	52,200	60,900	69,600
141~160	9,600	19,200	28,800	38,400	48,000	57,600	67,200	76,800
161~180	10,600	21,200	31,800	42,400	53,000	63,600	74,200	84,800
181~200	11,600	23,200	34,800	46,400	58,000	69,600	81,200	92,800
201~220	12,500	25,000	37,500	50,000	62,500	75,000	87,500	100,000
221~240	13,500	27,000	40,500	54,000	67,500	81,000	94,500	108,000
241~260	14,400	28,800	43,200	57,600	72,000	86,400	100,800	115,200
261~280	15,400	30,800	46,200	61,600	77,000	92,400	107,800	123,200
281~300	16,400	32,800	49,200	65,600	82,000	98,400	114,800	131,200
KE 約1.5倍仕上り巾	~100	101~200	201~300	301~400	401~500	501~600	601~700	701~800
KO 約1.5倍仕上り巾	~100	101~200	201~324	325~424	425~550	551~600		

●タッセルなし

※1巾での両開きはできません。
※KHの1巾片開き・2巾両開き、3ッ山の場合、最大仕上り巾は上記と異なります。(P41参照)
※KEは2ッ山限定、KOは1ッ山限定。KH・KOは300cm、KEは400cmを超える仕上り巾は両開きのみになります。
※形態安定加工により風合いに変化が生じる場合があります。

■ ハイグレード縫製・SH SE ■ ニューシンプル縫製・SO ■ フラット縫製・AP

SH 約2倍仕上り巾 / 仕上り丈	~75 1巾	76~150 2巾	151~225 3巾	226~300 4巾	301~375 5巾	376~450 6巾	451~525 7巾	526~600 8巾
60~100	6,300	12,600	18,900	25,200	31,500	37,800	44,100	50,400
101~120	7,200	14,400	21,600	28,800	36,000	43,200	50,400	57,600
121~140	8,100	16,200	24,300	32,400	40,500	48,600	56,700	64,800
141~160	9,000	18,000	27,000	36,000	45,000	54,000	63,000	72,000
161~180	9,900	19,800	29,700	39,600	49,500	59,400	69,300	79,200
181~200	10,800	21,600	32,400	43,200	54,000	64,800	75,600	86,400
201~220	11,700	23,400	35,100	46,800	58,500	70,200	81,900	93,600
221~240	12,600	25,200	37,800	50,400	63,000	75,600	88,200	100,800
241~260	13,500	27,000	40,500	54,000	67,500	81,000	94,500	108,000
261~280	14,400	28,800	43,200	57,600	72,000	86,400	100,800	115,200
281~300	15,300	30,600	45,900	61,200	76,500	91,800	107,100	122,400
SE 約1.5倍仕上り巾	~100	101~200	201~300	301~400	401~500	501~600	601~700	701~800
SO 約1.5倍仕上り巾	~100	101~200	201~324	325~424	425~550	551~650	651~774	775~874
AP 約1倍仕上り巾	~134	135~268	269~414	415~564	565~710	711~860		

●タッセルなし

※SH、SE、SOは1巾での両開きはできません。
※SHの1巾片開き・2巾両開き、3ッ山の場合、最大仕上り巾は上記と異なります。(P41参照)
※SEは2ッ山、SOは1ッ山、APはヒダなし。

■ ギャザー縫製・SG

約2倍

仕上り巾 / 仕上り丈	76~150 2巾	151~225 3巾	226~300 4巾	301~375 5巾	376~450 6巾	451~525 7巾	526~600 8巾
60~100	14,200	21,300	28,400	35,500	42,600	49,700	56,800
101~120	16,200	24,300	32,400	40,500	48,600	56,700	64,800
121~140	18,200	27,300	36,400	45,500	54,600	63,700	72,800
141~160	20,200	30,300	40,400	50,500	60,600	70,700	80,800
161~180	22,400	33,600	44,800	56,000	67,200	78,400	89,600
181~200	24,400	36,600	48,800	61,000	73,200	85,400	97,600
201~220	26,400	39,600	52,800	66,000	79,200	92,400	105,600
221~240	28,400	42,600	56,800	71,000	85,200	99,400	113,600
241~260	30,400	45,600	60,800	76,000	91,200	106,400	121,600
261~280	32,600	48,900	65,200	81,500	97,800	114,100	130,400
281~300	34,600	51,900	69,200	86,500	103,800	121,100	138,400

※ワンプリーツギャザー、またはスモックギャザーが選択できます。

●タッセルなし

プレーンシェード ドラム式・R-61PD

仕上り巾 / 仕上り丈	30~50	51~90	91~142	143~190	191~240	241~290	291~340	341~400
60~100	20,600	23,400	29,000	37,600	43,100	48,500	57,300	63,300
101~120	21,900	24,700	30,600	40,100	45,900	51,700	61,300	67,700
121~140	23,100	25,900	32,100	42,500	48,700	54,800	65,300	72,100
141~160	24,300	27,100	33,700	45,000	51,500	58,000	69,400	76,500
161~180	25,500	28,300	35,300	47,400	54,300	61,100	73,400	80,800
181~200	26,800	29,600	36,900	49,900	57,100	64,300	77,400	85,200
201~220	28,000	30,800	38,400	52,400	59,900	67,400	81,500	89,600
221~240	29,200	32,000	40,000	54,800	62,700	70,600	85,500	94,000
241~260	30,500	33,300	41,600	57,300	65,500	73,700	89,500	98,400
261~280	31,700	34,500	43,200	59,700	68,300	76,900	93,600	102,700
281~300	32,900	35,700	44,700	62,200	71,100	80,000	97,600	107,100

※仕上り巾39cm以下の場合、仕上り丈は200cmまでになります。
※シェード本体価格に、梱包・輸送費として、別途3,000円かかります。

プレーンシェード コード式・R-61PC

仕上り巾 / 仕上り丈	18~50	51~90	91~142	143~190	191~240
60~100	15,700	18,100	23,200	31,300	36,300
101~120	17,000	19,400	24,800	33,800	39,100
121~140	18,200	20,600	26,300	36,200	41,900
141~160	19,400	21,800	27,900	38,700	44,700
161~180	20,600	23,000	29,500	41,100	47,500
181~200	21,900	24,300	31,100	43,600	50,300
201~220	23,100	25,500	32,600	46,100	53,100
221~240	24,300	26,700	34,200	48,500	55,900
241~260	25,600	28,000	35,800	51,000	58,700
261~280	26,800	29,200	37,400	53,400	61,500
281~300	28,000	30,400	38,900	55,900	64,300

※シェード本体価格に、梱包・輸送費として、別途3,000円かかります。

表示価格には消費税は含まれていません。

見本帳掲載 P.59

FB070
キットン

■生地巾 150cm　■価格 2,400/m　1,600/㎡
■組成 ポリエステル100%　■柄リピート タテ 25cm×ヨコ 18.8cm

■ 形態安定加工(スタイリッシュウェーブ縫製)・KH KE KO

KH 約2倍仕上り巾 / 仕上り丈	～75 1巾	76～150 2巾	151～225 3巾	226～300 4巾	301～375 5巾	376～450 6巾	451～525 7巾	526～600 8巾
60～100	6,800	13,600	20,400	27,200	34,000	40,800	47,600	54,400
101～120	7,900	15,800	23,700	31,600	39,500	47,400	55,300	63,200
121～140	9,000	18,000	27,000	36,000	45,000	54,000	63,000	72,000
141～160	9,000	18,000	27,000	36,000	45,000	54,000	63,000	72,000
161～180	10,200	20,400	30,600	40,800	51,000	61,200	71,400	81,600
181～200	11,300	22,600	33,900	45,200	56,500	67,800	79,100	90,400
201～220	12,400	24,800	37,200	49,600	62,000	74,400	86,800	99,200
221～240	13,500	27,000	40,500	54,000	67,500	81,000	94,500	108,000
241～260	13,500	27,000	40,500	54,000	67,500	81,000	94,500	108,000
261～280	14,700	29,400	44,100	58,800	73,500	88,200	102,900	117,600
281～300	15,800	31,600	47,400	63,200	79,000	94,800	110,600	126,400
KE 約1.5倍仕上り巾	～100	101～200	201～300	301～400	401～500	501～600	601～700	701～800
KO 約1.5倍仕上り巾	～100	101～200	201～324	325～424	425～550	551～600		

●タッセルなし

※1巾での両開きはできません。
※KHの1巾片開き・2巾両開き、3ッ山の場合、最大仕上り巾は上記と異なります。(P41参照)
※KEは2ッ山限定、KOは1ッ山限定。KH・KOは300cm、KEは400cmを超える仕上り巾は両開きのみになります。
※形態安定加工により風合いに変化が生じる場合があります。

■ ハイグレード縫製・SH SE ■ ニューシンプル縫製・SO ■ フラット縫製・AP

SH 約2倍仕上り巾 / 仕上り丈	～75 1巾	76～150 2巾	151～225 3巾	226～300 4巾	301～375 5巾	376～450 6巾	451～525 7巾	526～600 8巾
60～100	6,300	12,600	18,900	25,200	31,500	37,800	44,100	50,400
101～120	7,400	14,800	22,200	29,600	37,000	44,400	51,800	59,200
121～140	8,400	16,800	25,200	33,600	42,000	50,400	58,800	67,200
141～160	8,400	16,800	25,200	33,600	42,000	50,400	58,800	67,200
161～180	9,500	19,000	28,500	38,000	47,500	57,000	66,500	76,000
181～200	10,500	21,000	31,500	42,000	52,500	63,000	73,500	84,000
201～220	11,600	23,200	34,800	46,400	58,000	69,600	81,200	92,800
221～240	12,600	25,200	37,800	50,400	63,000	75,600	88,200	100,800
241～260	12,600	25,200	37,800	50,400	63,000	75,600	88,200	100,800
261～280	13,700	27,400	41,100	54,800	68,500	82,200	95,900	109,600
281～300	14,700	29,400	44,100	58,800	73,500	88,200	102,900	117,600
SE 約1.5倍仕上り巾	～100	101～200	201～300	301～400	401～500	501～600	601～700	701～800
SO 約1.5倍仕上り巾	～100	101～200	201～324	325～424	425～550	551～650	651～774	775～874
AP　約1倍仕上り巾	～134	135～268	269～414	415～564	565～710	711～860		

●タッセルなし

※SH、SE、SOは1巾での両開きはできません。
※SHの1巾片開き・2巾両開き、3ッ山の場合、最大仕上り巾は上記と異なります。(P41参照)
※SEは2ッ山、SOは1ッ山、APはヒダなし。

■ ギャザー縫製・SG

約2倍

仕上り巾 / 仕上り丈	76～150 2巾	151～225 3巾	226～300 4巾	301～375 5巾	376～450 6巾	451～525 7巾	526～600 8巾
60～100	14,400	21,600	28,800	36,000	43,200	50,400	57,600
101～120	16,800	25,200	33,600	42,000	50,400	58,800	67,200
121～140	19,200	28,800	38,400	48,000	57,600	67,200	76,800
141～160	19,200	28,800	38,400	48,000	57,600	67,200	76,800
161～180	21,600	32,400	43,200	54,000	64,800	75,600	86,400
181～200	24,000	36,000	48,000	60,000	72,000	84,000	96,000
201～220	26,400	39,600	52,800	66,000	79,200	92,400	105,600
221～240	28,800	43,200	57,600	72,000	86,400	100,800	115,200
241～260	28,800	43,200	57,600	72,000	86,400	100,800	115,200
261～280	31,200	46,800	62,400	78,000	93,600	109,200	124,800
281～300	33,600	50,400	67,200	84,000	100,800	117,600	134,400

※ワンプリーツギャザー、またはスモックギャザーが選択できます。

●タッセルなし

プレーンシェード ドラム式・R-61PD

仕上り巾 / 仕上り丈	30～50	51～90	91～142	143～190	191～240	241～290	291～340	341～400
60～100	20,900	23,700	29,400	37,800	43,500	49,100	57,900	64,100
101～120	22,000	24,800	30,900	40,400	46,400	52,400	62,000	68,500
121～140	23,800	26,600	33,200	43,700	50,200	56,700	67,500	74,600
141～160	24,900	27,700	34,700	46,200	53,100	59,900	71,600	79,000
161～180	24,900	27,700	34,700	46,200	53,100	59,900	71,600	79,000
181～200	26,700	29,500	37,000	49,500	56,900	64,300	77,100	85,100
201～220	27,900	30,700	38,500	52,100	59,800	67,500	81,200	89,500
221～240	29,600	32,400	40,800	55,400	63,600	71,800	86,800	95,600
241～260	30,800	33,600	42,300	57,900	66,500	75,100	90,900	100,000
261～280	30,800	33,600	42,300	57,900	66,500	75,100	90,900	100,000
281～300	32,600	35,400	44,500	61,200	70,300	79,400	96,400	106,100

※仕上り巾39cm以下の場合、仕上り丈は200cmまでになります。
※シェード本体価格に、梱包・輸送費として、別途3,000円かかります。

プレーンシェード コード式・R-61PC

仕上り巾 / 仕上り丈	18～50	51～90	91～142	143～190	191～240
60～100	16,000	18,400	23,600	31,500	36,700
101～120	17,100	19,500	25,100	34,100	39,600
121～140	18,900	21,300	27,400	37,400	43,400
141～160	20,000	22,400	28,900	39,900	46,300
161～180	20,000	22,400	28,900	39,900	46,300
181～200	21,800	24,200	31,200	43,200	50,100
201～220	23,000	25,400	32,700	45,800	53,000
221～240	24,700	27,100	35,000	49,100	56,800
241～260	25,900	28,300	36,500	51,600	59,700
261～280	25,900	28,300	36,500	51,600	59,700
281～300	27,700	30,100	38,700	54,900	63,500

※シェード本体価格に、梱包・輸送費として、別途3,000円かかります。

見本帳掲載 P.59

FB071
トリステ

■生地巾 150cm　■価格 2,400/m　1,600/㎡
■組成 ポリエステル100%　■柄リピート タテ 12.5cm×ヨコ 25cm

■ 形態安定加工(スタイリッシュウェーブ縫製)・KH KE KO

KH 約2倍仕上り巾 / 仕上り丈	~75 1巾	76~150 2巾	151~225 3巾	226~300 4巾	301~375 5巾	376~450 6巾	451~525 7巾	526~600 8巾
60～100	6,800	13,600	20,400	27,200	34,000	40,800	47,600	54,400
101～120	7,400	14,800	22,200	29,600	37,000	44,400	51,800	59,200
121～140	8,500	17,000	25,500	34,000	42,500	51,000	59,500	68,000
141～160	9,000	18,000	27,000	36,000	45,000	54,000	63,000	72,000
161～180	10,200	20,400	30,600	40,800	51,000	61,200	71,400	81,600
181～200	11,300	22,600	33,900	45,200	56,500	67,800	79,100	90,400
201～220	11,900	23,800	35,700	47,600	59,500	71,400	83,300	95,200
221～240	13,000	26,000	39,000	52,000	65,000	78,000	91,000	104,000
241～260	13,500	27,000	40,500	54,000	67,500	81,000	94,500	108,000
261～280	14,700	29,400	44,100	58,800	73,500	88,200	102,900	117,600
281～300	15,800	31,600	47,400	63,200	79,000	94,800	110,600	126,400
KE 約1.5倍仕上り巾	~100	101~200	201~300	301~400	401~500	501~600	601~700	701~800
KO 約1.5倍仕上り巾	~100	101~200	201~324	325~424	425~550	551~600		

●タッセルなし

※1巾での両開きはできません。
※KHの1巾片開き・2巾両開き、3ッ山の場合、最大仕上り巾は上記と異なります。(P41参照)
※KEは2ッ山限定、KOは1ッ山限定。KH・KOは300cm、KEは400cmを超える仕上り巾は両開きのみになります。
※形態安定加工により風合いに変化が生じる場合があります。

■ ハイグレード縫製・SH SE ■ ニューシンプル縫製・SO ■ フラット縫製・AP

SH 約2倍仕上り巾 / 仕上り丈	~75 1巾	76~150 2巾	151~225 3巾	226~300 4巾	301~375 5巾	376~450 6巾	451~525 7巾	526~600 8巾
60～100	6,300	12,600	18,900	25,200	31,500	37,800	44,100	50,400
101～120	6,900	13,800	20,700	27,600	34,500	41,400	48,300	55,200
121～140	7,900	15,800	23,700	31,600	39,500	47,400	55,300	63,200
141～160	8,400	16,800	25,200	33,600	42,000	50,400	58,800	67,200
161～180	9,500	19,000	28,500	38,000	47,500	57,000	66,500	76,000
181～200	10,500	21,000	31,500	42,000	52,500	63,000	73,500	84,000
201～220	11,100	22,200	33,300	44,400	55,500	66,600	77,700	88,800
221～240	12,100	24,200	36,300	48,400	60,500	72,600	84,700	96,800
241～260	12,600	25,200	37,800	50,400	63,000	75,600	88,200	100,800
261～280	13,700	27,400	41,100	54,800	68,500	82,200	95,900	109,600
281～300	14,700	29,400	44,100	58,800	73,500	88,200	102,900	117,600
SE 約1.5倍仕上り巾	~100	101~200	201~300	301~400	401~500	501~600	601~700	701~800
SO 約1.5倍仕上り巾	~100	101~200	201~324	325~424	425~550	551~650	651~774	775~874
AP　約1倍仕上り巾	~134	135~268	269~414	415~564	565~710	711~860		

●タッセルなし

※SH、SE、SOは1巾での両開きはできません。
※SHの1巾片開き・2巾両開き、3ッ山の場合、最大仕上り巾は上記と異なります。(P41参照)
※SEは2ッ山、SOは1ッ山、APはヒダなし。

プレーンシェード ドラム式・R-61PD

仕上り巾 / 仕上り丈	30~50	51~90	91~142	143~190	191~240	241~290	291~340	341~400
60～100	20,900	23,700	29,400	37,800	43,500	49,100	57,900	64,100
101～120	22,000	24,800	30,900	40,400	46,400	52,400	62,000	68,500
121～140	23,200	26,000	32,400	42,500	48,800	55,200	65,300	72,300
141～160	24,400	27,200	33,900	45,100	51,800	58,400	69,700	76,900
161～180	24,900	27,700	34,700	46,200	53,100	59,900	71,600	79,000
181～200	26,700	29,500	37,000	49,500	56,900	64,300	77,100	85,100
201～220	27,900	30,700	38,500	52,100	59,800	67,500	81,200	89,500
221～240	29,000	31,800	40,000	54,200	62,300	70,300	84,600	93,300
241～260	30,200	33,000	41,500	56,800	65,200	73,600	88,900	97,900
261～280	30,800	33,600	42,300	57,900	66,500	75,100	90,900	100,000
281～300	32,600	35,400	44,500	61,200	70,300	79,400	96,400	106,100

※仕上り巾39cm以下の場合、仕上り丈は200cmまでになります。
※シェード本体価格に、梱包・輸送費として、別途3,000円かかります。

プレーンシェード コード式・R-61PC

仕上り巾 / 仕上り丈	18~50	51~90	91~142	143~190	191~240
60～100	16,000	18,400	23,600	31,500	36,700
101～120	17,100	19,500	25,100	34,100	39,600
121～140	18,300	20,700	26,600	36,200	42,000
141～160	19,500	21,900	28,100	38,800	45,000
161～180	20,000	22,400	28,900	39,900	46,300
181～200	21,800	24,200	31,200	43,200	50,100
201～220	23,000	25,400	32,700	45,800	53,000
221～240	24,100	26,500	34,200	47,900	55,500
241～260	25,300	27,700	35,700	50,500	58,400
261～280	25,900	28,300	36,500	51,600	59,700
281～300	27,700	30,100	38,700	54,900	63,500

※シェード本体価格に、梱包・輸送費として、別途3,000円かかります。

表示価格には消費税は含まれていません。

PRICE BOOK GUIDE & LIST

40 縫製仕様一覧／３ツ山対応不可の仕上り巾について

42 スタイルカーテン（ヴィトリーヌ）縫製仕様一覧

43 シェードの仕様について

44 ロールカーテンの仕様について

45 採寸方法

46 ファブリーズカーテン商品リスト／可能スタイル一覧

48 防炎とその表示について／カーテンの取扱い・表示について

49 ウォッシャブル商品について／ヨコ使い商品について

縫製仕様一覧

※縫製仕様は予告なく変更することがあります。ご了承ください。
※ ［　　］の各項目については、ご希望の仕様をご指定ください。

	形態安定加工 スタイリッシュウェーブ縫製 KH		形態安定加工 スタイリッシュウェーブ縫製 ニューシンプル KO		形態安定加工 スタイリッシュウェーブ縫製 フレーム PH		フラット縫製 AP
	ハイグレード縫製 SH		ニューシンプル縫製 SO		フレーム縫製 FH		
生地タイプ	ドレープ･ボイル･レース		ドレープ･ボイル･レース （生地限定）		ボイル･レース （生地限定）		ドレープ･ボイル･レース （生地限定）
縫い方	すくい縫い ※ボイル･レースと 一部ドレープは本縫い		すくい縫い ※ボイル･レースと 一部ドレープは本縫い		本縫い		すくい縫い ※ボイル･レースと 一部ドレープは本縫い
ヒダスタイル	3ツ山（約2倍） 標準仕様 ヒダ山9個/m		1ツ山 （約1.5倍）		3ツ山（約2倍） 標準仕様 ヒダ山9個/m		ヒダなし （約1倍）
	2ツ山 （約2倍）	箱ヒダ （約2倍） ※SHのみ			2ツ山 （約2倍）	箱ヒダ （約2倍） ※FHのみ	
芯地巾	90mm ポリエステル 芯地	75mm ポリエステル 芯地	90mm ポリエステル 芯地	75mm ポリエステル 芯地	90mm ポリエステル 芯地	75mm ポリエステル 芯地	80mm ポリエステル ポケット芯地
フックの種類	スーパー アジャスターフック		アジャスターフック		スーパー アジャスターフック		アジャスターフック
裾仕様	12cm （3cm、5cm、9cm、 10cmの選択可）		12cm （3cm、5cm、9cm、 10cmの選択可）		約1cm 折返し		12cm （5cm、9cm、 10cmの選択可）
ウエイト （袋入り）	ドレープ･ボイル （生地限定）はバーウエイト ※スタイリッシュウェーブ縫製 及び裾3cm、5cmを選択の場合は バーウエイトなし		ドレープ･ボイル （生地限定）はバーウエイト ※スタイリッシュウェーブ縫製 及び裾3cm、5cmを選択の場合は バーウエイトなし		──		ドレープ･ボイル （生地限定）は バーウエイト ※裾5cmを選択の場合は バーウエイトなし
備 考	スタイリッシュウェーブ縫製は 片開き:仕上り巾300cmまで （ヒダ山25個）		スタイリッシュウェーブ縫製は 片開き:仕上り巾300cmまで （ヒダ山25個）		スタイリッシュウェーブ縫製は 片開き:仕上り巾300cmまで （ヒダ山25個）		──

ギャザー縫製 SG		新ウェーブプレーン縫製 W2
ドレープ・ボイル・レース （生地限定）		ボイル・レース （生地限定）
本縫い		本縫い
スモック ギャザー （約2倍）	ワンプリーツギャザー （約2倍）	ヒダなし （約1.5〜1.7倍）
75mm ギャザー 芯地		80mm ポリエステル ポケット芯地
ギャザーフック		アジャスターフック
12cm （5cm、9cm、 10cmの選択可）		5cm （3cmの選択可）
ドレープ・ボイル （生地限定）は バーウエイト ※裾5cmを選択の場合は バーウエイトなし		—
フック上寸法は Aタイプ1cm Bタイプ3cm		レール巾により 仕上り巾とフック数は固定 トーソー（株）のウェーブスタイル用専用レールに対応

3ツ山対応不可の仕上り巾について

スタイリッシュウェーブ縫製（KH）、ハイグレード縫製（SH）、フレーム縫製（PH・FH）にて、1巾片開き、2巾両開きの場合、生地巾によって3ツ山対応ができない仕上り巾があります。その場合のヒダスタイルは2ツ山となります。

3ツ山（約2倍）

2ツ山（約2倍）

生地巾	2ツ山になる仕上り巾	
	1巾片開き	2巾両開き
100	40 〜 50	79 〜 100
138	63 〜 69	125 〜 138
140	63 〜 70	125 〜 140
143	65 〜 72	129 〜 143
144	66 〜 72	131 〜 144
145	67 〜 72	133 〜 145
146	68 〜 73	135 〜 146
147	69 〜 73	137 〜 147
148	70 〜 74	139 〜 148
149	71 〜 74	141 〜 149
150	72 〜 75	143 〜 150
151	73 〜 75	145 〜 151
152	74 〜 76	148 〜 152
153	74 〜 76	148 〜 153
154	76 〜 77	151 〜 154
155	76 〜 77	151 〜 155

単位：cm

● **ヨコ使い** マークの付いている商品は、両開きの仕上り巾78〜100cmについては2ツ山になります。

スーパーアジャスターフック

通常のアジャスターフックとは違い
2点でカーテンを支えるため
フックの横ブレや生地の重み、
開閉の負担による前倒れがありません。

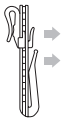

スタイルカーテン（ヴィトリーヌ）縫製仕様一覧

シェード

タイプ／「PD」はプレーン・ドラム式、「PC」はプレーン・コード式、「FD」はフリル・ドラム式、「FC」はフリル・コード式を表します。

R-61 プレーンシェード

タイプ R-61PD R-61PC

■上部　フラット
■仕上りサイズ　ドラム式　巾30cm ～ 400cm（仕上り巾30 ～ 39cmは仕上り丈200cmまで）
　コード式　巾18cm ～ 240cm
■操作位置　左操作または右操作
■取付け　天井付けまたは正面付け
・連結での使用はできません。

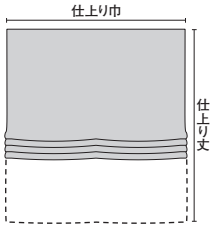

R-74 （スカラップ生地限定） プレーンシェード

タイプ R-74PD R-74PC

■上部　フラット
■仕上りサイズ　ドラム式　巾30cm ～ 400cm
　（仕上り巾30～39cmは仕上り丈200cmまで）
　コード式　巾18cm ～ 240cm
■操作位置　左操作または右操作
■取付け　天井付けまたは正面付け
・連結での使用はできません。
・ウエイトバーの位置は裾の柄を生かすために柄ごとに設定しています。

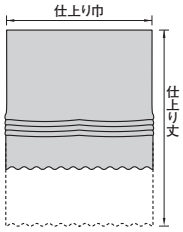

ロールカーテン

Q-11 ロールカーテンⅡ

タイプ Q-11PC Q-11PD

■上部フラット
■仕上りサイズ
　仕上り巾：30cm ～　生地巾-10cm
　仕上り丈：10cm ～ 300cm
　但し制作可能寸法は、巾：丈=1：3を限度とします
■取付け：天井付けまたは正面付け
■メカカラーは、ホワイト・ブラウンを選択。
■ウエイトバーはラッピング仕様またはヌード仕様を選択。
　ヌードのカラーはメカカラーに準じます

〈Q-11PC ／プルコード〉
■プルボール：プルボールのカラーはメカカラーに準じます。

〈Q-11PD ／チェーン〉
■操作位置：左操作または右操作を選択
■チェーンの色はメカカラーに準じます。

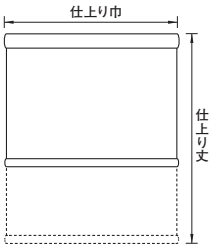

シェードの仕様について

ドラム式

■ 構造図

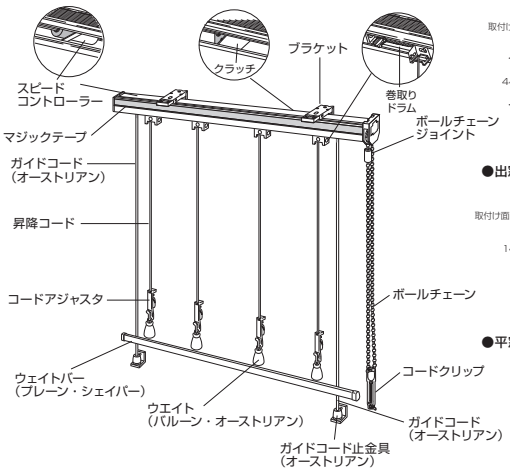

■ 取付寸法図　単位：mm

●平窓天井付

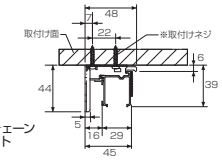

●出窓天井付

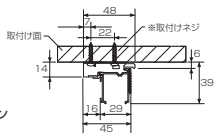

●平窓正面付

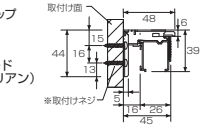

●基本仕様
製品巾：最大400cm
製品丈：最大300cm
ヘッドレールカラー：ホワイト

コード式

■ 構造図

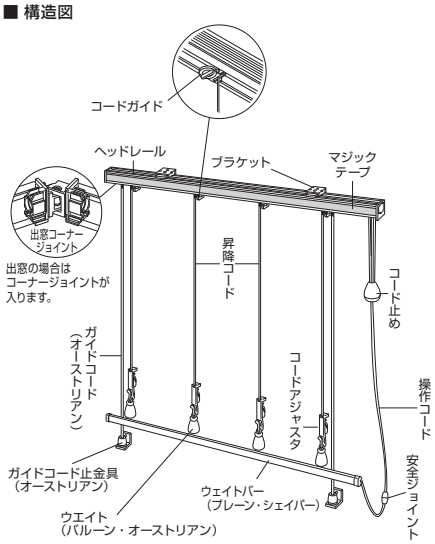

■ 取付寸法図　単位：mm

●平窓天井付

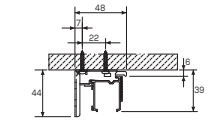

●出窓天井付

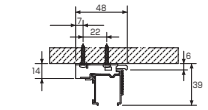

●平窓正面付

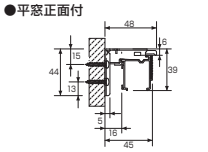

●基本仕様
製品巾：最大240cm
製品丈：最大300cm
ヘッドレールカラー：ホワイト

ツインシェード　ドラム式（ワンチェーン）

ドラム式

■ 構造図

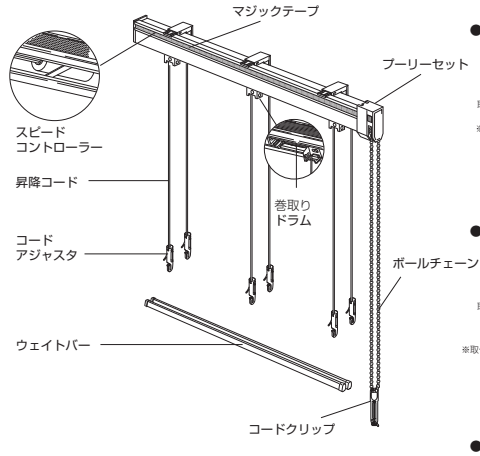

■ 取付寸法図　単位：mm

●平窓天井付

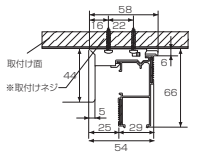

●天井付

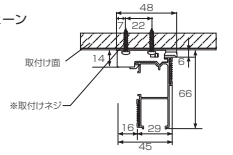

●平窓正面付

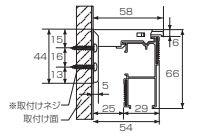

■ 窓側シェード仕上りサイズについて

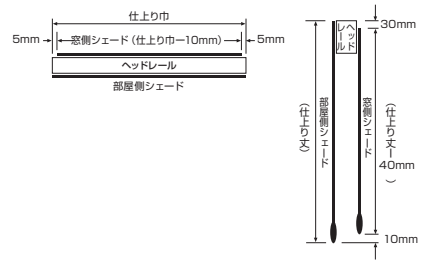

●基本仕様
製品巾：最大400cm
製品丈：最大300cm
ヘッドレールカラー：ホワイト

ツインシェード　コード式

コード式

■ 構造図

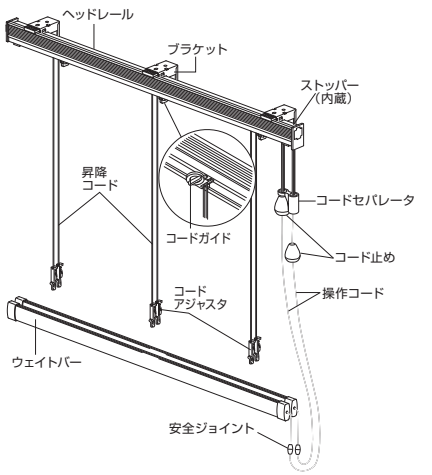

■ 取付寸法図　単位：mm

●平窓天井付

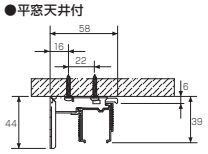

●出窓天井付

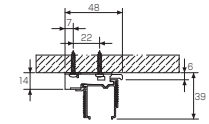

●平窓正面付

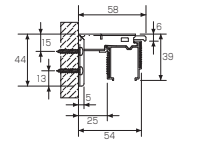

■ 窓側シェード仕上りサイズについて

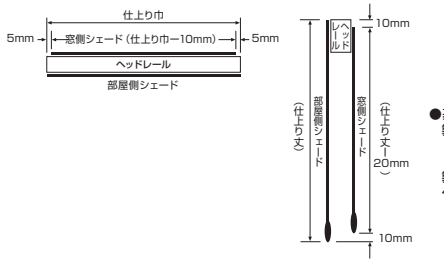

●基本仕様
製品巾：最大240cm
（製品巾180〜290mm
の場合、片側操作のみ）
製品丈：最大300cm
ヘッドレールカラー：ホワイト

タタミ代　シェード

●単位：mm

スタイル	タタミ代a		タタミ代b
	ドラム式	コード式	
ブレーン	160+$\frac{H}{80}$	140+$\frac{H}{80}$	80
シェイバー	210+$\frac{H}{30}$	190+$\frac{H}{30}$	100
バルーン	570+$\frac{H}{60}$	550+$\frac{H}{60}$	200
オーストリアン	380+$\frac{H}{60}$	360+$\frac{H}{60}$	250

※Wは製品巾、Hは製品高さです。
※タタミ代は生地の厚みにより変動します。目安として活用ください。

●シングルタタミ代図

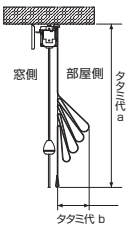

タタミ代　ツインシェード

●単位：mm

スタイル	タタミ代a		タタミ代b
	ドラム式	コード式	
ブレーン	190+$\frac{H}{80}$	140+$\frac{H}{80}$	80
シェイバー	240+$\frac{H}{30}$	190+$\frac{H}{30}$	100

※Wは製品巾、Hは製品高さです。
※タタミ代は生地の厚みにより変動します。目安として活用ください。

●ツインタタミ代図

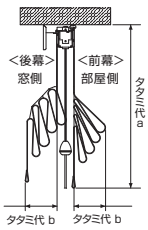

ロールカーテンの仕様について

Q-11PC　ロールカーテンⅡ プルコード

■　全体図

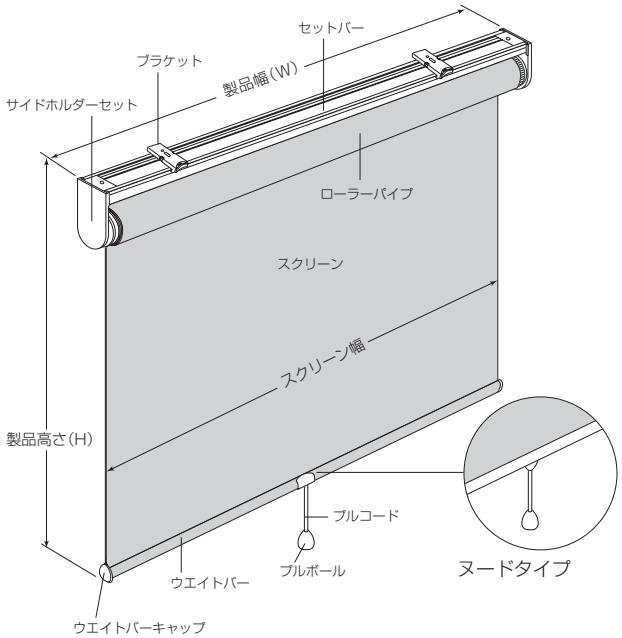

■　側面図　単位:mm

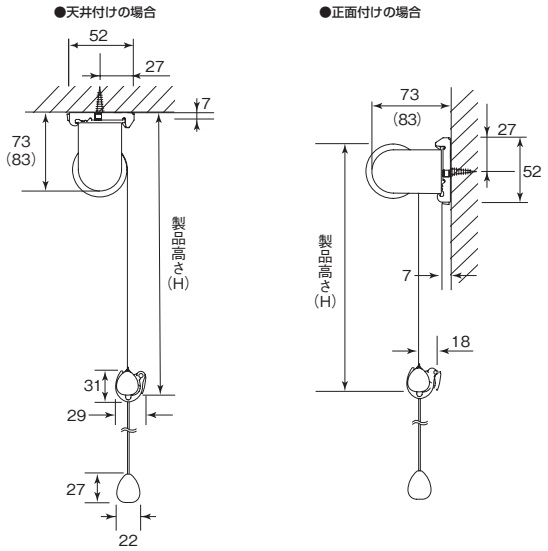

※(　)内はサイドホルダー Lの寸法です。
※サイドホルダーのサイズはSとLの2種類があり、スクリーンの仕様によって異なります。

採寸方法

●窓枠の内側に取付ける場合（天井付け）

幅は窓枠の内側寸法から10mm程度差し引いてください。
高さは、窓枠の内側寸法と同じになります。

●窓枠の外側に取付ける場合（正面付け）

幅・高さとも窓枠の外側寸法以上を製品寸法としてください。

■プルコードの長さ(プルボール含む)

製品高さ(H)	プルコード長さ
100～2,500mm	800mm
2,510～3,000mm	1,200mm

※高窓等製品高さよりも高い位置に取付ける場合は、別途プルコードの長さを10mm単位でご指定ください。

Q-11PD　ロールカーテンⅡ チェーン

■　全体図

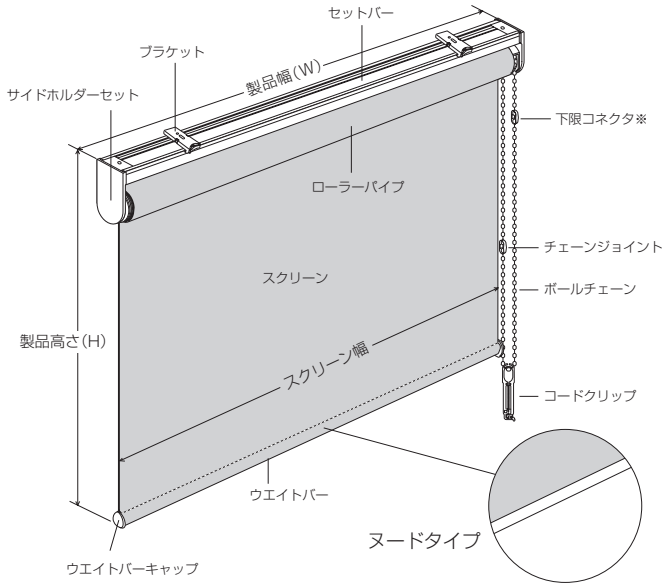

※下限コネクタは逆巻きを防止するための部品です。

■　側面図　単位:mm

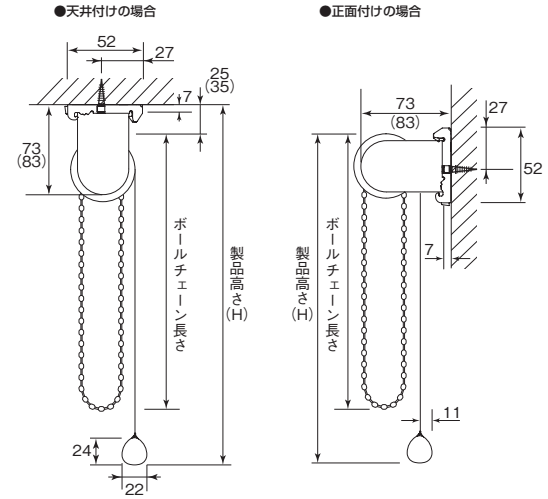

※(　)内はサイドホルダー Lの寸法です。
※サイドホルダーのサイズはSとLの2種類があり、スクリーンの仕様によって異なります。

採寸方法

●窓枠の内側に取付ける場合（天井付け）

幅は窓枠の内側寸法から10mm程度差し引いてください。
高さは、窓枠の内側寸法と同じになります。

●窓枠の外側に取付ける場合（正面付け）

幅・高さとも窓枠の外側寸法以上を製品寸法としてください。

■ボールチェーンの長さ

製品高さ(H)	チェーン長さ	製品高さ(H)	チェーン長さ
～800mm	650mm	～800mm	650mm
810～1,000mm	750mm	810～1,000mm	750mm
1,010～1,200mm	900mm	1,010～1,200mm	900mm
1,210～1,400mm	1,100mm	1,210～1,400mm	1,100mm
1,410～1,600mm	1,300mm	1,410～1,600mm	1,300mm
1,610～1,800mm	1,400mm	1,610～1,800mm	1,400mm
1,810～2,200mm	1,600mm	1,810～2,200mm	1,600mm
2,210～2,600mm	1,800mm	2,210～2,600mm	1,800mm
2,610～2,800mm	2,000mm	2,610～2,800mm	2,000mm

※高窓等製品高さよりも高い位置に取付ける場合は、別途チェーンの長さを10mm単位でご指定ください。

採寸方法

カーテンの採寸方法　目安ですので、家具の配置やお好みによって調整してください。

仕上り丈

■掃出窓

ドレープ ：床－1cm
レ ー ス ：床－2cm

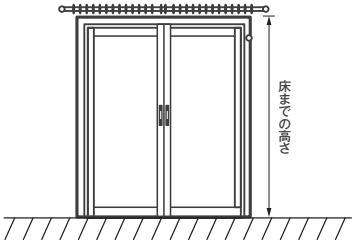

リングランナーの穴下から床まで測ります。

■腰高窓

ドレープ ：窓枠下までの高さ＋15～20cm
レ ー ス ：ドレープの丈－1cm

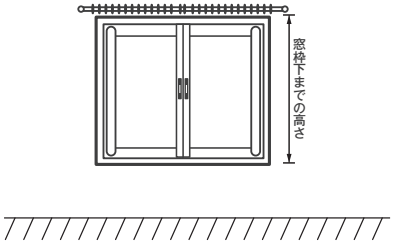

リングランナーの穴下から窓枠下まで測ります。

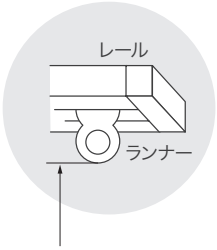

仕上り巾

レール幅×1.05

機能レール

装飾レール

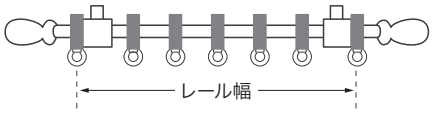

カーテンフックについて

■正面付け機能レールの場合

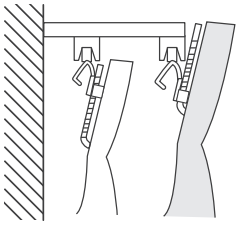

Aフック（天井付け）　Bフック（正面付け）

■正面付け装飾レールの場合

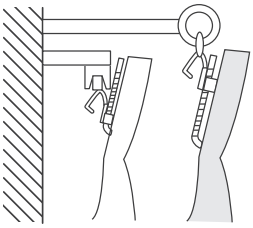

Bフック　Aフック

※装飾レールの場合、レールの種類によっては、後側のカーテンがAフックになることもあります。

■カーテンボックスや天井付けの場合

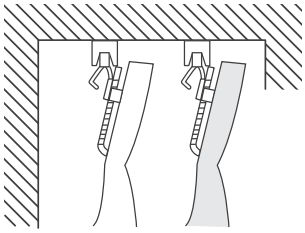

Aフック　Aフック

シェード・ロールカーテンの採寸方法　※平窓の場合

■窓枠の内側に取付ける場合

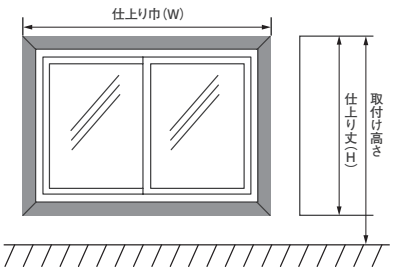

幅(W)、高さ(H)とも窓枠の内のり寸法より1cmマイナスした寸法。

■窓枠の外側に取付ける場合

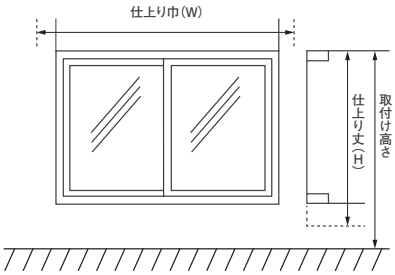

幅(W)、高さ(H)とも窓枠の外側の寸法。

●窓枠の外側に取付ける場合は、お好みの寸法を加えこ指定ください。
●取付けの高さも必ず採寸してください。
●掃出窓の場合は、床から－1cmが目安です。

⚠ 警告　小さなお子様がいるご家庭では、シェードのコードやチェーン類の近くにソファーやベッドを置かないでください。ソファーやベッドに上がれば手が届き、事故の恐れがあります

○安全対策品をご使用になっても、事故が完全に回避されるわけではありません。（コードやチェーンの）危険性を十分に認識したうえでご使用をお願いします。

一般社団法人日本インテリア協会

ファブリースカーテン 商品リスト、可能スタイル一覧

防炎性能試験番号はこちら▶

見本帳掲載頁	品名	発注コード	価格(円/m)	価格(円/m²)	生地巾(cm)	柄リピート		組成	取扱い表示記号	寸法変化率(%)		耐光堅牢度(級)	洗濯堅牢度(級)	
						タテ(cm)	ヨコ(cm)			タテ(ドライ)	ヨコ(ドライ)		変退色(ドライ)	汚染(ドライ)
Pure Harmony														
4	エスティール	FB001	6,600	4,400	150	290	75	綿100%	NF-6	-1 (-0.5)	-1.5 (-1)	4以上	4-5 (4-5)	4-5 (4-5)
6	スカーレ	FB002	6,600	4,400	150	60.2	75	綿100%	NF-6	-1 (-0.5)	-1.5 (-1)	4以上	4-5 (4-5)	4-5 (4-5)
8	グリナス	FB003	6,600	4,400	150	64	150	綿100%	NF-6	-1 (-0.5)	-1.5 (-1)	4以上	4-5 (4-5)	4-5 (4-5)
10	プレイラ	FB004	6,600	4,400	150	38	75	綿100%	NF-6	-1 (-0.5)	-1.5 (-1)	4以上	4-5 (4-5)	4-5 (4-5)
12	ボタニフ	FB005	6,600	4,400	150	290	75	綿100%	NF-6	-1 (-0.5)	-1.5 (-1)	4以上	4-5 (4-5)	4-5 (4-5)
14	シューナ	FB006	6,600	4,400	150	37.5	37.5	綿100%	NF-6	-1 (-0.5)	-1.5 (-1)	4以上	4-5 (4-5)	4-5 (4-5)
16	ディルク	FB007	6,600	4,400	150	50	50	綿100%	NF-6	-1 (-0.5)	-1.5 (-1)	4以上	4-5 (4-5)	4-5 (4-5)
Drapery														
22・24	エクラーテ	FB008A～FB013B	6,900	4,560	151	33※1	30.2※1	ポリエステル100%	NE-2	-1 (-0.5)	-0.5 (-0.5)	4	4 (4-5)	4-5 (4-5)
26	フィランタ	FB014～FB017	6,600	4,370	151	—	—	ポリエステル100%	NE-2	-1 (-0.5)	-0.5 (-0.5)	4	4-5 (4-5)	4-5 (4-5)
28	クバール	FB018～FB023	5,700	3,800	150	—	—	ポリエステル100%	NE-2	-0.5 (-0.5)	-0.5 (-0.5)	4以上	4-5 (4-5)	4-5 (4-5)
30	リノファブ	FB024～FB025	4,800	3,200	150	60.5	50	ポリエステル100%	NE-2	-0.5 (-0.5)	-0.5 (-0.5)	4以上	4-5 (4-5)	4-5 (4-5)
32	ダイトン	FB026～FB029	4,800	3,200	150	60.5	50	ポリエステル100%	NE-2	-1 (-0.5)	-0.5 (-0.5)	4以上	4-5 (4-5)	4-5 (4-5)
34	テルナータ	FB030～FB033	6,600	4,400	150	—	—	ポリエステル100%	NE-2	-1 (-1)	-0.5 (-0.5)	4以上	4-5 (4-5)	4-5 (4-5)
36	ブーリア	FB034～FB036	7,200	5,030	143	32.5	28.6	ポリエステル100%	NE-2	-0.5 (-0.5)	-0.5 (0.5)	4以上	4-5 (4-5)	4-5 (4-5)
38	キーラス	FB037～FB039	6,600	4,400	150	44	30	ポリエステル100%	NE-2	-0.5 (-0.5)	0.5 (-0.5)	4	4-5 (4-5)	4-5 (4-5)
40	メストン	FB040～FB042	6,600	4,370	151	35	15.1	ポリエステル100%	NE-2	-1 (-0.5)	-0.5 (-0.5)	4	4-5 (4-4)	4-5 (5)
42	ラグレア	FB043～FB044	5,400	3,600	150	5.5	15	ポリエステル100%	NE-2	-0.5 (-0.5)	-0.5 (-0.5)	4以上	4-5 (4-5)	4-5 (4-5)
44	ブレイシュ	FB045～FB047	5,100	3,400	150	—	—	ポリエステル100%	NE-2	-0.5 (-1)	-0.5 (-0.5)	4	4-5 (4-5)	4-5 (4-5)
46	エマージェ	FB048～FB053	6,600	4,400	150	—	—	ポリエステル100%	NE-2	-0.5 (-0.5)	-0.5 (-0.5)	4※2	4-5 (4-5)	4-5 (4-5)
48	マーシカ	FB054～FB061	4,800	3,200	150	—	—	ポリエステル100%	NE-2	-0.5 (-0.5)	0.5 (-0.5)	4以上	4-5 (4-5)	4-5 (4-5)
Sheer														
52	ピオニール	FB062	14,000	4,860	288	全巾	21.5	ポリエステル100%(刺繍糸を含む)	NF-6	-1 (-0.5)	-0.5 (-0.5)	4	4-5 (4-5)	5 (5)
53	アベリル	FB063	14,000	4,860	288	全巾	16	ポリエステル100%(刺繍糸を含む)	NF-6	-1 (-0.5)	-0.5 (-0.5)	4	4-5 (4-5)	5 (5)
54	セチア	FB064	14,000	4,860	288	全巾	8	ポリエステル100%(刺繍糸を含む)	NF-6	-0.5 (-0.5)	-0.5 (-0.5)	4以上	4-5 (4-5)	5 (5)
55	ロリアンナ	FB065	2,700	1,800	150	28.9	30	ポリエステル100%	NE-1	0.5 (-0.5)	0.5 (-0.5)	4	4-5 (4-5)	4-5 (4-5)
56	サリタル	FB066	3,300	2,200	150	—	—	ポリエステル100%	NE-2	-1 (-0.5)	-1 (-0.5)	4	4-5 (4-5)	5 (5)
57	ジェラル	FB067	2,400	1,600	150	18.7	16.7	ポリエステル100%	NE-1	1 (-0.5)	-0. (-1)	4以上	4-5 (4-5)	4-5 (4-5)
58	エルキッド	FB068	2,700	1,800	150	20.9	16.7	ポリエステル100%	NE-1	0.5 (-0.5)	-0.5 (-1)	4以上	4-5 (4-5)	4-5 (4-5)
58	マリリナ	FB069	2,700	1,800	150	—	—	ポリエステル100%	NE-1	-1 (-1)	-2 (-1)	4以上	4-5 (4-5)	5 (5)
59	キットン	FB070	2,400	1,600	150	25	18.8	ポリエステル100%	NE-1	0.5 (-0.5)	0.5 (-1)	4以上	4-5 (4-5)	4-5 (4-5)
59	トリステ	FB071	2,400	1,600	150	12.5	25	ポリエステル100%	NE-1	0.5 (-0.5)	-0.5 (-1)	4以上	4-5 (4-5)	4-5 (4-5)

※1　FB008B～FB013Bの柄リピートはありません。　※2　FB053:3-4

※Ⓢ…形態安定加工(スタイリッシュウェーブ縫製)可能です。

ヨコ使い	防炎	ウォッシャブル	遮光	ミラーカーテン	遮熱	UVカット	抗菌・防臭	縫製タイプ						Q-11	R-61 R-74	クッション				座布団カバー
								SH	SO	AP	SG	FH	W2							
								ハイグレード縫製	ニューシンプル縫製	フラット縫製	ギャザー縫製	フレーム縫製	新ウェーブプレーン縫製	ロールカーテンⅡ	プレーンシェード	パイピング	ステッチ	フリル	ボルスター	
Pure Harmony																				
		○					○					Ⓢ								
		○					○	Ⓢ	Ⓢ	○	○	Ⓢ	○							
		○					○	Ⓢ	Ⓢ	○	○	Ⓢ	○							
		○					○	Ⓢ	Ⓢ	○	○	Ⓢ	○							
		○					○					Ⓢ								
		○					○	Ⓢ	Ⓢ	○	○	Ⓢ	○							
		○					○	Ⓢ	Ⓢ	○	○	Ⓢ	○							
Drapery																				
		○	2･3級				○	Ⓢ		○				○	○	○	○	○	○	
		○	2･3級				○	Ⓢ	Ⓢ	○				○	○	○	○	○	○	
		○	2級				○	Ⓢ	Ⓢ	○				○	○	○	○	○	○	○
		○	2級				○	Ⓢ	Ⓢ	○				○	○	○	○		○	○
		○	1級･C･ 2･3級				○	Ⓢ	Ⓢ	○				○	○	○	○	○	○	○
	○	○	1級･C				○	Ⓢ	Ⓢ	○				○	○	○	○	○	○	
		○	2･3級				○	Ⓢ	Ⓢ	○					○	○	○		○	○
		○	3級				○	Ⓢ	Ⓢ	○					○	○	○		○	○
		○	2･3級				○	Ⓢ	Ⓢ	○				○	○	○	○	○	○	○
		○	2級				○	Ⓢ	Ⓢ	○					○	○	○	○	○	○
		○	1級･C･ 2級				○	Ⓢ	Ⓢ	○				○	○	○	○	○	○	○
	○	○					○	Ⓢ	Ⓢ	○				○	○	○	○	○	○	
	○	○					○	Ⓢ	Ⓢ	○				○	○	○	○	○	○	○
Sheer																				
○		○					○	Ⓢ	Ⓢ	○	○				○					
○		○					○	Ⓢ	Ⓢ	○	○				○					
○		○					○	Ⓢ	Ⓢ	○	○				○					
	○	○		○	○	○	○	Ⓢ	Ⓢ	○	○				○					
	○	○			○	○	○	Ⓢ	Ⓢ	○					○					
	○	○		○	○	○	○	Ⓢ	Ⓢ	○					○					
	○	○		○	○	○	○	Ⓢ	Ⓢ	○					○					
	○	○		○	○	○	○	Ⓢ	Ⓢ	○	○				○					
	○	○		○	○	○	○	Ⓢ	Ⓢ	○	○				○					
	○	○		○	○	○	○	Ⓢ	Ⓢ	○					○					

防炎とその表示について

消防法とは、国民の日常生活において、火災から人命と財産を守る法律です。高層建築物(高さ31mを越える建築物)、地下街および不特定多数の人々が集る建築物、避難能力の劣る人々を収容している建物などに使用する物品(カーテン、緞帳など)は、法令で防炎性能を有するよう義務づけられています。

●防炎防火対象物とは (防炎物品を使用しなければならないところ)

1. 消防法第8条の3で指定されたもの
   高層建築物(高さ31mを超える建築物)、地下街

2. 消防法施行令第4条の3で指定されたもの(抜粋)

(1)	イ 劇場、映画館、演芸場又は観覧場 ロ 公会堂又は集会場
(2)	イ キャバレー、カフェー、ナイトクラブその他これらに類するもの ロ 遊技場又はダンスホール ハ 風俗営業等の規制及び業務の適正化等に関する法律(昭和23年法律第122号)第2条第5項に規定する性風俗関連特殊営業を営む店舗(二並びに(1)項イ、(4)項、(5)項イ及び(9)項イに掲げる防火対象物の用途に供されているものを除く。)その他これに類するものとして総務省令で定めるもの ニ カラオケボックスその他遊興のための設備又は物品を個室(これに類する施設を含む。)において客に利用させる役務を提供する業務を営む店舗で総務省令で定めるもの
(3)	イ 待合、料理店その他これらに類するもの ロ 飲食店
(4)	百貨店、マーケットその他の物品販売業を営む店舗又は展示場
(5)	イ 旅館、ホテル、宿泊所その他これらに類するもの
(6)	イ 病院、診療所又は助産所 ロ 次に掲げる防火対象物 (1) 老人短期入所施設、養護老人ホーム、特別養護老人ホーム、軽費老人ホーム(介護保険法(平成9年法律第123号)第7条第1項に規定する要介護状態区分が避難が困難な状態を示すものとして総務省令で定める区分に該当する者(以下「避難が困難な要介護者」という。)を主として入居させるものに限る。)、有料老人ホーム(避難が困難な要介護者を主として入居させるものに限る。)、介護老人保健施設、老人福祉法(昭和38年法律第133号)第5条の2第4項に規定する老人短期入所事業を行う施設、同条第5項に規定する小規模多機能型居宅介護事業を行う施設(避難が困難な要介護者を主として宿泊させるものに限る。)、同条第6項に規定する認知症対応型老人共同生活援助事業を行う施設その他これらに類するものとして総務省令で定めるもの (2) 救護施設 (3) 乳児院 (4) 障害児入所施設 (5) 障害者支援施設(障害者の日常生活及び社会生活を総合的に支援するための法律(平成17年法律第123号)第4条第1項に規定する障害者又は同条第2項に規定する障害児であつて、同条第4項に規定する障害支援区分が避難が困難な状態を示すものとして総務省令で定める区分に該当する者(以下「避難が困難な障害者等」という。)を主として入所させるものに限る。)又は同法第5条第8項に規定する短期入所若しくは同条第15項に規定する共同生活援助を行う施設(避難が困難な障害者等を主として入所させるものに限る。ハ(5)において「短期入所等施設」という。) ハ 次に掲げる防火対象物 (1) 老人デイサービスセンター、軽費老人ホーム(ロ(1)に掲げるものを除く。)、老人福祉センター、老人介護支援センター、有料老人ホーム(ロ(1)に掲げるものを除く。)、老人福祉法第5条の2第3項に規定する老人デイサービス事業を行う施設、同条第5項に規定する小規模多機能型居宅介護事業を行う施設(ロ(1)に掲げるものを除く。)その他これらに類するものとして総務省令で定めるもの (2) 更生施設 (3) 助産施設、保育所、幼保連携型認定こども園、児童養護施設、児童自立支援施設、児童家庭支援センター、児童福祉法(昭和22年法律第164号)第6条の3第7項に規定する一時預かり事業又は同条第9項に規定する家庭的保育事業を行う施設その他これらに類するものとして総務省令で定めるもの (4) 児童発達支援センター、情緒障害児短期治療施設又は児童福祉法第6条の2の2第2項に規定する児童発達支援若しくは同条第4項に規定する放課後等デイサービスを行う施設(児童発達支援センターを除く。) (5) 身体障害者福祉センター、障害者支援施設(ロ(5)に掲げるものを除く。)、地域活動支援センター、福祉ホーム又は障害者の日常生活及び社会生活を総合的に支援するための法律第5条第7項に規定する生活介護、同条第8項に規定する短期入所、同条第12項に規定する自立訓練、同条第13項に規定する就労移行支援、同条第14項に規定する就労継続支援若しくは同条第15項に規定する共同生活援助を行う施設(短期入所等施設を除く。) ニ 幼稚園又は特別支援学校
(9)	イ 公衆浴場のうち、蒸気浴場、熱気浴場その他これらに類するもの
(12)	ロ 映画スタジオ又はテレビスタジオ
(16)	複合用途防火対象物で、(1)項から(4)項まで、(5)項イ、(6)項、(9)項イ又は(12)項(ロ)に掲げる防火対象物の用途に供されている部分
(16)の3	建築物の地階(16の2)項に掲げるものの各階を除く。)で連続して地下道に面して設けられたものと当該地下道とを合わせたもの((1)項から(4)項まで、(5)項イ、(6)項又は(9)項イに掲げる防火対象物の用途に供される部分が存するものに限る。)

●防炎表示とは

消防法では、防炎表示をしたものでなければ防炎物品として販売し、販売の目的で陳列することが禁止されています。この防炎表示は、防炎物品とそうでない物品とを容易に判別するために付けられるものです。防炎物品に防炎ラベルを付することのできる者は、消防庁長官によって「登録表示者」として登録された業者に限られています。

●防炎物品の種類と防炎ラベル

	防炎物品の種類	防炎ラベルと様式	
カーテン・暗幕	水洗い洗たく及びドライクリーニングについて基準に適合するもの。 (いずれの洗たくにも防炎効果が変わらないもの)	(イ)	縫付 消防庁登録者番号 防 炎 登録確認機関名 公益財団法人 日本防炎協会
	水洗い洗たくについて基準に適合するもの。 (水洗い可。ドライクリーニングをした場合は要防炎処理)	(ロ)	縫付 消防庁登録者番号 防 炎 登録確認機関名 公益財団法人 日本防炎協会 水洗い可。ドライクリーニングをした場合は要防炎処理
	ドライクリーニングについて基準に適合するもの。 (ドライクリーニング可。水洗いをした場合は要防炎処理)	(ハ)	縫付 消防庁登録者番号 防 炎 登録確認機関名 公益財団法人 日本防炎協会 ドライクリーニング可。水洗いをした場合は要防炎処理
	前2項に掲げる防炎物品以外の防炎物品で消防庁長官が定める防炎性能に係る耐洗たく性能の基準に不適合なもの。 (洗たくをした場合は要防炎処理)	(ニ)	ちょう付 消防庁登録者番号 防 炎 登録確認機関名 公益財団法人 日本防炎協会 洗濯すると場合は要防炎処理
原反(材料)	カーテンの原反につける下げ札です。 それぞれの耐洗たく性能によって上記の4つのうち、どれかが記載されます。	下げ札又はちょう付	消防庁登録者番号 防 炎 登録確認機関名 公益財団法人 日本防炎協会 試験番号

カーテンの取扱い・表示について

繊維製品などの品質表示に関して「家庭用品品質表示法」という法令があります。2024年8月20日より、家庭用品品質表示法が一部改正されました。

●組成
その製品を構成している各繊維の重量割合を、繊維名別にパーセントで表示したものです。

●寸法変化率(洗濯・ドライクリーニングによる寸法変化)
JISに基づいた試験方法で【寸法変化率】を表示しています。寸法変化率の数値は、縮みをマイナス、伸びをプラスで表示します。数値は生地試験によるものであり、実際の製品では数値以上の寸法変化が生じる場合がありますのでご了承ください。

●耐光堅牢度
JISに基づいた試験方法で色あせの判定をしています。
表示は、色あせしにくい5級から、著しく変退色する1級までの5段階に分かれます。(一部7級表示あり)

●洗濯堅牢度
JISに基づいた試験方法で、色あせ(変退色)と他の布地に染まる(汚染)判定をしています。色あせず、他の布地に染まらない5級から、著しく色あせし、他の布を著しく汚す1級まで、変退色と汚染の各5段階に分かれます。尚、水洗い不可の商品の洗濯堅牢度はドライクリーニングによるデータを表示します。

▼取扱い表示

記号	絵表示	付記
NA-2	40	当て布使用
NA-3	40 F	
NC-1	F W	スチーム禁止 当て布使用
NC-2	F W	当て布使用
NE-1	40 F	洗濯ネット使用 当て布使用 脱水30秒以内
NE-2	40 F	洗濯ネット使用 当て布使用 脱水30秒以内
NF-3	F W	当て布使用
NF-5	40 F	当て布使用 脱水30秒以内
NF-6	40 F	洗濯ネット使用 当て布使用 脱水30秒以内
NG-1	F	弱く絞る 当て布使用
NH-1	F W	ねじり又は 絞り禁止
NH-2		ねじり又は 絞り禁止

▼取扱い表示の読み方

洗い方

- 40 — 液温は、40℃を限度とし、洗濯機で非常に弱い洗濯処理ができる。
- 液温は、40℃を限度とし、手洗いによる洗濯処理ができる。
- 洗濯処理はできない。

漂白処理

- 漂白処理はできない。
- 酸素系漂白剤による漂白処理ができるが塩素系漂白剤による漂白処理はできない。

タンブル乾燥処理

- 洗濯処理後のタンブル乾燥処理はできない。

自然乾燥処理

- 日陰でのつり干し乾燥がよい。

アイロン仕上げ処理

- 底面温度 160℃を限度としてアイロン仕上げ処理ができる。
- 底面温度120℃を限度としてアイロン仕上げ処理ができる。
- アイロン仕上げ処理はできない。

ドライクリーニング処理

- F — 石油系溶剤及びデカメチルペンタシクロキサンによるドライクリーニング処理ができる。(弱い処理)
- ドライクリーニング処理ができない。

ウェットクリーニング処理

- W — ウエットクリーニング処理はできない。

ウォッシャブル商品について

家庭の洗濯機で水洗いしても、伸縮がほとんどなく、色あせや色落ちの心配もありません。
＜(一社)日本インテリア協会統一マーク＞

ウォッシャブル判定基準

試験項目	試験方法	基準
寸法変化率	JIS L 1930 C4M法(つり干し)洗濯、乾燥の繰り返し3回後の寸法変化率を測定する。 試験には寸法60×60以上の試験片を2枚以上使用する。	タテ±1%以内　ヨコ±2%以内
外観		外観が良好であること。 ※糸のとび出し、ほつれ、組織のずれ等がない事。
染色堅牢度	JIS L 0844 A-2号に基づき試験評価する	変退色4級以上　汚染4級以上

(注)試験は生地片で行っておりますので縫製された製品を窓に吊った状態との数値は異なる場合があります。

洗濯の際のご注意

●洗濯ネットのご使用をお薦めします。
●乾燥機の使用は縮みの原因となりますのでお避けください。

ヨコ使い商品について

ヨコ使い生地の商品には、「ヨコ使いマーク」を表示しています。ワイドな窓でも生地の継目のないきれいな仕上りになります。

ヨコ使い

●物性表示について

ヨコ使い商品の物性表示は使用される状態、つまりヨコ使い状態でのデータを上下、左右で表記しています。
通常のタテ使い生地とは逆になりますので、ご注意ください。

［見本帳表記］
組　　成／上下○○%　左右○○%
寸法変化率／水洗い 上下○○%　左右○○%　ドライ 上下○○%　左右○○%
柄リピート／上下 ○○cm　左右 ○○cm

【ヨコ使い商品】

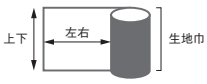

【タテ使い商品】

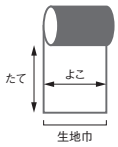

※表示価格には消費税は含まれていません。
※また掲載商品は、改良のため予告なく仕様を変更する場合がございます。ご了承ください。

アスワン株式会社　本社／〒550-0015 大阪市西区南堀江1丁目11番1号 TEL 06-6538-7361㈹　URL https://www.aswan.co.jp

東　京／TEL 03-5439-5415㈹　名 古 屋／TEL 052-918-8411㈹　大　阪／TEL 06-6745-2106㈹
広　島／TEL 082-278-0020㈹　福　岡／TEL 092-292-6310㈹　ｱｽﾜﾝ北海道㈱／TEL 011-731-9777㈹

SARMMM9052

※米国P&G社の商標「ファブリーズ」はライセンス契約に基づき使用されています。