C'est la vie Edition 8

PRICE BOOK

セ・ラ・ヴィ　価格ブック

ウェブ価格表について

本ブックには主要な縫製仕様の価格を掲載しています。
その他の縫製仕様については、ウェブ価格表をご覧ください。

ウェブ価格表は各ページに表示しているQRコードをスマートフォン、タブレットで読み取っていただくとご覧いただけます。
（パソコンからは当社ホームページのデジタルカタログ右下にある「価格表へ」からご覧いただけます）

ウェブ価格表の使い方

1 発注コード横のQRコードを読み取ってください。

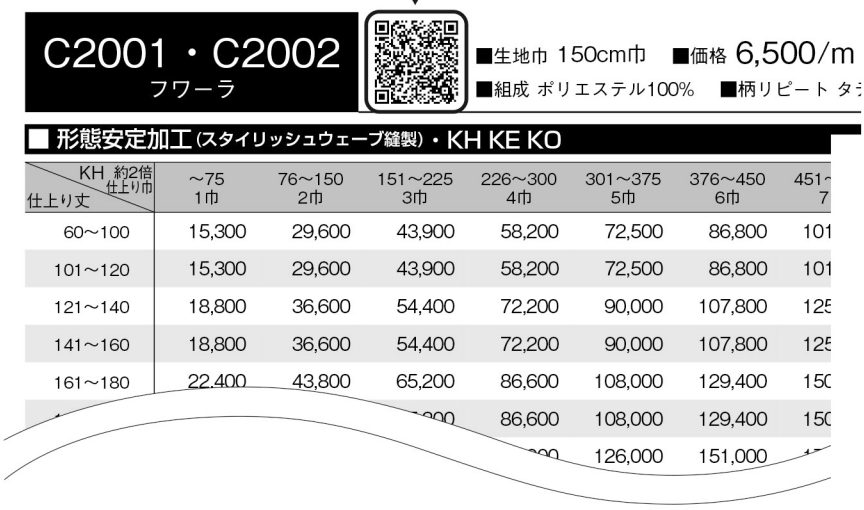

KH 約2倍 仕上り巾 / 仕上り丈	～75 1巾	76～150 2巾	151～225 3巾	226～300 4巾	301～375 5巾	376～450 6巾	451～ 7
60～100	15,300	29,600	43,900	58,200	72,500	86,800	101
101～120	15,300	29,600	43,900	58,200	72,500	86,800	101
121～140	18,800	36,600	54,400	72,200	90,000	107,800	125
141～160	18,800	36,600	54,400	72,200	90,000	107,800	125
161～180	22,400	43,800	65,200	86,600	108,000	129,400	150
[illegible]	[illegible]	[illegible]	[illegible]	86,600	108,000	129,400	150
[illegible]	[illegible]	[illegible]	[illegible]	[illegible]	126,000	151,000	[illegible]

2 ご希望の仕上り、スタイルをお選びください。

3 詳しい縫製のタイプをお選びください。

4 ご希望の縫製仕様の価格表が表示されます。

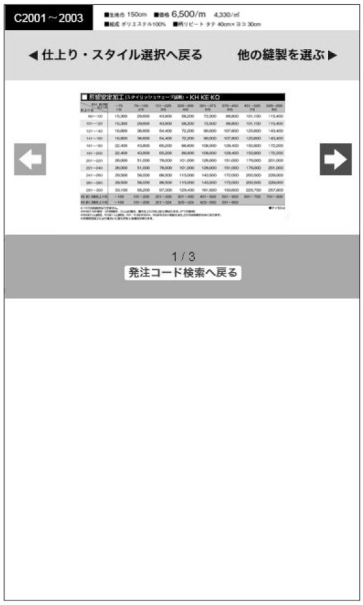

※QRコードは(株)デンソーウェーブの登録商標です。

C'est la vie Edition 8

PRICE BOOK

セ・ラ・ヴィ　価格ブック

Smart Feeling ―― 3
C2001～C2032

Natural Mode ―― 16
C2033～C2053

fun fun ♪ ―― 26
C2054～C2069

ITO・NO・WA ―― 37
C2070～C2087

Friendly Fit ―― 43
C2088～C2103

Shakou
[Plain／Stylish／Grace] ―― 50
C2104～C2178

Embroidery ―― 72
C2179～C2186

Voile & Lace ―― 80
C2187～C2208

Function Sheer ―― 95
C2209～C2251

ガイド&リスト ―― 137

表示価格には消費税は含まれていません。

価格の算出方法について

ツインシェード（WS-11・15・51・55）

●価格の算出方法

部屋側シェードの価格と窓側シェードの価格を合算して、5,000円マイナスしてください。

例）WS-11　部屋側　R-61PDプレーンシェード　C2095
　　窓側　R-61PDプレーンシェード　C2193L
仕上り巾190cm×仕上り丈220cm　部屋側シェード ￥65,100　窓側シェード ￥51,700

¥65,100 + ¥51,700 − ¥5,000 = ¥111,800（本体価格）

※シェード本体価格に、梱包・輸送費として、別途3,000円を加算してください。

裏地加工KH(KE)・SH(SE)・KJ・SJ

※裏地と表地（ドレープ）の合算価格はウェブ価格表でもご覧いただけます。

●価格の算出方法

裏地加工価格にドレープ価格を合算してください。

※裏地はC2101-C2103、C2176-C2178からお選びください。

■裏地加工価格・KH(KE)　SH(SE)　KJ　SJ

約2倍

仕上り丈＼仕上り巾	76～150 2巾	151～225 3巾	226～300 4巾	301～375 5巾	376～450 6巾	451～525 7巾	526～600 8巾
60～100	13,200	19,800	26,400	33,000	39,600	46,200	52,800
101～120	15,000	22,500	30,000	37,500	45,000	52,500	60,000
121～140	17,000	25,500	34,000	42,500	51,000	59,500	68,000
141～160	19,000	28,500	38,000	47,500	57,000	66,500	76,000
161～180	21,000	31,500	42,000	52,500	63,000	73,500	84,000
181～200	23,000	34,500	46,000	57,500	69,000	80,500	92,000
201～220	24,800	37,200	49,600	62,000	74,400	86,800	99,200
221～240	26,800	40,200	53,600	67,000	80,400	93,800	107,200
241～260	28,800	43,200	57,600	72,000	86,400	100,800	115,200
261～280	30,800	46,200	61,600	77,000	92,400	107,800	123,200
281～300	32,800	49,200	65,600	82,000	98,400	114,800	131,200
約1.5倍	101～200	201～300	301～400	401～500	501～600	601～700	701～800

例）C2077のドレープにC2178の裏地をスタイリッシュウェーブ縫製（KH）で付ける場合（仕上り巾200cm× 仕上り丈200cm）

表地の最大仕上り巾が、裏地の仕上り巾となります。

※表地C2077で仕上り巾200cmの場合、表地の最大仕上り巾は229cmとなり、229cmに該当する裏地C2178の仕上り巾は226～300cmになります。

■C2077（KH）

仕上り丈＼仕上り巾	77～153 2巾	154～229 3巾	230～306 4巾	307～382 5巾	383～459 6巾	460～535 7巾	536～600 8巾
60～100	27,000	40,000	53,000	66,000	79,000	92,000	105,000
101～120	27,000	40,000	53,000	66,000	79,000	92,000	105,000
121～140	27,000	40,000	53,000	66,000	79,000	92,000	105,000
141～160	35,800	53,200	70,600	88,000	105,400	122,800	140,200
161～180	35,800	53,200	70,600	88,000	105,400	122,800	140,200
181～200	35,800	53,200	70,600	88,000	105,400	122,800	140,200
201～220	44,400	66,100	87,800	109,500	131,200	152,900	174,600
221～240	44,400	66,100	87,800	109,500	131,200	152,900	174,600
241～260	44,400	66,100	87,800	109,500	131,200	152,900	174,600
261～280	53,000	79,000	105,000	131,000	157,000	183,000	209,000
281～300	53,000	79,000	105,000	131,000	157,000	183,000	209,000

■C2178　裏地加工（KH）

仕上り丈＼仕上り巾	76～150 2巾	151～225 3巾	226～300 4巾	301～375 5巾	376～450 6巾	451～525 7巾	526～600 8巾
60～100	13,200	19,800	26,400	33,000	39,600	46,200	52,800
101～120	15,000	22,500	30,000	37,500	45,000	52,500	60,000
121～140	17,000	25,500	34,000	42,500	51,000	59,500	68,000
141～160	19,000	28,500	38,000	47,500	57,000	66,500	76,000
161～180	21,000	31,500	42,000	52,500	63,000	73,500	84,000
181～200	23,000	34,500	46,000	57,500	69,000	80,500	92,000
201～220	24,800	37,200	49,600	62,000	74,400	86,800	99,200
221～240	26,800	40,200	53,600	67,000	80,400	93,800	107,200
241～260	28,800	43,200	57,600	72,000	86,400	100,800	115,200
261～280	30,800	46,200	61,600	77,000	92,400	107,800	123,200
281～300	32,800	49,200	65,600	82,000	98,400	114,800	131,200

表地 C2077 の価格　　裏地 C2178 の価格

¥53,200 + ¥46,000 = ¥99,200 になります。

表示価格には消費税は含まれていません。

見本帳掲載 P.6

C2001・C2002
フワーラ

■生地巾 150cm　■価格 6,500/m　4,330/㎡
■組成 ポリエステル100%　■柄リピート タテ 40cm×ヨコ 30cm

■ 形態安定加工(スタイリッシュウェーブ縫製)・KH KE KO

KH 約2倍 仕上り巾 / 仕上り丈	～75 1巾	76～150 2巾	151～225 3巾	226～300 4巾	301～375 5巾	376～450 6巾	451～525 7巾	526～600 8巾
60～100	15,300	29,600	43,900	58,200	72,500	86,800	101,100	115,400
101～120	15,300	29,600	43,900	58,200	72,500	86,800	101,100	115,400
121～140	18,800	36,600	54,400	72,200	90,000	107,800	125,600	143,400
141～160	18,800	36,600	54,400	72,200	90,000	107,800	125,600	143,400
161～180	22,400	43,800	65,200	86,600	108,000	129,400	150,800	172,200
181～200	22,400	43,800	65,200	86,600	108,000	129,400	150,800	172,200
201～220	26,000	51,000	76,000	101,000	126,000	151,000	176,000	201,000
221～240	26,000	51,000	76,000	101,000	126,000	151,000	176,000	201,000
241～260	29,500	58,000	86,500	115,000	143,500	172,000	200,500	229,000
261～280	29,500	58,000	86,500	115,000	143,500	172,000	200,500	229,000
281～300	33,100	65,200	97,300	129,400	161,500	193,600	225,700	257,800
KE 約1.5倍仕上り巾	～100	101～200	201～300	301～400	401～500	501～600	601～700	701～800
KO 約1.5倍仕上り巾	～100	101～200	201～324	325～424	425～550	551～600		

●タッセル込

※1巾での両開きはできません。
※KHの1巾片開き・2巾両開き、3ッ山の場合、最大仕上り巾は上記と異なります。(P155参照)
※KEは2ッ山限定、KOは1ッ山限定。KH・KOは300cm、KEは400cmを超える仕上り巾は両開きのみになります。
※形態安定加工により風合いに変化が生じる場合があります。

■ 形態安定加工(スタイリッシュウェーブ縫製)・KH [裏地付]　約2倍

仕上り巾 / 仕上り丈	～75 1巾	76～150 2巾	151～225 3巾	226～300 4巾	301～375 5巾	376～450 6巾	451～525 7巾	526～600 8巾
60～100	21,900	42,800	63,700	84,600	105,500	126,400	147,300	168,200
101～120	22,800	44,600	66,400	88,200	110,000	131,800	153,600	175,400
121～140	27,300	53,600	79,900	106,200	132,500	158,800	185,100	211,400
141～160	28,300	55,600	82,900	110,200	137,500	164,800	192,100	219,400
161～180	32,900	64,800	96,700	128,600	160,500	192,400	224,300	256,200
181～200	33,900	66,800	99,700	132,600	165,500	198,400	231,300	264,200
201～220	38,400	75,800	113,200	150,600	188,000	225,400	262,800	300,200
221～240	39,400	77,800	116,200	154,600	193,000	231,400	269,800	308,200
241～260	43,900	86,800	129,700	172,600	215,500	258,400	301,300	344,200
261～280	44,900	88,800	132,700	176,600	220,500	264,400	308,300	352,200
281～300	49,500	98,000	146,500	195,000	243,500	292,000	340,500	389,000

●タッセル込

※裏地を合算した価格です。裏地はC2101～2103、C2176～2178からお選びください。
※1巾での両開きはできません。
※1巾片開き・2巾両開き、3ツ山の場合、最大仕上り巾は上記と異なります。(P155参照)
※300cmを超える仕上り巾は両開きのみになります。
※形態安定加工により風合いに変化が生じる場合があります。

■ 形態安定加工(スタイリッシュウェーブ縫製)・KE [裏地付]　約1.5倍

仕上り巾 / 仕上り丈	～100 1巾	101～200 2巾	201～300 3巾	301～400 4巾	401～500 5巾	501～600 6巾	601～700 7巾	701～800 8巾
60～100	21,900	42,800	63,700	84,600	105,500	126,400	147,300	168,200
101～120	22,800	44,600	66,400	88,200	110,000	131,800	153,600	175,400
121～140	27,300	53,600	79,900	106,200	132,500	158,800	185,100	211,400
141～160	28,300	55,600	82,900	110,200	137,500	164,800	192,100	219,400
161～180	32,900	64,800	96,700	128,600	160,500	192,400	224,300	256,200
181～200	33,900	66,800	99,700	132,600	165,500	198,400	231,300	264,200
201～220	38,400	75,800	113,200	150,600	188,000	225,400	262,800	300,200
221～240	39,400	77,800	116,200	154,600	193,000	231,400	269,800	308,200
241～260	43,900	86,800	129,700	172,600	215,500	258,400	301,300	344,200
261～280	44,900	88,800	132,700	176,600	220,500	264,400	308,300	352,200
281～300	49,500	98,000	146,500	195,000	243,500	292,000	340,500	389,000

●タッセル込

※裏地を合算した価格です。裏地はC2101～2103、C2176～2178からお選びください。
※1巾での両開きはできません。
※2ッ山限定。400cmを超える仕上り巾は両開きのみになります。
※形態安定加工により風合いに変化が生じる場合があります。

■ハイグレード縫製・SH SE ■ニューシンプル縫製・SO ■フラット縫製・AP

SH 約2倍 仕上り巾 / 仕上り丈	~75 1巾	76~150 2巾	151~225 3巾	226~300 4巾	301~375 5巾	376~450 6巾	451~525 7巾	526~600 8巾
60~100	14,800	28,600	42,400	56,200	70,000	83,800	97,600	111,400
101~120	14,800	28,600	42,400	56,200	70,000	83,800	97,600	111,400
121~140	18,200	35,400	52,600	69,800	87,000	104,200	121,400	138,600
141~160	18,200	35,400	52,600	69,800	87,000	104,200	121,400	138,600
161~180	21,700	42,400	63,100	83,800	104,500	125,200	145,900	166,600
181~200	21,700	42,400	63,100	83,800	104,500	125,200	145,900	166,600
201~220	25,100	49,200	73,300	97,400	121,500	145,600	169,700	193,800
221~240	25,100	49,200	73,300	97,400	121,500	145,600	169,700	193,800
241~260	28,600	56,200	83,800	111,400	139,000	166,600	194,200	221,800
261~280	28,600	56,200	83,800	111,400	139,000	166,600	194,200	221,800
281~300	32,000	63,000	94,000	125,000	156,000	187,000	218,000	249,000
SE 約1.5倍仕上り巾	~100	101~200	201~300	301~400	401~500	501~600	601~700	701~800
SO 約1.5倍仕上り巾	~100	101~200	201~324	325~424	425~550	551~650	651~774	775~874
AP 約1倍仕上り巾	~134	135~268	269~414	415~564	565~710	711~860		

※SH、SE、SOは1巾での両開きはできません。 ●タッセル込
※SHの1巾片開き・2巾両開き、3ッ山の場合、最大仕上り巾は上記と異なります。(P155参照)
※SEは2ッ山、SOは1ッ山、APはヒダなし。

■ハイグレード縫製・SH [裏地付]

約2倍

仕上り巾 / 仕上り丈	~75 1巾	76~150 2巾	151~225 3巾	226~300 4巾	301~375 5巾	376~450 6巾	451~525 7巾	526~600 8巾
60~100	21,400	41,800	62,200	82,600	103,000	123,400	143,800	164,200
101~120	22,300	43,600	64,900	86,200	107,500	128,800	150,100	171,400
121~140	26,700	52,400	78,100	103,800	129,500	155,200	180,900	206,600
141~160	27,700	54,400	81,100	107,800	134,500	161,200	187,900	214,600
161~180	32,200	63,400	94,600	125,800	157,000	188,200	219,400	250,600
181~200	33,200	65,400	97,600	129,800	162,000	194,200	226,400	258,600
201~220	37,500	74,000	110,500	147,000	183,500	220,000	256,500	293,000
221~240	38,500	76,000	113,500	151,000	188,500	226,000	263,500	301,000
241~260	43,000	85,000	127,000	169,000	211,000	253,000	295,000	337,000
261~280	44,000	87,000	130,000	173,000	216,000	259,000	302,000	345,000
281~300	48,400	95,800	143,200	190,600	238,000	285,400	332,800	380,200

※裏地を合算した価格です。裏地はC2101~2103、C2176~2178からお選びください。 ●タッセル込
※1巾での両開きはできません。
※1巾片開き・2巾両開き、3ッ山の場合、最大仕上り巾は上記と異なります。(P155参照)

■ハイグレード縫製・SE [裏地付]

約1.5倍

仕上り巾 / 仕上り丈	~100 1巾	101~200 2巾	201~300 3巾	301~400 4巾	401~500 5巾	501~600 6巾	601~700 7巾	701~800 8巾
60~100	21,400	41,800	62,200	82,600	103,000	123,400	143,800	164,200
101~120	22,300	43,600	64,900	86,200	107,500	128,800	150,100	171,400
121~140	26,700	52,400	78,100	103,800	129,500	155,200	180,900	206,600
141~160	27,700	54,400	81,100	107,800	134,500	161,200	187,900	214,600
161~180	32,200	63,400	94,600	125,800	157,000	188,200	219,400	250,600
181~200	33,200	65,400	97,600	129,800	162,000	194,200	226,400	258,600
201~220	37,500	74,000	110,500	147,000	183,500	220,000	256,500	293,000
221~240	38,500	76,000	113,500	151,000	188,500	226,000	263,500	301,000
241~260	43,000	85,000	127,000	169,000	211,000	253,000	295,000	337,000
261~280	44,000	87,000	130,000	173,000	216,000	259,000	302,000	345,000
281~300	48,400	95,800	143,200	190,600	238,000	285,400	332,800	380,200

※裏地を合算した価格です。裏地はC2101~2103、C2176~2178からお選びください。 ●タッセル込
※1巾での両開きはできません。
※2ッ山限定。

■新アイレット縫製・A2

約1倍

仕上り巾 / 仕上り丈	~134 1巾	135~268 2巾	269~414 3巾	415~564 4巾	565~710 5巾	711~720 6巾
60~100	31,600	62,200	92,800	123,400	154,000	168,600
101~120	31,600	62,200	92,800	123,400	154,000	168,600
121~140	35,200	69,400	103,600	137,800	172,000	190,200
141~160	35,200	69,400	103,600	137,800	172,000	190,200
161~180	38,900	76,800	114,700	152,600	190,500	212,400
181~200	38,900	76,800	114,700	152,600	190,500	212,400
201~220	42,500	84,000	125,500	167,000	208,500	234,000
221~240	42,500	84,000	125,500	167,000	208,500	234,000
241~260	46,200	91,400	136,600	181,800	227,000	256,200
261~280	46,200	91,400	136,600	181,800	227,000	256,200
281~300	49,800	98,600	147,400	196,200	245,000	277,800

※仕上り巾は、レールサイズの約1.5倍でご注文ください。 ●タッセル込
※巾つぎ箇所がハトメと重なる場合があります。

プレーンシェード ドラム式・R-61PD

仕上り丈＼仕上り巾	30～50	51～90	91～142	143～190	191～240	241～290	291～340	341～400
60～100	25,200	28,000	33,600	46,700	52,200	57,700	70,900	77,000
101～120	29,200	32,000	38,200	54,700	60,800	67,000	83,600	90,300
121～140	29,200	32,000	38,200	54,700	60,800	67,000	83,600	90,300
141～160	33,100	35,900	42,900	62,600	69,500	76,300	96,200	103,600
161～180	33,100	35,900	42,900	62,600	69,500	76,300	96,200	103,600
181～200	37,100	39,900	47,600	70,600	78,100	85,700	108,800	117,000
201～220	37,100	39,900	47,600	70,600	78,100	85,700	108,800	117,000
221～240	41,100	43,900	52,200	78,600	86,800	95,000	121,500	130,300
241～260	41,100	43,900	52,200	78,600	86,800	95,000	121,500	130,300
261～280	45,100	47,900	56,900	86,500	95,400	104,400	134,100	143,600
281～300	45,100	47,900	56,900	86,500	95,400	104,400	134,100	143,600

※仕上り巾39cm以下の場合、仕上り丈は200cmまでになります。
※シェード本体価格に、梱包・輸送費として、別途3,000円かかります。

プレーンシェード コード式・R-61PC

仕上り丈＼仕上り巾	18～50	51～90	91～142	143～190	191～240
60～100	20,300	22,700	27,800	40,400	45,400
101～120	24,300	26,700	32,400	48,400	54,000
121～140	24,300	26,700	32,400	48,400	54,000
141～160	28,200	30,600	37,100	56,300	62,700
161～180	28,200	30,600	37,100	56,300	62,700
181～200	32,200	34,600	41,800	64,300	71,300
201～220	32,200	34,600	41,800	64,300	71,300
221～240	36,200	38,600	46,400	72,300	80,000
241～260	36,200	38,600	46,400	72,300	80,000
261～280	40,200	42,600	51,100	80,200	88,600
281～300	40,200	42,600	51,100	80,200	88,600

※シェード本体価格に、梱包・輸送費として、別途3,000円かかります。

シェイパーシェード ドラム式・R-65PD

仕上り丈＼仕上り巾	30～50	51～90	91～142	143～190	191～240	241～290	291～340	341～400
60～100	38,400	38,400	53,000	64,600	78,800	82,600	107,400	111,200
101～120	44,400	44,400	60,900	76,300	92,500	97,600	126,800	131,900
121～140	45,300	45,300	62,300	77,700	94,700	99,800	129,600	134,700
141～160	51,200	51,200	70,100	89,400	108,400	114,700	149,000	155,300
161～180	52,100	52,100	71,500	90,800	110,600	116,900	151,800	158,100
181～200	58,100	58,100	79,300	102,500	124,300	131,900	171,300	178,800
201～220	59,000	59,000	80,800	104,000	126,500	134,100	174,100	181,600
221～240	65,000	65,000	88,600	115,600	140,200	149,100	193,500	202,300
241～260	65,800	65,800	90,100	117,100	142,400	151,300	196,300	205,100
261～280	71,800	71,800	97,900	128,800	156,100	166,200	215,700	225,800
281～300	72,600	72,600	99,300	130,200	158,300	168,400	218,500	228,600

※仕上り巾39cm以下の場合、仕上り丈は200cmまでになります。
※シェード本体価格に、梱包・輸送費として、別途3,000円かかります。

シェイパーシェード コード式・R-65PC

仕上り丈＼仕上り巾	18～50	51～90	91～142	143～190	191～240
60～100	28,400	28,400	38,400	50,000	53,700
101～120	34,400	34,400	45,700	61,100	66,100
121～140	35,300	35,300	46,600	62,000	67,000
141～160	41,300	41,300	53,800	73,100	79,400
161～180	42,200	42,200	54,700	74,000	80,300
181～200	48,200	48,200	61,900	85,100	92,600
201～220	49,100	49,100	62,800	86,000	93,500
221～240	55,100	55,100	70,100	97,100	105,900
241～260	56,000	56,000	71,000	98,000	106,800
261～280	62,000	62,000	78,300	109,200	119,200
281～300	62,800	62,800	79,100	110,000	120,000

※シェード本体価格に、梱包・輸送費として、別途3,000円かかります。

プレーンシェード裏地付 ドラム式・R-63PD

仕上り丈＼仕上り巾	30～56	57～96	97～136	137～176	177～216	217～240	241～276	277～290
60～100	31,700	34,400	40,400	57,700	63,700	68,700	82,200	90,000
101～120	37,100	39,800	46,900	68,600	75,700	81,800	99,000	108,500
121～140	37,700	40,400	47,500	69,800	76,900	83,000	100,200	110,400
141～160	43,200	45,900	54,100	80,700	88,900	96,100	117,000	129,000
161～180	43,800	46,500	54,700	82,000	90,200	97,400	118,300	130,900
181～200	49,300	52,000	61,300	92,900	102,200	110,500	135,100	149,400
201～220	49,900	52,600	61,900	94,200	103,500	111,800	136,400	151,300
221～240	55,300	58,000	68,400	105,000	115,400	124,800	153,100	169,800
241～260	56,000	58,700	69,100	106,300	116,700	126,100	154,400	171,800
261～280	61,400	64,100	75,600	117,200	128,700	139,200	171,200	190,300
281～300	62,100	64,800	76,300	118,500	130,000	140,500	172,500	192,200

※仕上り巾39cm以下の場合、仕上り丈は200cmまでになります。
※シェード本体価格に、梱包・輸送費として、別途3,000円かかります。

プレーンシェード裏地付 コード式・R-63PC

仕上り丈＼仕上り巾	18～56	57～96	97～136	137～176	177～200
60～100	26,700	29,000	34,600	51,600	56,200
101～120	32,100	34,400	41,100	62,500	68,200
121～140	32,700	35,000	41,700	63,700	69,400
141～160	38,200	40,500	48,300	74,600	81,400
161～180	38,800	41,100	48,900	75,900	82,700
181～200	44,300	46,600	55,500	86,800	94,700
201～220	44,900	47,200	56,100	88,100	96,000

※シェード本体価格に、梱包・輸送費として、別途3,000円かかります。

ボックスバランス プレーンタイプ・U-1P

仕上り丈＼仕上り巾	～150	151～200	201～250	251～300	301～350	351～400
～ 40	22,500	30,000	37,500	45,000	52,500	60,000
41～ 60	22,500	30,000	37,500	45,000	52,500	60,000

ストレートバランス プレーンタイプ・U-9P

仕上り丈＼仕上り巾	～142	143～290	291～438
～ 60	23,700	47,800	72,000

アールバランス プレーンタイプ・U-10P

仕上り丈＼仕上り巾	～142	143～290	291～438
～ 60	21,100	42,600	64,100

クッション

サイズ	パイピング	ステッチ	フリル	ボルスター
33×33	4,400	4,400	6,400	–
45×45	4,800	4,800	6,400	–
60×60	7,900	7,900	9,600	–
18R×40	–	–	–	10,200

シートクッション

サイズ	座布団カバー
55×59	4,400

見本帳掲載 P.8

C2003・C2004
ジュリアーク

■生地巾 150cm ■価格 6,600/m 4,400/㎡

■組成 タテ：ポリエステル100% ヨコ：ポリエステル70% レーヨン30% ■柄リピート タテ 35cm×ヨコ 15cm

■ 形態安定加工(スタイリッシュウェーブ縫製)・KH KE KO

KH 約2倍 仕上り巾 / 仕上り丈	～75 1巾	76～150 2巾	151～225 3巾	226～300 4巾	301～375 5巾	376～450 6巾	451～525 7巾	526～600 8巾
60～100	13,600	26,200	38,800	51,400	64,000	76,600	89,200	101,800
101～120	16,800	32,600	48,400	64,200	80,000	95,800	111,600	127,400
121～140	19,900	38,800	57,700	76,600	95,500	114,400	133,300	152,200
141～160	19,900	38,800	57,700	76,600	95,500	114,400	133,300	152,200
161～180	23,100	45,200	67,300	89,400	111,500	133,600	155,700	177,800
181～200	23,100	45,200	67,300	89,400	111,500	133,600	155,700	177,800
201～220	26,200	51,400	76,600	101,800	127,000	152,200	177,400	202,600
221～240	26,200	51,400	76,600	101,800	127,000	152,200	177,400	202,600
241～260	29,400	57,800	86,200	114,600	143,000	171,400	199,800	228,200
261～280	32,500	64,000	95,500	127,000	158,500	190,000	221,500	253,000
281～300	32,500	64,000	95,500	127,000	158,500	190,000	221,500	253,000
KE 約1.5倍仕上り巾	～100	101～200	201～300	301～400	401～500	501～600	601～700	701～800
KO 約1.5倍仕上り巾	～100	101～200	201～324	325～424	425～550	551～600		

●タッセル込

※1巾での両開きはできません。
※KHの1巾片開き・2巾両開き、3ッ山の場合、最大仕上り巾は上記と異なります。(P155参照)
※KEは2ッ山限定、KOは1ッ山限定。KH・KOは300cm、KEは400cmを超える仕上り巾は両開きのみになります。
※形態安定加工により風合いに変化が生じる場合があります。

■ 形態安定加工(スタイリッシュウェーブ縫製)・KH [裏地付] 約2倍

仕上り巾 / 仕上り丈	～75 1巾	76～150 2巾	151～225 3巾	226～300 4巾	301～375 5巾	376～450 6巾	451～525 7巾	526～600 8巾
60～100	20,200	39,400	58,600	77,800	97,000	116,200	135,400	154,600
101～120	24,300	47,600	70,900	94,200	117,500	140,800	164,100	187,400
121～140	28,400	55,800	83,200	110,600	138,000	165,400	192,800	220,200
141～160	29,400	57,800	86,200	114,600	143,000	171,400	199,800	228,200
161～180	33,600	66,200	98,800	131,400	164,000	196,600	229,200	261,800
181～200	34,600	68,200	101,800	135,400	169,000	202,600	236,200	269,800
201～220	38,600	76,200	113,800	151,400	189,000	226,600	264,200	301,800
221～240	39,600	78,200	116,800	155,400	194,000	232,600	271,200	309,800
241～260	43,800	86,600	129,400	172,200	215,000	257,800	300,600	343,400
261～280	47,900	94,800	141,700	188,600	235,500	282,400	329,300	376,200
281～300	48,900	96,800	144,700	192,600	240,500	288,400	336,300	384,200

●タッセル込

※裏地を合算した価格です。裏地はC2101～2103、C2176～2178からお選びください。
※1巾での両開きはできません。
※1巾片開き・2巾両開き、3ツ山の場合、最大仕上り巾は上記と異なります。(P155参照)
※300cmを超える仕上り巾は両開きのみになります。
※形態安定加工により風合いに変化が生じる場合があります。

■ 形態安定加工(スタイリッシュウェーブ縫製)・KE [裏地付] 約1.5倍

仕上り巾 / 仕上り丈	～100 1巾	101～200 2巾	201～300 3巾	301～400 4巾	401～500 5巾	501～600 6巾	601～700 7巾	701～800 8巾
60～100	20,200	39,400	58,600	77,800	97,000	116,200	135,400	154,600
101～120	24,300	47,600	70,900	94,200	117,500	140,800	164,100	187,400
121～140	28,400	55,800	83,200	110,600	138,000	165,400	192,800	220,200
141～160	29,400	57,800	86,200	114,600	143,000	171,400	199,800	228,200
161～180	33,600	66,200	98,800	131,400	164,000	196,600	229,200	261,800
181～200	34,600	68,200	101,800	135,400	169,000	202,600	236,200	269,800
201～220	38,600	76,200	113,800	151,400	189,000	226,600	264,200	301,800
221～240	39,600	78,200	116,800	155,400	194,000	232,600	271,200	309,800
241～260	43,800	86,600	129,400	172,200	215,000	257,800	300,600	343,400
261～280	47,900	94,800	141,700	188,600	235,500	282,400	329,300	376,200
281～300	48,900	96,800	144,700	192,600	240,500	288,400	336,300	384,200

●タッセル込

※裏地を合算した価格です。裏地はC2101～2103、C2176～2178からお選びください。
※1巾での両開きはできません。
※2ッ山限定。400cmを超える仕上り巾は両開きのみになります。
※形態安定加工により風合いに変化が生じる場合があります。

■ハイグレード縫製・SH SE ■ニューシンプル縫製・SO ■フラット縫製・AP

SH 約2倍 仕上り巾 / 仕上り丈	~75 1巾	76~150 2巾	151~225 3巾	226~300 4巾	301~375 5巾	376~450 6巾	451~525 7巾	526~600 8巾
60~100	13,200	25,400	37,600	49,800	62,000	74,200	86,400	98,600
101~120	16,300	31,600	46,900	62,200	77,500	92,800	108,100	123,400
121~140	19,300	37,600	55,900	74,200	92,500	110,800	129,100	147,400
141~160	19,300	37,600	55,900	74,200	92,500	110,800	129,100	147,400
161~180	22,400	43,800	65,200	86,600	108,000	129,400	150,800	172,200
181~200	22,400	43,800	65,200	86,600	108,000	129,400	150,800	172,200
201~220	25,400	49,800	74,200	98,600	123,000	147,400	171,800	196,200
221~240	25,400	49,800	74,200	98,600	123,000	147,400	171,800	196,200
241~260	28,500	56,000	83,500	111,000	138,500	166,000	193,500	221,000
261~280	31,500	62,000	92,500	123,000	153,500	184,000	214,500	245,000
281~300	31,500	62,000	92,500	123,000	153,500	184,000	214,500	245,000
SE 約1.5倍仕上り巾	~100	101~200	201~300	301~400	401~500	501~600	601~700	701~800
SO 約1.5倍仕上り巾	~100	101~200	201~324	325~424	425~550	551~650	651~774	775~874
AP 約1倍仕上り巾	~134	135~268	269~414	415~564	565~710	711~860		

※SH、SE、SOは1巾での両開きはできません。 ●タッセル込
※SHの1巾片開き・2巾両開き、3ッ山の場合、最大仕上り巾は上記と異なります。(P155参照)
※SEは2ッ山、SOは1ッ山、APはヒダなし。

■ハイグレード縫製・SH [裏地付]

約2倍

仕上り巾 / 仕上り丈	~75 1巾	76~150 2巾	151~225 3巾	226~300 4巾	301~375 5巾	376~450 6巾	451~525 7巾	526~600 8巾
60~100	19,800	38,600	57,400	76,200	95,000	113,800	132,600	151,400
101~120	23,800	46,600	69,400	92,200	115,000	137,800	160,600	183,400
121~140	27,800	54,600	81,400	108,200	135,000	161,800	188,600	215,400
141~160	28,800	56,600	84,400	112,200	140,000	167,800	195,600	223,400
161~180	32,900	64,800	96,700	128,600	160,500	192,400	224,300	256,200
181~200	33,900	66,800	99,700	132,600	165,500	198,400	231,300	264,200
201~220	37,800	74,600	111,400	148,200	185,000	221,800	258,600	295,400
221~240	38,800	76,600	114,400	152,200	190,000	227,800	265,600	303,400
241~260	42,900	84,800	126,700	168,600	210,500	252,400	294,300	336,200
261~280	46,900	92,800	138,700	184,600	230,500	276,400	322,300	368,200
281~300	47,900	94,800	141,700	188,600	235,500	282,400	329,300	376,200

※裏地を合算した価格です。裏地はC2101~2103、C2176~2178からお選びください。 ●タッセル込
※1巾での両開きはできません。
※1巾片開き・2巾両開き、3ッ山の場合、最大仕上り巾は上記と異なります。(P155参照)

■ハイグレード縫製・SE [裏地付]

約1.5倍

仕上り巾 / 仕上り丈	~100 1巾	101~200 2巾	201~300 3巾	301~400 4巾	401~500 5巾	501~600 6巾	601~700 7巾	701~800 8巾
60~100	19,800	38,600	57,400	76,200	95,000	113,800	132,600	151,400
101~120	23,800	46,600	69,400	92,200	115,000	137,800	160,600	183,400
121~140	27,800	54,600	81,400	108,200	135,000	161,800	188,600	215,400
141~160	28,800	56,600	84,400	112,200	140,000	167,800	195,600	223,400
161~180	32,900	64,800	96,700	128,600	160,500	192,400	224,300	256,200
181~200	33,900	66,800	99,700	132,600	165,500	198,400	231,300	264,200
201~220	37,800	74,600	111,400	148,200	185,000	221,800	258,600	295,400
221~240	38,800	76,600	114,400	152,200	190,000	227,800	265,600	303,400
241~260	42,900	84,800	126,700	168,600	210,500	252,400	294,300	336,200
261~280	46,900	92,800	138,700	184,600	230,500	276,400	322,300	368,200
281~300	47,900	94,800	141,700	188,600	235,500	282,400	329,300	376,200

※裏地を合算した価格です。裏地はC2101~2103、C2176~2178からお選びください。 ●タッセル込
※1巾での両開きはできません。
※2ッ山限定。

■新アイレット縫製・A2

約1倍

仕上り巾 / 仕上り丈	~134 1巾	135~268 2巾	269~414 3巾	415~564 4巾	565~710 5巾	711~720 6巾
60~100	29,900	58,800	87,700	116,600	145,500	158,400
101~120	33,100	65,200	97,300	129,400	161,500	177,600
121~140	36,400	71,800	107,200	142,600	178,000	197,400
141~160	36,400	71,800	107,200	142,600	178,000	197,400
161~180	39,600	78,200	116,800	155,400	194,000	216,600
181~200	39,600	78,200	116,800	155,400	194,000	216,600
201~220	42,800	84,600	126,400	168,200	210,000	235,800
221~240	42,800	84,600	126,400	168,200	210,000	235,800
241~260	46,000	91,000	136,000	181,000	226,000	255,000
261~280	49,200	97,400	145,600	193,800	242,000	274,200
281~300	49,200	97,400	145,600	193,800	242,000	274,200

※仕上り巾は、レールサイズの約1.5倍でご注文ください。 ●タッセル込
※巾つぎ箇所がハトメと重なる場合があります。

プレーンシェード ドラム式・R-61PD

仕上り寸＼仕上り巾	30~50	51~90	91~142	143~190	191~240	241~290	291~340	341~400
60~100	27,300	30,100	36,000	51,000	56,800	62,600	77,700	84,100
101~120	27,300	30,100	36,000	51,000	56,800	62,600	77,700	84,100
121~140	31,300	34,100	40,700	58,400	64,900	71,400	89,800	96,900
141~160	34,400	37,200	44,300	65,100	72,100	79,100	100,000	107,600
161~180	34,400	37,200	44,300	65,100	72,100	79,100	100,000	107,600
181~200	38,400	41,200	49,000	72,400	80,200	87,900	112,100	120,400
201~220	38,400	41,200	49,000	72,400	80,200	87,900	112,100	120,400
221~240	41,400	44,200	52,500	79,100	87,400	95,600	122,300	131,100
241~260	41,400	44,200	52,500	79,100	87,400	95,600	122,300	131,100
261~280	45,400	48,200	57,200	86,500	95,400	104,300	134,400	143,900
281~300	48,400	51,200	60,800	93,200	102,600	112,100	144,600	154,600

※仕上り巾39cm以下の場合、仕上り寸は200cmまでになります。
※シェード本体価格に、梱包・輸送費として、別途3,000円かかります。

プレーンシェード コード式・R-61PC

仕上り寸＼仕上り巾	18~50	51~90	91~142	143~190	191~240
60~100	22,400	24,800	30,200	44,700	50,000
101~120	22,400	24,800	30,200	44,700	50,000
121~140	26,400	28,800	34,900	52,100	58,100
141~160	29,500	31,900	38,500	58,800	65,300
161~180	29,500	31,900	38,500	58,800	65,300
181~200	33,500	35,900	43,200	66,100	73,400
201~220	33,500	35,900	43,200	66,100	73,400
221~240	36,500	38,900	46,700	72,800	80,600
241~260	36,500	38,900	46,700	72,800	80,600
261~280	40,500	42,900	51,400	80,200	88,600
281~300	43,500	45,900	55,000	86,900	95,800

※シェード本体価格に、梱包・輸送費として、別途3,000円かかります。

シェイパーシェード ドラム式・R-65PD

仕上り寸＼仕上り巾	30~50	51~90	91~142	143~190	191~240	241~290	291~340	341~400
60~100	41,100	41,100	56,300	70,000	84,900	89,300	116,100	120,500
101~120	42,000	42,000	57,800	71,500	87,100	91,500	118,900	123,300
121~140	48,100	48,100	65,600	82,500	100,200	105,900	137,800	143,500
141~160	52,700	52,700	72,000	92,400	111,700	118,400	153,800	160,400
161~180	53,600	53,600	73,400	93,800	113,900	120,600	156,600	163,200
181~200	59,600	59,600	81,200	104,900	127,100	134,900	175,500	183,400
201~220	60,500	60,500	82,700	106,400	129,300	137,100	178,300	186,200
221~240	65,300	65,300	88,900	116,200	140,800	149,600	194,300	203,100
241~260	66,100	66,100	90,400	117,700	143,000	151,800	197,100	205,900
261~280	72,100	72,100	98,200	128,700	156,100	166,200	216,000	226,100
281~300	76,800	76,800	104,400	138,500	167,700	178,700	232,000	243,000

※仕上り巾39cm以下の場合、仕上り寸は200cmまでになります。
※シェード本体価格に、梱包・輸送費として、別途3,000円かかります。

シェイパーシェード コード式・R-65PC

仕上り寸＼仕上り巾	18~50	51~90	91~142	143~190	191~240
60~100	31,100	31,100	41,700	55,400	59,800
101~120	32,000	32,000	42,600	56,300	60,700
121~140	38,100	38,100	49,900	66,800	72,500
141~160	42,800	42,800	55,700	76,100	82,700
161~180	43,700	43,700	56,600	77,000	83,600
181~200	49,700	49,700	63,800	87,500	95,400
201~220	50,600	50,600	64,700	88,400	96,300
221~240	55,400	55,400	70,400	97,700	106,500
241~260	56,300	56,300	71,300	98,600	107,400
261~280	62,300	62,300	78,600	109,100	119,200
281~300	67,000	67,000	84,200	118,300	129,400

※シェード本体価格に、梱包・輸送費として、別途3,000円かかります。

プレーンシェード裏地付 ドラム式・R-63PD

仕上り寸＼仕上り巾	30~56	57~96	97~136	137~176	177~216	217~240	241~276	277~290
60~100	34,200	36,900	43,500	62,800	69,300	74,900	90,400	98,700
101~120	34,800	37,500	44,100	64,000	70,600	76,100	91,600	100,600
121~140	40,300	43,000	50,700	74,300	82,000	88,600	107,900	118,600
141~160	41,000	43,700	51,300	75,600	83,300	89,900	109,200	120,500
161~180	45,200	47,900	56,400	84,800	93,300	100,800	122,800	135,700
181~200	45,900	48,600	57,100	86,100	94,600	102,100	124,100	137,600
201~220	51,400	54,100	63,600	96,400	106,000	114,600	140,300	155,600
221~240	55,600	58,300	68,700	105,600	116,000	125,400	154,000	170,700
241~260	56,300	59,000	69,400	106,900	117,300	126,700	155,300	172,600
261~280	61,700	64,400	75,900	117,200	128,700	139,200	171,500	190,600
281~300	62,400	65,100	76,600	118,500	130,000	140,500	172,800	192,500

※仕上り巾39cm以下の場合、仕上り寸は200cmまでになります。
※シェード本体価格に、梱包・輸送費として、別途3,000円かかります。

プレーンシェード裏地付 コード式・R-63PC

仕上り寸＼仕上り巾	18~56	57~96	97~136	137~176	177~200
60~100	29,200	31,500	37,700	56,700	61,800
101~120	29,800	32,100	38,300	57,900	63,100
121~140	35,300	37,600	44,900	68,200	74,500
141~160	36,000	38,300	45,500	69,500	75,800
161~180	40,200	42,500	50,600	78,700	85,800
181~200	40,900	43,200	51,300	80,000	87,100
201~220	46,400	48,700	57,800	90,300	98,500

※シェード本体価格に、梱包・輸送費として、別途3,000円かかります。

ボックスバランス プレーンタイプ・U-1P

仕上り寸＼仕上り巾	~150	151~200	201~250	251~300	301~350	351~400
~ 40	20,800	27,700	34,600	41,600	48,500	55,400
41~ 60	28,100	37,000	46,500	55,400	65,000	73,900

ストレートバランス プレーンタイプ・U-9P

仕上り寸＼仕上り巾	~142	143~290	291~438
~ 60	22,500	45,500	68,500

アールバランス プレーンタイプ・U-10P

仕上り寸＼仕上り巾	~142	143~290	291~438
~ 60	19,900	40,300	60,600

見本帳掲載 P.10

C2005・C2006
リクラン

■生地巾 150cm　■価格 6,500/m　4,330/㎡
■組成 ポリエステル100%　■柄リピート タテ 58.5cm×ヨコ 30cm

■ 形態安定加工(スタイリッシュウェーブ縫製)・KH KE KO

KH 約2倍 仕上り巾 / 仕上り丈	～75 1巾	76～150 2巾	151～225 3巾	226～300 4巾	301～375 5巾	376～450 6巾	451～525 7巾	526～600 8巾
60～100	16,700	32,400	48,100	63,800	79,500	95,200	110,900	126,600
101～120	16,700	32,400	48,100	63,800	79,500	95,200	110,900	126,600
121～140	21,900	42,800	63,700	84,600	105,500	126,400	147,300	168,200
141～160	21,900	42,800	63,700	84,600	105,500	126,400	147,300	168,200
161～180	21,900	42,800	63,700	84,600	105,500	126,400	147,300	168,200
181～200	27,100	53,200	79,300	105,400	131,500	157,600	183,700	209,800
201～220	27,100	53,200	79,300	105,400	131,500	157,600	183,700	209,800
221～240	27,100	53,200	79,300	105,400	131,500	157,600	183,700	209,800
241～260	32,300	63,600	94,900	126,200	157,500	188,800	220,100	251,400
261～280	32,300	63,600	94,900	126,200	157,500	188,800	220,100	251,400
281～300	32,300	63,600	94,900	126,200	157,500	188,800	220,100	251,400
KE 約1.5倍仕上り巾	～100	101～200	201～300	301～400	401～500	501～600	601～700	701～800
KO 約1.5倍仕上り巾	～100	101～200	201～324	325～424	425～550	551～600		

●タッセル込

※1巾での両開きはできません。
※KHの1巾片開き・2巾両開き、3ッ山の場合、最大仕上り巾は上記と異なります。(P155参照)
※KEは2ッ山限定、KOは1ッ山限定。KH・KOは300cm、KEは400cmを超える仕上り巾は両開きのみになります。
※形態安定加工により風合いに変化が生じる場合があります。

■ 形態安定加工(スタイリッシュウェーブ縫製)・KH [裏地付]　約2倍

仕上り巾 / 仕上り丈	～75 1巾	76～150 2巾	151～225 3巾	226～300 4巾	301～375 5巾	376～450 6巾	451～525 7巾	526～600 8巾
60～100	23,300	45,600	67,900	90,200	112,500	134,800	157,100	179,400
101～120	24,200	47,400	70,600	93,800	117,000	140,200	163,400	186,600
121～140	30,400	59,800	89,200	118,600	148,000	177,400	206,800	236,200
141～160	31,400	61,800	92,200	122,600	153,000	183,400	213,800	244,200
161～180	32,400	63,800	95,200	126,600	158,000	189,400	220,800	252,200
181～200	38,600	76,200	113,800	151,400	189,000	226,600	264,200	301,800
201～220	39,500	78,000	116,500	155,000	193,500	232,000	270,500	309,000
221～240	40,500	80,000	119,500	159,000	198,500	238,000	277,500	317,000
241～260	46,700	92,400	138,100	183,800	229,500	275,200	320,900	366,600
261～280	47,700	94,400	141,100	187,800	234,500	281,200	327,900	374,600
281～300	48,700	96,400	144,100	191,800	239,500	287,200	334,900	382,600

※裏地を合算した価格です。裏地はC2101～2103、C2176～2178からお選びください。
●タッセル込
※1巾での両開きはできません。
※1巾片開き・2巾両開き、3ツ山の場合、最大仕上り巾は上記と異なります。(P155参照)
※300cmを超える仕上り巾は両開きのみになります。
※形態安定加工により風合いに変化が生じる場合があります。

■ 形態安定加工(スタイリッシュウェーブ縫製)・KE [裏地付]　約1.5倍

仕上り巾 / 仕上り丈	～100 1巾	101～200 2巾	201～300 3巾	301～400 4巾	401～500 5巾	501～600 6巾	601～700 7巾	701～800 8巾
60～100	23,300	45,600	67,900	90,200	112,500	134,800	157,100	179,400
101～120	24,200	47,400	70,600	93,800	117,000	140,200	163,400	186,600
121～140	30,400	59,800	89,200	118,600	148,000	177,400	206,800	236,200
141～160	31,400	61,800	92,200	122,600	153,000	183,400	213,800	244,200
161～180	32,400	63,800	95,200	126,600	158,000	189,400	220,800	252,200
181～200	38,600	76,200	113,800	151,400	189,000	226,600	264,200	301,800
201～220	39,500	78,000	116,500	155,000	193,500	232,000	270,500	309,000
221～240	40,500	80,000	119,500	159,000	198,500	238,000	277,500	317,000
241～260	46,700	92,400	138,100	183,800	229,500	275,200	320,900	366,600
261～280	47,700	94,400	141,100	187,800	234,500	281,200	327,900	374,600
281～300	48,700	96,400	144,100	191,800	239,500	287,200	334,900	382,600

※裏地を合算した価格です。裏地はC2101～2103、C2176～2178からお選びください。
●タッセル込
※1巾での両開きはできません。
※2ッ山限定。400cmを超える仕上り巾は両開きのみになります。
※形態安定加工により風合いに変化が生じる場合があります。

■ハイグレード縫製・SH SE ■ニューシンプル縫製・SO ■フラット縫製・AP

SH 約2倍 仕上り巾 / 仕上り丈	~75 1巾	76~150 2巾	151~225 3巾	226~300 4巾	301~375 5巾	376~450 6巾	451~525 7巾	526~600 8巾
60~100	16,100	31,200	46,300	61,400	76,500	91,600	106,700	121,800
101~120	16,100	31,200	46,300	61,400	76,500	91,600	106,700	121,800
121~140	21,200	41,400	61,600	81,800	102,000	122,200	142,400	162,600
141~160	21,200	41,400	61,600	81,800	102,000	122,200	142,400	162,600
161~180	21,200	41,400	61,600	81,800	102,000	122,200	142,400	162,600
181~200	26,200	51,400	76,600	101,800	127,000	152,200	177,400	202,600
201~220	26,200	51,400	76,600	101,800	127,000	152,200	177,400	202,600
221~240	26,200	51,400	76,600	101,800	127,000	152,200	177,400	202,600
241~260	31,200	61,400	91,600	121,800	152,000	182,200	212,400	242,600
261~280	31,200	61,400	91,600	121,800	152,000	182,200	212,400	242,600
281~300	31,200	61,400	91,600	121,800	152,000	182,200	212,400	242,600
SE 約1.5倍仕上り巾	~100	101~200	201~300	301~400	401~500	501~600	601~700	701~800
SO 約1.5倍仕上り巾	~100	101~200	201~324	325~424	425~550	551~650	651~774	775~874
AP 約1倍仕上り巾	~134	135~268	269~414	415~564	565~710	711~860		

※SH、SE、SOは1巾での両開きはできません。 ●タッセル込
※SHの1巾片開き・2巾両開き、3ッ山の場合、最大仕上り巾は上記と異なります。(P155参照)
※SEは2ッ山、SOは1ッ山、APはヒダなし。

■ハイグレード縫製・SH [裏地付]

約2倍

仕上り巾 / 仕上り丈	~75 1巾	76~150 2巾	151~225 3巾	226~300 4巾	301~375 5巾	376~450 6巾	451~525 7巾	526~600 8巾
60~100	22,700	44,400	66,100	87,800	109,500	131,200	152,900	174,600
101~120	23,600	46,200	68,800	91,400	114,000	136,600	159,200	181,800
121~140	29,700	58,400	87,100	115,800	144,500	173,200	201,900	230,600
141~160	30,700	60,400	90,100	119,800	149,500	179,200	208,900	238,600
161~180	31,700	62,400	93,100	123,800	154,500	185,200	215,900	246,600
181~200	37,700	74,400	111,100	147,800	184,500	221,200	257,900	294,600
201~220	38,600	76,200	113,800	151,400	189,000	226,600	264,200	301,800
221~240	39,600	78,200	116,800	155,400	194,000	232,600	271,200	309,800
241~260	45,600	90,200	134,800	179,400	224,000	268,600	313,200	357,800
261~280	46,600	92,200	137,800	183,400	229,000	274,600	320,200	365,800
281~300	47,600	94,200	140,800	187,400	234,000	280,600	327,200	373,800

※裏地を合算した価格です。裏地はC2101~2103、C2176~2178からお選びください。 ●タッセル込
※1巾での両開きはできません。
※1巾片開き・2巾両開き、3ッ山の場合、最大仕上り巾は上記と異なります。(P155参照)

■ハイグレード縫製・SE [裏地付]

約1.5倍

仕上り巾 / 仕上り丈	~100 1巾	101~200 2巾	201~300 3巾	301~400 4巾	401~500 5巾	501~600 6巾	601~700 7巾	701~800 8巾
60~100	22,700	44,400	66,100	87,800	109,500	131,200	152,900	174,600
101~120	23,600	46,200	68,800	91,400	114,000	136,600	159,200	181,800
121~140	29,700	58,400	87,100	115,800	144,500	173,200	201,900	230,600
141~160	30,700	60,400	90,100	119,800	149,500	179,200	208,900	238,600
161~180	31,700	62,400	93,100	123,800	154,500	185,200	215,900	246,600
181~200	37,700	74,400	111,100	147,800	184,500	221,200	257,900	294,600
201~220	38,600	76,200	113,800	151,400	189,000	226,600	264,200	301,800
221~240	39,600	78,200	116,800	155,400	194,000	232,600	271,200	309,800
241~260	45,600	90,200	134,800	179,400	224,000	268,600	313,200	357,800
261~280	46,600	92,200	137,800	183,400	229,000	274,600	320,200	365,800
281~300	47,600	94,200	140,800	187,400	234,000	280,600	327,200	373,800

※裏地を合算した価格です。裏地はC2101~2103、C2176~2178からお選びください。 ●タッセル込
※1巾での両開きはできません。
※2ッ山限定。

■新アイレット縫製・A2

約1倍

仕上り巾 / 仕上り丈	~134 1巾	135~268 2巾	269~414 3巾	415~564 4巾	565~710 5巾	711~720 6巾
60~100	33,000	65,000	97,000	129,000	161,000	177,000
101~120	33,000	65,000	97,000	129,000	161,000	177,000
121~140	38,300	75,600	112,900	150,200	187,500	208,800
141~160	38,300	75,600	112,900	150,200	187,500	208,800
161~180	38,300	75,600	112,900	150,200	187,500	208,800
181~200	43,700	86,400	129,100	171,800	214,500	241,200
201~220	43,700	86,400	129,100	171,800	214,500	241,200
221~240	43,700	86,400	129,100	171,800	214,500	241,200
241~260	49,000	97,000	145,000	193,000	241,000	273,000
261~280	49,000	97,000	145,000	193,000	241,000	273,000
281~300	49,000	97,000	145,000	193,000	241,000	273,000

※仕上り巾は、レールサイズの約1.5倍でご注文ください。 ●タッセル込
※巾つぎ箇所がハトメと重なる場合があります。

プレーンシェード ドラム式・R-61PD

仕上り丈＼仕上り巾	30～50	51～90	91～142	143～190	191～240	241～290	291～340	341～400
60～100	31,200	34,000	40,600	58,700	65,200	71,700	89,200	96,300
101～120	31,200	34,000	40,600	58,700	65,200	71,700	89,200	96,300
121～140	31,200	34,000	40,600	58,700	65,200	71,700	89,200	96,300
141～160	37,100	39,900	47,600	70,000	77,500	85,000	108,200	116,300
161～180	37,100	39,900	47,600	70,000	77,500	85,000	108,200	116,300
181～200	37,100	39,900	47,600	70,000	77,500	85,000	108,200	116,300
201～220	43,100	45,900	54,600	81,900	90,500	99,000	126,500	135,600
221～240	43,100	45,900	54,600	81,900	90,500	99,000	126,500	135,600
241～260	43,100	45,900	54,600	81,900	90,500	99,000	126,500	135,600
261～280	49,100	51,900	61,600	93,800	103,400	113,100	145,400	155,600
281～300	49,100	51,900	61,600	93,800	103,400	113,100	145,400	155,600

※仕上り巾39cm以下の場合、仕上り丈は200cmまでになります。
※シェード本体価格に、梱包・輸送費として、別途3,000円かかります。

プレーンシェード コード式・R-61PC

仕上り丈＼仕上り巾	18～50	51～90	91～142	143～190	191～240
60～100	26,300	28,700	34,800	52,400	58,400
101～120	26,300	28,700	34,800	52,400	58,400
121～140	26,300	28,700	34,800	52,400	58,400
141～160	32,200	34,600	41,800	63,700	70,700
161～180	32,200	34,600	41,800	63,700	70,700
181～200	32,200	34,600	41,800	63,700	70,700
201～220	38,200	40,600	48,800	75,600	83,700
221～240	38,200	40,600	48,800	75,600	83,700
241～260	38,200	40,600	48,800	75,600	83,700
261～280	44,200	46,600	55,800	87,500	96,600
281～300	44,200	46,600	55,800	87,500	96,600

※シェード本体価格に、梱包・輸送費として、別途3,000円かかります。

シェイパーシェード ドラム式・R-65PD

仕上り丈＼仕上り巾	30～50	51～90	91～142	143～190	191～240	241～290	291～340	341～400
60～100	46,100	46,100	62,600	79,900	96,100	101,800	131,700	137,400
101～120	47,000	47,000	64,100	81,400	98,300	104,000	134,500	140,200
121～140	47,900	47,900	65,500	82,800	100,500	106,200	137,300	143,000
141～160	56,400	56,400	76,500	99,000	119,300	126,900	165,000	172,600
161～180	57,300	57,300	77,900	100,400	121,500	129,100	167,800	175,400
181～200	58,100	58,100	79,300	101,800	123,700	131,300	170,600	178,200
201～220	66,600	66,600	90,400	118,700	143,100	152,600	197,700	207,100
221～240	67,500	67,500	91,800	120,100	145,300	154,800	200,500	209,900
241～260	68,300	68,300	93,300	121,600	147,500	157,000	203,300	212,700
261～280	76,900	76,900	104,300	138,400	167,000	178,300	231,000	242,400
281～300	77,700	77,700	105,700	139,800	169,200	180,500	233,800	245,200

※仕上り巾39cm以下の場合、仕上り丈は200cmまでになります。
※シェード本体価格に、梱包・輸送費として、別途3,000円かかります。

シェイパーシェード コード式・R-65PC

仕上り丈＼仕上り巾	18～50	51～90	91～142	143～190	191～240
60～100	36,100	36,100	48,000	65,300	71,000
101～120	37,000	37,000	48,900	66,200	71,900
121～140	37,900	37,900	49,800	67,100	72,800
141～160	46,500	46,500	60,200	82,700	90,300
161～180	47,400	47,400	61,100	83,600	91,200
181～200	48,200	48,200	61,900	84,400	92,000
201～220	56,700	56,700	72,400	100,700	110,100
221～240	57,600	57,600	73,300	101,600	111,000
241～260	58,500	58,500	74,200	102,500	111,900
261～280	67,100	67,100	84,700	118,800	130,100
281～300	67,900	67,900	85,500	119,600	130,900

※シェード本体価格に、梱包・輸送費として、別途3,000円かかります。

プレーンシェード裏地付 ドラム式・R-63PD

仕上り丈＼仕上り巾	30～56	57～96	97～136	137～176	177～216	217～240	241～276	277～290
60～100	31,700	34,400	40,400	57,700	63,700	68,700	82,200	90,000
101～120	39,500	42,200	49,900	73,400	81,000	87,700	106,100	116,200
121～140	40,100	42,800	50,500	74,600	82,300	88,900	107,300	118,100
141～160	40,800	43,500	51,100	75,900	83,600	90,200	108,600	120,000
161～180	48,600	51,300	60,600	91,000	100,300	108,600	133,200	146,800
181～200	49,300	52,000	61,300	92,200	101,500	109,800	134,400	148,800
201～220	49,900	52,600	61,900	93,500	102,800	111,100	135,700	150,700
221～240	57,700	60,400	71,400	109,200	120,100	130,100	159,600	176,800
241～260	58,400	61,100	72,000	110,500	121,400	131,400	160,900	178,800
261～280	59,000	61,700	72,700	111,800	122,700	132,700	162,200	180,700
281～300	66,900	69,600	82,200	127,400	140,000	151,600	186,700	207,500

※仕上り巾39cm以下の場合、仕上り丈は200cmまでになります。
※シェード本体価格に、梱包・輸送費として、別途3,000円かかります。

プレーンシェード裏地付 コード式・R-63PC

仕上り丈＼仕上り巾	18～56	57～96	97～136	137～176	177～200
60～100	26,700	29,000	34,600	51,600	56,200
101～120	34,500	36,800	44,100	67,300	73,500
121～140	35,100	37,400	44,700	68,500	74,800
141～160	35,800	38,100	45,300	69,800	76,100
161～180	43,600	45,900	54,800	84,900	92,800
181～200	44,300	46,600	55,500	86,100	94,000
201～220	44,900	47,200	56,100	87,400	95,300

※シェード本体価格に、梱包・輸送費として、別途3,000円かかります。

ボックスバランス プレーンタイプ・U-1P

仕上り丈＼仕上り巾	～150	151～200	201～250	251～300	301～350	351～400
～ 40	18,600	24,800	31,000	37,200	42,800	49,000
41～ 60	30,300	39,800	49,900	60,000	69,400	79,500

ストレートバランス プレーンタイプ・U-9P

仕上り丈＼仕上り巾	～142	143～290	291～438
～ 60	25,000	50,400	75,200

アールバランス プレーンタイプ・U-10P

仕上り丈＼仕上り巾	～142	143～290	291～438
～ 60	22,400	45,200	67,300

見本帳掲載 P.12

C2007・C2008
パリン

■生地巾 149cm　■価格 6,500/m　4,360/㎡
■組成 ポリエステル100%　■柄リピート タテ 49cm×ヨコ 29.8cm

■ 形態安定加工(スタイリッシュウェーブ縫製)・KH KE KO

KH 約2倍 仕上り巾 / 仕上り丈	～74 1巾	75～149 2巾	150～223 3巾	224～298 4巾	299～372 5巾	373～447 6巾	448～521 7巾	522～596 8巾
60～100	14,100	27,200	40,300	53,400	66,500	79,600	92,700	105,800
101～120	18,500	36,000	53,500	71,000	88,500	106,000	123,500	141,000
121～140	18,500	36,000	53,500	71,000	88,500	106,000	123,500	141,000
141～160	22,900	44,800	66,700	88,600	110,500	132,400	154,300	176,200
161～180	22,900	44,800	66,700	88,600	110,500	132,400	154,300	176,200
181～200	22,900	44,800	66,700	88,600	110,500	132,400	154,300	176,200
201～220	27,200	53,400	79,600	105,800	132,000	158,200	184,400	210,600
221～240	27,200	53,400	79,600	105,800	132,000	158,200	184,400	210,600
241～260	31,600	62,200	92,800	123,400	154,000	184,600	215,200	245,800
261～280	31,600	62,200	92,800	123,400	154,000	184,600	215,200	245,800
281～300	31,600	62,200	92,800	123,400	154,000	184,600	215,200	245,800
KE 約1.5倍仕上り巾	～98	99～196	197～298	299～396	397～496	497～596	597～694	695～794
KO 約1.5倍仕上り巾	～100	101～200	201～324	325～424	425～550	551～600		

●タッセル込

※1巾での両開きはできません。
※KHの1巾片開き・2巾両開き、3ッ山の場合、最大仕上り巾は上記と異なります。(P155参照)
※KEは2ッ山限定、KOは1ッ山限定。KH・KOは300cm、KEは400cmを超える仕上り巾は両開きのみになります。
※形態安定加工により風合いに変化が生じる場合があります。

■ 形態安定加工(スタイリッシュウェーブ縫製)・KH [裏地付]　約2倍

仕上り巾 / 仕上り丈	～74 1巾	75～149 2巾	150～223 3巾	224～298 4巾	299～372 5巾	373～447 6巾	448～521 7巾	522～596 8巾
60～100	20,700	40,400	60,100	79,800	99,500	119,200	138,900	158,600
101～120	26,000	51,000	76,000	101,000	126,000	151,000	176,000	201,000
121～140	27,000	53,000	79,000	105,000	131,000	157,000	183,000	209,000
141～160	32,400	63,800	95,200	126,600	158,000	189,400	220,800	252,200
161～180	33,400	65,800	98,200	130,600	163,000	195,400	227,800	260,200
181～200	34,400	67,800	101,200	134,600	168,000	201,400	234,800	268,200
201～220	39,600	78,200	116,800	155,400	194,000	232,600	271,200	309,800
221～240	40,600	80,200	119,800	159,400	199,000	238,600	278,200	317,800
241～260	46,000	91,000	136,000	181,000	226,000	271,000	316,000	361,000
261～280	47,000	93,000	139,000	185,000	231,000	277,000	323,000	369,000
281～300	48,000	95,000	142,000	189,000	236,000	283,000	330,000	377,000

※裏地を合算した価格です。裏地はC2101～2103、C2176～2178からお選びください。　●タッセル込
※1巾での両開きはできません。
※1巾片開き・2巾両開き、3ツ山の場合、最大仕上り巾は上記と異なります。(P155参照)
※300cmを超える仕上り巾は両開きのみになります。
※形態安定加工により風合いに変化が生じる場合があります。

■ 形態安定加工(スタイリッシュウェーブ縫製)・KE [裏地付]　約1.5倍

仕上り巾 / 仕上り丈	～98 1巾	99～196 2巾	197～298 3巾	299～396 4巾	397～496 5巾	497～596 6巾	597～694 7巾	695～794 8巾
60～100	20,700	40,400	60,100	79,800	99,500	119,200	138,900	158,600
101～120	26,000	51,000	76,000	101,000	126,000	151,000	176,000	201,000
121～140	27,000	53,000	79,000	105,000	131,000	157,000	183,000	209,000
141～160	32,400	63,800	95,200	126,600	158,000	189,400	220,800	252,200
161～180	33,400	65,800	98,200	130,600	163,000	195,400	227,800	260,200
181～200	34,400	67,800	101,200	134,600	168,000	201,400	234,800	268,200
201～220	39,600	78,200	116,800	155,400	194,000	232,600	271,200	309,800
221～240	40,600	80,200	119,800	159,400	199,000	238,600	278,200	317,800
241～260	46,000	91,000	136,000	181,000	226,000	271,000	316,000	361,000
261～280	47,000	93,000	139,000	185,000	231,000	277,000	323,000	369,000
281～300	48,000	95,000	142,000	189,000	236,000	283,000	330,000	377,000

※裏地を合算した価格です。裏地はC2101～2103、C2176～2178からお選びください。　●タッセル込
※1巾での両開きはできません。
※2ッ山限定。400cmを超える仕上り巾は両開きのみになります。
※形態安定加工により風合いに変化が生じる場合があります。

■ハイグレード縫製・SH SE ■ニューシンプル縫製・SO ■フラット縫製・AP

SH 約2倍 仕上り巾 / 仕上り丈	~74 1巾	75~149 2巾	150~223 3巾	224~298 4巾	299~372 5巾	373~447 6巾	448~521 7巾	522~596 8巾
60~100	13,700	26,400	39,100	51,800	64,500	77,200	89,900	102,600
101~120	17,900	34,800	51,700	68,600	85,500	102,400	119,300	136,200
121~140	17,900	34,800	51,700	68,600	85,500	102,400	119,300	136,200
141~160	22,100	43,200	64,300	85,400	106,500	127,600	148,700	169,800
161~180	22,100	43,200	64,300	85,400	106,500	127,600	148,700	169,800
181~200	22,100	43,200	64,300	85,400	106,500	127,600	148,700	169,800
201~220	26,300	51,600	76,900	102,200	127,500	152,800	178,100	203,400
221~240	26,300	51,600	76,900	102,200	127,500	152,800	178,100	203,400
241~260	30,500	60,000	89,500	119,000	148,500	178,000	207,500	237,000
261~280	30,500	60,000	89,500	119,000	148,500	178,000	207,500	237,000
281~300	30,500	60,000	89,500	119,000	148,500	178,000	207,500	237,000
SE 約1.5倍仕上り巾	~98	99~196	197~298	299~396	397~496	497~596	597~694	695~794
SO 約1.5倍仕上り巾	~100	101~200	201~324	325~424	425~550	551~650	651~774	775~874
AP 約1倍仕上り巾	~133	134~266	267~411	412~560	561~705	706~854		

※SH、SE、SOは1巾での両開きはできません。 ●タッセル込
※SHの1巾片開き・2巾両開き、3ッ山の場合、最大仕上り巾は上記と異なります。(P155参照)
※SEは2ッ山、SOは1ッ山、APはヒダなし。

■ハイグレード縫製・SH [裏地付]

約2倍

仕上り巾 / 仕上り丈	~74 1巾	75~149 2巾	150~223 3巾	224~298 4巾	299~372 5巾	373~447 6巾	448~521 7巾	522~596 8巾
60~100	20,300	39,600	58,900	78,200	97,500	116,800	136,100	155,400
101~120	25,400	49,800	74,200	98,600	123,000	147,400	171,800	196,200
121~140	26,400	51,800	77,200	102,600	128,000	153,400	178,800	204,200
141~160	31,600	62,200	92,800	123,400	154,000	184,600	215,200	245,800
161~180	32,600	64,200	95,800	127,400	159,000	190,600	222,200	253,800
181~200	33,600	66,200	98,800	131,400	164,000	196,600	229,200	261,800
201~220	38,700	76,400	114,100	151,800	189,500	227,200	264,900	302,600
221~240	39,700	78,400	117,100	155,800	194,500	233,200	271,900	310,600
241~260	44,900	88,800	132,700	176,600	220,500	264,400	308,300	352,200
261~280	45,900	90,800	135,700	180,600	225,500	270,400	315,300	360,200
281~300	46,900	92,800	138,700	184,600	230,500	276,400	322,300	368,200

※裏地を合算した価格です。裏地はC2101~2103、C2176~2178からお選びください。 ●タッセル込
※1巾での両開きはできません。
※1巾片開き・2巾両開き、3ッ山の場合、最大仕上り巾は上記と異なります。(P155参照)

■ハイグレード縫製・SE [裏地付]

約1.5倍

仕上り巾 / 仕上り丈	~98 1巾	99~196 2巾	197~298 3巾	299~396 4巾	397~496 5巾	497~596 6巾	597~694 7巾	695~794 8巾
60~100	20,300	39,600	58,900	78,200	97,500	116,800	136,100	155,400
101~120	25,400	49,800	74,200	98,600	123,000	147,400	171,800	196,200
121~140	26,400	51,800	77,200	102,600	128,000	153,400	178,800	204,200
141~160	31,600	62,200	92,800	123,400	154,000	184,600	215,200	245,800
161~180	32,600	64,200	95,800	127,400	159,000	190,600	222,200	253,800
181~200	33,600	66,200	98,800	131,400	164,000	196,600	229,200	261,800
201~220	38,700	76,400	114,100	151,800	189,500	227,200	264,900	302,600
221~240	39,700	78,400	117,100	155,800	194,500	233,200	271,900	310,600
241~260	44,900	88,800	132,700	176,600	220,500	264,400	308,300	352,200
261~280	45,900	90,800	135,700	180,600	225,500	270,400	315,300	360,200
281~300	46,900	92,800	138,700	184,600	230,500	276,400	322,300	368,200

※裏地を合算した価格です。裏地はC2101~2103、C2176~2178からお選びください。 ●タッセル込
※1巾での両開きはできません。
※2ッ山限定。

■新アイレット縫製・A2

約1倍

仕上り巾 / 仕上り丈	~133 1巾	134~266 2巾	267~411 3巾	412~560 4巾	561~705 5巾	706~720 6巾
60~100	30,400	59,800	89,200	118,600	148,000	161,400
101~120	34,900	68,800	102,700	136,600	170,500	188,400
121~140	34,900	68,800	102,700	136,600	170,500	188,400
141~160	39,300	77,600	115,900	154,200	192,500	214,800
161~180	39,300	77,600	115,900	154,200	192,500	214,800
181~200	39,300	77,600	115,900	154,200	192,500	214,800
201~220	43,800	86,600	129,400	172,200	215,000	241,800
221~240	43,800	86,600	129,400	172,200	215,000	241,800
241~260	48,300	95,600	142,900	190,200	237,500	268,800
261~280	48,300	95,600	142,900	190,200	237,500	268,800
281~300	48,300	95,600	142,900	190,200	237,500	268,800

※仕上り巾は、レールサイズの約1.5倍でご注文ください。 ●タッセル込
※巾つぎ箇所がハトメと重なる場合があります。

ロールカーテンⅡ・Q-11PC Q-11PD

仕上り丈＼仕上り巾	30～80	81～120	121～139
10～ 80	40,300	46,800	53,100
81～100	43,800	51,100	57,600
101～120	49,800	58,000	64,800
121～140	52,500	61,500	68,400
141～160	58,700	68,600	75,600
161～180	61,400	72,000	79,500
181～200	64,100	75,600	83,600
201～220	70,000	82,300	90,800
221～240	73,000	86,000	94,900
241～260	——	92,900	102,100
261～280	——	96,500	106,200
281～300	——	100,400	110,500

※巾：丈＝1：3を限度とします。
※ロールカーテン本体価格に、梱包・輸送費として、別途3,000円かかります。

プレーンシェード ドラム式・R-61PD

仕上り丈＼仕上り巾	30～50	51～90	91～140	141～190	191～240	241～288	289～290	291～340	341～400
60～100	28,200	31,000	37,000	52,700	58,700	64,500	77,000	83,000	89,600
101～120	28,200	31,000	37,000	52,700	58,700	64,500	77,000	83,000	89,600
121～140	33,100	35,900	42,800	62,600	69,500	76,100	92,100	99,000	106,400
141～160	33,100	35,900	42,800	62,600	69,500	76,100	92,100	99,000	106,400
161～180	38,100	40,900	48,600	71,900	79,700	87,200	107,900	115,600	124,000
181～200	38,100	40,900	48,600	71,900	79,700	87,200	107,900	115,600	124,000
201～220	38,100	40,900	48,600	71,900	79,700	87,200	107,900	115,600	124,000
221～240	43,100	45,900	54,500	81,900	90,500	98,800	123,700	132,300	141,500
241～260	43,100	45,900	54,500	81,900	90,500	98,800	123,700	132,300	141,500
261～280	48,100	50,900	60,300	91,800	101,300	110,500	138,900	148,300	158,300
281～300	48,100	50,900	60,300	91,800	101,300	110,500	138,900	148,300	158,300

※仕上り巾39cm以下の場合、仕上り丈は200cmまでになります。
※シェード本体価格に、梱包・輸送費として、別途3,000円かかります。

プレーンシェード コード式・R-61PC

仕上り丈＼仕上り巾	18～50	51～90	91～140	141～190	191～240
60～100	23,300	25,700	31,200	46,400	51,900
101～120	23,300	25,700	31,200	46,400	51,900
121～140	28,200	30,600	37,000	56,300	62,700
141～160	28,200	30,600	37,000	56,300	62,700
161～180	33,200	35,600	42,800	65,600	72,900
181～200	33,200	35,600	42,800	65,600	72,900
201～220	33,200	35,600	42,800	65,600	72,900
221～240	38,200	40,600	48,700	75,600	83,700
241～260	38,200	40,600	48,700	75,600	83,700
261～280	43,200	45,600	54,500	85,500	94,500
281～300	43,200	45,600	54,500	85,500	94,500

※シェード本体価格に、梱包・輸送費として、別途3,000円かかります。

シェイパーシェード ドラム式・R-65PD

仕上り丈＼仕上り巾	30～50	51～90	91～140	141～190	191～240	241～288	289～290	291～340	341～400
60～100	42,200	42,200	57,800	72,200	87,500	92,200	106,700	124,600	129,300
101～120	43,100	43,100	59,300	73,700	89,700	94,400	108,900	127,400	132,100
121～140	50,400	50,400	68,600	87,900	106,200	112,500	131,200	151,900	158,200
141～160	51,200	51,200	70,100	89,400	108,400	114,700	133,400	154,700	161,000
161～180	58,500	58,500	79,500	103,000	124,400	132,200	156,400	179,800	187,700
181～200	59,300	59,300	80,900	104,400	126,600	134,400	158,600	182,600	190,500
201～220	60,200	60,200	82,400	105,900	128,800	136,600	160,800	185,400	193,300
221～240	67,500	67,500	91,800	120,100	145,300	154,800	183,700	210,600	220,000
241～260	68,300	68,300	93,300	121,600	147,500	157,000	185,900	213,400	222,800
261～280	75,600	75,600	102,700	135,800	164,100	175,100	208,300	237,900	248,900
281～300	76,400	76,400	104,100	137,200	166,300	177,300	210,500	240,700	251,700

※仕上り巾39cm以下の場合、仕上り丈は200cmまでになります。
※シェード本体価格に、梱包・輸送費として、別途3,000円かかります。

シェイパーシェード コード式・R-65PC

仕上り丈＼仕上り巾	18～50	51～90	91～140	141～190	191～240
60～100	32,200	32,200	43,200	57,600	62,400
101～120	33,100	33,100	44,100	58,500	63,300
121～140	40,400	40,400	52,900	72,200	78,500
141～160	41,300	41,300	53,800	73,100	79,400
161～180	48,600	48,600	62,700	86,200	94,100
181～200	49,400	49,400	63,500	87,000	94,900
201～220	50,300	50,300	64,400	87,900	95,800
221～240	57,600	57,600	73,300	101,600	111,000
241～260	58,500	58,500	74,200	102,500	111,900
261～280	65,800	65,800	83,100	116,200	127,200
281～300	66,600	66,600	83,900	117,000	128,000

※シェード本体価格に、梱包・輸送費として、別途3,000円かかります。

プレーンシェード裏地付 ドラム式・R-63PD

仕上り丈＼仕上り巾	30～56	57～96	97～136	137～176	177～216	217～240	241～276	277～290
60～100	35,300	38,000	44,800	64,900	71,700	77,500	93,800	102,500
101～120	35,900	38,600	45,400	66,200	73,000	78,800	95,100	104,400
121～140	42,500	45,200	53,400	79,400	87,600	94,800	115,100	126,400
141～160	43,200	45,900	54,100	80,700	88,900	96,100	116,400	128,300
161～180	43,800	46,500	54,700	82,000	90,200	97,400	117,700	130,200
181～200	50,500	53,200	62,700	94,600	104,200	112,800	138,300	152,900
201～220	51,100	53,800	63,400	95,900	105,500	114,100	139,600	154,800
221～240	57,700	60,400	71,400	109,200	120,100	130,100	160,200	177,500
241～260	58,400	61,100	72,000	110,500	121,400	131,400	161,500	179,400
261～280	59,000	61,700	72,700	111,800	122,700	132,700	162,800	181,300
281～300	65,700	68,400	80,700	125,000	137,400	148,700	182,800	203,400

※仕上り巾39cm以下の場合、仕上り丈は200cmまでになります。
※シェード本体価格に、梱包・輸送費として、別途3,000円かかります。

プレーンシェード裏地付 コード式・R-63PC

仕上り丈＼仕上り巾	18～56	57～96	97～136	137～176	177～200
60～100	30,300	32,600	39,000	58,800	64,200
101～120	30,900	33,200	39,600	60,100	65,500
121～140	37,500	39,800	47,600	73,300	80,100
141～160	38,200	40,500	48,300	74,600	81,400
161～180	38,800	41,100	48,900	75,900	82,700
181～200	45,500	47,800	56,900	88,500	96,700
201～220	46,100	48,400	57,600	89,800	98,000

※シェード本体価格に、梱包・輸送費として、別途3,000円かかります。

見本帳掲載 P.14

C2009－C2011
ドーテ

■生地巾 150cm ■価格 4,900/m 3,260/㎡
■組成 ポリエステル100% ■柄リピート タテ 26.5cm×ヨコ 25cm

■ 形態安定加工(スタイリッシュウェーブ縫製) 柄出し・KJ KE KO

KJ 約2倍 仕上り巾 / 仕上り丈	～75 1巾	76～150 2巾	151～225 3巾	226～300 4巾	301～375 5巾	376～450 6巾	451～525 7巾	526～600 8巾
60～100	12,700	24,400	36,100	47,800	59,500	71,200	82,900	94,600
101～120	14,600	28,200	41,800	55,400	69,000	82,600	96,200	109,800
121～140	14,600	28,200	41,800	55,400	69,000	82,600	96,200	109,800
141～160	16,500	32,000	47,500	63,000	78,500	94,000	109,500	125,000
161～180	18,500	36,000	53,500	71,000	88,500	106,000	123,500	141,000
181～200	20,400	39,800	59,200	78,600	98,000	117,400	136,800	156,200
201～220	20,400	39,800	59,200	78,600	98,000	117,400	136,800	156,200
221～240	22,300	43,600	64,900	86,200	107,500	128,800	150,100	171,400
241～260	24,300	47,600	70,900	94,200	117,500	140,800	164,100	187,400
261～280	26,200	51,400	76,600	101,800	127,000	152,200	177,400	202,600
281～300	26,200	51,400	76,600	101,800	127,000	152,200	177,400	202,600
KE 約1.5倍仕上り巾	～100	101～200	201～300	301～400	401～500	501～600	601～700	701～800
KO 約1.5倍仕上り巾	～100	101～200	201～324	325～424	425～550	551～600		

●タッセル込

※1巾での両開きは出来ません。
※KJ(約2倍)は柄を優先して縫製しています。
※KEは2ツ山限定、KOは1ツ山。柄を優先した縫製はできません。
※KJ・KOは300cm、KEは400cmを超える仕上り巾は両開きのみになります。
※形態安定加工により風合いに変化が生じる場合があります。

■ 形態安定加工(スタイリッシュウェーブ縫製)・KE [裏地付] 約1.5倍

仕上り巾 / 仕上り丈	～100 1巾	101～200 2巾	201～300 3巾	301～400 4巾	401～500 5巾	501～600 6巾	601～700 7巾	701～800 8巾
60～100	19,300	37,600	55,900	74,200	92,500	110,800	129,100	147,400
101～120	22,100	43,200	64,300	85,400	106,500	127,600	148,700	169,800
121～140	23,100	45,200	67,300	89,400	111,500	133,600	155,700	177,800
141～160	26,000	51,000	76,000	101,000	126,000	151,000	176,000	201,000
161～180	29,000	57,000	85,000	113,000	141,000	169,000	197,000	225,000
181～200	31,900	62,800	93,700	124,600	155,500	186,400	217,300	248,200
201～220	32,800	64,600	96,400	128,200	160,000	191,800	223,600	255,400
221～240	35,700	70,400	105,100	139,800	174,500	209,200	243,900	278,600
241～260	38,700	76,400	114,100	151,800	189,500	227,200	264,900	302,600
261～280	41,600	82,200	122,800	163,400	204,000	244,600	285,200	325,800
281～300	42,600	84,200	125,800	167,400	209,000	250,600	292,200	333,800

※裏地を合算した価格です。裏地はC2101～2103、C2176～2178からお選びください。 ●タッセル込
※1巾での両開きはできません。
※2ッ山限定。400cmを超える仕上り巾は両開きのみになります。
※形態安定加工により風合いに変化が生じる場合があります。

■ 形態安定加工(スタイリッシュウェーブ縫製) 柄出し・KJ [裏地付] 約2倍

仕上り巾 / 仕上り丈	～75 1巾	76～150 2巾	151～225 3巾	226～300 4巾	301～375 5巾	376～450 6巾	451～525 7巾	526～600 8巾
60～100	19,300	37,600	55,900	74,200	92,500	110,800	129,100	147,400
101～120	22,100	43,200	64,300	85,400	106,500	127,600	148,700	169,800
121～140	23,100	45,200	67,300	89,400	111,500	133,600	155,700	177,800
141～160	26,000	51,000	76,000	101,000	126,000	151,000	176,000	201,000
161～180	29,000	57,000	85,000	113,000	141,000	169,000	197,000	225,000
181～200	31,900	62,800	93,700	124,600	155,500	186,400	217,300	248,200
201～220	32,800	64,600	96,400	128,200	160,000	191,800	223,600	255,400
221～240	35,700	70,400	105,100	139,800	174,500	209,200	243,900	278,600
241～260	38,700	76,400	114,100	151,800	189,500	227,200	264,900	302,600
261～280	41,600	82,200	122,800	163,400	204,000	244,600	285,200	325,800
281～300	42,600	84,200	125,800	167,400	209,000	250,600	292,200	333,800

※裏地を合算した価格です。裏地はC2101～2103、C2176～2178からお選びください。 ●タッセル込
※1巾での両開きは出来ません。
※柄を優先して縫製しています。
※300cmを超える仕上り巾は両開きのみになります。
※形態安定加工により風合いに変化が生じる場合があります。

■柄出し縫製・SJ SE ■ニューシンプル縫製・SO ■フラット縫製・AP

仕上り丈＼SJ 約2倍 仕上り巾	～75 1巾	76～150 2巾	151～225 3巾	226～300 4巾	301～375 5巾	376～450 6巾	451～525 7巾	526～600 8巾
60～100	12,200	23,400	34,600	45,800	57,000	68,200	79,400	90,600
101～120	14,000	27,000	40,000	53,000	66,000	79,000	92,000	105,000
121～140	14,000	27,000	40,000	53,000	66,000	79,000	92,000	105,000
141～160	15,900	30,800	45,700	60,600	75,500	90,400	105,300	120,200
161～180	17,700	34,400	51,100	67,800	84,500	101,200	117,900	134,600
181～200	19,600	38,200	56,800	75,400	94,000	112,600	131,200	149,800
201～220	19,600	38,200	56,800	75,400	94,000	112,600	131,200	149,800
221～240	21,500	42,000	62,500	83,000	103,500	124,000	144,500	165,000
241～260	23,300	45,600	67,900	90,200	112,500	134,800	157,100	179,400
261～280	25,200	49,400	73,600	97,800	122,000	146,200	170,400	194,600
281～300	25,200	49,400	73,600	97,800	122,000	146,200	170,400	194,600
SE 約1.5倍仕上り巾	～100	101～200	201～300	301～400	401～500	501～600	601～700	701～800
SO 約1.5倍仕上り巾	～100	101～200	201～324	325～424	425～550	551～650	651～774	775～874
AP 約1倍仕上り巾	～134	135～268	269～414	415～564	565～710	711～860		

※SJ、SE、SOは1巾での両開きはできません。※SJ（約2倍）は柄を優先して縫製しています。 ●タッセル込
※仕上り巾100cmにつきヒダ山数8個が基準です。(3ツ山限定)
※SEは2ツ山限定、SOは1ツ山、APはヒダなし。柄を優先した縫製はできません。

■柄出し縫製・SJ SE [裏地付]

仕上り丈＼SJ 約2倍 仕上り巾	～75 1巾	76～150 2巾	151～225 3巾	226～300 4巾	301～375 5巾	376～450 6巾	451～525 7巾	526～600 8巾
60～100	18,800	36,600	54,400	72,200	90,000	107,800	125,600	143,400
101～120	21,500	42,000	62,500	83,000	103,500	124,000	144,500	165,000
121～140	22,500	44,000	65,500	87,000	108,500	130,000	151,500	173,000
141～160	25,400	49,800	74,200	98,600	123,000	147,400	171,800	196,200
161～180	28,200	55,400	82,600	109,800	137,000	164,200	191,400	218,600
181～200	31,100	61,200	91,300	121,400	151,500	181,600	211,700	241,800
201～220	32,000	63,000	94,000	125,000	156,000	187,000	218,000	249,000
221～240	34,900	68,800	102,700	136,600	170,500	204,400	238,300	272,200
241～260	37,700	74,400	111,100	147,800	184,500	221,200	257,900	294,600
261～280	40,600	80,200	119,800	159,400	199,000	238,600	278,200	317,800
281～300	41,600	82,200	122,800	163,400	204,000	244,600	285,200	325,800
SE 約1.5倍仕上り巾	～100	101～200	201～300	301～400	401～500	501～600	601～700	701～800

※裏地を合算した価格です。裏地はC2101～2103、C2176～2178からお選びください。 ●タッセル込
※1巾での両開きはできません。
※SJ(約2倍)は柄を優先して縫製しています。
※仕上り巾100cmにつきヒダ山数8個が基準です。(3ツ山限定)
※SEは2ツ山限定。柄を優先した縫製はできません。

■新アイレット縫製・A2

約1倍

仕上り丈＼仕上り巾	～134 1巾	135～268 2巾	269～414 3巾	415～564 4巾	565～710 5巾	711～720 6巾
60～100	29,000	57,000	85,000	113,000	141,000	153,000
101～120	29,000	57,000	85,000	113,000	141,000	153,000
121～140	31,000	61,000	91,000	121,000	151,000	165,000
141～160	32,900	64,800	96,700	128,600	160,500	176,400
161～180	34,900	68,800	102,700	136,600	170,500	188,400
181～200	36,900	72,800	108,700	144,600	180,500	200,400
201～220	36,900	72,800	108,700	144,600	180,500	200,400
221～240	38,900	76,800	114,700	152,600	190,500	212,400
241～260	40,900	80,800	120,700	160,600	200,500	224,400
261～280	42,900	84,800	126,700	168,600	210,500	236,400
281～300	42,900	84,800	126,700	168,600	210,500	236,400

※仕上り巾は、レールサイズの約1.5倍でご注文ください。 ●タッセル込
※巾つぎ箇所がハトメと重なる場合があります。

ロールカーテンⅡ・Q-11PC Q-11PD

仕上り丈＼仕上り巾	30～80	81～120	121～140
10～ 80	37,400	43,900	50,200
81～100	41,900	49,200	55,700
101～120	46,200	54,400	61,200
121～140	48,900	57,900	64,800
141～160	53,200	63,100	70,100
161～180	56,900	67,500	75,000
181～200	61,100	72,600	80,600
201～220	63,800	76,100	84,600
221～240	68,200	81,200	90,100
241～260	——	85,800	95,000
261～280	——	90,900	100,600
281～300	——	94,800	104,900

※巾：丈＝1：3を限度とします。
※ロールカーテン本体価格に、梱包・輸送費として、別途3,000円かかります。

プレーンシェード ドラム式・R-61PD

仕上り丈＼仕上り巾	30～50	51～90	91～142	143～190	191～240	241～290	291～340	341～400
60～100	24,900	27,700	33,700	45,700	51,600	57,400	69,600	76,000
101～120	26,600	29,400	35,700	49,600	55,700	61,900	75,900	82,600
121～140	26,600	29,400	35,700	49,600	55,700	61,900	75,900	82,600
141～160	29,100	31,900	38,700	54,600	61,300	67,900	83,400	90,700
161～180	31,600	34,400	41,700	59,100	66,300	73,500	91,000	98,800
181～200	33,300	36,100	43,700	62,900	70,500	78,000	97,300	105,400
201～220	33,300	36,100	43,700	62,900	70,500	78,000	97,300	105,400
221～240	35,800	38,600	46,800	67,400	75,500	83,600	104,900	113,500
241～260	38,300	41,100	49,800	72,500	81,000	89,600	112,400	121,600
261～280	40,000	42,800	51,800	76,300	85,200	94,100	118,700	128,200
281～300	40,000	42,800	51,800	76,300	85,200	94,100	118,700	128,200

※仕上り巾39cm以下の場合、仕上り丈は200cmまでになります。
※シェード本体価格に、梱包・輸送費として、別途3,000円かかります。

プレーンシェード コード式・R-61PC

仕上り丈＼仕上り巾	18～50	51～90	91～142	143～190	191～240
60～100	20,000	22,400	27,900	39,400	44,800
101～120	21,700	24,100	29,900	43,300	48,900
121～140	21,700	24,100	29,900	43,300	48,900
141～160	24,200	26,600	32,900	48,300	54,500
161～180	26,700	29,100	35,900	52,800	59,500
181～200	28,400	30,800	37,900	56,600	63,700
201～220	28,400	30,800	37,900	56,600	63,700
221～240	30,900	33,300	41,000	61,100	68,700
241～260	33,400	35,800	44,000	66,200	74,200
261～280	35,100	37,500	46,000	70,000	78,400
281～300	35,100	37,500	46,000	70,000	78,400

※シェード本体価格に、梱包・輸送費として、別途3,000円かかります。

シェイパーシェード ドラム式・R-65PD

仕上り丈＼仕上り巾	30～50	51～90	91～142	143～190	191～240	241～290	291～340	341～400
60～100	38,700	38,700	53,900	64,700	79,600	84,000	108,000	112,400
101～120	41,900	41,900	58,300	71,200	87,400	92,500	119,100	124,200
121～140	42,800	42,800	59,700	72,600	89,600	94,700	121,900	127,000
141～160	46,900	46,900	65,500	80,800	99,500	105,500	135,300	141,300
161～180	51,200	51,200	71,200	88,400	108,900	115,800	148,600	155,500
181～200	54,200	54,200	75,500	94,800	116,700	124,200	159,700	167,300
201～220	55,100	55,100	77,000	96,300	118,900	126,400	162,500	170,100
221～240	59,400	59,400	82,700	103,900	128,200	136,700	175,900	184,400
241～260	63,500	63,500	88,500	112,200	138,100	147,600	189,200	198,700
261～280	66,700	66,700	92,800	118,500	145,900	156,000	200,300	210,400
281～300	67,500	67,500	94,200	119,900	148,100	158,200	203,100	213,200

※仕上り巾39cm以下の場合、仕上り丈は200cmまでになります。
※シェード本体価格に、梱包・輸送費として、別途3,000円かかります。

シェイパーシェード コード式・R-65PC

仕上り丈＼仕上り巾	18～50	51～90	91～142	143～190	191～240
60～100	28,700	28,700	39,300	50,100	54,500
101～120	31,900	31,900	43,100	56,000	61,000
121～140	32,800	32,800	44,000	56,900	61,900
141～160	37,000	37,000	49,200	64,500	70,500
161～180	41,300	41,300	54,400	71,600	78,600
181～200	44,300	44,300	58,100	77,400	85,000
201～220	45,200	45,200	59,000	78,300	85,900
221～240	49,500	49,500	64,200	85,400	93,900
241～260	53,700	53,700	69,400	93,100	102,500
261～280	56,900	56,900	73,200	98,900	109,000
281～300	57,700	57,700	74,000	99,700	109,800

※シェード本体価格に、梱包・輸送費として、別途3,000円かかります。

プレーンシェード裏地付 ドラム式・R-63PD

仕上り丈＼仕上り巾	30～56	57～96	97～136	137～176	177～216	217～240	241～276	277～290
60～100	31,800	34,500	41,100	57,500	64,100	69,600	82,200	90,600
101～120	32,500	35,200	41,700	58,800	65,300	70,900	83,500	92,500
121～140	35,200	37,900	45,000	64,700	71,800	77,900	92,600	102,800
141～160	38,900	41,600	49,600	72,200	80,200	87,100	103,500	115,200
161～180	42,700	45,400	54,200	79,300	88,000	95,800	114,500	127,600
181～200	43,300	46,000	54,800	80,600	89,300	97,100	115,800	129,600
201～220	46,100	48,800	58,100	86,500	95,800	104,100	124,800	139,800
221～240	49,800	52,500	62,700	93,500	103,600	112,800	135,800	152,200
241～260	53,600	56,300	67,200	101,000	112,000	121,900	146,800	164,700
261～280	54,200	56,900	67,900	102,300	113,300	123,200	148,100	166,600
281～300	56,900	59,600	71,100	108,200	119,700	130,200	157,100	176,800

※仕上り巾39cm以下の場合、仕上り丈は200cmまでになります。
※シェード本体価格に、梱包・輸送費として、別途3,000円かかります。

プレーンシェード裏地付 コード式・R-63PC

仕上り丈＼仕上り巾	18～56	57～96	97～136	137～176	177～200
60～100	26,800	29,100	35,300	51,400	56,600
101～120	27,500	29,800	35,900	52,700	57,800
121～140	30,200	32,500	39,200	58,600	64,300
141～160	33,900	36,200	43,800	66,100	72,700
161～180	37,700	40,000	48,400	73,200	80,500
181～200	38,300	40,600	49,000	74,500	81,800
201～220	41,100	43,400	52,300	80,400	88,300

※シェード本体価格に、梱包・輸送費として、別途3,000円かかります。

ボックスバランス プレーンタイプ・U-1P

仕上り丈＼仕上り巾	～150	151～200	201～250	251～300	301～350	351～400
～ 40	14,800	20,000	24,800	29,500	34,800	39,500
41～ 60	18,700	24,900	31,100	37,400	43,600	49,800

ストレートバランス プレーンタイプ・U-9P

仕上り丈＼仕上り巾	～142	143～290	291～438
～ 60	20,100	40,200	60,400

アールバランス プレーンタイプ・U-10P

仕上り丈＼仕上り巾	～142	143～290	291～438
～ 60	18,500	37,500	56,400

クッション

サイズ	パイピング	ステッチ	フリル	ボルスター
33×33	3,800	3,800	5,500	–
45×45	4,100	4,100	5,500	–
60×60	6,500	6,500	8,100	–
18R×40	–	–	–	9,500

シートクッション

サイズ	座布団カバー
55×59	3,700

マルチカバー

サイズ	
200×190（一人掛）	17,400
200×290（三人掛）	17,800

ベッドスプレッド（プレーン） BS-2

サイズ	
S ～190×～310	19,600
SD ～220×～310	20,500
D ～240×～310	21,400

見本帳掲載 P.16

C2012－C2015
フォルテス

■生地巾 150cm　■価格 5,500/m　3,660/㎡
■組成 ポリエステル100%　■柄リピート タテ －cm×ヨコ －cm

■ 形態安定加工(スタイリッシュウェーブ縫製)・KH KE KO

KH 約2倍 仕上り巾 / 仕上り丈	～75 1巾	76～150 2巾	151～225 3巾	226～300 4巾	301～375 5巾	376～450 6巾	451～525 7巾	526～600 8巾
60～100	12,100	23,200	34,300	45,400	56,500	67,600	78,700	89,800
101～120	13,700	26,400	39,100	51,800	64,500	77,200	89,900	102,600
121～140	15,300	29,600	43,900	58,200	72,500	86,800	101,100	115,400
141～160	16,800	32,600	48,400	64,200	80,000	95,800	111,600	127,400
161～180	18,400	35,800	53,200	70,600	88,000	105,400	122,800	140,200
181～200	20,000	39,000	58,000	77,000	96,000	115,000	134,000	153,000
201～220	21,600	42,200	62,800	83,400	104,000	124,600	145,200	165,800
221～240	23,200	45,400	67,600	89,800	112,000	134,200	156,400	178,600
241～260	24,700	48,400	72,100	95,800	119,500	143,200	166,900	190,600
261～280	26,300	51,600	76,900	102,200	127,500	152,800	178,100	203,400
281～300	27,900	54,800	81,700	108,600	135,500	162,400	189,300	216,200
KE 約1.5倍仕上り巾	～100	101～200	201～300	301～400	401～500	501～600	601～700	701～800
KO 約1.5倍仕上り巾	～100	101～200	201～324	325～424	425～550	551～600		

●タッセル込

※1巾での両開きはできません。
※KHの1巾片開き・2巾両開き、3ッ山の場合、最大仕上り巾は上記と異なります。(P155参照)
※KEは2ッ山限定、KOは1ッ山限定。KH・KOは300cm、KEは400cmを超える仕上り巾は両開きのみになります。
※形態安定加工により風合いに変化が生じる場合があります。

■ 形態安定加工(スタイリッシュウェーブ縫製)・KH [裏地付]　約2倍

仕上り巾 / 仕上り丈	～75 1巾	76～150 2巾	151～225 3巾	226～300 4巾	301～375 5巾	376～450 6巾	451～525 7巾	526～600 8巾
60～100	18,700	36,400	54,100	71,800	89,500	107,200	124,900	142,600
101～120	21,200	41,400	61,600	81,800	102,000	122,200	142,400	162,600
121～140	23,800	46,600	69,400	92,200	115,000	137,800	160,600	183,400
141～160	26,300	51,600	76,900	102,200	127,500	152,800	178,100	203,400
161～180	28,900	56,800	84,700	112,600	140,500	168,400	196,300	224,200
181～200	31,500	62,000	92,500	123,000	153,500	184,000	214,500	245,000
201～220	34,000	67,000	100,000	133,000	166,000	199,000	232,000	265,000
221～240	36,600	72,200	107,800	143,400	179,000	214,600	250,200	285,800
241～260	39,100	77,200	115,300	153,400	191,500	229,600	267,700	305,800
261～280	41,700	82,400	123,100	163,800	204,500	245,200	285,900	326,600
281～300	44,300	87,600	130,900	174,200	217,500	260,800	304,100	347,400

※裏地を合算した価格です。裏地はC2101～2103、C2176～2178からお選びください。
●タッセル込
※1巾での両開きはできません。
※1巾片開き・2巾両開き、3ツ山の場合、最大仕上り巾は上記と異なります。(P155参照)
※300cmを超える仕上り巾は両開きのみになります。
※形態安定加工により風合いに変化が生じる場合があります。

■ 形態安定加工(スタイリッシュウェーブ縫製)・KE [裏地付]　約1.5倍

仕上り巾 / 仕上り丈	～100 1巾	101～200 2巾	201～300 3巾	301～400 4巾	401～500 5巾	501～600 6巾	601～700 7巾	701～800 8巾
60～100	18,700	36,400	54,100	71,800	89,500	107,200	124,900	142,600
101～120	21,200	41,400	61,600	81,800	102,000	122,200	142,400	162,600
121～140	23,800	46,600	69,400	92,200	115,000	137,800	160,600	183,400
141～160	26,300	51,600	76,900	102,200	127,500	152,800	178,100	203,400
161～180	28,900	56,800	84,700	112,600	140,500	168,400	196,300	224,200
181～200	31,500	62,000	92,500	123,000	153,500	184,000	214,500	245,000
201～220	34,000	67,000	100,000	133,000	166,000	199,000	232,000	265,000
221～240	36,600	72,200	107,800	143,400	179,000	214,600	250,200	285,800
241～260	39,100	77,200	115,300	153,400	191,500	229,600	267,700	305,800
261～280	41,700	82,400	123,100	163,800	204,500	245,200	285,900	326,600
281～300	44,300	87,600	130,900	174,200	217,500	260,800	304,100	347,400

※裏地を合算した価格です。裏地はC2101～2103、C2176～2178からお選びください。
●タッセル込
※1巾での両開きはできません。
※2ッ山限定。400cmを超える仕上り巾は両開きのみになります。
※形態安定加工により風合いに変化が生じる場合があります。

■ハイグレード縫製・SH SE ■ニューシンプル縫製・SO ■フラット縫製・AP

SH 約2倍 仕上り巾 / 仕上り丈	～75 1巾	76～150 2巾	151～225 3巾	226～300 4巾	301～375 5巾	376～450 6巾	451～525 7巾	526～600 8巾
60～100	11,700	22,400	33,100	43,800	54,500	65,200	75,900	86,600
101～120	13,200	25,400	37,600	49,800	62,000	74,200	86,400	98,600
121～140	14,700	28,400	42,100	55,800	69,500	83,200	96,900	110,600
141～160	16,200	31,400	46,600	61,800	77,000	92,200	107,400	122,600
161～180	17,800	34,600	51,400	68,200	85,000	101,800	118,600	135,400
181～200	19,300	37,600	55,900	74,200	92,500	110,800	129,100	147,400
201～220	20,800	40,600	60,400	80,200	100,000	119,800	139,600	159,400
221～240	22,300	43,600	64,900	86,200	107,500	128,800	150,100	171,400
241～260	23,800	46,600	69,400	92,200	115,000	137,800	160,600	183,400
261～280	25,400	49,800	74,200	98,600	123,000	147,400	171,800	196,200
281～300	26,900	52,800	78,700	104,600	130,500	156,400	182,300	208,200
SE 約1.5倍仕上り巾	～100	101～200	201～300	301～400	401～500	501～600	601～700	701～800
SO 約1.5倍仕上り巾	～100	101～200	201～324	325～424	425～550	551～650	651～774	775～874
AP 約1倍仕上り巾	～134	135～268	269～414	415～564	565～710	711～860		

※SH、SE、SOは1巾での両開きはできません。 ●タッセル込
※SHの1巾片開き・2巾両開き、3ッ山の場合、最大仕上り巾は上記と異なります。(P155参照)
※SEは2ッ山、SOは1ッ山、APはヒダなし。

■ハイグレード縫製・SH [裏地付]

約2倍

仕上り巾 / 仕上り丈	～75 1巾	76～150 2巾	151～225 3巾	226～300 4巾	301～375 5巾	376～450 6巾	451～525 7巾	526～600 8巾
60～100	18,300	35,600	52,900	70,200	87,500	104,800	122,100	139,400
101～120	20,700	40,400	60,100	79,800	99,500	119,200	138,900	158,600
121～140	23,200	45,400	67,600	89,800	112,000	134,200	156,400	178,600
141～160	25,700	50,400	75,100	99,800	124,500	149,200	173,900	198,600
161～180	28,300	55,600	82,900	110,200	137,500	164,800	192,100	219,400
181～200	30,800	60,600	90,400	120,200	150,000	179,800	209,600	239,400
201～220	33,200	65,400	97,600	129,800	162,000	194,200	226,400	258,600
221～240	35,700	70,400	105,100	139,800	174,500	209,200	243,900	278,600
241～260	38,200	75,400	112,600	149,800	187,000	224,200	261,400	298,600
261～280	40,800	80,600	120,400	160,200	200,000	239,800	279,600	319,400
281～300	43,300	85,600	127,900	170,200	212,500	254,800	297,100	339,400

※裏地を合算した価格です。裏地はC2101～2103、C2176～2178からお選びください。 ●タッセル込
※1巾での両開きはできません。
※1巾片開き・2巾両開き、3ッ山の場合、最大仕上り巾は上記と異なります。(P155参照)

■ハイグレード縫製・SE [裏地付]

約1.5倍

仕上り巾 / 仕上り丈	～100 1巾	101～200 2巾	201～300 3巾	301～400 4巾	401～500 5巾	501～600 6巾	601～700 7巾	701～800 8巾
60～100	18,300	35,600	52,900	70,200	87,500	104,800	122,100	139,400
101～120	20,700	40,400	60,100	79,800	99,500	119,200	138,900	158,600
121～140	23,200	45,400	67,600	89,800	112,000	134,200	156,400	178,600
141～160	25,700	50,400	75,100	99,800	124,500	149,200	173,900	198,600
161～180	28,300	55,600	82,900	110,200	137,500	164,800	192,100	219,400
181～200	30,800	60,600	90,400	120,200	150,000	179,800	209,600	239,400
201～220	33,200	65,400	97,600	129,800	162,000	194,200	226,400	258,600
221～240	35,700	70,400	105,100	139,800	174,500	209,200	243,900	278,600
241～260	38,200	75,400	112,600	149,800	187,000	224,200	261,400	298,600
261～280	40,800	80,600	120,400	160,200	200,000	239,800	279,600	319,400
281～300	43,300	85,600	127,900	170,200	212,500	254,800	297,100	339,400

※裏地を合算した価格です。裏地はC2101～2103、C2176～2178からお選びください。 ●タッセル込
※1巾での両開きはできません。
※2ッ山限定。

■新アイレット縫製・A2

約1倍

仕上り巾 / 仕上り丈	～134 1巾	135～268 2巾	269～414 3巾	415～564 4巾	565～710 5巾	711～720 6巾
60～100	28,300	55,600	82,900	110,200	137,500	148,800
101～120	29,900	58,800	87,700	116,600	145,500	158,400
121～140	31,500	62,000	92,500	123,000	153,500	168,000
141～160	33,200	65,400	97,600	129,800	162,000	178,200
161～180	34,800	68,600	102,400	136,200	170,000	187,800
181～200	36,400	71,800	107,200	142,600	178,000	197,400
201～220	38,000	75,000	112,000	149,000	186,000	207,000
221～240	39,600	78,200	116,800	155,400	194,000	216,600
241～260	41,300	81,600	121,900	162,200	202,500	226,800
261～280	42,900	84,800	126,700	168,600	210,500	236,400
281～300	44,500	88,000	131,500	175,000	218,500	246,000

※仕上り巾は、レールサイズの約1.5倍でご注文ください。 ●タッセル込
※巾つぎ箇所がハトメと重なる場合があります。

ロールカーテンⅡ・Q-11PC Q-11PD

仕上り丈＼仕上り巾	30～80	81～120	121～140
10～ 80	37,100	43,600	49,900
81～100	41,700	49,000	55,500
101～120	45,600	53,800	60,600
121～140	49,400	58,400	65,300
141～160	53,400	63,300	70,300
161～180	57,200	67,800	75,300
181～200	61,000	72,500	80,500
201～220	64,800	77,100	85,600
221～240	68,900	81,900	90,800
241～260	——	86,600	95,800
261～280	——	91,300	101,000
281～300	——	96,300	106,400

※巾：丈＝1：3を限度とします。
※ロールカーテン本体価格に、梱包・輸送費として、別途3,000円かかります。

プレーンシェード ドラム式・R-61PD

仕上り丈＼仕上り巾	30～50	51～90	91～142	143～190	191～240	241～290	291～340	341～400
60～100	24,000	26,800	32,400	44,300	49,800	55,300	67,300	73,400
101～120	25,800	28,600	34,500	47,900	53,700	59,500	73,100	79,500
121～140	27,600	30,400	36,600	51,500	57,600	63,800	78,800	85,500
141～160	29,400	32,200	38,800	55,100	61,600	68,100	84,500	91,600
161～180	31,100	33,900	40,900	58,600	65,500	72,300	90,200	97,600
181～200	32,900	35,700	43,000	62,200	69,400	76,600	95,900	103,700
201～220	34,700	37,500	45,200	65,800	73,300	80,900	101,600	109,800
221～240	36,500	39,300	47,300	69,400	77,300	85,200	107,300	115,800
241～260	38,300	41,100	49,400	73,000	81,200	89,400	113,100	121,900
261～280	40,100	42,900	51,600	76,500	85,100	93,700	118,800	127,900
281～300	41,900	44,700	53,700	80,100	89,000	98,000	124,500	134,000

※仕上り巾39cm以下の場合、仕上り丈は200cmまでになります。
※シェード本体価格に、梱包・輸送費として、別途3,000円かかります。

プレーンシェード コード式・R-61PC

仕上り丈＼仕上り巾	18～50	51～90	91～142	143～190	191～240
60～100	19,100	21,500	26,600	38,000	43,000
101～120	20,900	23,300	28,700	41,600	46,900
121～140	22,700	25,100	30,800	45,200	50,800
141～160	24,500	26,900	33,000	48,800	54,800
161～180	26,200	28,600	35,100	52,300	58,700
181～200	28,000	30,400	37,200	55,900	62,600
201～220	29,800	32,200	39,400	59,500	66,500
221～240	31,600	34,000	41,500	63,100	70,500
241～260	33,400	35,800	43,600	66,700	74,400
261～280	35,200	37,600	45,800	70,200	78,300
281～300	37,000	39,400	47,900	73,800	82,200

※シェード本体価格に、梱包・輸送費として、別途3,000円かかります。

シェイパーシェード ドラム式・R-65PD

仕上り丈＼仕上り巾	30～50	51～90	91～142	143～190	191～240	241～290	291～340	341～400
60～100	37,200	37,200	51,800	62,200	76,400	80,200	103,800	107,600
101～120	40,500	40,500	56,300	68,400	84,000	88,400	114,300	118,700
121～140	43,700	43,700	60,700	74,500	91,500	96,600	124,800	129,900
141～160	46,900	46,900	65,200	80,700	99,100	104,800	135,300	141,000
161～180	50,100	50,100	69,500	86,800	106,600	112,900	145,800	152,100
181～200	53,300	53,300	73,900	93,000	114,200	121,100	156,400	163,300
201～220	56,600	56,600	78,400	99,200	121,700	129,300	166,900	174,400
221～240	59,800	59,800	82,800	105,300	129,300	137,500	177,400	185,600
241～260	63,000	63,000	87,300	111,500	136,800	145,700	187,900	196,700
261～280	66,200	66,200	91,700	117,600	144,400	153,800	198,400	207,800
281～300	69,400	69,400	96,100	123,800	151,900	162,000	208,900	219,000

※仕上り巾39cm以下の場合、仕上り丈は200cmまでになります。
※シェード本体価格に、梱包・輸送費として、別途3,000円かかります。

シェイパーシェード コード式・R-65PC

仕上り丈＼仕上り巾	18～50	51～90	91～142	143～190	191～240
60～100	27,200	27,200	37,200	47,600	51,300
101～120	30,500	30,500	41,100	53,200	57,600
121～140	33,700	33,700	45,000	58,800	63,800
141～160	37,000	37,000	48,900	64,400	70,100
161～180	40,200	40,200	52,700	70,000	76,300
181～200	43,400	43,400	56,500	75,600	82,500
201～220	46,700	46,700	60,400	81,200	88,700
221～240	49,900	49,900	64,300	86,800	95,000
241～260	53,200	53,200	68,200	92,400	101,200
261～280	56,400	56,400	72,100	98,000	107,500
281～300	59,600	59,600	75,900	103,600	113,600

※シェード本体価格に、梱包・輸送費として、別途3,000円かかります。

プレーンシェード裏地付 ドラム式・R-63PD

仕上り丈＼仕上り巾	30～56	57～96	97～136	137～176	177～216	217～240	241～276	277～290
60～100	29,400	32,100	37,800	53,100	58,800	63,500	75,000	82,600
101～120	32,200	34,900	41,200	58,800	65,000	70,300	83,400	92,200
121～140	35,000	37,700	44,600	64,400	71,300	77,100	91,900	101,800
141～160	37,900	40,600	48,000	70,100	77,500	83,900	100,300	111,400
161～180	40,700	43,400	51,400	75,800	83,700	90,700	108,700	121,000
181～200	43,600	46,300	54,700	81,500	90,000	97,400	117,200	130,700
201～220	46,400	49,100	58,100	87,200	96,200	104,200	125,600	140,300
221～240	49,200	51,900	61,500	92,800	102,400	111,000	134,000	149,900
241～260	52,100	54,800	64,900	98,500	108,700	117,800	142,500	159,500
261～280	54,900	57,600	68,300	104,200	114,900	124,600	150,900	169,100
281～300	57,800	60,500	71,700	109,900	121,100	131,300	159,300	178,800

※仕上り巾39cm以下の場合、仕上り丈は200cmまでになります。
※シェード本体価格に、梱包・輸送費として、別途3,000円かかります。

プレーンシェード裏地付 コード式・R-63PC

仕上り丈＼仕上り巾	18～56	57～96	97～136	137～176	177～200
60～100	24,400	26,700	32,000	47,000	51,300
101～120	27,200	29,500	35,400	52,700	57,500
121～140	30,000	32,300	38,800	58,300	63,800
141～160	32,900	35,200	42,200	64,000	70,000
161～180	35,700	38,000	45,600	69,700	76,200
181～200	38,600	40,900	48,900	75,400	82,500
201～220	41,400	43,700	52,300	81,100	88,700

※シェード本体価格に、梱包・輸送費として、別途3,000円かかります。

フラットバルーン プレーンタイプ ドラム式・B-67PD

仕上り巾 / 仕上り丈	～100 1S
60～100	28,300
101～120	30,200
121～140	32,100
141～160	34,000
161～180	35,800
181～200	37,700
201～220	39,600
221～240	41,500
241～260	43,400
261～280	45,200
281～300	47,100

※シェード本体価格に、梱包・輸送費として、別途3,000円かかります。

フラットバルーン プレーンタイプ コード式・B-67PC

仕上り巾 / 仕上り丈	～100 1S
60～100	21,600
101～120	23,500
121～140	25,400
141～160	27,300
161～180	29,100
181～200	31,000
201～220	32,900
221～240	34,800
241～260	36,700
261～280	38,500
281～300	40,400

※シェード本体価格に、梱包・輸送費として、別途3,000円かかります。

ボックスバランス プレーンタイプ・U-1P

仕上り巾 / 仕上り丈	～150	151～200	201～250	251～300	301～350	351～400
～ 40	15,700	21,300	26,400	31,400	37,000	42,100
41～ 60	19,000	25,700	31,900	38,000	44,700	50,900

ストレートバランス プレーンタイプ・U-9P

仕上り巾 / 仕上り丈	～142	143～290	291～438
～ 60	20,400	41,300	62,200

アールバランス プレーンタイプ・U-10P

仕上り巾 / 仕上り丈	～142	143～290	291～438
～ 60	18,400	36,600	55,400

クッション

サイズ	パイピング	ステッチ	フリル	ボルスター
33×33	4,100	4,100	5,900	–
45×45	4,400	4,400	5,900	–
60×60	7,000	7,000	8,700	–
18R×40	–	–	–	9,800

シートクッション

サイズ	座布団カバー
55×59	4,000

マルチカバー

サイズ	
200×190（一人掛）	18,300
200×290（三人掛）	18,700

ベッドスプレッド（プレーン） BS-2

サイズ	
S ～190×～310	21,100
SD ～220×～310	22,000
D ～240×～310	22,900

見本帳掲載 P.18

C2016・C2017
レクサン

■生地巾 150cm ■価格 6,900/m 4,600/㎡

■組成 タテ：ポリエステル100% ヨコ：ポリエステル70% レーヨン30% ■柄リピート タテ 35cm×ヨコ 15cm

■ 形態安定加工(スタイリッシュウェーブ縫製)・KH KE KO

KH 約2倍 仕上り巾 / 仕上り丈	～75 1巾	76～150 2巾	151～225 3巾	226～300 4巾	301～375 5巾	376～450 6巾	451～525 7巾	526～600 8巾
60～100	14,100	27,200	40,300	53,400	66,500	79,600	92,700	105,800
101～120	17,300	33,600	49,900	66,200	82,500	98,800	115,100	131,400
121～140	20,600	40,200	59,800	79,400	99,000	118,600	138,200	157,800
141～160	20,600	40,200	59,800	79,400	99,000	118,600	138,200	157,800
161～180	23,800	46,600	69,400	92,200	115,000	137,800	160,600	183,400
181～200	23,800	46,600	69,400	92,200	115,000	137,800	160,600	183,400
201～220	27,100	53,200	79,300	105,400	131,500	157,600	183,700	209,800
221～240	27,100	53,200	79,300	105,400	131,500	157,600	183,700	209,800
241～260	30,300	59,600	88,900	118,200	147,500	176,800	206,100	235,400
261～280	33,600	66,200	98,800	131,400	164,000	196,600	229,200	261,800
281～300	33,600	66,200	98,800	131,400	164,000	196,600	229,200	261,800
KE 約1.5倍仕上り巾	～100	101～200	201～300	301～400	401～500	501～600	601～700	701～800
KO 約1.5倍仕上り巾	～100	101～200	201～324	325～424	425～550	551～600		

●タッセル込

※1巾での両開きはできません。
※KHの1巾片開き・2巾両開き、3ッ山の場合、最大仕上り巾は上記と異なります。(P155参照)
※KEは2ッ山限定、KOは1ッ山限定。KH・KOは300cm、KEは400cmを超える仕上り巾は両開きのみになります。
※形態安定加工により風合いに変化が生じる場合があります。

■ 形態安定加工(スタイリッシュウェーブ縫製)・KH [裏地付] 約2倍

仕上り巾 / 仕上り丈	～75 1巾	76～150 2巾	151～225 3巾	226～300 4巾	301～375 5巾	376～450 6巾	451～525 7巾	526～600 8巾
60～100	20,700	40,400	60,100	79,800	99,500	119,200	138,900	158,600
101～120	24,800	48,600	72,400	96,200	120,000	143,800	167,600	191,400
121～140	29,100	57,200	85,300	113,400	141,500	169,600	197,700	225,800
141～160	30,100	59,200	88,300	117,400	146,500	175,600	204,700	233,800
161～180	34,300	67,600	100,900	134,200	167,500	200,800	234,100	267,400
181～200	35,300	69,600	103,900	138,200	172,500	206,800	241,100	275,400
201～220	39,500	78,000	116,500	155,000	193,500	232,000	270,500	309,000
221～240	40,500	80,000	119,500	159,000	198,500	238,000	277,500	317,000
241～260	44,700	88,400	132,100	175,800	219,500	263,200	306,900	350,600
261～280	49,000	97,000	145,000	193,000	241,000	289,000	337,000	385,000
281～300	50,000	99,000	148,000	197,000	246,000	295,000	344,000	393,000

●タッセル込

※裏地を合算した価格です。裏地はC2101～2103、C2176～2178からお選びください。
※1巾での両開きはできません。
※1巾片開き・2巾両開き、3ツ山の場合、最大仕上り巾は上記と異なります。(P155参照)
※300cmを超える仕上り巾は両開きのみになります。
※形態安定加工により風合いに変化が生じる場合があります。

■ 形態安定加工(スタイリッシュウェーブ縫製)・KE [裏地付] 約1.5倍

仕上り巾 / 仕上り丈	～100 1巾	101～200 2巾	201～300 3巾	301～400 4巾	401～500 5巾	501～600 6巾	601～700 7巾	701～800 8巾
60～100	20,700	40,400	60,100	79,800	99,500	119,200	138,900	158,600
101～120	24,800	48,600	72,400	96,200	120,000	143,800	167,600	191,400
121～140	29,100	57,200	85,300	113,400	141,500	169,600	197,700	225,800
141～160	30,100	59,200	88,300	117,400	146,500	175,600	204,700	233,800
161～180	34,300	67,600	100,900	134,200	167,500	200,800	234,100	267,400
181～200	35,300	69,600	103,900	138,200	172,500	206,800	241,100	275,400
201～220	39,500	78,000	116,500	155,000	193,500	232,000	270,500	309,000
221～240	40,500	80,000	119,500	159,000	198,500	238,000	277,500	317,000
241～260	44,700	88,400	132,100	175,800	219,500	263,200	306,900	350,600
261～280	49,000	97,000	145,000	193,000	241,000	289,000	337,000	385,000
281～300	50,000	99,000	148,000	197,000	246,000	295,000	344,000	393,000

●タッセル込

※裏地を合算した価格です。裏地はC2101～2103、C2176～2178からお選びください。
※1巾での両開きはできません。
※2ッ山限定。400cmを超える仕上り巾は両開きのみになります。
※形態安定加工により風合いに変化が生じる場合があります。

■ハイグレード縫製・SH SE ■ニューシンプル縫製・SO ■フラット縫製・AP

SH 約2倍 仕上り巾 / 仕上り丈	~75 1巾	76~150 2巾	151~225 3巾	226~300 4巾	301~375 5巾	376~450 6巾	451~525 7巾	526~600 8巾
60~100	13,600	26,200	38,800	51,400	64,000	76,600	89,200	101,800
101~120	16,800	32,600	48,400	64,200	80,000	95,800	111,600	127,400
121~140	19,900	38,800	57,700	76,600	95,500	114,400	133,300	152,200
141~160	19,900	38,800	57,700	76,600	95,500	114,400	133,300	152,200
161~180	23,100	45,200	67,300	89,400	111,500	133,600	155,700	177,800
181~200	23,100	45,200	67,300	89,400	111,500	133,600	155,700	177,800
201~220	26,200	51,400	76,600	101,800	127,000	152,200	177,400	202,600
221~240	26,200	51,400	76,600	101,800	127,000	152,200	177,400	202,600
241~260	29,400	57,800	86,200	114,600	143,000	171,400	199,800	228,200
261~280	32,500	64,000	95,500	127,000	158,500	190,000	221,500	253,000
281~300	32,500	64,000	95,500	127,000	158,500	190,000	221,500	253,000
SE 約1.5倍仕上り巾	~100	101~200	201~300	301~400	401~500	501~600	601~700	701~800
SO 約1.5倍仕上り巾	~100	101~200	201~324	325~424	425~550	551~650	651~774	775~874
AP 約1倍仕上り巾	~134	135~268	269~414	415~564	565~710	711~860		

※SH、SE、SOは1巾での両開きはできません。 ●タッセル込
※SHの1巾片開き・2巾両開き、3ッ山の場合、最大仕上り巾は上記と異なります。(P155参照)
※SEは2ッ山、SOは1ッ山、APはヒダなし。

■ハイグレード縫製・SH [裏地付]

約2倍

仕上り巾 / 仕上り丈	~75 1巾	76~150 2巾	151~225 3巾	226~300 4巾	301~375 5巾	376~450 6巾	451~525 7巾	526~600 8巾
60~100	20,200	39,400	58,600	77,800	97,000	116,200	135,400	154,600
101~120	24,300	47,600	70,900	94,200	117,500	140,800	164,100	187,400
121~140	28,400	55,800	83,200	110,600	138,000	165,400	192,800	220,200
141~160	29,400	57,800	86,200	114,600	143,000	171,400	199,800	228,200
161~180	33,600	66,200	98,800	131,400	164,000	196,600	229,200	261,800
181~200	34,600	68,200	101,800	135,400	169,000	202,600	236,200	269,800
201~220	38,600	76,200	113,800	151,400	189,000	226,600	264,200	301,800
221~240	39,600	78,200	116,800	155,400	194,000	232,600	271,200	309,800
241~260	43,800	86,600	129,400	172,200	215,000	257,800	300,600	343,400
261~280	47,900	94,800	141,700	188,600	235,500	282,400	329,300	376,200
281~300	48,900	96,800	144,700	192,600	240,500	288,400	336,300	384,200

※裏地を合算した価格です。裏地はC2101~2103、C2176~2178からお選びください。 ●タッセル込
※1巾での両開きはできません。
※1巾片開き・2巾両開き、3ッ山の場合、最大仕上り巾は上記と異なります。(P155参照)

■ハイグレード縫製・SE [裏地付]

約1.5倍

仕上り巾 / 仕上り丈	~100 1巾	101~200 2巾	201~300 3巾	301~400 4巾	401~500 5巾	501~600 6巾	601~700 7巾	701~800 8巾
60~100	20,200	39,400	58,600	77,800	97,000	116,200	135,400	154,600
101~120	24,300	47,600	70,900	94,200	117,500	140,800	164,100	187,400
121~140	28,400	55,800	83,200	110,600	138,000	165,400	192,800	220,200
141~160	29,400	57,800	86,200	114,600	143,000	171,400	199,800	228,200
161~180	33,600	66,200	98,800	131,400	164,000	196,600	229,200	261,800
181~200	34,600	68,200	101,800	135,400	169,000	202,600	236,200	269,800
201~220	38,600	76,200	113,800	151,400	189,000	226,600	264,200	301,800
221~240	39,600	78,200	116,800	155,400	194,000	232,600	271,200	309,800
241~260	43,800	86,600	129,400	172,200	215,000	257,800	300,600	343,400
261~280	47,900	94,800	141,700	188,600	235,500	282,400	329,300	376,200
281~300	48,900	96,800	144,700	192,600	240,500	288,400	336,300	384,200

※裏地を合算した価格です。裏地はC2101~2103、C2176~2178からお選びください。 ●タッセル込
※1巾での両開きはできません。
※2ッ山限定。

■新アイレット縫製・A2

約1倍

仕上り巾 / 仕上り丈	~134 1巾	135~268 2巾	269~414 3巾	415~564 4巾	565~710 5巾	711~720 6巾
60~100	30,300	59,600	88,900	118,200	147,500	160,800
101~120	33,700	66,400	99,100	131,800	164,500	181,200
121~140	37,000	73,000	109,000	145,000	181,000	201,000
141~160	37,000	73,000	109,000	145,000	181,000	201,000
161~180	40,300	79,600	118,900	158,200	197,500	220,800
181~200	40,300	79,600	118,900	158,200	197,500	220,800
201~220	43,600	86,200	128,800	171,400	214,000	240,600
221~240	43,600	86,200	128,800	171,400	214,000	240,600
241~260	47,000	93,000	139,000	185,000	231,000	261,000
261~280	50,300	99,600	148,900	198,200	247,500	280,800
281~300	50,300	99,600	148,900	198,200	247,500	280,800

※仕上り巾は、レールサイズの約1.5倍でご注文ください。 ●タッセル込
※巾つぎ箇所がハトメと重なる場合があります。

プレーンシェード ドラム式・R-61PD

仕上り丈＼仕上り巾	30~50	51~90	91~142	143~190	191~240	241~290	291~340	341~400
60~100	27,700	30,500	36,500	51,800	57,600	63,500	78,900	85,300
101~120	27,700	30,500	36,500	51,800	57,600	63,500	78,900	85,300
121~140	31,900	34,700	41,300	59,400	65,900	72,400	91,400	98,500
141~160	35,000	37,800	44,900	66,300	73,300	80,400	101,900	109,500
161~180	35,000	37,800	44,900	66,300	73,300	80,400	101,900	109,500
181~200	39,100	41,900	49,700	73,900	81,600	89,300	114,300	122,600
201~220	39,100	41,900	49,700	73,900	81,600	89,300	114,300	122,600
221~240	42,200	45,000	53,400	80,800	89,000	97,300	124,800	133,600
241~260	42,200	45,000	53,400	80,800	89,000	97,300	124,800	133,600
261~280	46,400	49,200	58,200	88,400	97,300	106,200	137,200	146,800
281~300	49,500	52,300	61,800	95,300	104,700	114,200	147,800	157,800

※仕上り巾39cm以下の場合、仕上り丈は200cmまでになります。
※シェード本体価格に、梱包・輸送費として、別途3,000円かかります。

プレーンシェード コード式・R-61PC

仕上り丈＼仕上り巾	18~50	51~90	91~142	143~190	191~240
60~100	22,800	25,200	30,700	45,500	50,800
101~120	22,800	25,200	30,700	45,500	50,800
121~140	27,000	29,400	35,500	53,100	59,100
141~160	30,100	32,500	39,100	60,000	66,500
161~180	30,100	32,500	39,100	60,000	66,500
181~200	34,200	36,600	43,900	67,600	74,800
201~220	34,200	36,600	43,900	67,600	74,800
221~240	37,300	39,700	47,600	74,500	82,200
241~260	37,300	39,700	47,600	74,500	82,200
261~280	41,500	43,900	52,400	82,100	90,500
281~300	44,600	47,000	56,000	89,000	97,900

※シェード本体価格に、梱包・輸送費として、別途3,000円かかります。

シェイパーシェード ドラム式・R-65PD

仕上り丈＼仕上り巾	30~50	51~90	91~142	143~190	191~240	241~290	291~340	341~400
60~100	41,500	41,500	56,700	70,800	85,700	90,100	117,400	121,800
101~120	42,400	42,400	58,200	72,300	87,900	92,300	120,200	124,600
121~140	48,600	48,600	66,200	83,600	101,200	106,900	139,400	145,100
141~160	53,400	53,400	72,600	93,700	113,000	119,600	155,700	162,300
161~180	54,300	54,300	74,000	95,100	115,200	121,800	158,500	165,100
181~200	60,300	60,300	81,900	106,400	128,500	136,400	177,700	185,600
201~220	61,200	61,200	83,400	107,900	130,700	138,600	180,500	188,400
221~240	66,100	66,100	89,700	117,900	142,500	151,300	196,800	205,700
241~260	66,900	66,900	91,200	119,400	144,700	153,500	199,600	208,500
261~280	73,100	73,100	99,200	130,600	158,000	168,100	218,900	228,900
281~300	77,800	77,800	105,500	140,600	169,800	180,800	235,200	246,200

※仕上り巾39cm以下の場合、仕上り丈は200cmまでになります。
※シェード本体価格に、梱包・輸送費として、別途3,000円かかります。

シェイパーシェード コード式・R-65PC

仕上り丈＼仕上り巾	18~50	51~90	91~142	143~190	191~240
60~100	31,500	31,500	42,100	56,200	60,600
101~120	32,400	32,400	43,000	57,100	61,500
121~140	38,600	38,600	50,500	67,900	73,500
141~160	43,500	43,500	56,300	77,400	84,000
161~180	44,400	44,400	57,200	78,300	84,900
181~200	50,400	50,400	64,500	89,000	96,800
201~220	51,300	51,300	65,400	89,900	97,700
221~240	56,200	56,200	71,200	99,400	108,200
241~260	57,100	57,100	72,100	100,300	109,100
261~280	63,300	63,300	79,600	111,000	121,100
281~300	68,000	68,000	85,300	120,400	131,500

※シェード本体価格に、梱包・輸送費として、別途3,000円かかります。

プレーンシェード裏地付 ドラム式・R-63PD

仕上り丈＼仕上り巾	30~56	57~96	97~136	137~176	177~216	217~240	241~276	277~290
60~100	34,600	37,300	43,900	63,600	70,200	75,700	91,600	100,000
101~120	35,300	38,000	44,500	64,900	71,400	77,000	92,900	101,900
121~140	40,900	43,600	51,200	75,400	83,000	89,700	109,500	120,200
141~160	41,500	44,200	51,900	76,700	84,300	91,000	110,700	122,100
161~180	45,900	48,600	57,000	86,100	94,600	102,000	124,700	137,600
181~200	46,500	49,200	57,700	87,400	95,800	103,300	126,000	139,500
201~220	52,100	54,800	64,400	97,900	107,500	116,000	142,600	157,800
221~240	56,500	59,200	69,600	107,300	117,700	127,100	156,500	173,200
241~260	57,100	59,800	70,200	108,600	119,000	128,400	157,800	175,100
261~280	62,700	65,400	76,900	119,100	130,600	141,100	174,400	193,400
281~300	63,300	66,000	77,500	120,400	131,900	142,400	175,600	195,400

※仕上り巾39cm以下の場合、仕上り丈は200cmまでになります。
※シェード本体価格に、梱包・輸送費として、別途3,000円かかります。

プレーンシェード裏地付 コード式・R-63PC

仕上り丈＼仕上り巾	18~56	57~96	97~136	137~176	177~200
60~100	29,600	31,900	38,100	57,500	62,700
101~120	30,300	32,600	38,700	58,800	63,900
121~140	35,900	38,200	45,400	69,300	75,500
141~160	36,500	38,800	46,100	70,600	76,800
161~180	40,900	43,200	51,200	80,000	87,100
181~200	41,500	43,800	51,900	81,300	88,300
201~220	47,100	49,400	58,600	91,800	100,000

※シェード本体価格に、梱包・輸送費として、別途3,000円かかります。

ボックスバランス プレーンタイプ・U-1P

仕上り丈＼仕上り巾	~150	151~200	201~250	251~300	301~350	351~400
~ 40	21,400	28,600	35,700	42,800	50,000	57,100
41~ 60	29,000	38,200	48,100	57,300	67,200	76,400

ストレートバランス プレーンタイプ・U-9P

仕上り丈＼仕上り巾	~142	143~290	291~438
~ 60	22,900	46,300	69,800

アールバランス プレーンタイプ・U-10P

仕上り丈＼仕上り巾	~142	143~290	291~438
~ 60	20,400	41,100	61,900

見本帳掲載 P.20

C2018－C2020
デイク

■生地巾 148cm　■価格 6,000/m　4,050/㎡
■組成 ポリエステル100%　■柄リピート タテ 29.4cm×ヨコ 24.7cm

■ 形態安定加工(スタイリッシュウェーブ縫製)・KH KE KO

KH 約2倍 仕上り巾 / 仕上り丈	～74 1巾	75～148 2巾	149～222 3巾	223～296 4巾	297～370 5巾	371～444 6巾	445～518 7巾	519～592 8巾
60～100	13,400	25,800	38,200	50,600	63,000	75,400	87,800	100,200
101～120	15,900	30,800	45,700	60,600	75,500	90,400	105,300	120,200
121～140	18,300	35,600	52,900	70,200	87,500	104,800	122,100	139,400
141～160	18,300	35,600	52,900	70,200	87,500	104,800	122,100	139,400
161～180	20,800	40,600	60,400	80,200	100,000	119,800	139,600	159,400
181～200	23,300	45,600	67,900	90,200	112,500	134,800	157,100	179,400
201～220	23,300	45,600	67,900	90,200	112,500	134,800	157,100	179,400
221～240	25,700	50,400	75,100	99,800	124,500	149,200	173,900	198,600
241～260	28,200	55,400	82,600	109,800	137,000	164,200	191,400	218,600
261～280	28,200	55,400	82,600	109,800	137,000	164,200	191,400	218,600
281～300	30,700	60,400	90,100	119,800	149,500	179,200	208,900	238,600
KE 約1.5倍仕上り巾	～97	98～194	195～296	297～394	395～492	493～592	593～690	691～788
KO 約1.5倍仕上り巾	～100	101～200	201～300	301～424	425～524	525～600		

●タッセル込

※1巾での両開きはできません。
※KHの1巾片開き・2巾両開き、3ッ山の場合、最大仕上り巾は上記と異なります。(P155参照)
※KEは2ッ山限定、KOは1ッ山限定。KH・KOは300cm、KEは400cmを超える仕上り巾は両開きのみになります。
※形態安定加工により風合いに変化が生じる場合があります。

■ 形態安定加工(スタイリッシュウェーブ縫製)・KH [裏地付]　約2倍

仕上り巾 / 仕上り丈	～74 1巾	75～148 2巾	149～222 3巾	223～296 4巾	297～370 5巾	371～444 6巾	445～518 7巾	519～592 8巾
60～100	20,000	39,000	58,000	77,000	96,000	115,000	134,000	153,000
101～120	23,400	45,800	68,200	90,600	113,000	135,400	157,800	180,200
121～140	26,800	52,600	78,400	104,200	130,000	155,800	181,600	207,400
141～160	27,800	54,600	81,400	108,200	135,000	161,800	188,600	215,400
161～180	31,300	61,600	91,900	122,200	152,500	182,800	213,100	243,400
181～200	34,800	68,600	102,400	136,200	170,000	203,800	237,600	271,400
201～220	35,700	70,400	105,100	139,800	174,500	209,200	243,900	278,600
221～240	39,100	77,200	115,300	153,400	191,500	229,600	267,700	305,800
241～260	42,600	84,200	125,800	167,400	209,000	250,600	292,200	333,800
261～280	43,600	86,200	128,800	171,400	214,000	256,600	299,200	341,800
281～300	47,100	93,200	139,300	185,400	231,500	277,600	323,700	369,800

●タッセル込

※裏地を合算した価格です。裏地はC2101～2103、C2176～2178からお選びください。
※1巾での両開きはできません。
※1巾片開き・2巾両開き、3ツ山の場合、最大仕上り巾は上記と異なります。(P155参照)
※300cmを超える仕上り巾は両開きのみになります。
※形態安定加工により風合いに変化が生じる場合があります。

■ 形態安定加工(スタイリッシュウェーブ縫製)・KE [裏地付]　約1.5倍

仕上り巾 / 仕上り丈	～97 1巾	98～194 2巾	195～296 3巾	297～394 4巾	395～492 5巾	493～592 6巾	593～690 7巾	691～788 8巾
60～100	20,000	39,000	58,000	77,000	96,000	115,000	134,000	153,000
101～120	23,400	45,800	68,200	90,600	113,000	135,400	157,800	180,200
121～140	26,800	52,600	78,400	104,200	130,000	155,800	181,600	207,400
141～160	27,800	54,600	81,400	108,200	135,000	161,800	188,600	215,400
161～180	31,300	61,600	91,900	122,200	152,500	182,800	213,100	243,400
181～200	34,800	68,600	102,400	136,200	170,000	203,800	237,600	271,400
201～220	35,700	70,400	105,100	139,800	174,500	209,200	243,900	278,600
221～240	39,100	77,200	115,300	153,400	191,500	229,600	267,700	305,800
241～260	42,600	84,200	125,800	167,400	209,000	250,600	292,200	333,800
261～280	43,600	86,200	128,800	171,400	214,000	256,600	299,200	341,800
281～300	47,100	93,200	139,300	185,400	231,500	277,600	323,700	369,800

●タッセル込

※裏地を合算した価格です。裏地はC2101～2103、C2176～2178からお選びください。
※1巾での両開きはできません。
※2ッ山限定。400cmを超える仕上り巾は両開きのみになります。
※形態安定加工により風合いに変化が生じる場合があります。

■ハイグレード縫製・SH SE ■ニューシンプル縫製・SO ■フラット縫製・AP

SH 約2倍 仕上り巾 / 仕上り丈	～74 1巾	75～148 2巾	149～222 3巾	223～296 4巾	297～370 5巾	371～444 6巾	445～518 7巾	519～592 8巾
60～100	13,000	25,000	37,000	49,000	61,000	73,000	85,000	97,000
101～120	15,300	29,600	43,900	58,200	72,500	86,800	101,100	115,400
121～140	17,700	34,400	51,100	67,800	84,500	101,200	117,900	134,600
141～160	17,700	34,400	51,100	67,800	84,500	101,200	117,900	134,600
161～180	20,100	39,200	58,300	77,400	96,500	115,600	134,700	153,800
181～200	22,500	44,000	65,500	87,000	108,500	130,000	151,500	173,000
201～220	22,500	44,000	65,500	87,000	108,500	130,000	151,500	173,000
221～240	24,900	48,800	72,700	96,600	120,500	144,400	168,300	192,200
241～260	27,200	53,400	79,600	105,800	132,000	158,200	184,400	210,600
261～280	27,200	53,400	79,600	105,800	132,000	158,200	184,400	210,600
281～300	29,600	58,200	86,800	115,400	144,000	172,600	201,200	229,800
SE 約1.5倍仕上り巾	～97	98～194	195～296	297～394	395～492	493～592	593～690	691～788
SO 約1.5倍仕上り巾	～100	101～200	201～300	301～424	425～524	525～650	651～750	751～874
AP 約1倍仕上り巾	～132	133～264	265～408	409～556	557～700	701～848		

※SH、SE、SOは1巾での両開きはできません。 ●タッセル込
※SHの1巾片開き・2巾両開き、3ッ山の場合、最大仕上り巾は上記と異なります。(P155参照)
※SEは2ッ山、SOは1ッ山、APはヒダなし。

■ハイグレード縫製・SH [裏地付]

約2倍

仕上り巾 / 仕上り丈	～74 1巾	75～148 2巾	149～222 3巾	223～296 4巾	297～370 5巾	371～444 6巾	445～518 7巾	519～592 8巾
60～100	19,600	38,200	56,800	75,400	94,000	112,600	131,200	149,800
101～120	22,800	44,600	66,400	88,200	110,000	131,800	153,600	175,400
121～140	26,200	51,400	76,600	101,800	127,000	152,200	177,400	202,600
141～160	27,200	53,400	79,600	105,800	132,000	158,200	184,400	210,600
161～180	30,600	60,200	89,800	119,400	149,000	178,600	208,200	237,800
181～200	34,000	67,000	100,000	133,000	166,000	199,000	232,000	265,000
201～220	34,900	68,800	102,700	136,600	170,500	204,400	238,300	272,200
221～240	38,300	75,600	112,900	150,200	187,500	224,800	262,100	299,400
241～260	41,600	82,200	122,800	163,400	204,000	244,600	285,200	325,800
261～280	42,600	84,200	125,800	167,400	209,000	250,600	292,200	333,800
281～300	46,000	91,000	136,000	181,000	226,000	271,000	316,000	361,000

※裏地を合算した価格です。裏地はC2101～2103、C2176～2178からお選びください。 ●タッセル込
※1巾での両開きはできません。
※1巾片開き・2巾両開き、3ッ山の場合、最大仕上り巾は上記と異なります。(P155参照)

■ハイグレード縫製・SE [裏地付]

約1.5倍

仕上り巾 / 仕上り丈	～97 1巾	98～194 2巾	195～296 3巾	297～394 4巾	395～492 5巾	493～592 6巾	593～690 7巾	691～788 8巾
60～100	19,600	38,200	56,800	75,400	94,000	112,600	131,200	149,800
101～120	22,800	44,600	66,400	88,200	110,000	131,800	153,600	175,400
121～140	26,200	51,400	76,600	101,800	127,000	152,200	177,400	202,600
141～160	27,200	53,400	79,600	105,800	132,000	158,200	184,400	210,600
161～180	30,600	60,200	89,800	119,400	149,000	178,600	208,200	237,800
181～200	34,000	67,000	100,000	133,000	166,000	199,000	232,000	265,000
201～220	34,900	68,800	102,700	136,600	170,500	204,400	238,300	272,200
221～240	38,300	75,600	112,900	150,200	187,500	224,800	262,100	299,400
241～260	41,600	82,200	122,800	163,400	204,000	244,600	285,200	325,800
261～280	42,600	84,200	125,800	167,400	209,000	250,600	292,200	333,800
281～300	46,000	91,000	136,000	181,000	226,000	271,000	316,000	361,000

※裏地を合算した価格です。裏地はC2101～2103、C2176～2178からお選びください。 ●タッセル込
※1巾での両開きはできません。
※2ッ山限定。

■新アイレット縫製・A2

約1倍

仕上り巾 / 仕上り丈	～132 1巾	133～264 2巾	265～408 3巾	409～556 4巾	557～700 5巾	701～720 6巾
60～100	29,700	58,400	87,100	115,800	144,500	157,200
101～120	32,200	63,400	94,600	125,800	157,000	172,200
121～140	34,700	68,400	102,100	135,800	169,500	187,200
141～160	34,700	68,400	102,100	135,800	169,500	187,200
161～180	37,300	73,600	109,900	146,200	182,500	202,800
181～200	39,800	78,600	117,400	156,200	195,000	217,800
201～220	39,800	78,600	117,400	156,200	195,000	217,800
221～240	42,300	83,600	124,900	166,200	207,500	232,800
241～260	44,900	88,800	132,700	176,600	220,500	248,400
261～280	44,900	88,800	132,700	176,600	220,500	248,400
281～300	47,400	93,800	140,200	186,600	233,000	263,400

※仕上り巾は、レールサイズの約1.5倍でご注文ください。 ●タッセル込
※巾つぎ箇所がハトメと重なる場合があります。

ロールカーテンⅡ・Q-11PC Q-11PD

仕上り丈＼仕上り巾	30～80	81～120	121～138
10～ 80	39,500	46,000	52,300
81～100	43,000	50,300	56,800
101～120	47,600	55,800	62,600
121～140	52,100	61,100	68,000
141～160	55,000	64,900	71,900
161～180	59,500	70,100	77,600
181～200	64,000	75,500	83,500
201～220	66,700	79,000	87,500
221～240	71,500	84,500	93,400
241～260	——	89,900	99,100
261～280	——	93,500	103,200
281～300	——	99,200	109,300

※巾：丈＝1：3を限度とします。
※ロールカーテン本体価格に、梱包・輸送費として、別途3,000円かかります。

プレーンシェード ドラム式・R-61PD

仕上り丈＼仕上り巾	30～50	51～90	91～140	141～190	191～240	241～286	287～290	291～340	341～400
60～100	27,400	30,200	36,200	51,200	57,200	62,900	74,800	80,700	87,300
101～120	27,400	30,200	36,200	51,200	57,200	62,900	74,800	80,700	87,300
121～140	30,300	33,100	39,600	56,900	63,400	69,600	83,200	89,700	96,800
141～160	33,100	35,900	42,900	62,500	69,600	76,300	92,200	99,200	106,900
161～180	33,100	35,900	42,900	62,500	69,600	76,300	92,200	99,200	106,900
181～200	35,900	38,700	46,300	68,200	75,700	83,000	101,200	108,800	116,900
201～220	38,800	41,600	49,600	73,300	81,300	89,100	110,300	118,300	127,000
221～240	38,800	41,600	49,600	73,300	81,300	89,100	110,300	118,300	127,000
241～260	41,600	44,400	53,000	78,900	87,500	95,800	119,300	127,800	137,000
261～280	44,400	47,200	56,300	84,600	93,700	102,500	128,300	137,400	147,100
281～300	44,400	47,200	56,300	84,600	93,700	102,500	128,300	137,400	147,100

※仕上り巾39cm以下の場合、仕上り丈は200cmまでになります。
※シェード本体価格に、梱包・輸送費として、別途3,000円かかります。

プレーンシェード コード式・R-61PC

仕上り丈＼仕上り巾	18～50	51～90	91～140	141～190	191～240
60～100	22,500	24,900	30,400	44,900	50,400
101～120	22,500	24,900	30,400	44,900	50,400
121～140	25,400	27,800	33,800	50,600	56,600
141～160	28,200	30,600	37,100	56,200	62,800
161～180	28,200	30,600	37,100	56,200	62,800
181～200	31,000	33,400	40,500	61,900	68,900
201～220	33,900	36,300	43,800	67,000	74,500
221～240	33,900	36,300	43,800	67,000	74,500
241～260	36,700	39,100	47,200	72,600	80,700
261～280	39,500	41,900	50,500	78,300	86,900
281～300	39,500	41,900	50,500	78,300	86,900

※シェード本体価格に、梱包・輸送費として、別途3,000円かかります。

シェイパーシェード ドラム式・R-65PD

仕上り丈＼仕上り巾	30～50	51～90	91～140	141～190	191～240	241～286	287～290	291～340	341～400
60～100	41,500	41,500	57,000	70,700	86,000	90,700	104,400	122,300	127,100
101～120	42,400	42,400	58,500	72,200	88,200	92,900	106,600	125,100	129,900
121～140	47,000	47,000	64,600	81,000	98,700	104,400	120,200	140,300	146,000
141～160	51,500	51,500	70,700	89,900	109,200	115,800	134,500	156,100	162,700
161～180	52,400	52,400	72,100	91,300	111,400	118,000	136,700	158,900	165,500
181～200	56,900	56,900	78,100	100,100	121,900	129,500	150,900	174,600	182,200
201～220	61,500	61,500	84,300	108,400	131,900	140,400	165,100	190,400	198,900
221～240	62,400	62,400	85,700	109,800	134,100	142,600	167,300	193,200	201,700
241～260	66,800	66,800	91,800	118,600	144,600	154,000	181,500	208,900	218,400
261～280	71,400	71,400	97,800	127,400	155,100	165,500	195,700	224,700	235,100
281～300	72,200	72,200	99,200	128,800	157,300	167,700	197,900	227,500	237,900

※仕上り巾39cm以下の場合、仕上り丈は200cmまでになります。
※シェード本体価格に、梱包・輸送費として、別途3,000円かかります。

シェイパーシェード コード式・R-65PC

仕上り丈＼仕上り巾	18～50	51～90	91～140	141～190	191～240
60～100	31,500	31,500	42,400	56,100	60,900
101～120	32,400	32,400	43,300	57,000	61,800
121～140	37,000	37,000	48,900	65,300	71,000
141～160	41,600	41,600	54,400	73,600	80,200
161～180	42,500	42,500	55,300	74,500	81,100
181～200	47,000	47,000	60,700	82,700	90,200
201～220	51,600	51,600	66,300	90,400	98,900
221～240	52,500	52,500	67,200	91,300	99,800
241～260	57,000	57,000	72,700	99,500	109,000
261～280	61,600	61,600	78,200	107,800	118,200
281～300	62,400	62,400	79,000	108,600	119,000

※シェード本体価格に、梱包・輸送費として、別途3,000円かかります。

プレーンシェード裏地付 ドラム式・R-63PD

仕上り丈＼仕上り巾	30～56	57～96	97～136	137～176	177～216	217～240	241～276	277～290
60～100	31,100	33,800	39,800	56,500	62,500	67,500	80,400	88,200
101～120	35,200	37,900	44,700	64,700	71,500	77,300	92,800	102,100
121～140	39,200	41,900	49,600	72,800	80,500	87,100	104,700	115,400
141～160	39,900	42,600	50,200	74,100	81,800	88,400	106,000	117,400
161～180	44,000	46,700	55,200	82,300	90,800	98,300	118,400	131,300
181～200	48,100	50,800	60,100	90,500	99,800	108,100	130,900	145,200
201～220	48,700	51,400	60,700	91,800	101,100	109,400	132,200	147,100
221～240	52,800	55,500	65,600	99,300	109,500	118,600	144,600	161,000
241～260	56,900	59,600	70,500	107,500	118,500	128,400	157,100	175,000
261～280	57,500	60,200	71,200	108,800	119,800	129,700	158,400	176,900
281～300	61,600	64,300	76,100	117,000	128,800	139,500	170,800	190,800

※仕上り巾39cm以下の場合、仕上り丈は200cmまでになります。
※シェード本体価格に、梱包・輸送費として、別途3,000円かかります。

プレーンシェード裏地付 コード式・R-63PC

仕上り丈＼仕上り巾	18～56	57～96	97～136	137～176	177～200
60～100	26,100	28,400	34,000	50,400	55,000
101～120	30,200	32,500	38,900	58,600	64,000
121～140	34,200	36,500	43,800	66,700	73,000
141～160	34,900	37,200	44,400	68,000	74,300
161～180	39,000	41,300	49,400	76,200	83,300
181～200	43,100	45,400	54,300	84,400	92,300
201～220	43,700	46,000	54,900	85,700	93,600

※シェード本体価格に、梱包・輸送費として、別途3,000円かかります。

ボックスバランス プレーンタイプ・U-1P

仕上り丈＼仕上り巾	～148	149～197	198～246	247～296	297～345	346～394	395～444
～ 40	17,700	23,500	29,400	35,300	41,100	47,000	52,300
41～ 60	23,100	30,700	38,400	45,500	53,100	60,800	68,500

ストレートバランス プレーンタイプ・U-9P

仕上り巾 / 仕上り丈	～140	141～286	287～432
～ 60	22,100	44,600	67,200

アールバランス プレーンタイプ・U-10P

仕上り巾 / 仕上り丈	～140	141～286	287～432
～ 60	19,500	39,500	59,400

クッション

サイズ	パイピング	ステッチ	フリル	ボルスター
33×33	4,200	4,200	6,100	–
45×45	4,600	4,600	6,100	–
60×60	7,400	7,400	9,100	–
18R×40	–	–	–	10,000

シートクッション

サイズ	座布団カバー
55×59	4,200

マルチカバー

サイズ	
200×190（一人掛）	21,600
200×290（三人掛）	30,500

ベッドスプレッド（プレーン） BS-2

サイズ	
S ～190×～310	23,100
SD ～220×～310	24,000
D ～240×～310	24,900

見本帳掲載 P.22

C2021・C2022
ドバーレ

■生地巾 148cm ■価格 6,300/m 4,250/㎡
■組成 ポリエステル100% ■柄リピート タテ 29.5cm×ヨコ 29.6cm

■ 形態安定加工(スタイリッシュウェーブ縫製)・KH KE KO

KH 約2倍 仕上り巾 / 仕上り丈	～74 1巾	75～148 2巾	149～222 3巾	223～296 4巾	297～370 5巾	371～444 6巾	445～518 7巾	519～592 8巾
60～100	13,900	26,800	39,700	52,600	65,500	78,400	91,300	104,200
101～120	16,400	31,800	47,200	62,600	78,000	93,400	108,800	124,200
121～140	19,000	37,000	55,000	73,000	91,000	109,000	127,000	145,000
141～160	19,000	37,000	55,000	73,000	91,000	109,000	127,000	145,000
161～180	21,600	42,200	62,800	83,400	104,000	124,600	145,200	165,800
181～200	24,100	47,200	70,300	93,400	116,500	139,600	162,700	185,800
201～220	24,100	47,200	70,300	93,400	116,500	139,600	162,700	185,800
221～240	26,700	52,400	78,100	103,800	129,500	155,200	180,900	206,600
241～260	29,300	57,600	85,900	114,200	142,500	170,800	199,100	227,400
261～280	29,300	57,600	85,900	114,200	142,500	170,800	199,100	227,400
281～300	31,800	62,600	93,400	124,200	155,000	185,800	216,600	247,400
KE 約1.5倍仕上り巾	～97	98～194	195～296	297～394	395～492	493～592	593～690	691～788
KO 約1.5倍仕上り巾	～100	101～200	201～300	301～424	425～524	525～600		

●タッセル込

※1巾での両開きはできません。
※KHの1巾片開き・2巾両開き、3ッ山の場合、最大仕上り巾は上記と異なります。(P155参照)
※KEは2ッ山限定、KOは1ッ山限定。KH・KOは300cm、KEは400cmを超える仕上り巾は両開きのみになります。
※形態安定加工により風合いに変化が生じる場合があります。

■ 形態安定加工(スタイリッシュウェーブ縫製)・KH [裏地付] 約2倍

仕上り巾 / 仕上り丈	～74 1巾	75～148 2巾	149～222 3巾	223～296 4巾	297～370 5巾	371～444 6巾	445～518 7巾	519～592 8巾
60～100	20,500	40,000	59,500	79,000	98,500	118,000	137,500	157,000
101～120	23,900	46,800	69,700	92,600	115,500	138,400	161,300	184,200
121～140	27,500	54,000	80,500	107,000	133,500	160,000	186,500	213,000
141～160	28,500	56,000	83,500	111,000	138,500	166,000	193,500	221,000
161～180	32,100	63,200	94,300	125,400	156,500	187,600	218,700	249,800
181～200	35,600	70,200	104,800	139,400	174,000	208,600	243,200	277,800
201～220	36,500	72,000	107,500	143,000	178,500	214,000	249,500	285,000
221～240	40,100	79,200	118,300	157,400	196,500	235,600	274,700	313,800
241～260	43,700	86,400	129,100	171,800	214,500	257,200	299,900	342,600
261～280	44,700	88,400	132,100	175,800	219,500	263,200	306,900	350,600
281～300	48,200	95,400	142,600	189,800	237,000	284,200	331,400	378,600

※裏地を合算した価格です。裏地はC2101～2103、C2176～2178からお選びください。
●タッセル込
※1巾での両開きはできません。
※1巾片開き・2巾両開き、3ツ山の場合、最大仕上り巾は上記と異なります。(P155参照)
※300cmを超える仕上り巾は両開きのみになります。
※形態安定加工により風合いに変化が生じる場合があります。

■ 形態安定加工(スタイリッシュウェーブ縫製)・KE [裏地付] 約1.5倍

仕上り巾 / 仕上り丈	～97 1巾	98～194 2巾	195～296 3巾	297～394 4巾	395～492 5巾	493～592 6巾	593～690 7巾	691～788 8巾
60～100	20,500	40,000	59,500	79,000	98,500	118,000	137,500	157,000
101～120	23,900	46,800	69,700	92,600	115,500	138,400	161,300	184,200
121～140	27,500	54,000	80,500	107,000	133,500	160,000	186,500	213,000
141～160	28,500	56,000	83,500	111,000	138,500	166,000	193,500	221,000
161～180	32,100	63,200	94,300	125,400	156,500	187,600	218,700	249,800
181～200	35,600	70,200	104,800	139,400	174,000	208,600	243,200	277,800
201～220	36,500	72,000	107,500	143,000	178,500	214,000	249,500	285,000
221～240	40,100	79,200	118,300	157,400	196,500	235,600	274,700	313,800
241～260	43,700	86,400	129,100	171,800	214,500	257,200	299,900	342,600
261～280	44,700	88,400	132,100	175,800	219,500	263,200	306,900	350,600
281～300	48,200	95,400	142,600	189,800	237,000	284,200	331,400	378,600

※裏地を合算した価格です。裏地はC2101～2103、C2176～2178からお選びください。
●タッセル込
※1巾での両開きはできません。
※2ッ山限定。400cmを超える仕上り巾は両開きのみになります。
※形態安定加工により風合いに変化が生じる場合があります。

■ハイグレード縫製・SH SE ■ニューシンプル縫製・SO ■フラット縫製・AP

SH 約2倍 仕上り巾 / 仕上り丈	~74 1巾	75~148 2巾	149~222 3巾	223~296 4巾	297~370 5巾	371~444 6巾	445~518 7巾	519~592 8巾
60~100	13,400	25,800	38,200	50,600	63,000	75,400	87,800	100,200
101~120	15,900	30,800	45,700	60,600	75,500	90,400	105,300	120,200
121~140	18,400	35,800	53,200	70,600	88,000	105,400	122,800	140,200
141~160	18,400	35,800	53,200	70,600	88,000	105,400	122,800	140,200
161~180	20,900	40,800	60,700	80,600	100,500	120,400	140,300	160,200
181~200	23,400	45,800	68,200	90,600	113,000	135,400	157,800	180,200
201~220	23,400	45,800	68,200	90,600	113,000	135,400	157,800	180,200
221~240	25,800	50,600	75,400	100,200	125,000	149,800	174,600	199,400
241~260	28,300	55,600	82,900	110,200	137,500	164,800	192,100	219,400
261~280	28,300	55,600	82,900	110,200	137,500	164,800	192,100	219,400
281~300	30,800	60,600	90,400	120,200	150,000	179,800	209,600	239,400
SE 約1.5倍仕上り巾	~97	98~194	195~296	297~394	395~492	493~592	593~690	691~788
SO 約1.5倍仕上り巾	~100	101~200	201~300	301~424	425~524	525~650	651~750	751~874
AP 約1倍仕上り巾	~132	133~264	265~408	409~556	557~700	701~848		

※SH、SE、SOは1巾での両開きはできません。 ●タッセル込
※SHの1巾片開き・2巾両開き、3ッ山の場合、最大仕上り巾は上記と異なります。(P155参照)
※SEは2ッ山、SOは1ッ山、APはヒダなし。

■ハイグレード縫製・SH [裏地付]

約2倍

仕上り巾 / 仕上り丈	~74 1巾	75~148 2巾	149~222 3巾	223~296 4巾	297~370 5巾	371~444 6巾	445~518 7巾	519~592 8巾
60~100	20,000	39,000	58,000	77,000	96,000	115,000	134,000	153,000
101~120	23,400	45,800	68,200	90,600	113,000	135,400	157,800	180,200
121~140	26,900	52,800	78,700	104,600	130,500	156,400	182,300	208,200
141~160	27,900	54,800	81,700	108,600	135,500	162,400	189,300	216,200
161~180	31,400	61,800	92,200	122,600	153,000	183,400	213,800	244,200
181~200	34,900	68,800	102,700	136,600	170,500	204,400	238,300	272,200
201~220	35,800	70,600	105,400	140,200	175,000	209,800	244,600	279,400
221~240	39,200	77,400	115,600	153,800	192,000	230,200	268,400	306,600
241~260	42,700	84,400	126,100	167,800	209,500	251,200	292,900	334,600
261~280	43,700	86,400	129,100	171,800	214,500	257,200	299,900	342,600
281~300	47,200	93,400	139,600	185,800	232,000	278,200	324,400	370,600

※裏地を合算した価格です。裏地はC2101~2103、C2176~2178からお選びください。 ●タッセル込
※1巾での両開きはできません。
※1巾片開き・2巾両開き、3ッ山の場合、最大仕上り巾は上記と異なります。(P155参照)

■ハイグレード縫製・SE [裏地付]

約1.5倍

仕上り巾 / 仕上り丈	~97 1巾	98~194 2巾	195~296 3巾	297~394 4巾	395~492 5巾	493~592 6巾	593~690 7巾	691~788 8巾
60~100	20,000	39,000	58,000	77,000	96,000	115,000	134,000	153,000
101~120	23,400	45,800	68,200	90,600	113,000	135,400	157,800	180,200
121~140	26,900	52,800	78,700	104,600	130,500	156,400	182,300	208,200
141~160	27,900	54,800	81,700	108,600	135,500	162,400	189,300	216,200
161~180	31,400	61,800	92,200	122,600	153,000	183,400	213,800	244,200
181~200	34,900	68,800	102,700	136,600	170,500	204,400	238,300	272,200
201~220	35,800	70,600	105,400	140,200	175,000	209,800	244,600	279,400
221~240	39,200	77,400	115,600	153,800	192,000	230,200	268,400	306,600
241~260	42,700	84,400	126,100	167,800	209,500	251,200	292,900	334,600
261~280	43,700	86,400	129,100	171,800	214,500	257,200	299,900	342,600
281~300	47,200	93,400	139,600	185,800	232,000	278,200	324,400	370,600

※裏地を合算した価格です。裏地はC2101~2103、C2176~2178からお選びください。 ●タッセル込
※1巾での両開きはできません。
※2ッ山限定。

■新アイレット縫製・A2

約1倍

仕上り巾 / 仕上り丈	~132 1巾	133~264 2巾	265~408 3巾	409~556 4巾	557~700 5巾	701~720 6巾
60~100	30,200	59,400	88,600	117,800	147,000	160,200
101~120	32,800	64,600	96,400	128,200	160,000	175,800
121~140	35,400	69,800	104,200	138,600	173,000	191,400
141~160	35,400	69,800	104,200	138,600	173,000	191,400
161~180	38,100	75,200	112,300	149,400	186,500	207,600
181~200	40,700	80,400	120,100	159,800	199,500	223,200
201~220	40,700	80,400	120,100	159,800	199,500	223,200
221~240	43,300	85,600	127,900	170,200	212,500	238,800
241~260	45,900	90,800	135,700	180,600	225,500	254,400
261~280	45,900	90,800	135,700	180,600	225,500	254,400
281~300	48,600	96,200	143,800	191,400	239,000	270,600

※仕上り巾は、レールサイズの約1.5倍でご注文ください。 ●タッセル込
※巾つぎ箇所がハトメと重なる場合があります。

プレーンシェード ドラム式・R-61PD

仕上り丈＼仕上り巾	30～50	51～90	91～140	141～190	191～240	241～286	287～290	291～340	341～400
60～100	24,900	27,700	33,200	46,200	51,700	56,900	66,800	72,300	78,400
101～120	27,900	30,700	36,700	52,100	58,100	63,800	76,100	82,100	88,700
121～140	30,800	33,600	40,100	57,900	64,500	70,700	85,400	91,900	99,000
141～160	33,700	36,500	43,500	63,800	70,800	77,500	94,100	101,100	108,700
161～180	33,700	36,500	43,500	63,800	70,800	77,500	94,100	101,100	108,700
181～200	36,600	39,400	47,000	69,600	77,200	84,400	103,400	110,900	119,000
201～220	39,600	42,400	50,400	75,500	83,600	91,300	112,700	120,700	129,400
221～240	39,600	42,400	50,400	75,500	83,600	91,300	112,700	120,700	129,400
241～260	42,500	45,300	53,900	80,700	89,300	97,600	121,900	130,500	139,700
261～280	45,400	48,200	57,300	86,600	95,700	104,500	131,200	140,300	150,000
281～300	45,400	48,200	57,300	86,600	95,700	104,500	131,200	140,300	150,000

※仕上り巾39cm以下の場合、仕上り丈は200cmまでになります。
※シェード本体価格に、梱包・輸送費として、別途3,000円かかります。

プレーンシェード コード式・R-61PC

仕上り丈＼仕上り巾	18～50	51～90	91～140	141～190	191～240
60～100	20,000	22,400	27,400	39,900	44,900
101～120	23,000	25,400	30,900	45,800	51,300
121～140	25,900	28,300	34,300	51,600	57,700
141～160	28,800	31,200	37,700	57,500	64,000
161～180	28,800	31,200	37,700	57,500	64,000
181～200	31,700	34,100	41,200	63,300	70,400
201～220	34,700	37,100	44,600	69,200	76,800
221～240	34,700	37,100	44,600	69,200	76,800
241～260	37,600	40,000	48,100	74,400	82,500
261～280	40,500	42,900	51,500	80,300	88,900
281～300	40,500	42,900	51,500	80,300	88,900

※シェード本体価格に、梱包・輸送費として、別途3,000円かかります。

シェイパーシェード ドラム式・R-65PD

仕上り丈＼仕上り巾	30～50	51～90	91～140	141～190	191～240	241～286	287～290	291～340	341～400
60～100	38,200	38,200	52,700	64,100	78,400	82,100	93,500	110,500	114,200
101～120	42,800	42,800	59,000	73,100	89,100	93,800	108,000	126,500	131,200
121～140	47,500	47,500	65,100	82,100	99,800	105,400	122,500	142,500	148,200
141～160	52,100	52,100	71,300	91,200	110,500	117,100	136,300	157,900	164,500
161～180	53,000	53,000	72,700	92,600	112,700	119,300	138,500	160,700	167,300
181～200	57,600	57,600	78,800	101,500	123,400	130,900	153,000	176,800	184,300
201～220	62,300	62,300	85,100	110,600	134,100	142,600	167,500	192,800	201,300
221～240	63,200	63,200	86,500	112,000	136,300	144,800	169,700	195,600	204,100
241～260	67,700	67,700	92,700	120,400	146,400	155,800	184,200	211,600	221,100
261～280	72,400	72,400	98,800	129,400	157,100	167,500	198,700	227,600	238,000
281～300	73,200	73,200	100,200	130,800	159,300	169,700	200,900	230,400	240,800

※仕上り巾39cm以下の場合、仕上り丈は200cmまでになります。
※シェード本体価格に、梱包・輸送費として、別途3,000円かかります。

シェイパーシェード コード式・R-65PC

仕上り丈＼仕上り巾	18～50	51～90	91～140	141～190	191～240
60～100	28,200	28,200	38,100	49,500	53,300
101～120	32,800	32,800	43,800	57,900	62,700
121～140	37,500	37,500	49,400	66,400	72,100
141～160	42,200	42,200	55,000	74,900	81,500
161～180	43,100	43,100	55,900	75,800	82,400
181～200	47,700	47,700	61,400	84,100	91,700
201～220	52,400	52,400	67,100	92,600	101,100
221～240	53,300	53,300	68,000	93,500	102,000
241～260	57,900	57,900	73,600	101,300	110,800
261～280	62,600	62,600	79,200	109,800	120,200
281～300	63,400	63,400	80,000	110,600	121,000

※シェード本体価格に、梱包・輸送費として、別途3,000円かかります。

プレーンシェード裏地付 ドラム式・R-63PD

仕上り丈＼仕上り巾	30～56	57～96	97～136	137～176	177～216	217～240	241～276	277～290
60～100	31,400	34,100	40,100	57,200	63,200	68,200	81,500	89,300
101～120	35,600	38,300	45,100	65,600	72,400	78,200	94,200	103,500
121～140	39,800	42,500	50,100	73,900	81,600	88,200	106,900	117,700
141～160	40,400	43,100	50,800	75,200	82,900	89,500	108,200	119,600
161～180	44,600	47,300	55,800	83,600	92,000	99,500	120,300	133,100
181～200	48,800	51,500	60,800	91,900	101,200	109,500	133,000	147,300
201～220	49,400	52,100	61,400	93,200	102,500	110,800	134,300	149,300
221～240	53,600	56,300	66,400	101,600	111,700	120,800	147,000	163,400
241～260	57,800	60,500	71,400	109,300	120,200	130,200	159,700	177,600
261～280	58,400	61,100	72,100	110,600	121,500	131,500	161,000	179,600
281～300	62,600	65,300	77,100	118,900	130,700	141,500	173,800	193,700

※仕上り巾39cm以下の場合、仕上り丈は200cmまでになります。
※シェード本体価格に、梱包・輸送費として、別途3,000円かかります。

プレーンシェード裏地付 コード式・R-63PC

仕上り丈＼仕上り巾	18～56	57～96	97～136	137～176	177～200
60～100	26,400	28,700	34,300	51,100	55,700
101～120	30,600	32,900	39,300	59,500	64,900
121～140	34,800	37,100	44,300	67,800	74,100
141～160	35,400	37,700	45,000	69,100	75,400
161～180	39,600	41,900	50,000	77,500	84,500
181～200	43,800	46,100	55,000	85,800	93,700
201～220	44,400	46,700	55,600	87,100	95,000

※シェード本体価格に、梱包・輸送費として、別途3,000円かかります。

見本帳掲載 P.24

C2023－C2025
イザール

■生地巾 148cm　■価格 5,300/m　3,580/㎡
■組成 ポリエステル100%　■柄リピート タテ 34cm×ヨコ 14.8cm

■ 形態安定加工(スタイリッシュウェーブ縫製)・KH KE KO

KH 約2倍 仕上り巾 / 仕上り丈	～74 1巾	75～148 2巾	149～222 3巾	223～296 4巾	297～370 5巾	371～444 6巾	445～518 7巾	519～592 8巾
60～100	14,100	27,200	40,300	53,400	66,500	79,600	92,700	105,800
101～120	14,100	27,200	40,300	53,400	66,500	79,600	92,700	105,800
121～140	16,800	32,600	48,400	64,200	80,000	95,800	111,600	127,400
141～160	16,800	32,600	48,400	64,200	80,000	95,800	111,600	127,400
161～180	19,400	37,800	56,200	74,600	93,000	111,400	129,800	148,200
181～200	22,000	43,000	64,000	85,000	106,000	127,000	148,000	169,000
201～220	22,000	43,000	64,000	85,000	106,000	127,000	148,000	169,000
221～240	24,600	48,200	71,800	95,400	119,000	142,600	166,200	189,800
241～260	24,600	48,200	71,800	95,400	119,000	142,600	166,200	189,800
261～280	27,200	53,400	79,600	105,800	132,000	158,200	184,400	210,600
281～300	27,200	53,400	79,600	105,800	132,000	158,200	184,400	210,600
KE 約1.5倍仕上り巾	～97	98～194	195～296	297～394	395～492	493～592	593～690	691～788
KO 約1.5倍仕上り巾	～100	101～200	201～300	301～424	425～524	525～600		

●タッセル込

※1巾での両開きはできません。
※KHの1巾片開き・2巾両開き、3ッ山の場合、最大仕上り巾は上記と異なります。(P155参照)
※KEは2ッ山限定、KOは1ッ山限定。KH・KOは300cm、KEは400cmを超える仕上り巾は両開きのみになります。
※形態安定加工により風合いに変化が生じる場合があります。

■ 形態安定加工(スタイリッシュウェーブ縫製)・KH [裏地付]　約2倍

仕上り巾 / 仕上り丈	～74 1巾	75～148 2巾	149～222 3巾	223～296 4巾	297～370 5巾	371～444 6巾	445～518 7巾	519～592 8巾
60～100	20,700	40,400	60,100	79,800	99,500	119,200	138,900	158,600
101～120	21,600	42,200	62,800	83,400	104,000	124,600	145,200	165,800
121～140	25,300	49,600	73,900	98,200	122,500	146,800	171,100	195,400
141～160	26,300	51,600	76,900	102,200	127,500	152,800	178,100	203,400
161～180	29,900	58,800	87,700	116,600	145,500	174,400	203,300	232,200
181～200	33,500	66,000	98,500	131,000	163,500	196,000	228,500	261,000
201～220	34,400	67,800	101,200	134,600	168,000	201,400	234,800	268,200
221～240	38,000	75,000	112,000	149,000	186,000	223,000	260,000	297,000
241～260	39,000	77,000	115,000	153,000	191,000	229,000	267,000	305,000
261～280	42,600	84,200	125,800	167,400	209,000	250,600	292,200	333,800
281～300	43,600	86,200	128,800	171,400	214,000	256,600	299,200	341,800

●タッセル込

※裏地を合算した価格です。裏地はC2101～2103、C2176～2178からお選びください。
※1巾での両開きはできません。
※1巾片開き・2巾両開き、3ツ山の場合、最大仕上り巾は上記と異なります。(P155参照)
※300cmを超える仕上り巾は両開きのみになります。
※形態安定加工により風合いに変化が生じる場合があります。

■ 形態安定加工(スタイリッシュウェーブ縫製)・KE [裏地付]　約1.5倍

仕上り巾 / 仕上り丈	～97 1巾	98～194 2巾	195～296 3巾	297～394 4巾	395～492 5巾	493～592 6巾	593～690 7巾	691～788 8巾
60～100	20,700	40,400	60,100	79,800	99,500	119,200	138,900	158,600
101～120	21,600	42,200	62,800	83,400	104,000	124,600	145,200	165,800
121～140	25,300	49,600	73,900	98,200	122,500	146,800	171,100	195,400
141～160	26,300	51,600	76,900	102,200	127,500	152,800	178,100	203,400
161～180	29,900	58,800	87,700	116,600	145,500	174,400	203,300	232,200
181～200	33,500	66,000	98,500	131,000	163,500	196,000	228,500	261,000
201～220	34,400	67,800	101,200	134,600	168,000	201,400	234,800	268,200
221～240	38,000	75,000	112,000	149,000	186,000	223,000	260,000	297,000
241～260	39,000	77,000	115,000	153,000	191,000	229,000	267,000	305,000
261～280	42,600	84,200	125,800	167,400	209,000	250,600	292,200	333,800
281～300	43,600	86,200	128,800	171,400	214,000	256,600	299,200	341,800

●タッセル込

※裏地を合算した価格です。裏地はC2101～2103、C2176～2178からお選びください。
※1巾での両開きはできません。
※2ッ山限定。400cmを超える仕上り巾は両開きのみになります。
※形態安定加工により風合いに変化が生じる場合があります。

■ハイグレード縫製・SH SE ■ニューシンプル縫製・SO ■フラット縫製・AP

SH 約2倍 仕上り巾 / 仕上り丈	～74 1巾	75～148 2巾	149～222 3巾	223～296 4巾	297～370 5巾	371～444 6巾	445～518 7巾	519～592 8巾
60～100	13,600	26,200	38,800	51,400	64,000	76,600	89,200	101,800
101～120	13,600	26,200	38,800	51,400	64,000	76,600	89,200	101,800
121～140	16,100	31,200	46,300	61,400	76,500	91,600	106,700	121,800
141～160	16,100	31,200	46,300	61,400	76,500	91,600	106,700	121,800
161～180	18,700	36,400	54,100	71,800	89,500	107,200	124,900	142,600
181～200	21,200	41,400	61,600	81,800	102,000	122,200	142,400	162,600
201～220	21,200	41,400	61,600	81,800	102,000	122,200	142,400	162,600
221～240	23,700	46,400	69,100	91,800	114,500	137,200	159,900	182,600
241～260	23,700	46,400	69,100	91,800	114,500	137,200	159,900	182,600
261～280	26,200	51,400	76,600	101,800	127,000	152,200	177,400	202,600
281～300	26,200	51,400	76,600	101,800	127,000	152,200	177,400	202,600
SE 約1.5倍仕上り巾	～97	98～194	195～296	297～394	395～492	493～592	593～690	691～788
SO 約1.5倍仕上り巾	～100	101～200	201～300	301～424	425～524	525～650	651～750	751～874
AP 約1倍仕上り巾	～132	133～264	265～408	409～556	557～700	701～848		

※SH、SE、SOは1巾での両開きはできません。 ●タッセル込
※SHの1巾片開き・2巾両開き、3ッ山の場合、最大仕上り巾は上記と異なります。(P155参照)
※SEは2ッ山、SOは1ッ山、APはヒダなし。

■ハイグレード縫製・SH [裏地付]

約2倍

仕上り巾 / 仕上り丈	～74 1巾	75～148 2巾	149～222 3巾	223～296 4巾	297～370 5巾	371～444 6巾	445～518 7巾	519～592 8巾
60～100	20,200	39,400	58,600	77,800	97,000	116,200	135,400	154,600
101～120	21,100	41,200	61,300	81,400	101,500	121,600	141,700	161,800
121～140	24,600	48,200	71,800	95,400	119,000	142,600	166,200	189,800
141～160	25,600	50,200	74,800	99,400	124,000	148,600	173,200	197,800
161～180	29,200	57,400	85,600	113,800	142,000	170,200	198,400	226,600
181～200	32,700	64,400	96,100	127,800	159,500	191,200	222,900	254,600
201～220	33,600	66,200	98,800	131,400	164,000	196,600	229,200	261,800
221～240	37,100	73,200	109,300	145,400	181,500	217,600	253,700	289,800
241～260	38,100	75,200	112,300	149,400	186,500	223,600	260,700	297,800
261～280	41,600	82,200	122,800	163,400	204,000	244,600	285,200	325,800
281～300	42,600	84,200	125,800	167,400	209,000	250,600	292,200	333,800

※裏地を合算した価格です。裏地はC2101～2103、C2176～2178からお選びください。 ●タッセル込
※1巾での両開きはできません。
※1巾片開き・2巾両開き、3ッ山の場合、最大仕上り巾は上記と異なります。(P155参照)

■ハイグレード縫製・SE [裏地付]

約1.5倍

仕上り巾 / 仕上り丈	～97 1巾	98～194 2巾	195～296 3巾	297～394 4巾	395～492 5巾	493～592 6巾	593～690 7巾	691～788 8巾
60～100	20,200	39,400	58,600	77,800	97,000	116,200	135,400	154,600
101～120	21,100	41,200	61,300	81,400	101,500	121,600	141,700	161,800
121～140	24,600	48,200	71,800	95,400	119,000	142,600	166,200	189,800
141～160	25,600	50,200	74,800	99,400	124,000	148,600	173,200	197,800
161～180	29,200	57,400	85,600	113,800	142,000	170,200	198,400	226,600
181～200	32,700	64,400	96,100	127,800	159,500	191,200	222,900	254,600
201～220	33,600	66,200	98,800	131,400	164,000	196,600	229,200	261,800
221～240	37,100	73,200	109,300	145,400	181,500	217,600	253,700	289,800
241～260	38,100	75,200	112,300	149,400	186,500	223,600	260,700	297,800
261～280	41,600	82,200	122,800	163,400	204,000	244,600	285,200	325,800
281～300	42,600	84,200	125,800	167,400	209,000	250,600	292,200	333,800

※裏地を合算した価格です。裏地はC2101～2103、C2176～2178からお選びください。 ●タッセル込
※1巾での両開きはできません。
※2ッ山限定。

■新アイレット縫製・A2

約1倍

仕上り巾 / 仕上り丈	～132 1巾	133～264 2巾	265～408 3巾	409～556 4巾	557～700 5巾	701～720 6巾
60～100	30,500	60,000	89,500	119,000	148,500	162,000
101～120	30,500	60,000	89,500	119,000	148,500	162,000
121～140	33,200	65,400	97,600	129,800	162,000	178,200
141～160	33,200	65,400	97,600	129,800	162,000	178,200
161～180	35,900	70,800	105,700	140,600	175,500	194,400
181～200	38,500	76,000	113,500	151,000	188,500	210,000
201～220	38,500	76,000	113,500	151,000	188,500	210,000
221～240	41,200	81,400	121,600	161,800	202,000	226,200
241～260	41,200	81,400	121,600	161,800	202,000	226,200
261～280	43,900	86,800	129,700	172,600	215,500	242,400
281～300	43,900	86,800	129,700	172,600	215,500	242,400

※仕上り巾は、レールサイズの約1.5倍でご注文ください。 ●タッセル込
※巾つぎ箇所がハトメと重なる場合があります。

ロールカーテンⅡ・Q-11PC Q-11PD

仕上り丈＼仕上り巾	30～80	81～120	121～138
10～ 80	38,000	44,500	50,800
81～100	43,100	50,400	56,900
101～120	45,900	54,100	60,900
121～140	50,700	59,700	66,600
141～160	53,600	63,500	70,500
161～180	57,900	68,500	76,000
181～200	62,700	74,200	82,200
201～220	65,400	77,700	86,200
221～240	70,000	83,000	91,900
241～260	——	86,600	95,800
261～280	——	91,800	101,500
281～300	——	95,700	105,800

※巾：丈＝1：3を限度とします。
※ロールカーテン本体価格に、梱包・輸送費として、別途3,000円かかります。

プレーンシェード ドラム式・R-61PD

仕上り丈＼仕上り巾	30～50	51～90	91～140	141～190	191～240	241～286	287～290	291～340	341～400
60～100	25,500	28,300	34,100	47,300	53,200	58,700	68,300	74,100	80,500
101～120	28,100	30,900	37,300	52,600	58,900	65,000	77,200	83,500	90,500
121～140	28,100	30,900	37,300	52,600	58,900	65,000	77,200	83,500	90,500
141～160	31,600	34,400	41,400	59,100	66,100	72,800	87,900	94,900	102,500
161～180	31,600	34,400	41,400	59,100	66,100	72,800	87,900	94,900	102,500
181～200	34,200	37,000	44,600	64,800	72,400	79,600	96,800	104,300	112,500
201～220	34,200	37,000	44,600	64,800	72,400	79,600	96,800	104,300	112,500
221～240	37,700	40,500	48,800	71,300	79,500	87,500	106,900	115,100	124,000
241～260	40,400	43,200	51,900	77,100	85,800	94,300	115,800	124,600	133,900
261～280	40,400	43,200	51,900	77,100	85,800	94,300	115,800	124,600	133,900
281～300	43,000	45,800	55,100	82,300	91,600	100,600	124,800	134,000	143,900

※仕上り巾39cm以下の場合、仕上り丈は200cmまでになります。
※シェード本体価格に、梱包・輸送費として、別途3,000円かかります。

プレーンシェード コード式・R-61PC

仕上り丈＼仕上り巾	18～50	51～90	91～140	141～190	191～240
60～100	20,600	23,000	28,300	41,000	46,400
101～120	23,200	25,600	31,500	46,300	52,100
121～140	23,200	25,600	31,500	46,300	52,100
141～160	26,700	29,100	35,600	52,800	59,300
161～180	26,700	29,100	35,600	52,800	59,300
181～200	29,300	31,700	38,800	58,500	65,600
201～220	29,300	31,700	38,800	58,500	65,600
221～240	32,800	35,200	43,000	65,000	72,700
241～260	35,500	37,900	46,100	70,800	79,000
261～280	35,500	37,900	46,100	70,800	79,000
281～300	38,100	40,500	49,300	76,000	84,800

※シェード本体価格に、梱包・輸送費として、別途3,000円かかります。

シェイパーシェード ドラム式・R-65PD

仕上り丈＼仕上り巾	30～50	51～90	91～140	141～190	191～240	241～286	287～290	291～340	341～400
60～100	39,300	39,300	54,500	66,300	81,200	85,600	96,900	114,600	119,000
101～120	43,700	43,700	60,400	74,800	91,300	96,700	111,100	130,200	135,600
121～140	44,600	44,600	61,800	76,200	93,500	98,900	113,300	133,000	138,400
141～160	50,000	50,000	69,200	86,400	105,800	112,400	130,100	151,700	158,300
161～180	50,900	50,900	70,600	87,800	108,000	114,600	132,300	154,500	161,100
181～200	55,200	55,200	76,400	96,700	118,600	126,100	146,400	170,200	177,700
201～220	56,100	56,100	77,900	98,200	120,800	128,300	148,600	173,000	180,500
221～240	61,600	61,600	85,200	108,400	133,000	141,800	164,900	191,200	200,000
241～260	65,900	65,900	91,200	117,400	143,600	153,400	179,100	206,800	216,600
261～280	66,800	66,800	92,600	118,800	145,800	155,600	181,300	209,600	219,400
281～300	71,100	71,100	98,400	127,100	155,900	166,600	195,400	225,300	236,000

※仕上り巾39cm以下の場合、仕上り丈は200cmまでになります。
※シェード本体価格に、梱包・輸送費として、別途3,000円かかります。

シェイパーシェード コード式・R-65PC

仕上り丈＼仕上り巾	18～50	51～90	91～140	141～190	191～240
60～100	29,300	29,300	39,900	51,700	56,100
101～120	33,700	33,700	45,200	59,600	64,900
121～140	34,600	34,600	46,100	60,500	65,800
141～160	40,100	40,100	52,900	70,100	76,800
161～180	41,000	41,000	53,800	71,000	77,700
181～200	45,300	45,300	59,000	79,300	86,900
201～220	46,200	46,200	59,900	80,200	87,800
221～240	51,700	51,700	66,700	89,900	98,700
241～260	56,100	56,100	72,100	98,300	108,000
261～280	57,000	57,000	73,000	99,200	108,900
281～300	61,300	61,300	78,200	106,900	117,600

※シェード本体価格に、梱包・輸送費として、別途3,000円かかります。

プレーンシェード裏地付 ドラム式・R-63PD

仕上り丈＼仕上り巾	30～56	57～96	97～136	137～176	177～216	217～240	241～276	277～290
60～100	32,400	35,100	41,600	59,100	65,700	71,200	84,400	92,700
101～120	33,000	35,700	42,300	60,400	67,000	72,500	85,600	94,700
121～140	36,900	39,600	47,000	68,200	75,500	81,900	98,000	108,500
141～160	37,500	40,200	47,600	69,400	76,800	83,200	99,300	110,400
161～180	42,500	45,200	53,700	78,800	87,300	94,800	114,100	126,900
181～200	46,400	49,100	58,400	87,100	96,400	104,700	126,400	140,800
201～220	47,000	49,700	59,000	88,400	97,700	106,000	127,700	142,700
221～240	52,000	54,700	65,100	97,800	108,200	117,600	142,000	158,700
241～260	52,600	55,300	65,700	99,100	109,500	118,900	143,300	160,600
261～280	56,500	59,200	70,400	107,400	118,600	128,800	155,600	174,400
281～300	60,400	63,100	75,100	115,100	127,200	138,200	168,000	188,300

※仕上り巾39cm以下の場合、仕上り丈は200cmまでになります。
※シェード本体価格に、梱包・輸送費として、別途3,000円かかります。

プレーンシェード裏地付 コード式・R-63PC

仕上り丈＼仕上り巾	18～56	57～96	97～136	137～176	177～200
60～100	27,400	29,700	35,800	53,000	58,200
101～120	28,000	30,300	36,500	54,300	59,500
121～140	31,900	34,200	41,200	62,100	68,000
141～160	32,500	34,800	41,800	63,300	69,300
161～180	37,500	39,800	47,900	72,700	79,800
181～200	41,400	43,700	52,600	81,000	88,900
201～220	42,000	44,300	53,200	82,300	90,200

※シェード本体価格に、梱包・輸送費として、別途3,000円かかります。

ボックスバランス プレーンタイプ・U-1P

仕上り丈＼仕上り巾	～148	149～197	198～246	247～296	297～345	346～394	395～444
～ 40	18,000	24,000	29,400	35,400	41,400	47,300	53,300
41～ 60	23,300	30,800	38,400	46,500	54,100	61,600	69,200

ストレートバランス プレーンタイプ・U-9P

仕上り巾 / 仕上り丈	～140	141～286	287～432
～ 60	20,500	41,500	62,000

アールバランス プレーンタイプ・U-10P

仕上り巾 / 仕上り丈	～140	141～286	287～432
～ 60	18,000	36,300	54,200

クッション

サイズ	パイピング	ステッチ	フリル	ボルスター
33×33	4,000	4,000	5,700	－
45×45	4,300	4,300	5,700	－
60×60	6,900	6,900	8,500	－
18R×40	－	－	－	9,700

シートクッション

サイズ	座布団カバー
55×59	3,900

マルチカバー

サイズ	
200×190（一人掛）	19,700
200×290（三人掛）	27,500

ベッドスプレッド（プレーン） BS-2

サイズ	
S ～190×～310	21,800
SD ～220×～310	22,600
D ～240×～310	23,500

見本帳掲載 P.26

C2026・C2027
ウェルサ

■生地巾 150cm ■価格 5,600/m 3,730/㎡
■組成 ポリエステル100% ■柄リピート タテ 42.1cm×ヨコ 25cm

■ 形態安定加工(スタイリッシュウェーブ縫製)・KH KE KO

KH 約2倍 仕上り巾 / 仕上り丈	～75 1巾	76～150 2巾	151～225 3巾	226～300 4巾	301～375 5巾	376～450 6巾	451～525 7巾	526～600 8巾
60～100	14,500	28,000	41,500	55,000	68,500	82,000	95,500	109,000
101～120	14,500	28,000	41,500	55,000	68,500	82,000	95,500	109,000
121～140	17,900	34,800	51,700	68,600	85,500	102,400	119,300	136,200
141～160	17,900	34,800	51,700	68,600	85,500	102,400	119,300	136,200
161～180	21,300	41,600	61,900	82,200	102,500	122,800	143,100	163,400
181～200	21,300	41,600	61,900	82,200	102,500	122,800	143,100	163,400
201～220	24,600	48,200	71,800	95,400	119,000	142,600	166,200	189,800
221～240	24,600	48,200	71,800	95,400	119,000	142,600	166,200	189,800
241～260	28,000	55,000	82,000	109,000	136,000	163,000	190,000	217,000
261～280	28,000	55,000	82,000	109,000	136,000	163,000	190,000	217,000
281～300	31,400	61,800	92,200	122,600	153,000	183,400	213,800	244,200
KE 約1.5倍仕上り巾	～100	101～200	201～300	301～400	401～500	501～600	601～700	701～800
KO 約1.5倍仕上り巾	～100	101～200	201～324	325～424	425～550	551～600		

●タッセル込

※1巾での両開きはできません。
※KHの1巾片開き・2巾両開き、3ッ山の場合、最大仕上り巾は上記と異なります。(P155参照)
※KEは2ッ山限定、KOは1ッ山限定。KH・KOは300cm、KEは400cmを超える仕上り巾は両開きのみになります。
※形態安定加工により風合いに変化が生じる場合があります。

■ 形態安定加工(スタイリッシュウェーブ縫製)・KH [裏地付] 約2倍

仕上り巾 / 仕上り丈	～75 1巾	76～150 2巾	151～225 3巾	226～300 4巾	301～375 5巾	376～450 6巾	451～525 7巾	526～600 8巾
60～100	21,100	41,200	61,300	81,400	101,500	121,600	141,700	161,800
101～120	22,000	43,000	64,000	85,000	106,000	127,000	148,000	169,000
121～140	26,400	51,800	77,200	102,600	128,000	153,400	178,800	204,200
141～160	27,400	53,800	80,200	106,600	133,000	159,400	185,800	212,200
161～180	31,800	62,600	93,400	124,200	155,000	185,800	216,600	247,400
181～200	32,800	64,600	96,400	128,200	160,000	191,800	223,600	255,400
201～220	37,000	73,000	109,000	145,000	181,000	217,000	253,000	289,000
221～240	38,000	75,000	112,000	149,000	186,000	223,000	260,000	297,000
241～260	42,400	83,800	125,200	166,600	208,000	249,400	290,800	332,200
261～280	43,400	85,800	128,200	170,600	213,000	255,400	297,800	340,200
281～300	47,800	94,600	141,400	188,200	235,000	281,800	328,600	375,400

●タッセル込

※裏地を合算した価格です。裏地はC2101～2103、C2176～2178からお選びください。
※1巾での両開きはできません。
※1巾片開き・2巾両開き、3ツ山の場合、最大仕上り巾は上記と異なります。(P155参照)
※300cmを超える仕上り巾は両開きのみになります。
※形態安定加工により風合いに変化が生じる場合があります。

■ 形態安定加工(スタイリッシュウェーブ縫製)・KE [裏地付] 約1.5倍

仕上り巾 / 仕上り丈	～100 1巾	101～200 2巾	201～300 3巾	301～400 4巾	401～500 5巾	501～600 6巾	601～700 7巾	701～800 8巾
60～100	21,100	41,200	61,300	81,400	101,500	121,600	141,700	161,800
101～120	22,000	43,000	64,000	85,000	106,000	127,000	148,000	169,000
121～140	26,400	51,800	77,200	102,600	128,000	153,400	178,800	204,200
141～160	27,400	53,800	80,200	106,600	133,000	159,400	185,800	212,200
161～180	31,800	62,600	93,400	124,200	155,000	185,800	216,600	247,400
181～200	32,800	64,600	96,400	128,200	160,000	191,800	223,600	255,400
201～220	37,000	73,000	109,000	145,000	181,000	217,000	253,000	289,000
221～240	38,000	75,000	112,000	149,000	186,000	223,000	260,000	297,000
241～260	42,400	83,800	125,200	166,600	208,000	249,400	290,800	332,200
261～280	43,400	85,800	128,200	170,600	213,000	255,400	297,800	340,200
281～300	47,800	94,600	141,400	188,200	235,000	281,800	328,600	375,400

●タッセル込

※裏地を合算した価格です。裏地はC2101～2103、C2176～2178からお選びください。
※1巾での両開きはできません。
※2ッ山限定。400cmを超える仕上り巾は両開きのみになります。
※形態安定加工により風合いに変化が生じる場合があります。

■ハイグレード縫製・SH SE ■ニューシンプル縫製・SO ■フラット縫製・AP

SH 約2倍 仕上り巾 / 仕上り丈	～75 1巾	76～150 2巾	151～225 3巾	226～300 4巾	301～375 5巾	376～450 6巾	451～525 7巾	526～600 8巾
60～100	14,000	27,000	40,000	53,000	66,000	79,000	92,000	105,000
101～120	14,000	27,000	40,000	53,000	66,000	79,000	92,000	105,000
121～140	17,300	33,600	49,900	66,200	82,500	98,800	115,100	131,400
141～160	17,300	33,600	49,900	66,200	82,500	98,800	115,100	131,400
161～180	20,500	40,000	59,500	79,000	98,500	118,000	137,500	157,000
181～200	20,500	40,000	59,500	79,000	98,500	118,000	137,500	157,000
201～220	23,700	46,400	69,100	91,800	114,500	137,200	159,900	182,600
221～240	23,700	46,400	69,100	91,800	114,500	137,200	159,900	182,600
241～260	27,000	53,000	79,000	105,000	131,000	157,000	183,000	209,000
261～280	27,000	53,000	79,000	105,000	131,000	157,000	183,000	209,000
281～300	30,200	59,400	88,600	117,800	147,000	176,200	205,400	234,600
SE 約1.5倍仕上り巾	～100	101～200	201～300	301～400	401～500	501～600	601～700	701～800
SO 約1.5倍仕上り巾	～100	101～200	201～324	325～424	425～550	551～650	651～774	775～874
AP 約1倍仕上り巾	～134	135～268	269～414	415～564	565～710	711～860		

※SH、SE、SOは1巾での両開きはできません。 ●タッセル込
※SHの1巾片開き・2巾両開き、3ッ山の場合、最大仕上り巾は上記と異なります。(P155参照)
※SEは2ッ山、SOは1ッ山、APはヒダなし。

■ハイグレード縫製・SH [裏地付]

約2倍

仕上り巾 / 仕上り丈	～75 1巾	76～150 2巾	151～225 3巾	226～300 4巾	301～375 5巾	376～450 6巾	451～525 7巾	526～600 8巾
60～100	20,600	40,200	59,800	79,400	99,000	118,600	138,200	157,800
101～120	21,500	42,000	62,500	83,000	103,500	124,000	144,500	165,000
121～140	25,800	50,600	75,400	100,200	125,000	149,800	174,600	199,400
141～160	26,800	52,600	78,400	104,200	130,000	155,800	181,600	207,400
161～180	31,000	61,000	91,000	121,000	151,000	181,000	211,000	241,000
181～200	32,000	63,000	94,000	125,000	156,000	187,000	218,000	249,000
201～220	36,100	71,200	106,300	141,400	176,500	211,600	246,700	281,800
221～240	37,100	73,200	109,300	145,400	181,500	217,600	253,700	289,800
241～260	41,400	81,800	122,200	162,600	203,000	243,400	283,800	324,200
261～280	42,400	83,800	125,200	166,600	208,000	249,400	290,800	332,200
281～300	46,600	92,200	137,800	183,400	229,000	274,600	320,200	365,800

※裏地を合算した価格です。裏地はC2101～2103、C2176～2178からお選びください。 ●タッセル込
※1巾での両開きはできません。
※1巾片開き・2巾両開き、3ッ山の場合、最大仕上り巾は上記と異なります。(P155参照)

■ハイグレード縫製・SE [裏地付]

約1.5倍

仕上り巾 / 仕上り丈	～100 1巾	101～200 2巾	201～300 3巾	301～400 4巾	401～500 5巾	501～600 6巾	601～700 7巾	701～800 8巾
60～100	20,600	40,200	59,800	79,400	99,000	118,600	138,200	157,800
101～120	21,500	42,000	62,500	83,000	103,500	124,000	144,500	165,000
121～140	25,800	50,600	75,400	100,200	125,000	149,800	174,600	199,400
141～160	26,800	52,600	78,400	104,200	130,000	155,800	181,600	207,400
161～180	31,000	61,000	91,000	121,000	151,000	181,000	211,000	241,000
181～200	32,000	63,000	94,000	125,000	156,000	187,000	218,000	249,000
201～220	36,100	71,200	106,300	141,400	176,500	211,600	246,700	281,800
221～240	37,100	73,200	109,300	145,400	181,500	217,600	253,700	289,800
241～260	41,400	81,800	122,200	162,600	203,000	243,400	283,800	324,200
261～280	42,400	83,800	125,200	166,600	208,000	249,400	290,800	332,200
281～300	46,600	92,200	137,800	183,400	229,000	274,600	320,200	365,800

※裏地を合算した価格です。裏地はC2101～2103、C2176～2178からお選びください。 ●タッセル込
※1巾での両開きはできません。
※2ッ山限定。

■新アイレット縫製・A2

約1倍

仕上り巾 / 仕上り丈	～134 1巾	135～268 2巾	269～414 3巾	415～564 4巾	565～710 5巾	711～720 6巾
60～100	30,900	60,800	90,700	120,600	150,500	164,400
101～120	30,900	60,800	90,700	120,600	150,500	164,400
121～140	34,300	67,600	100,900	134,200	167,500	184,800
141～160	34,300	67,600	100,900	134,200	167,500	184,800
161～180	37,800	74,600	111,400	148,200	185,000	205,800
181～200	37,800	74,600	111,400	148,200	185,000	205,800
201～220	41,200	81,400	121,600	161,800	202,000	226,200
221～240	41,200	81,400	121,600	161,800	202,000	226,200
241～260	44,700	88,400	132,100	175,800	219,500	247,200
261～280	44,700	88,400	132,100	175,800	219,500	247,200
281～300	48,100	95,200	142,300	189,400	236,500	267,600

※仕上り巾は、レールサイズの約1.5倍でご注文ください。 ●タッセル込
※巾つぎ箇所がハトメと重なる場合があります。

ロールカーテンⅡ・Q-11PC Q-11PD

仕上り丈＼仕上り巾	30～80	81～120	121～140
10～ 80	37,800	44,300	50,600
81～100	43,600	50,900	57,400
101～120	46,400	54,600	61,400
121～140	51,900	60,900	67,800
141～160	54,800	64,700	71,700
161～180	59,700	70,300	77,800
181～200	62,400	73,900	81,900
201～220	67,300	79,600	88,100
221～240	70,300	83,300	92,200
241～260	——	89,200	98,400
261～280	——	92,800	102,500
281～300	——	98,900	109,000

※巾：丈＝1：3を限度とします。
※ロールカーテン本体価格に、梱包・輸送費として、別途3,000円かかります。

プレーンシェード ドラム式・R-61PD

仕上り丈＼仕上り巾	30～50	51～90	91～142	143～190	191～240	241～290	291～340	341～400
60～100	25,000	27,800	33,600	46,400	52,000	57,700	70,000	76,300
101～120	28,600	31,400	37,900	53,600	60,000	66,300	82,100	89,100
121～140	28,600	31,400	37,900	53,600	60,000	66,300	82,100	89,100
141～160	33,200	36,000	43,300	62,100	69,300	76,500	95,500	103,200
161～180	33,200	36,000	43,300	62,100	69,300	76,500	95,500	103,200
181～200	36,800	39,600	47,600	69,300	77,200	85,100	107,000	115,500
201～220	36,800	39,600	47,600	69,300	77,200	85,100	107,000	115,500
221～240	40,400	43,200	51,900	76,600	85,200	93,700	119,100	128,300
241～260	40,400	43,200	51,900	76,600	85,200	93,700	119,100	128,300
261～280	44,000	46,800	56,200	84,400	93,700	102,900	131,200	141,100
281～300	44,000	46,800	56,200	84,400	93,700	102,900	131,200	141,100

※仕上り巾39cm以下の場合、仕上り丈は200cmまでになります。
※シェード本体価格に、梱包・輸送費として、別途3,000円かかります。

プレーンシェード コード式・R-61PC

仕上り丈＼仕上り巾	18～50	51～90	91～142	143～190	191～240
60～100	20,100	22,500	27,800	40,100	45,200
101～120	23,700	26,100	32,100	47,300	53,200
121～140	23,700	26,100	32,100	47,300	53,200
141～160	28,300	30,700	37,500	55,800	62,500
161～180	28,300	30,700	37,500	55,800	62,500
181～200	31,900	34,300	41,800	63,000	70,400
201～220	31,900	34,300	41,800	63,000	70,400
221～240	35,500	37,900	46,100	70,300	78,400
241～260	35,500	37,900	46,100	70,300	78,400
261～280	39,100	41,500	50,400	78,100	86,900
281～300	39,100	41,500	50,400	78,100	86,900

※シェード本体価格に、梱包・輸送費として、別途3,000円かかります。

シェイパーシェード ドラム式・R-65PD

仕上り丈＼仕上り巾	30～50	51～90	91～142	143～190	191～240	241～290	291～340	341～400
60～100	38,500	38,500	53,400	64,800	79,400	83,500	107,500	111,600
101～120	44,200	44,200	60,900	75,800	92,400	97,700	126,400	131,700
121～140	45,100	45,100	62,300	77,200	94,600	99,900	129,200	134,500
141～160	51,800	51,800	71,400	90,000	109,700	116,600	150,300	157,200
161～180	52,700	52,700	72,800	91,400	111,900	118,800	153,100	160,000
181～200	58,300	58,300	80,200	102,400	124,900	133,000	171,400	179,600
201～220	59,200	59,200	81,700	103,900	127,100	135,200	174,200	182,400
221～240	64,800	64,800	89,100	114,800	140,000	149,500	193,100	202,600
241～260	65,600	65,600	90,600	116,300	142,200	151,700	195,900	205,400
261～280	71,300	71,300	98,000	127,800	155,800	166,500	214,800	225,500
281～300	72,100	72,100	99,400	129,200	158,000	168,700	217,600	228,300

※仕上り巾39cm以下の場合、仕上り丈は200cmまでになります。
※シェード本体価格に、梱包・輸送費として、別途3,000円かかります。

シェイパーシェード コード式・R-65PC

仕上り丈＼仕上り巾	18～50	51～90	91～142	143～190	191～240
60～100	28,500	28,500	38,800	50,200	54,300
101～120	34,200	34,200	45,700	60,600	66,000
121～140	35,100	35,100	46,600	61,500	66,900
141～160	41,900	41,900	55,100	73,700	80,700
161～180	42,800	42,800	56,000	74,600	81,600
181～200	48,400	48,400	62,800	85,000	93,200
201～220	49,300	49,300	63,700	85,900	94,100
221～240	54,900	54,900	70,600	96,300	105,700
241～260	55,800	55,800	71,500	97,200	106,600
261～280	61,500	61,500	78,400	108,200	118,900
281～300	62,300	62,300	79,200	109,000	119,700

※シェード本体価格に、梱包・輸送費として、別途3,000円かかります。

プレーンシェード裏地付 ドラム式・R-63PD

仕上り丈＼仕上り巾	30～56	57～96	97～136	137～176	177～216	217～240	241～276	277～290
60～100	31,700	34,400	40,700	57,700	64,000	69,300	82,000	90,100
101～120	36,800	39,500	46,900	67,900	75,300	81,700	98,300	108,100
121～140	37,400	40,100	47,500	69,200	76,600	82,900	99,500	110,000
141～160	43,600	46,300	55,100	81,000	89,800	97,500	117,700	130,200
161～180	44,200	46,900	55,700	82,300	91,000	98,800	119,000	132,100
181～200	44,900	47,600	56,300	83,600	92,300	100,100	120,300	134,000
201～220	50,000	52,700	62,500	93,700	103,600	112,400	136,000	151,500
221～240	50,600	53,300	63,200	95,000	104,900	113,700	137,300	153,400
241～260	55,700	58,400	69,300	105,200	116,100	126,100	153,500	171,400
261～280	56,300	59,000	70,000	106,400	117,400	127,300	154,800	173,300
281～300	61,400	64,100	76,200	117,200	129,200	140,300	171,100	191,300

※仕上り巾39cm以下の場合、仕上り丈は200cmまでになります。
※シェード本体価格に、梱包・輸送費として、別途3,000円かかります。

プレーンシェード裏地付 コード式・R-63PC

仕上り丈＼仕上り巾	18～56	57～96	97～136	137～176	177～200
60～100	26,700	29,000	34,900	51,600	56,500
101～120	31,800	34,100	41,100	61,800	67,800
121～140	32,400	34,700	41,700	63,100	69,100
141～160	38,600	40,900	49,300	74,900	82,300
161～180	39,200	41,500	49,900	76,200	83,500
181～200	39,900	42,200	50,500	77,500	84,800
201～220	45,000	47,300	56,700	87,600	96,100

※シェード本体価格に、梱包・輸送費として、別途3,000円かかります。

ボックスバランス プレーンタイプ・U-1P

仕上り丈＼仕上り巾	～150	151～200	201～250	251～300	301～350	351～400
～ 40	21,500	28,300	35,600	42,400	49,200	56,500
41～ 60	21,500	28,300	35,600	42,400	49,200	56,500

ストレートバランス プレーンタイプ・U-9P

仕上り巾 / 仕上り丈	~142	143~290	291~438
～ 60	22,800	46,100	69,300

アールバランス プレーンタイプ・U-10P

仕上り巾 / 仕上り丈	~142	143~290	291~438
～ 60	20,200	40,800	61,500

見本帳掲載 P.28

C2028－C2030
アルゴール

■生地巾 148cm ■価格 6,000/m 4,050/㎡
■組成 ポリエステル100% ■柄リピート タテ 25.8cm×ヨコ 14.8cm

■ 形態安定加工(スタイリッシュウェーブ縫製)・KH KE KO

KH 約2倍 仕上り巾 / 仕上り丈	～74 1巾	75～148 2巾	149～222 3巾	223～296 4巾	297～370 5巾	371～444 6巾	445～518 7巾	519～592 8巾
60～100	14,100	27,200	40,300	53,400	66,500	79,600	92,700	105,800
101～120	16,200	31,400	46,600	61,800	77,000	92,200	107,400	122,600
121～140	16,200	31,400	46,600	61,800	77,000	92,200	107,400	122,600
141～160	18,400	35,800	53,200	70,600	88,000	105,400	122,800	140,200
161～180	20,600	40,200	59,800	79,400	99,000	118,600	138,200	157,800
181～200	22,700	44,400	66,100	87,800	109,500	131,200	152,900	174,600
201～220	24,900	48,800	72,700	96,600	120,500	144,400	168,300	192,200
221～240	24,900	48,800	72,700	96,600	120,500	144,400	168,300	192,200
241～260	27,100	53,200	79,300	105,400	131,500	157,600	183,700	209,800
261～280	29,200	57,400	85,600	113,800	142,000	170,200	198,400	226,600
281～300	31,400	61,800	92,200	122,600	153,000	183,400	213,800	244,200
KE 約1.5倍仕上り巾	～97	98～194	195～296	297～394	395～492	493～592	593～690	691～788
KO 約1.5倍仕上り巾	～100	101～200	201～300	301～424	425～524	525～600		

●タッセル込

※1巾での両開きはできません。
※KHの1巾片開き・2巾両開き、3ッ山の場合、最大仕上り巾は上記と異なります。(P155参照)
※KEは2ッ山限定、KOは1ッ山限定。KH・KOは300cm、KEは400cmを超える仕上り巾は両開きのみになります。
※形態安定加工により風合いに変化が生じる場合があります。

■ 形態安定加工(スタイリッシュウェーブ縫製)・KH [裏地付] 約2倍

仕上り巾 / 仕上り丈	～74 1巾	75～148 2巾	149～222 3巾	223～296 4巾	297～370 5巾	371～444 6巾	445～518 7巾	519～592 8巾
60～100	20,700	40,400	60,100	79,800	99,500	119,200	138,900	158,600
101～120	23,700	46,400	69,100	91,800	114,500	137,200	159,900	182,600
121～140	24,700	48,400	72,100	95,800	119,500	143,200	166,900	190,600
141～160	27,900	54,800	81,700	108,600	135,500	162,400	189,300	216,200
161～180	31,100	61,200	91,300	121,400	151,500	181,600	211,700	241,800
181～200	34,200	67,400	100,600	133,800	167,000	200,200	233,400	266,600
201～220	37,300	73,600	109,900	146,200	182,500	218,800	255,100	291,400
221～240	38,300	75,600	112,900	150,200	187,500	224,800	262,100	299,400
241～260	41,500	82,000	122,500	163,000	203,500	244,000	284,500	325,000
261～280	44,600	88,200	131,800	175,400	219,000	262,600	306,200	349,800
281～300	47,800	94,600	141,400	188,200	235,000	281,800	328,600	375,400

※裏地を合算した価格です。裏地はC2101～2103、C2176～2178からお選びください。
●タッセル込
※1巾での両開きはできません。
※1巾片開き・2巾両開き、3ツ山の場合、最大仕上り巾は上記と異なります。(P155参照)
※300cmを超える仕上り巾は両開きのみになります。
※形態安定加工により風合いに変化が生じる場合があります。

■ 形態安定加工(スタイリッシュウェーブ縫製)・KE [裏地付] 約1.5倍

仕上り巾 / 仕上り丈	～97 1巾	98～194 2巾	195～296 3巾	297～394 4巾	395～492 5巾	493～592 6巾	593～690 7巾	691～788 8巾
60～100	20,700	40,400	60,100	79,800	99,500	119,200	138,900	158,600
101～120	23,700	46,400	69,100	91,800	114,500	137,200	159,900	182,600
121～140	24,700	48,400	72,100	95,800	119,500	143,200	166,900	190,600
141～160	27,900	54,800	81,700	108,600	135,500	162,400	189,300	216,200
161～180	31,100	61,200	91,300	121,400	151,500	181,600	211,700	241,800
181～200	34,200	67,400	100,600	133,800	167,000	200,200	233,400	266,600
201～220	37,300	73,600	109,900	146,200	182,500	218,800	255,100	291,400
221～240	38,300	75,600	112,900	150,200	187,500	224,800	262,100	299,400
241～260	41,500	82,000	122,500	163,000	203,500	244,000	284,500	325,000
261～280	44,600	88,200	131,800	175,400	219,000	262,600	306,200	349,800
281～300	47,800	94,600	141,400	188,200	235,000	281,800	328,600	375,400

※裏地を合算した価格です。裏地はC2101～2103、C2176～2178からお選びください。
●タッセル込
※1巾での両開きはできません。
※2ッ山限定。400cmを超える仕上り巾は両開きのみになります。
※形態安定加工により風合いに変化が生じる場合があります。

■ハイグレード縫製・SH SE ■ニューシンプル縫製・SO ■フラット縫製・AP

SH 約2倍 仕上り巾 / 仕上り丈	～74 1巾	75～148 2巾	149～222 3巾	223～296 4巾	297～370 5巾	371～444 6巾	445～518 7巾	519～592 8巾
60～100	13,600	26,200	38,800	51,400	64,000	76,600	89,200	101,800
101～120	15,700	30,400	45,100	59,800	74,500	89,200	103,900	118,600
121～140	15,700	30,400	45,100	59,800	74,500	89,200	103,900	118,600
141～160	17,800	34,600	51,400	68,200	85,000	101,800	118,600	135,400
161～180	19,900	38,800	57,700	76,600	95,500	114,400	133,300	152,200
181～200	21,900	42,800	63,700	84,600	105,500	126,400	147,300	168,200
201～220	24,000	47,000	70,000	93,000	116,000	139,000	162,000	185,000
221～240	24,000	47,000	70,000	93,000	116,000	139,000	162,000	185,000
241～260	26,100	51,200	76,300	101,400	126,500	151,600	176,700	201,800
261～280	28,200	55,400	82,600	109,800	137,000	164,200	191,400	218,600
281～300	30,300	59,600	88,900	118,200	147,500	176,800	206,100	235,400
SE 約1.5倍仕上り巾	～97	98～194	195～296	297～394	395～492	493～592	593～690	691～788
SO 約1.5倍仕上り巾	～100	101～200	201～300	301～424	425～524	525～650	651～750	751～874
AP 約1倍仕上り巾	～132	133～264	265～408	409～556	557～700	701～848		

※SH、SE、SOは1巾での両開きはできません。 ●タッセル込
※SHの1巾片開き・2巾両開き、3ッ山の場合、最大仕上り巾は上記と異なります。(P155参照)
※SEは2ッ山、SOは1ッ山、APはヒダなし。

■ハイグレード縫製・SH [裏地付]

約2倍

仕上り巾 / 仕上り丈	～74 1巾	75～148 2巾	149～222 3巾	223～296 4巾	297～370 5巾	371～444 6巾	445～518 7巾	519～592 8巾
60～100	20,200	39,400	58,600	77,800	97,000	116,200	135,400	154,600
101～120	23,200	45,400	67,600	89,800	112,000	134,200	156,400	178,600
121～140	24,200	47,400	70,600	93,800	117,000	140,200	163,400	186,600
141～160	27,300	53,600	79,900	106,200	132,500	158,800	185,100	211,400
161～180	30,400	59,800	89,200	118,600	148,000	177,400	206,800	236,200
181～200	33,400	65,800	98,200	130,600	163,000	195,400	227,800	260,200
201～220	36,400	71,800	107,200	142,600	178,000	213,400	248,800	284,200
221～240	37,400	73,800	110,200	146,600	183,000	219,400	255,800	292,200
241～260	40,500	80,000	119,500	159,000	198,500	238,000	277,500	317,000
261～280	43,600	86,200	128,800	171,400	214,000	256,600	299,200	341,800
281～300	46,700	92,400	138,100	183,800	229,500	275,200	320,900	366,600

※裏地を合算した価格です。裏地はC2101～2103、C2176～2178からお選びください。 ●タッセル込
※1巾での両開きはできません。
※1巾片開き・2巾両開き、3ッ山の場合、最大仕上り巾は上記と異なります。(P155参照)

■ハイグレード縫製・SE [裏地付]

約1.5倍

仕上り巾 / 仕上り丈	～97 1巾	98～194 2巾	195～296 3巾	297～394 4巾	395～492 5巾	493～592 6巾	593～690 7巾	691～788 8巾
60～100	20,200	39,400	58,600	77,800	97,000	116,200	135,400	154,600
101～120	23,200	45,400	67,600	89,800	112,000	134,200	156,400	178,600
121～140	24,200	47,400	70,600	93,800	117,000	140,200	163,400	186,600
141～160	27,300	53,600	79,900	106,200	132,500	158,800	185,100	211,400
161～180	30,400	59,800	89,200	118,600	148,000	177,400	206,800	236,200
181～200	33,400	65,800	98,200	130,600	163,000	195,400	227,800	260,200
201～220	36,400	71,800	107,200	142,600	178,000	213,400	248,800	284,200
221～240	37,400	73,800	110,200	146,600	183,000	219,400	255,800	292,200
241～260	40,500	80,000	119,500	159,000	198,500	238,000	277,500	317,000
261～280	43,600	86,200	128,800	171,400	214,000	256,600	299,200	341,800
281～300	46,700	92,400	138,100	183,800	229,500	275,200	320,900	366,600

※裏地を合算した価格です。裏地はC2101～2103、C2176～2178からお選びください。 ●タッセル込
※1巾での両開きはできません。
※2ッ山限定。

■新アイレット縫製・A2

約1倍

仕上り巾 / 仕上り丈	～132 1巾	133～264 2巾	265～408 3巾	409～556 4巾	557～700 5巾	701～720 6巾
60～100	30,400	59,800	89,200	118,600	148,000	161,400
101～120	32,600	64,200	95,800	127,400	159,000	174,600
121～140	32,600	64,200	95,800	127,400	159,000	174,600
141～160	34,800	68,600	102,400	136,200	170,000	187,800
161～180	37,000	73,000	109,000	145,000	181,000	201,000
181～200	39,200	77,400	115,600	153,800	192,000	214,200
201～220	41,500	82,000	122,500	163,000	203,500	228,000
221～240	41,500	82,000	122,500	163,000	203,500	228,000
241～260	43,700	86,400	129,100	171,800	214,500	241,200
261～280	45,900	90,800	135,700	180,600	225,500	254,400
281～300	48,100	95,200	142,300	189,400	236,500	267,600

※仕上り巾は、レールサイズの約1.5倍でご注文ください。 ●タッセル込
※巾つぎ箇所がハトメと重なる場合があります。

ロールカーテンⅡ・Q-11PC Q-11PD

仕上り丈＼仕上り巾	30～80	81～120	121～138
10～ 80	38,300	44,800	51,100
81～100	43,600	50,900	57,400
101～120	48,200	56,400	63,200
121～140	50,900	59,900	66,800
141～160	55,000	64,900	71,900
161～180	59,500	70,100	77,600
181～200	63,400	74,900	82,900
201～220	67,900	80,200	88,700
221～240	70,900	83,900	92,800
241～260	——	88,700	97,900
261～280	——	94,100	103,800
281～300	——	99,800	109,900

※巾：丈＝1：3を限度とします。
※ロールカーテン本体価格に、梱包・輸送費として、別途3,000円かかります。

プレーンシェード ドラム式・R-61PD

仕上り丈＼仕上り巾	30～50	51～90	91～140	141～190	191～240	241～286	287～290	291～340	341～400
60～100	25,500	28,300	34,000	47,400	53,100	58,400	68,700	74,400	80,600
101～120	28,400	31,200	37,300	52,500	58,600	64,500	77,200	83,300	90,100
121～140	31,200	34,000	40,700	58,200	64,800	71,200	85,600	92,300	99,500
141～160	31,200	34,000	40,700	58,200	64,800	71,200	85,600	92,300	99,500
161～180	33,100	35,900	42,900	62,500	69,600	76,300	92,200	99,200	106,900
181～200	35,900	38,700	46,300	67,600	75,100	82,400	100,600	108,200	116,300
201～220	37,800	40,600	48,500	72,000	79,900	87,500	107,800	115,700	124,200
221～240	37,800	40,600	48,500	72,000	79,900	87,500	107,800	115,700	124,200
241～260	40,700	43,500	51,900	77,100	85,500	93,600	116,300	124,700	133,700
261～280	42,500	45,300	54,100	81,400	90,200	98,600	122,900	131,600	141,000
281～300	45,400	48,200	57,400	87,100	96,400	105,300	131,300	140,600	150,400

※仕上り巾39cm以下の場合、仕上り丈は200cmまでになります。
※シェード本体価格に、梱包・輸送費として、別途3,000円かかります。

プレーンシェード コード式・R-61PC

仕上り丈＼仕上り巾	18～50	51～90	91～140	141～190	191～240
60～100	20,600	23,000	28,200	41,100	46,300
101～120	23,500	25,900	31,500	46,200	51,800
121～140	26,300	28,700	34,900	51,900	58,000
141～160	26,300	28,700	34,900	51,900	58,000
161～180	28,200	30,600	37,100	56,200	62,800
181～200	31,000	33,400	40,500	61,300	68,300
201～220	32,900	35,300	42,700	65,700	73,100
221～240	32,900	35,300	42,700	65,700	73,100
241～260	35,800	38,200	46,100	70,800	78,700
261～280	37,600	40,000	48,300	75,100	83,400
281～300	40,500	42,900	51,600	80,800	89,600

※シェード本体価格に、梱包・輸送費として、別途3,000円かかります。

シェイパーシェード ドラム式・R-65PD

仕上り丈＼仕上り巾	30～50	51～90	91～140	141～190	191～240	241～286	287～290	291～340	341～400
60～100	39,000	39,000	53,900	65,800	80,400	84,500	96,400	113,700	117,800
101～120	43,600	43,600	60,100	74,100	90,300	95,400	110,000	128,900	133,900
121～140	48,200	48,200	66,100	82,900	100,900	106,900	123,600	144,000	150,000
141～160	49,000	49,000	67,600	84,400	103,100	109,100	125,800	146,800	152,800
161～180	52,400	52,400	72,100	91,300	111,400	118,000	136,700	158,900	165,500
181～200	56,900	56,900	78,100	99,500	121,300	128,900	150,300	174,000	181,600
201～220	60,200	60,200	82,700	106,500	129,700	137,900	161,700	186,700	194,900
221～240	61,100	61,100	84,100	107,900	131,900	140,100	163,900	189,500	197,700
241～260	65,600	65,600	90,300	116,200	141,800	151,000	177,500	204,600	213,800
261～280	69,000	69,000	94,700	123,100	150,200	159,900	188,300	216,700	226,400
281～300	73,500	73,500	100,800	131,900	160,700	171,400	201,900	231,800	242,500

※仕上り巾39cm以下の場合、仕上り丈は200cmまでになります。
※シェード本体価格に、梱包・輸送費として、別途3,000円かかります。

シェイパーシェード コード式・R-65PC

仕上り丈＼仕上り巾	18～50	51～90	91～140	141～190	191～240
60～100	29,000	29,000	39,300	51,200	55,300
101～120	33,600	33,600	44,900	58,900	63,900
121～140	38,200	38,200	50,400	67,200	73,200
141～160	39,100	39,100	51,300	68,100	74,100
161～180	42,500	42,500	55,300	74,500	81,100
181～200	47,000	47,000	60,700	82,100	89,600
201～220	50,300	50,300	64,700	88,500	96,700
221～240	51,200	51,200	65,600	89,400	97,600
241～260	55,800	55,800	71,200	97,100	106,200
261～280	59,200	59,200	75,100	103,500	113,300
281～300	63,700	63,700	80,600	111,700	122,400

※シェード本体価格に、梱包・輸送費として、別途3,000円かかります。

プレーンシェード裏地付 ドラム式・R-63PD

仕上り丈＼仕上り巾	30～56	57～96	97～136	137～176	177～216	217～240	241～276	277～290
60～100	32,200	34,900	41,200	58,800	65,100	70,300	84,100	92,200
101～120	36,300	39,000	46,100	66,400	73,500	79,600	96,000	105,500
121～140	36,900	39,600	46,700	67,600	74,700	80,800	97,200	107,400
141～160	41,000	43,700	51,700	75,800	83,800	90,700	109,100	120,800
161～180	44,000	46,700	55,200	82,300	90,800	98,300	118,400	131,300
181～200	48,100	50,800	60,100	89,900	99,200	107,500	130,300	144,600
201～220	48,700	51,400	60,700	91,200	100,500	108,800	131,600	146,500
221～240	51,600	54,300	64,200	97,600	107,500	116,300	141,500	157,600
241～260	55,700	58,400	69,100	105,200	115,900	125,600	153,400	171,000
261～280	58,700	61,400	72,600	111,700	122,900	133,200	162,700	181,500
281～300	62,800	65,500	77,500	119,900	131,900	143,000	174,500	194,800

※仕上り巾39cm以下の場合、仕上り丈は200cmまでになります。
※シェード本体価格に、梱包・輸送費として、別途3,000円かかります。

プレーンシェード裏地付 コード式・R-63PC

仕上り丈＼仕上り巾	18～56	57～96	97～136	137～176	177～200
60～100	27,200	29,500	35,400	52,700	57,600
101～120	31,300	33,600	40,300	60,300	66,000
121～140	31,900	34,200	40,900	61,500	67,200
141～160	36,000	38,300	45,900	69,700	76,300
161～180	39,000	41,300	49,400	76,200	83,300
181～200	43,100	45,400	54,300	83,800	91,700
201～220	43,700	46,000	54,900	85,100	93,000

※シェード本体価格に、梱包・輸送費として、別途3,000円かかります。

ボックスバランス プレーンタイプ・U-1P

仕上り丈＼仕上り巾	～148	149～197	198～246	247～296	297～345	346～394	395～444
～ 40	21,300	27,700	34,800	41,900	48,900	55,400	62,500
41～ 60	21,300	27,700	34,800	41,900	48,900	55,400	62,500

ストレートバランス プレーンタイプ・U-9P

仕上り巾 / 仕上り丈	～140	141～286	287～432
～ 60	20,900	42,200	63,600

アールバランス プレーンタイプ・U-10P

仕上り巾 / 仕上り丈	～140	141～286	287～432
～ 60	20,100	40,100	60,600

クッション

サイズ	パイピング	ステッチ	フリル	ボルスター
33×33	4,200	4,200	6,100	–
45×45	4,600	4,600	6,100	–
60×60	7,400	7,400	9,100	–
18R×40	–	–	–	10,000

シートクッション

サイズ	座布団カバー
55×59	4,200

マルチカバー

サイズ	
200×190（一人掛）	21,600
200×290（三人掛）	30,500

ベッドスプレッド（プレーン） BS-2

サイズ	
S ～190×～310	24,000
SD ～220×～310	24,900
D ～240×～310	25,800

見本帳掲載 P.29

C2031・C2032
ベスク

■生地巾 150cm ■価格 7,400/m 4,930/㎡
■組成 ポリエステル100% ■柄リピート タテ 34.5cm×ヨコ 25cm

■ 形態安定加工(スタイリッシュウェーブ縫製)・KH KE KO

KH 約2倍 仕上り巾 / 仕上り丈	～75 1巾	76～150 2巾	151～225 3巾	226～300 4巾	301～375 5巾	376～450 6巾	451～525 7巾	526～600 8巾
60～100	18,000	35,000	52,000	69,000	86,000	103,000	120,000	137,000
101～120	18,000	35,000	52,000	69,000	86,000	103,000	120,000	137,000
121～140	21,300	41,600	61,900	82,200	102,500	122,800	143,100	163,400
141～160	21,300	41,600	61,900	82,200	102,500	122,800	143,100	163,400
161～180	24,700	48,400	72,100	95,800	119,500	143,200	166,900	190,600
181～200	24,700	48,400	72,100	95,800	119,500	143,200	166,900	190,600
201～220	28,100	55,200	82,300	109,400	136,500	163,600	190,700	217,800
221～240	31,500	62,000	92,500	123,000	153,500	184,000	214,500	245,000
241～260	31,500	62,000	92,500	123,000	153,500	184,000	214,500	245,000
261～280	34,900	68,800	102,700	136,600	170,500	204,400	238,300	272,200
281～300	34,900	68,800	102,700	136,600	170,500	204,400	238,300	272,200
KE 約1.5倍仕上り巾	～100	101～200	201～300	301～400	401～500	501～600	601～700	701～800
KO 約1.5倍仕上り巾	～100	101～200	201～324	325～424	425～550	551～600		

●タッセル込

※1巾での両開きはできません。
※KHの1巾片開き・2巾両開き、3ッ山の場合、最大仕上り巾は上記と異なります。(P155参照)
※KEは2ッ山限定、KOは1ッ山限定。KH・KOは300cm、KEは400cmを超える仕上り巾は両開きのみになります。
※形態安定加工により風合いに変化が生じる場合があります。

■ 形態安定加工(スタイリッシュウェーブ縫製)・KH [裏地付] 約2倍

仕上り巾 / 仕上り丈	～75 1巾	76～150 2巾	151～225 3巾	226～300 4巾	301～375 5巾	376～450 6巾	451～525 7巾	526～600 8巾
60～100	24,600	48,200	71,800	95,400	119,000	142,600	166,200	189,800
101～120	25,500	50,000	74,500	99,000	123,500	148,000	172,500	197,000
121～140	29,800	58,600	87,400	116,200	145,000	173,800	202,600	231,400
141～160	30,800	60,600	90,400	120,200	150,000	179,800	209,600	239,400
161～180	35,200	69,400	103,600	137,800	172,000	206,200	240,400	274,600
181～200	36,200	71,400	106,600	141,800	177,000	212,200	247,400	282,600
201～220	40,500	80,000	119,500	159,000	198,500	238,000	277,500	317,000
221～240	44,900	88,800	132,700	176,600	220,500	264,400	308,300	352,200
241～260	45,900	90,800	135,700	180,600	225,500	270,400	315,300	360,200
261～280	50,300	99,600	148,900	198,200	247,500	296,800	346,100	395,400
281～300	51,300	101,600	151,900	202,200	252,500	302,800	353,100	403,400

●タッセル込

※裏地を合算した価格です。裏地はC2101～2103、C2176～2178からお選びください。
※1巾での両開きはできません。
※1巾片開き・2巾両開き、3ツ山の場合、最大仕上り巾は上記と異なります。(P155参照)
※300cmを超える仕上り巾は両開きのみになります。
※形態安定加工により風合いに変化が生じる場合があります。

■ 形態安定加工(スタイリッシュウェーブ縫製)・KE [裏地付] 約1.5倍

仕上り巾 / 仕上り丈	～100 1巾	101～200 2巾	201～300 3巾	301～400 4巾	401～500 5巾	501～600 6巾	601～700 7巾	701～800 8巾
60～100	24,600	48,200	71,800	95,400	119,000	142,600	166,200	189,800
101～120	25,500	50,000	74,500	99,000	123,500	148,000	172,500	197,000
121～140	29,800	58,600	87,400	116,200	145,000	173,800	202,600	231,400
141～160	30,800	60,600	90,400	120,200	150,000	179,800	209,600	239,400
161～180	35,200	69,400	103,600	137,800	172,000	206,200	240,400	274,600
181～200	36,200	71,400	106,600	141,800	177,000	212,200	247,400	282,600
201～220	40,500	80,000	119,500	159,000	198,500	238,000	277,500	317,000
221～240	44,900	88,800	132,700	176,600	220,500	264,400	308,300	352,200
241～260	45,900	90,800	135,700	180,600	225,500	270,400	315,300	360,200
261～280	50,300	99,600	148,900	198,200	247,500	296,800	346,100	395,400
281～300	51,300	101,600	151,900	202,200	252,500	302,800	353,100	403,400

●タッセル込

※裏地を合算した価格です。裏地はC2101～2103、C2176～2178からお選びください。
※1巾での両開きはできません。
※2ッ山限定。400cmを超える仕上り巾は両開きのみになります。
※形態安定加工により風合いに変化が生じる場合があります。

■ハイグレード縫製・SH SE ■ニューシンプル縫製・SO ■フラット縫製・AP

仕上り丈＼SH 約2倍 仕上り巾	～75 1巾	76～150 2巾	151～225 3巾	226～300 4巾	301～375 5巾	376～450 6巾	451～525 7巾	526～600 8巾
60～100	17,400	33,800	50,200	66,600	83,000	99,400	115,800	132,200
101～120	17,400	33,800	50,200	66,600	83,000	99,400	115,800	132,200
121～140	20,700	40,400	60,100	79,800	99,500	119,200	138,900	158,600
141～160	20,700	40,400	60,100	79,800	99,500	119,200	138,900	158,600
161～180	24,000	47,000	70,000	93,000	116,000	139,000	162,000	185,000
181～200	24,000	47,000	70,000	93,000	116,000	139,000	162,000	185,000
201～220	27,300	53,600	79,900	106,200	132,500	158,800	185,100	211,400
221～240	30,500	60,000	89,500	119,000	148,500	178,000	207,500	237,000
241～260	30,500	60,000	89,500	119,000	148,500	178,000	207,500	237,000
261～280	33,800	66,600	99,400	132,200	165,000	197,800	230,600	263,400
281～300	33,800	66,600	99,400	132,200	165,000	197,800	230,600	263,400
SE 約1.5倍仕上り巾	～100	101～200	201～300	301～400	401～500	501～600	601～700	701～800
SO 約1.5倍仕上り巾	～100	101～200	201～324	325～424	425～550	551～650	651～774	775～874
AP 約1倍仕上り巾	～134	135～268	269～414	415～564	565～710	711～860		

※SH、SE、SOは1巾での両開きはできません。 ●タッセル込
※SHの1巾片開き・2巾両開き、3ッ山の場合、最大仕上り巾は上記と異なります。(P155参照)
※SEは2ッ山、SOは1ッ山、APはヒダなし。

■ハイグレード縫製・SH [裏地付]

約2倍

仕上り丈＼仕上り巾	～75 1巾	76～150 2巾	151～225 3巾	226～300 4巾	301～375 5巾	376～450 6巾	451～525 7巾	526～600 8巾
60～100	24,000	47,000	70,000	93,000	116,000	139,000	162,000	185,000
101～120	24,900	48,800	72,700	96,600	120,500	144,400	168,300	192,200
121～140	29,200	57,400	85,600	113,800	142,000	170,200	198,400	226,600
141～160	30,200	59,400	88,600	117,800	147,000	176,200	205,400	234,600
161～180	34,500	68,000	101,500	135,000	168,500	202,000	235,500	269,000
181～200	35,500	70,000	104,500	139,000	173,500	208,000	242,500	277,000
201～220	39,700	78,400	117,100	155,800	194,500	233,200	271,900	310,600
221～240	43,900	86,800	129,700	172,600	215,500	258,400	301,300	344,200
241～260	44,900	88,800	132,700	176,600	220,500	264,400	308,300	352,200
261～280	49,200	97,400	145,600	193,800	242,000	290,200	338,400	386,600
281～300	50,200	99,400	148,600	197,800	247,000	296,200	345,400	394,600

※裏地を合算した価格です。裏地はC2101～2103、C2176～2178からお選びください。 ●タッセル込
※1巾での両開きはできません。
※1巾片開き・2巾両開き、3ッ山の場合、最大仕上り巾は上記と異なります。(P155参照)

■ハイグレード縫製・SE [裏地付]

約1.5倍

仕上り丈＼仕上り巾	～100 1巾	101～200 2巾	201～300 3巾	301～400 4巾	401～500 5巾	501～600 6巾	601～700 7巾	701～800 8巾
60～100	24,000	47,000	70,000	93,000	116,000	139,000	162,000	185,000
101～120	24,900	48,800	72,700	96,600	120,500	144,400	168,300	192,200
121～140	29,200	57,400	85,600	113,800	142,000	170,200	198,400	226,600
141～160	30,200	59,400	88,600	117,800	147,000	176,200	205,400	234,600
161～180	34,500	68,000	101,500	135,000	168,500	202,000	235,500	269,000
181～200	35,500	70,000	104,500	139,000	173,500	208,000	242,500	277,000
201～220	39,700	78,400	117,100	155,800	194,500	233,200	271,900	310,600
221～240	43,900	86,800	129,700	172,600	215,500	258,400	301,300	344,200
241～260	44,900	88,800	132,700	176,600	220,500	264,400	308,300	352,200
261～280	49,200	97,400	145,600	193,800	242,000	290,200	338,400	386,600
281～300	50,200	99,400	148,600	197,800	247,000	296,200	345,400	394,600

※裏地を合算した価格です。裏地はC2101～2103、C2176～2178からお選びください。 ●タッセル込
※1巾での両開きはできません。
※2ッ山限定。

プレーンシェード ドラム式・R-61PD

仕上り丈＼仕上り巾	30～50	51～90	91～142	143～190	191～240	241～290	291～340	341～400
60～100	28,400	31,200	37,200	53,200	59,000	64,900	81,000	87,400
101～120	28,400	31,200	37,200	53,200	59,000	64,900	81,000	87,400
121～140	32,800	35,600	42,200	61,200	67,700	74,200	93,300	100,400
141～160	36,000	38,800	46,000	68,400	75,400	82,500	105,000	112,600
161～180	36,000	38,800	46,000	68,400	75,400	82,500	105,000	112,600
181～200	40,400	43,200	51,000	76,400	84,100	91,800	117,300	125,600
201～220	40,400	43,200	51,000	76,400	84,100	91,800	117,300	125,600
221～240	43,600	46,400	54,800	83,600	91,800	100,100	128,300	137,100
241～260	48,000	50,800	59,800	91,500	100,500	109,400	141,200	150,800
261～280	48,000	50,800	59,800	91,500	100,500	109,400	141,200	150,800
281～300	51,200	54,000	63,600	98,100	107,500	116,900	152,300	162,300

※仕上り巾39cm以下の場合、仕上り丈は200cmまでになります。
※シェード本体価格に、梱包・輸送費として、別途3,000円かかります。

プレーンシェード コード式・R-61PC

仕上り丈＼仕上り巾	18～50	51～90	91～142	143～190	191～240
60～100	23,500	25,900	31,400	46,900	52,200
101～120	23,500	25,900	31,400	46,900	52,200
121～140	27,900	30,300	36,400	54,900	60,900
141～160	31,100	33,500	40,200	62,100	68,600
161～180	31,100	33,500	40,200	62,100	68,600
181～200	35,500	37,900	45,200	70,100	77,300
201～220	35,500	37,900	45,200	70,100	77,300
221～240	38,700	41,100	49,000	77,300	85,000
241～260	43,100	45,500	54,000	85,200	93,700
261～280	43,100	45,500	54,000	85,200	93,700
281～300	46,300	48,700	57,800	91,800	100,700

※シェード本体価格に、梱包・輸送費として、別途3,000円かかります。

プレーンシェード裏地付 ドラム式・R-63PD

仕上り丈＼仕上り巾	30～56	57～96	97～136	137～176	177～216	217～240	241～276	277～290
60～100	35,300	38,000	44,600	65,000	71,600	77,100	93,700	102,100
101～120	36,000	38,700	45,200	66,300	72,800	78,400	95,000	104,000
121～140	41,800	44,500	52,100	77,100	84,800	91,400	111,400	122,100
141～160	42,400	45,100	52,800	78,400	86,100	92,700	112,700	124,000
161～180	46,900	49,600	58,100	88,200	96,700	104,100	127,900	140,700
181～200	52,700	55,400	65,000	99,000	108,600	117,200	144,200	158,800
201～220	53,400	56,100	65,600	100,300	109,900	118,500	145,500	160,700
221～240	57,900	60,600	71,000	110,100	120,500	129,900	160,000	176,700
241～260	58,500	61,200	71,600	111,400	121,800	131,200	161,200	178,600
261～280	64,300	67,000	78,500	122,200	133,700	144,200	178,400	197,400
281～300	64,900	67,600	79,100	123,500	135,000	145,500	179,600	199,400

※仕上り巾39cm以下の場合、仕上り丈は200cmまでになります。
※シェード本体価格に、梱包・輸送費として、別途3,000円かかります。

プレーンシェード裏地付 コード式・R-63PC

仕上り丈＼仕上り巾	18～56	57～96	97～136	137～176	177～200
60～100	30,300	32,600	38,800	58,900	64,100
101～120	31,000	33,300	39,400	60,200	65,300
121～140	36,800	39,100	46,300	71,000	77,300
141～160	37,400	39,700	47,000	72,300	78,600
161～180	41,900	44,200	52,300	82,100	89,200
181～200	47,700	50,000	59,200	92,900	101,100
201～220	48,400	50,700	59,800	94,200	102,400

※シェード本体価格に、梱包・輸送費として、別途3,000円かかります。

ボックスバランス プレーンタイプ・U-1P

仕上り丈＼仕上り巾	～150	151～200	201～250	251～300	301～350	351～400
～ 40	22,500	30,000	37,400	44,900	52,400	59,900
41～ 60	30,600	40,300	50,000	60,500	70,200	79,900

ストレートバランス プレーンタイプ・U-9P

仕上り丈＼仕上り巾	～142	143～290	291～438
～ 60	23,600	47,700	71,900

アールバランス プレーンタイプ・U-10P

仕上り丈＼仕上り巾	～142	143～290	291～438
～ 60	21,100	42,500	64,000

見本帳掲載 P.32

C2033・C2034
クイル

■生地巾 150cm ■価格 6,800/m 4,530/㎡
■組成 ポリエステル100% ■柄リピート タテ 48cm×ヨコ 30cm

■ 形態安定加工(スタイリッシュウェーブ縫製)・KH KE KO

KH 約2倍 仕上り巾 / 仕上り丈	～75 1巾	76～150 2巾	151～225 3巾	226～300 4巾	301～375 5巾	376～450 6巾	451～525 7巾	526～600 8巾
60～100	14,300	27,600	40,900	54,200	67,500	80,800	94,100	107,400
101～120	18,700	36,400	54,100	71,800	89,500	107,200	124,900	142,600
121～140	18,700	36,400	54,100	71,800	89,500	107,200	124,900	142,600
141～160	23,100	45,200	67,300	89,400	111,500	133,600	155,700	177,800
161～180	23,100	45,200	67,300	89,400	111,500	133,600	155,700	177,800
181～200	23,100	45,200	67,300	89,400	111,500	133,600	155,700	177,800
201～220	27,500	54,000	80,500	107,000	133,500	160,000	186,500	213,000
221～240	27,500	54,000	80,500	107,000	133,500	160,000	186,500	213,000
241～260	32,000	63,000	94,000	125,000	156,000	187,000	218,000	249,000
261～280	32,000	63,000	94,000	125,000	156,000	187,000	218,000	249,000
281～300	36,400	71,800	107,200	142,600	178,000	213,400	248,800	284,200
KE 約1.5倍仕上り巾	～100	101～200	201～300	301～400	401～500	501～600	601～700	701～800
KO 約1.5倍仕上り巾	～100	101～200	201～324	325～424	425～550	551～600		

●タッセル込

※1巾での両開きはできません。
※KHの1巾片開き・2巾両開き、3ッ山の場合、最大仕上り巾は上記と異なります。(P155参照)
※KEは2ッ山限定、KOは1ッ山限定。KH・KOは300cm、KEは400cmを超える仕上り巾は両開きのみになります。
※形態安定加工により風合いに変化が生じる場合があります。

■ 形態安定加工(スタイリッシュウェーブ縫製)・KH [裏地付] 約2倍

仕上り巾 / 仕上り丈	～75 1巾	76～150 2巾	151～225 3巾	226～300 4巾	301～375 5巾	376～450 6巾	451～525 7巾	526～600 8巾
60～100	20,900	40,800	60,700	80,600	100,500	120,400	140,300	160,200
101～120	26,200	51,400	76,600	101,800	127,000	152,200	177,400	202,600
121～140	27,200	53,400	79,600	105,800	132,000	158,200	184,400	210,600
141～160	32,600	64,200	95,800	127,400	159,000	190,600	222,200	253,800
161～180	33,600	66,200	98,800	131,400	164,000	196,600	229,200	261,800
181～200	34,600	68,200	101,800	135,400	169,000	202,600	236,200	269,800
201～220	39,900	78,800	117,700	156,600	195,500	234,400	273,300	312,200
221～240	40,900	80,800	120,700	160,600	200,500	240,400	280,300	320,200
241～260	46,400	91,800	137,200	182,600	228,000	273,400	318,800	364,200
261～280	47,400	93,800	140,200	186,600	233,000	279,400	325,800	372,200
281～300	52,800	104,600	156,400	208,200	260,000	311,800	363,600	415,400

●タッセル込

※裏地を合算した価格です。裏地はC2101～2103、C2176～2178からお選びください。
※1巾での両開きはできません。
※1巾片開き・2巾両開き、3ツ山の場合、最大仕上り巾は上記と異なります。(P155参照)
※300cmを超える仕上り巾は両開きのみになります。
※形態安定加工により風合いに変化が生じる場合があります。

■ 形態安定加工(スタイリッシュウェーブ縫製)・KE [裏地付] 約1.5倍

仕上り巾 / 仕上り丈	～100 1巾	101～200 2巾	201～300 3巾	301～400 4巾	401～500 5巾	501～600 6巾	601～700 7巾	701～800 8巾
60～100	20,900	40,800	60,700	80,600	100,500	120,400	140,300	160,200
101～120	26,200	51,400	76,600	101,800	127,000	152,200	177,400	202,600
121～140	27,200	53,400	79,600	105,800	132,000	158,200	184,400	210,600
141～160	32,600	64,200	95,800	127,400	159,000	190,600	222,200	253,800
161～180	33,600	66,200	98,800	131,400	164,000	196,600	229,200	261,800
181～200	34,600	68,200	101,800	135,400	169,000	202,600	236,200	269,800
201～220	39,900	78,800	117,700	156,600	195,500	234,400	273,300	312,200
221～240	40,900	80,800	120,700	160,600	200,500	240,400	280,300	320,200
241～260	46,400	91,800	137,200	182,600	228,000	273,400	318,800	364,200
261～280	47,400	93,800	140,200	186,600	233,000	279,400	325,800	372,200
281～300	52,800	104,600	156,400	208,200	260,000	311,800	363,600	415,400

●タッセル込

※裏地を合算した価格です。裏地はC2101～2103、C2176～2178からお選びください。
※1巾での両開きはできません。
※2ッ山限定。400cmを超える仕上り巾は両開きのみになります。
※形態安定加工により風合いに変化が生じる場合があります。

■ハイグレード縫製・SH SE ■ニューシンプル縫製・SO ■フラット縫製・AP

SH 約2倍 仕上り巾 / 仕上り丈	～75 1巾	76～150 2巾	151～225 3巾	226～300 4巾	301～375 5巾	376～450 6巾	451～525 7巾	526～600 8巾
60～100	13,900	26,800	39,700	52,600	65,500	78,400	91,300	104,200
101～120	18,100	35,200	52,300	69,400	86,500	103,600	120,700	137,800
121～140	18,100	35,200	52,300	69,400	86,500	103,600	120,700	137,800
141～160	22,400	43,800	65,200	86,600	108,000	129,400	150,800	172,200
161～180	22,400	43,800	65,200	86,600	108,000	129,400	150,800	172,200
181～200	22,400	43,800	65,200	86,600	108,000	129,400	150,800	172,200
201～220	26,700	52,400	78,100	103,800	129,500	155,200	180,900	206,600
221～240	26,700	52,400	78,100	103,800	129,500	155,200	180,900	206,600
241～260	31,000	61,000	91,000	121,000	151,000	181,000	211,000	241,000
261～280	31,000	61,000	91,000	121,000	151,000	181,000	211,000	241,000
281～300	35,200	69,400	103,600	137,800	172,000	206,200	240,400	274,600
SE 約1.5倍仕上り巾	～100	101～200	201～300	301～400	401～500	501～600	601～700	701～800
SO 約1.5倍仕上り巾	～100	101～200	201～324	325～424	425～550	551～650	651～774	775～874
AP 約1倍仕上り巾	～134	135～268	269～414	415～564	565～710	711～860		

※SH、SE、SOは1巾での両開きはできません。 ●タッセル込
※SHの1巾片開き・2巾両開き、3ッ山の場合、最大仕上り巾は上記と異なります。(P155参照)
※SEは2ッ山、SOは1ッ山、APはヒダなし。

■ハイグレード縫製・SH [裏地付]

約2倍

仕上り巾 / 仕上り丈	～75 1巾	76～150 2巾	151～225 3巾	226～300 4巾	301～375 5巾	376～450 6巾	451～525 7巾	526～600 8巾
60～100	20,500	40,000	59,500	79,000	98,500	118,000	137,500	157,000
101～120	25,600	50,200	74,800	99,400	124,000	148,600	173,200	197,800
121～140	26,600	52,200	77,800	103,400	129,000	154,600	180,200	205,800
141～160	31,900	62,800	93,700	124,600	155,500	186,400	217,300	248,200
161～180	32,900	64,800	96,700	128,600	160,500	192,400	224,300	256,200
181～200	33,900	66,800	99,700	132,600	165,500	198,400	231,300	264,200
201～220	39,100	77,200	115,300	153,400	191,500	229,600	267,700	305,800
221～240	40,100	79,200	118,300	157,400	196,500	235,600	274,700	313,800
241～260	45,400	89,800	134,200	178,600	223,000	267,400	311,800	356,200
261～280	46,400	91,800	137,200	182,600	228,000	273,400	318,800	364,200
281～300	51,600	102,200	152,800	203,400	254,000	304,600	355,200	405,800

※裏地を合算した価格です。裏地はC2101～2103、C2176～2178からお選びください。 ●タッセル込
※1巾での両開きはできません。
※1巾片開き・2巾両開き、3ッ山の場合、最大仕上り巾は上記と異なります。(P155参照)

■ハイグレード縫製・SE [裏地付]

約1.5倍

仕上り巾 / 仕上り丈	～100 1巾	101～200 2巾	201～300 3巾	301～400 4巾	401～500 5巾	501～600 6巾	601～700 7巾	701～800 8巾
60～100	20,500	40,000	59,500	79,000	98,500	118,000	137,500	157,000
101～120	25,600	50,200	74,800	99,400	124,000	148,600	173,200	197,800
121～140	26,600	52,200	77,800	103,400	129,000	154,600	180,200	205,800
141～160	31,900	62,800	93,700	124,600	155,500	186,400	217,300	248,200
161～180	32,900	64,800	96,700	128,600	160,500	192,400	224,300	256,200
181～200	33,900	66,800	99,700	132,600	165,500	198,400	231,300	264,200
201～220	39,100	77,200	115,300	153,400	191,500	229,600	267,700	305,800
221～240	40,100	79,200	118,300	157,400	196,500	235,600	274,700	313,800
241～260	45,400	89,800	134,200	178,600	223,000	267,400	311,800	356,200
261～280	46,400	91,800	137,200	182,600	228,000	273,400	318,800	364,200
281～300	51,600	102,200	152,800	203,400	254,000	304,600	355,200	405,800

※裏地を合算した価格です。裏地はC2101～2103、C2176～2178からお選びください。 ●タッセル込
※1巾での両開きはできません。
※2ッ山限定。

■新アイレット縫製・A2

約1倍

仕上り巾 / 仕上り丈	～134 1巾	135～268 2巾	269～414 3巾	415～564 4巾	565～710 5巾	711～720 6巾
60～100	30,600	60,200	89,800	119,400	149,000	162,600
101～120	35,100	69,200	103,300	137,400	171,500	189,600
121～140	35,100	69,200	103,300	137,400	171,500	189,600
141～160	39,600	78,200	116,800	155,400	194,000	216,600
161～180	39,600	78,200	116,800	155,400	194,000	216,600
181～200	39,600	78,200	116,800	155,400	194,000	216,600
201～220	44,100	87,200	130,300	173,400	216,500	243,600
221～240	44,100	87,200	130,300	173,400	216,500	243,600
241～260	48,600	96,200	143,800	191,400	239,000	270,600
261～280	48,600	96,200	143,800	191,400	239,000	270,600
281～300	53,100	105,200	157,300	209,400	261,500	297,600

※仕上り巾は、レールサイズの約1.5倍でご注文ください。 ●タッセル込
※巾つぎ箇所がハトメと重なる場合があります。

ロールカーテンⅡ・Q-11PC Q-11PD

仕上り丈＼仕上り巾	30～80	81～120	121～140
10～ 80	40,700	47,200	53,500
81～100	44,200	51,500	58,000
101～120	50,400	58,600	65,400
121～140	53,100	62,100	69,000
141～160	58,800	68,700	75,700
161～180	61,500	72,100	79,600
181～200	64,200	75,700	83,700
201～220	70,300	82,600	91,100
221～240	73,300	86,300	95,200
241～260	——	93,300	102,500
261～280	——	96,900	106,600
281～300	——	104,200	114,300

※巾：丈＝1：3を限度とします。
※ロールカーテン本体価格に、梱包・輸送費として、別途3,000円かかります。

プレーンシェード ドラム式・R-61PD

仕上り丈＼仕上り巾	30～50	51～90	91～142	143～190	191～240	241～290	291～340	341～400
60～100	28,600	31,400	37,500	52,900	58,900	64,900	81,100	87,700
101～120	28,600	31,400	37,500	52,900	58,900	64,900	81,100	87,700
121～140	33,700	36,500	43,500	63,200	70,000	76,900	96,600	104,100
141～160	33,700	36,500	43,500	63,200	70,000	76,900	96,600	104,100
161～180	37,800	40,600	48,300	72,000	79,600	87,100	111,000	119,100
181～200	37,800	40,600	48,300	72,000	79,600	87,100	111,000	119,100
201～220	37,800	40,600	48,300	72,000	79,600	87,100	111,000	119,100
221～240	43,000	45,800	54,300	82,300	90,700	99,100	127,200	136,200
241～260	43,000	45,800	54,300	82,300	90,700	99,100	127,200	136,200
261～280	48,100	50,900	60,300	92,500	101,800	111,100	142,800	152,600
281～300	48,100	50,900	60,300	92,500	101,800	111,100	142,800	152,600

※仕上り巾39cm以下の場合、仕上り丈は200cmまでになります。
※シェード本体価格に、梱包・輸送費として、別途3,000円かかります。

プレーンシェード コード式・R-61PC

仕上り丈＼仕上り巾	18～50	51～90	91～142	143～190	191～240
60～100	23,700	26,100	31,700	46,600	52,100
101～120	23,700	26,100	31,700	46,600	52,100
121～140	28,800	31,200	37,700	56,900	63,200
141～160	28,800	31,200	37,700	56,900	63,200
161～180	32,900	35,300	42,500	65,700	72,800
181～200	32,900	35,300	42,500	65,700	72,800
201～220	32,900	35,300	42,500	65,700	72,800
221～240	38,100	40,500	48,500	76,000	83,900
241～260	38,100	40,500	48,500	76,000	83,900
261～280	43,200	45,600	54,500	86,200	95,000
281～300	43,200	45,600	54,500	86,200	95,000

※シェード本体価格に、梱包・輸送費として、別途3,000円かかります。

シェイパーシェード ドラム式・R-65PD

仕上り丈＼仕上り巾	30～50	51～90	91～142	143～190	191～240	241～290	291～340	341～400
60～100	42,700	42,700	58,200	72,500	87,700	92,400	120,500	125,300
101～120	43,600	43,600	59,700	74,000	89,900	94,600	123,300	128,100
121～140	51,000	51,000	69,200	88,500	106,800	113,100	146,700	153,000
141～160	51,800	51,800	70,700	90,000	109,000	115,300	149,500	155,800
161～180	58,000	58,000	78,600	102,500	123,600	131,100	170,600	178,200
181～200	58,800	58,800	80,000	103,900	125,800	133,300	173,400	181,000
201～220	59,700	59,700	81,500	105,400	128,000	135,500	176,200	183,800
221～240	67,100	67,100	91,100	119,900	144,900	154,000	200,300	209,400
241～260	67,900	67,900	92,600	121,400	147,100	156,200	203,100	212,200
261～280	75,400	75,400	102,100	135,900	163,900	174,600	226,400	237,100
281～300	76,200	76,200	103,500	137,300	166,100	176,800	229,200	239,900

※仕上り巾39cm以下の場合、仕上り丈は200cmまでになります。
※シェード本体価格に、梱包・輸送費として、別途3,000円かかります。

シェイパーシェード コード式・R-65PC

仕上り丈＼仕上り巾	18～50	51～90	91～142	143～190	191～240
60～100	32,700	32,700	43,600	57,900	62,600
101～120	33,600	33,600	44,500	58,800	63,500
121～140	41,000	41,000	53,500	72,800	79,100
141～160	41,900	41,900	54,400	73,700	80,000
161～180	48,100	48,100	61,800	85,700	93,300
181～200	48,900	48,900	62,600	86,500	94,100
201～220	49,800	49,800	63,500	87,400	95,000
221～240	57,200	57,200	72,600	101,400	110,600
241～260	58,100	58,100	73,500	102,300	111,500
261～280	65,600	65,600	82,500	116,300	127,000
281～300	66,400	66,400	83,300	117,100	127,800

※シェード本体価格に、梱包・輸送費として、別途3,000円かかります。

プレーンシェード裏地付 ドラム式・R-63PD

仕上り丈＼仕上り巾	30～56	57～96	97～136	137～176	177～216	217～240	241～276	277～290
60～100	35,700	38,400	45,200	65,100	71,900	77,800	94,500	103,100
101～120	36,400	39,100	45,900	66,400	73,200	79,000	95,800	105,000
121～140	43,100	45,800	54,000	80,000	88,200	95,400	116,200	127,500
141～160	43,800	46,500	54,700	81,200	89,400	96,600	117,500	129,400
161～180	44,400	47,100	55,300	82,500	90,700	97,900	118,700	131,300
181～200	50,000	52,700	62,000	94,300	103,600	111,900	137,200	151,600
201～220	50,600	53,300	62,600	95,600	104,900	113,200	138,500	153,500
221～240	57,400	60,100	70,800	109,200	119,900	129,500	159,600	176,600
241～260	58,100	60,800	71,400	110,500	121,100	130,800	160,900	178,500
261～280	64,800	67,500	79,600	124,000	136,100	147,100	181,300	201,000
281～300	65,500	68,200	80,200	125,300	137,400	148,400	182,600	202,900

※仕上り巾39cm以下の場合、仕上り丈は200cmまでになります。
※シェード本体価格に、梱包・輸送費として、別途3,000円かかります。

プレーンシェード裏地付 コード式・R-63PC

仕上り丈＼仕上り巾	18～56	57～96	97～136	137～176	177～200
60～100	30,700	33,000	39,400	59,000	64,400
101～120	31,400	33,700	40,100	60,300	65,700
121～140	38,100	40,400	48,200	73,900	80,700
141～160	38,800	41,100	48,900	75,100	81,900
161～180	39,400	41,700	49,500	76,400	83,200
181～200	45,000	47,300	56,200	88,200	96,100
201～220	45,600	47,900	56,800	89,500	97,400

※シェード本体価格に、梱包・輸送費として、別途3,000円かかります。

ボックスバランス プレーンタイプ・U-1P

仕上り丈＼仕上り巾	～150	151～200	201～250	251～300	301～350	351～400
～ 40	26,700	35,800	44,200	53,300	62,400	70,800
41～ 60	26,700	35,800	44,200	53,300	62,400	70,800

ストレートバランス プレーンタイプ・U-9P

仕上り巾 / 仕上り丈	~142	143~290	291~438
~ 60	23,500	46,700	70,700

アールバランス プレーンタイプ・U-10P

仕上り巾 / 仕上り丈	~142	143~290	291~438
~ 60	20,900	41,500	62,800

見本帳掲載 P.34

C2035－C2037
ディロア

■生地巾 151cm　■価格 6,300/m　4,170/㎡
■組成 ポリエステル100%　■柄リピート タテ －cm×ヨコ －cm

■ 形態安定加工(スタイリッシュウェーブ縫製)・KH KE KO

KH 約2倍 仕上り巾 / 仕上り丈	～75 1巾	76～151 2巾	152～226 3巾	227～302 4巾	303～377 5巾	378～453 6巾	454～528 7巾	529～600 8巾
60～100	13,400	25,800	38,200	50,600	63,000	75,400	87,800	100,200
101～120	15,100	29,200	43,300	57,400	71,500	85,600	99,700	113,800
121～140	16,900	32,800	48,700	64,600	80,500	96,400	112,300	128,200
141～160	18,600	36,200	53,800	71,400	89,000	106,600	124,200	141,800
161～180	20,400	39,800	59,200	78,600	98,000	117,400	136,800	156,200
181～200	22,200	43,400	64,600	85,800	107,000	128,200	149,400	170,600
201～220	23,900	46,800	69,700	92,600	115,500	138,400	161,300	184,200
221～240	25,700	50,400	75,100	99,800	124,500	149,200	173,900	198,600
241～260	27,400	53,800	80,200	106,600	133,000	159,400	185,800	212,200
261～280	29,200	57,400	85,600	113,800	142,000	170,200	198,400	226,600
281～300	31,000	61,000	91,000	121,000	151,000	181,000	211,000	241,000
KE 約1.5倍仕上り巾	～100	101～200	201～302	303～402	403～502	503～604	605～704	705～800
KO 約1.5倍仕上り巾	～100	101～200	201～324	325～424	425～550	551～600		

●タッセル込

※1巾での両開きはできません。
※KHの1巾片開き・2巾両開き、3ッ山の場合、最大仕上り巾は上記と異なります。(P155参照)
※KEは2ッ山限定、KOは1ッ山限定。KH・KOは300cm、KEは400cmを超える仕上り巾は両開きのみになります。
※形態安定加工により風合いに変化が生じる場合があります。

■ 形態安定加工(スタイリッシュウェーブ縫製)・KH [裏地付]　約2倍

仕上り巾 / 仕上り丈	～75 1巾	76～151 2巾	152～226 3巾	227～302 4巾	303～377 5巾	378～453 6巾	454～528 7巾	529～600 8巾
60～100	20,000	45,600	64,600	83,600	102,600	121,600	140,600	153,000
101～120	22,600	51,700	73,300	94,900	116,500	138,100	159,700	173,800
121～140	25,400	58,300	82,700	107,100	131,500	155,900	180,300	196,200
141～160	28,100	64,700	91,800	118,900	146,000	173,100	200,200	217,800
161～180	30,900	71,300	101,200	131,100	161,000	190,900	220,800	240,200
181～200	33,700	77,900	110,600	143,300	176,000	208,700	241,400	262,600
201～220	36,300	84,000	119,300	154,600	189,900	225,200	260,500	283,400
221～240	39,100	90,600	128,700	166,800	204,900	243,000	281,100	305,800
241～260	41,800	97,000	137,800	178,600	219,400	260,200	301,000	327,400
261～280	44,600	103,600	147,200	190,800	234,400	278,000	321,600	349,800
281～300	47,400	110,200	156,600	203,000	249,400	295,800	342,200	372,200

●タッセル込

※裏地を合算した価格です。裏地はC2101～2103、C2176～2178からお選びください。
※1巾での両開きはできません。
※1巾片開き・2巾両開き、3ツ山の場合、最大仕上り巾は上記と異なります。(P155参照)
※300cmを超える仕上り巾は両開きのみになります。
※形態安定加工により風合いに変化が生じる場合があります。

■ 形態安定加工(スタイリッシュウェーブ縫製)・KE [裏地付]　約1.5倍

仕上り巾 / 仕上り丈	～100 1巾	101～200 2巾	201～302 3巾	303～402 4巾	403～502 5巾	503～604 6巾	605～704 7巾	705～800 8巾
60～100	20,000	39,000	64,600	83,600	102,600	121,600	140,600	153,000
101～120	22,600	44,200	73,300	94,900	116,500	138,100	159,700	173,800
121～140	25,400	49,800	82,700	107,100	131,500	155,900	180,300	196,200
141～160	28,100	55,200	91,800	118,900	146,000	173,100	200,200	217,800
161～180	30,900	60,800	101,200	131,100	161,000	190,900	220,800	240,200
181～200	33,700	66,400	110,600	143,300	176,000	208,700	241,400	262,600
201～220	36,300	71,600	119,300	154,600	189,900	225,200	260,500	283,400
221～240	39,100	77,200	128,700	166,800	204,900	243,000	281,100	305,800
241～260	41,800	82,600	137,800	178,600	219,400	260,200	301,000	327,400
261～280	44,600	88,200	147,200	190,800	234,400	278,000	321,600	349,800
281～300	47,400	93,800	156,600	203,000	249,400	295,800	342,200	372,200

●タッセル込

※裏地を合算した価格です。裏地はC2101～2103、C2176～2178からお選びください。
※1巾での両開きはできません。
※2ッ山限定。400cmを超える仕上り巾は両開きのみになります。
※形態安定加工により風合いに変化が生じる場合があります。

■ハイグレード縫製・SH SE ■ニューシンプル縫製・SO ■フラット縫製・AP

SH 約2倍 仕上り巾 / 仕上り丈	～75 1巾	76～151 2巾	152～226 3巾	227～302 4巾	303～377 5巾	378～453 6巾	454～528 7巾	529～604 8巾
60～100	12,900	24,800	36,700	48,600	60,500	72,400	84,300	96,200
101～120	14,600	28,200	41,800	55,400	69,000	82,600	96,200	109,800
121～140	16,300	31,600	46,900	62,200	77,500	92,800	108,100	123,400
141～160	18,000	35,000	52,000	69,000	86,000	103,000	120,000	137,000
161～180	19,700	38,400	57,100	75,800	94,500	113,200	131,900	150,600
181～200	21,400	41,800	62,200	82,600	103,000	123,400	143,800	164,200
201～220	23,100	45,200	67,300	89,400	111,500	133,600	155,700	177,800
221～240	24,800	48,600	72,400	96,200	120,000	143,800	167,600	191,400
241～260	26,500	52,000	77,500	103,000	128,500	154,000	179,500	205,000
261～280	28,200	55,400	82,600	109,800	137,000	164,200	191,400	218,600
281～300	29,900	58,800	87,700	116,600	145,500	174,400	203,300	232,200
SE 約1.5倍仕上り巾	～100	101～200	201～302	303～402	403～502	503～604	605～704	705～804
SO 約1.5倍仕上り巾	～100	101～200	201～324	325～424	425～550	551～650	651～774	775～900
AP 約1倍仕上り巾	～135	136～270	271～417	418～568	569～715	716～866		

※SH、SE、SOは1巾での両開きはできません。 ●タッセル込
※SHの1巾片開き・2巾両開き、3ッ山の場合、最大仕上り巾は上記と異なります。(P155参照)
※SEは2ッ山、SOは1ッ山、APはヒダなし。

■ハイグレード縫製・SH [裏地付]

約2倍

仕上り巾 / 仕上り丈	～75 1巾	76～151 2巾	152～226 3巾	227～302 4巾	303～377 5巾	378～453 6巾	454～528 7巾	529～604 8巾
60～100	19,500	44,600	63,100	81,600	100,100	118,600	137,100	155,600
101～120	22,100	50,700	71,800	92,900	114,000	135,100	156,200	177,300
121～140	24,800	57,100	80,900	104,700	128,500	152,300	176,100	199,900
141～160	27,500	63,500	90,000	116,500	143,000	169,500	196,000	222,500
161～180	30,200	69,900	99,100	128,300	157,500	186,700	215,900	245,100
181～200	32,900	76,300	108,200	140,100	172,000	203,900	235,800	267,700
201～220	35,500	82,400	116,900	151,400	185,900	220,400	254,900	289,400
221～240	38,200	88,800	126,000	163,200	200,400	237,600	274,800	312,000
241～260	40,900	95,200	135,100	175,000	214,900	254,800	294,700	334,600
261～280	43,600	101,600	144,200	186,800	229,400	272,000	314,600	357,200
281～300	46,300	108,000	153,300	198,600	243,900	289,200	334,500	379,800

※裏地を合算した価格です。裏地はC2101～2103、C2176～2178からお選びください。 ●タッセル込
※1巾での両開きはできません。
※1巾片開き・2巾両開き、3ッ山の場合、最大仕上り巾は上記と異なります。(P155参照)

■ハイグレード縫製・SE [裏地付]

約1.5倍

仕上り巾 / 仕上り丈	～100 1巾	101～200 2巾	201～302 3巾	303～402 4巾	403～502 5巾	503～604 6巾	605～704 7巾	705～804 8巾
60～100	19,500	38,000	63,100	81,600	100,100	118,600	137,100	155,600
101～120	22,100	43,200	71,800	92,900	114,000	135,100	156,200	177,300
121～140	24,800	48,600	80,900	104,700	128,500	152,300	176,100	199,900
141～160	27,500	54,000	90,000	116,500	143,000	169,500	196,000	222,500
161～180	30,200	59,400	99,100	128,300	157,500	186,700	215,900	245,100
181～200	32,900	64,800	108,200	140,100	172,000	203,900	235,800	267,700
201～220	35,500	70,000	116,900	151,400	185,900	220,400	254,900	289,400
221～240	38,200	75,400	126,000	163,200	200,400	237,600	274,800	312,000
241～260	40,900	80,800	135,100	175,000	214,900	254,800	294,700	334,600
261～280	43,600	86,200	144,200	186,800	229,400	272,000	314,600	357,200
281～300	46,300	91,600	153,300	198,600	243,900	289,200	334,500	379,800

※裏地を合算した価格です。裏地はC2101～2103、C2176～2178からお選びください。 ●タッセル込
※1巾での両開きはできません。
※2ッ山限定。

■新アイレット縫製・A2

約1倍

仕上り巾 / 仕上り丈	～135 1巾	136～270 2巾	271～417 3巾	418～568 4巾	569～715 5巾	716～720 6巾
60～100	29,400	57,800	86,200	114,600	143,000	155,400
101～120	31,200	61,400	91,600	121,800	152,000	166,200
121～140	33,000	65,000	97,000	129,000	161,000	177,000
141～160	34,800	68,600	102,400	136,200	170,000	187,800
161～180	36,500	72,000	107,500	143,000	178,500	198,000
181～200	38,300	75,600	112,900	150,200	187,500	208,800
201～220	40,100	79,200	118,300	157,400	196,500	219,600
221～240	41,900	82,800	123,700	164,600	205,500	230,400
241～260	43,700	86,400	129,100	171,800	214,500	241,200
261～280	45,400	89,800	134,200	178,600	223,000	251,400
281～300	47,200	93,400	139,600	185,800	232,000	262,200

※仕上り巾は、レールサイズの約1.5倍でご注文ください。 ●タッセル込
※巾つぎ箇所がハトメと重なる場合があります。

ロールカーテンⅡ・Q-11PC Q-11PD

仕上り丈＼仕上り巾	30～80	81～120	121～141
10～ 80	38,100	44,600	50,900
81～100	42,900	50,200	56,700
101～120	46,900	55,100	61,900
121～140	50,900	59,900	66,800
141～160	55,000	64,900	71,900
161～180	59,000	69,600	77,100
181～200	63,000	74,500	82,500
201～220	66,900	79,200	87,700
221～240	71,200	84,200	93,100
241～260	——	89,000	98,200
261～280	——	93,900	103,600
281～300	——	99,100	109,200

※巾：丈＝1：3を限度とします。
※ロールカーテン本体価格に、梱包・輸送費として、別途3,000円かかります。

プレーンシェード ドラム式・R-61PD

仕上り丈＼仕上り巾	30～50	51～90	91～143	144～190	191～240	241～290	291～340	341～400
60～100	24,900	27,700	33,400	46,200	51,700	57,200	70,200	76,300
101～120	26,900	29,700	35,700	50,100	56,000	61,800	76,400	82,800
121～140	28,800	31,600	38,000	54,000	60,200	66,400	82,600	89,400
141～160	30,800	33,600	40,300	57,900	64,500	71,000	88,800	95,900
161～180	32,700	35,500	42,600	61,800	68,700	75,500	95,000	102,400
181～200	34,700	37,500	44,900	65,700	72,900	80,100	101,200	109,000
201～220	36,600	39,400	47,200	69,600	77,200	84,700	107,400	115,500
221～240	38,600	41,400	49,500	73,500	81,400	89,300	113,600	122,100
241～260	40,500	43,300	51,800	77,400	85,700	93,900	119,800	128,600
261～280	42,500	45,300	54,100	81,300	89,900	98,500	126,000	135,100
281～300	44,400	47,200	56,400	85,200	94,200	103,100	132,200	141,700

※仕上り巾39cm以下の場合、仕上り丈は200cmまでになります。
※シェード本体価格に、梱包・輸送費として、別途3,000円かかります。

プレーンシェード コード式・R-61PC

仕上り丈＼仕上り巾	18～50	51～90	91～143	144～190	191～240
60～100	20,000	22,400	27,500	39,900	44,900
101～120	22,000	24,400	29,800	43,800	49,200
121～140	23,900	26,300	32,100	47,700	53,400
141～160	25,900	28,300	34,400	51,600	57,700
161～180	27,800	30,200	36,700	55,500	61,900
181～200	29,800	32,200	39,000	59,400	66,100
201～220	31,700	34,100	41,300	63,300	70,400
221～240	33,700	36,100	43,600	67,200	74,600
241～260	35,600	38,000	45,900	71,100	78,900
261～280	37,600	40,000	48,200	75,000	83,100
281～300	39,500	41,900	50,500	78,900	87,400

※シェード本体価格に、梱包・輸送費として、別途3,000円かかります。

シェイパーシェード ドラム式・R-65PD

仕上り丈＼仕上り巾	30～50	51～90	91～143	144～190	191～240	241～290	291～340	341～400
60～100	38,200	38,200	52,700	64,100	78,400	82,100	106,700	110,500
101～120	41,600	41,600	57,400	70,600	86,200	90,600	117,700	122,100
121～140	45,000	45,000	61,900	77,100	94,100	99,100	128,700	133,700
141～160	48,300	48,300	66,600	83,600	102,000	107,600	139,700	145,300
161～180	51,700	51,700	71,100	90,000	109,800	116,100	150,600	156,900
181～200	55,100	55,100	75,700	96,500	117,700	124,600	161,600	168,600
201～220	58,500	58,500	80,300	103,000	125,600	133,100	172,600	180,200
221～240	61,900	61,900	84,900	109,500	133,500	141,600	183,600	191,800
241～260	65,200	65,200	89,500	116,000	141,300	150,100	194,600	203,400
261～280	68,600	68,600	94,100	122,400	149,200	158,600	205,600	215,000
281～300	72,000	72,000	98,600	128,900	157,100	167,100	216,600	226,700

※仕上り巾39cm以下の場合、仕上り丈は200cmまでになります。
※シェード本体価格に、梱包・輸送費として、別途3,000円かかります。

シェイパーシェード コード式・R-65PC

仕上り丈＼仕上り巾	18～50	51～90	91～143	144～190	191～240
60～100	28,200	28,200	38,100	49,500	53,300
101～120	31,600	31,600	42,200	55,400	59,800
121～140	35,000	35,000	46,200	61,400	66,400
141～160	38,400	38,400	50,300	67,300	73,000
161～180	41,800	41,800	54,300	73,200	79,500
181～200	45,200	45,200	58,300	79,100	86,000
201～220	48,600	48,600	62,300	85,000	92,600
221～240	52,000	52,000	66,400	91,000	99,200
241～260	55,400	55,400	70,400	96,900	105,700
261～280	58,800	58,800	74,500	102,800	112,300
281～300	62,200	62,200	78,400	108,700	118,800

※シェード本体価格に、梱包・輸送費として、別途3,000円かかります。

プレーンシェード裏地付 ドラム式・R-63PD

仕上り丈＼仕上り巾	30～56	57～96	97～136	137～176	177～216	217～240	241～276	277～290
60～100	30,200	32,900	38,700	54,800	60,600	65,300	77,700	85,200
101～120	33,200	35,900	42,200	60,800	67,100	72,400	86,600	95,300
121～140	36,200	38,900	45,800	66,800	73,700	79,500	95,500	105,400
141～160	39,200	41,900	49,300	72,800	80,200	86,600	104,400	115,500
161～180	42,200	44,900	52,900	78,800	86,800	93,700	113,300	125,600
181～200	45,200	47,900	56,400	84,800	93,300	100,800	122,200	135,700
201～220	48,200	50,900	60,000	90,800	99,900	107,900	131,100	145,800
221～240	51,200	53,900	63,500	96,800	106,400	115,000	140,000	155,900
241～260	54,200	56,900	67,100	102,800	113,000	122,100	148,900	166,000
261～280	57,200	59,900	70,600	108,800	119,500	129,200	157,800	176,100
281～300	60,200	62,900	74,200	114,800	126,100	136,300	166,800	186,200

※仕上り巾39cm以下の場合、仕上り丈は200cmまでになります。
※シェード本体価格に、梱包・輸送費として、別途3,000円かかります。

プレーンシェード裏地付 コード式・R-63PC

仕上り丈＼仕上り巾	18～56	57～96	97～136	137～176	177～200
60～100	25,200	27,500	32,900	48,700	53,100
101～120	28,200	30,500	36,400	54,700	59,600
121～140	31,200	33,500	40,000	60,700	66,200
141～160	34,200	36,500	43,500	66,700	72,700
161～180	37,200	39,500	47,100	72,700	79,300
181～200	40,200	42,500	50,600	78,700	85,800
201～220	43,200	45,500	54,200	84,700	92,400

※シェード本体価格に、梱包・輸送費として、別途3,000円かかります。

フラットバルーン プレーンタイプ ドラム式・B-67PD

仕上り巾 / 仕上り丈	～100 1S
60～100	29,300
101～120	31,400
121～140	33,400
141～160	35,500
161～180	37,500
181～200	39,500
201～220	41,600
221～240	43,600
241～260	45,700
261～280	47,700
281～300	49,800

※シェード本体価格に、梱包・輸送費として、別途3,000円かかります。

フラットバルーン プレーンタイプ コード式・B-67PC

仕上り巾 / 仕上り丈	～100 1S
60～100	22,600
101～120	24,700
121～140	26,700
141～160	28,800
161～180	30,800
181～200	32,800
201～220	34,900
221～240	36,900
241～260	39,000
261～280	41,000
281～300	43,100

※シェード本体価格に、梱包・輸送費として、別途3,000円かかります。

ボックスバランス プレーンタイプ・U-1P

仕上り巾 / 仕上り丈	～151	152～201	202～251	252～302	303～352	353～402
～ 40	17,100	23,200	28,600	34,100	40,200	45,600
41～ 60	20,900	28,200	34,900	41,700	49,000	55,700

ストレートバランス プレーンタイプ・U-9P

仕上り巾 / 仕上り丈	～143	144～292	293～441
～ 60	21,500	43,600	65,600

アールバランス プレーンタイプ・U-10P

仕上り巾 / 仕上り丈	～143	144～292	293～441
～ 60	19,600	39,000	59,000

見本帳掲載 P.36

C2038・C2039
セスタータ

■生地巾 150cm ■価格 5,900/m 3,930/㎡
■組成 ポリエステル100% ■柄リピート タテ 36.7cm×ヨコ 25cm

■ 形態安定加工(スタイリッシュウェーブ縫製) 柄出し・KJ KE KO

KJ 約2倍 仕上り巾 / 仕上り丈	～75 1巾	76～150 2巾	151～225 3巾	226～300 4巾	301～375 5巾	376～450 6巾	451～525 7巾	526～600 8巾
60～100	13,200	25,400	37,600	49,800	62,000	74,200	86,400	98,600
101～120	16,300	31,600	46,900	62,200	77,500	92,800	108,100	123,400
121～140	16,300	31,600	46,900	62,200	77,500	92,800	108,100	123,400
141～160	19,300	37,600	55,900	74,200	92,500	110,800	129,100	147,400
161～180	19,300	37,600	55,900	74,200	92,500	110,800	129,100	147,400
181～200	22,400	43,800	65,200	86,600	108,000	129,400	150,800	172,200
201～220	25,400	49,800	74,200	98,600	123,000	147,400	171,800	196,200
221～240	25,400	49,800	74,200	98,600	123,000	147,400	171,800	196,200
241～260	28,500	56,000	83,500	111,000	138,500	166,000	193,500	221,000
261～280	28,500	56,000	83,500	111,000	138,500	166,000	193,500	221,000
281～300	31,500	62,000	92,500	123,000	153,500	184,000	214,500	245,000
KE 約1.5倍仕上り巾	～100	101～200	201～300	301～400	401～500	501～600	601～700	701～800
KO 約1.5倍仕上り巾	～100	101～200	201～324	325～424	425～550	551～600		

●タッセル込

※1巾での両開きは出来ません。
※KJ(約2倍)は柄を優先して縫製しています。
※KEは2ツ山限定、KOは1ツ山。柄を優先した縫製はできません。
※KJ・KOは300cm、KEは400cmを超える仕上り巾は両開きのみになります。
※形態安定加工により風合いに変化が生じる場合があります。

■ 形態安定加工(スタイリッシュウェーブ縫製)・KE [裏地付] 約1.5倍

仕上り巾 / 仕上り丈	～100 1巾	101～200 2巾	201～300 3巾	301～400 4巾	401～500 5巾	501～600 6巾	601～700 7巾	701～800 8巾
60～100	19,800	38,600	57,400	76,200	95,000	113,800	132,600	151,400
101～120	23,800	46,600	69,400	92,200	115,000	137,800	160,600	183,400
121～140	24,800	48,600	72,400	96,200	120,000	143,800	167,600	191,400
141～160	28,800	56,600	84,400	112,200	140,000	167,800	195,600	223,400
161～180	29,800	58,600	87,400	116,200	145,000	173,800	202,600	231,400
181～200	33,900	66,800	99,700	132,600	165,500	198,400	231,300	264,200
201～220	37,800	74,600	111,400	148,200	185,000	221,800	258,600	295,400
221～240	38,800	76,600	114,400	152,200	190,000	227,800	265,600	303,400
241～260	42,900	84,800	126,700	168,600	210,500	252,400	294,300	336,200
261～280	43,900	86,800	129,700	172,600	215,500	258,400	301,300	344,200
281～300	47,900	94,800	141,700	188,600	235,500	282,400	329,300	376,200

※裏地を合算した価格です。裏地はC2101～2103、C2176～2178からお選びください。 ●タッセル込
※1巾での両開きはできません。
※2ッ山限定。400cmを超える仕上り巾は両開きのみになります。
※形態安定加工により風合いに変化が生じる場合があります。

■ 形態安定加工(スタイリッシュウェーブ縫製) 柄出し・KJ [裏地付] 約2倍

仕上り巾 / 仕上り丈	～75 1巾	76～150 2巾	151～225 3巾	226～300 4巾	301～375 5巾	376～450 6巾	451～525 7巾	526～600 8巾
60～100	19,800	38,600	57,400	76,200	95,000	113,800	132,600	151,400
101～120	23,800	46,600	69,400	92,200	115,000	137,800	160,600	183,400
121～140	24,800	48,600	72,400	96,200	120,000	143,800	167,600	191,400
141～160	28,800	56,600	84,400	112,200	140,000	167,800	195,600	223,400
161～180	29,800	58,600	87,400	116,200	145,000	173,800	202,600	231,400
181～200	33,900	66,800	99,700	132,600	165,500	198,400	231,300	264,200
201～220	37,800	74,600	111,400	148,200	185,000	221,800	258,600	295,400
221～240	38,800	76,600	114,400	152,200	190,000	227,800	265,600	303,400
241～260	42,900	84,800	126,700	168,600	210,500	252,400	294,300	336,200
261～280	43,900	86,800	129,700	172,600	215,500	258,400	301,300	344,200
281～300	47,900	94,800	141,700	188,600	235,500	282,400	329,300	376,200

※裏地を合算した価格です。裏地はC2101～2103、C2176～2178からお選びください。 ●タッセル込
※1巾での両開きは出来ません。
※柄を優先して縫製しています。
※300cmを超える仕上り巾は両開きのみになります。
※形態安定加工により風合いに変化が生じる場合があります。

■柄出し縫製・SJ SE ■ニューシンプル縫製・SO ■フラット縫製・AP

仕上り丈＼SJ 約2倍 仕上り巾	～75 1巾	76～150 2巾	151～225 3巾	226～300 4巾	301～375 5巾	376～450 6巾	451～525 7巾	526～600 8巾
60～100	12,800	24,600	36,400	48,200	60,000	71,800	83,600	95,400
101～120	15,700	30,400	45,100	59,800	74,500	89,200	103,900	118,600
121～140	15,700	30,400	45,100	59,800	74,500	89,200	103,900	118,600
141～160	18,700	36,400	54,100	71,800	89,500	107,200	124,900	142,600
161～180	18,700	36,400	54,100	71,800	89,500	107,200	124,900	142,600
181～200	21,600	42,200	62,800	83,400	104,000	124,600	145,200	165,800
201～220	24,500	48,000	71,500	95,000	118,500	142,000	165,500	189,000
221～240	24,500	48,000	71,500	95,000	118,500	142,000	165,500	189,000
241～260	27,500	54,000	80,500	107,000	133,500	160,000	186,500	213,000
261～280	27,500	54,000	80,500	107,000	133,500	160,000	186,500	213,000
281～300	30,400	59,800	89,200	118,600	148,000	177,400	206,800	236,200
SE 約1.5倍仕上り巾	～100	101～200	201～300	301～400	401～500	501～600	601～700	701～800
SO 約1.5倍仕上り巾	～100	101～200	201～324	325～424	425～550	551～650	651～774	775～874
AP 約1倍仕上り巾	～134	135～268	269～414	415～564	565～710	711～860		

●タッセル込

※SJ、SE、SOは1巾での両開きはできません。※SJ（約2倍）は柄を優先して縫製しています。
※仕上り巾100cmにつきヒダ山数8個が基準です。(3ツ山限定)
※SEは2ツ山限定、SOは1ツ山、APはヒダなし。柄を優先した縫製はできません。

■柄出し縫製・SJ SE [裏地付]

仕上り丈＼SJ 約2倍 仕上り巾	～75 1巾	76～150 2巾	151～225 3巾	226～300 4巾	301～375 5巾	376～450 6巾	451～525 7巾	526～600 8巾
60～100	19,400	37,800	56,200	74,600	93,000	111,400	129,800	148,200
101～120	23,200	45,400	67,600	89,800	112,000	134,200	156,400	178,600
121～140	24,200	47,400	70,600	93,800	117,000	140,200	163,400	186,600
141～160	28,200	55,400	82,600	109,800	137,000	164,200	191,400	218,600
161～180	29,200	57,400	85,600	113,800	142,000	170,200	198,400	226,600
181～200	33,100	65,200	97,300	129,400	161,500	193,600	225,700	257,800
201～220	36,900	72,800	108,700	144,600	180,500	216,400	252,300	288,200
221～240	37,900	74,800	111,700	148,600	185,500	222,400	259,300	296,200
241～260	41,900	82,800	123,700	164,600	205,500	246,400	287,300	328,200
261～280	42,900	84,800	126,700	168,600	210,500	252,400	294,300	336,200
281～300	46,800	92,600	138,400	184,200	230,000	275,800	321,600	367,400
SE 約1.5倍仕上り巾	～100	101～200	201～300	301～400	401～500	501～600	601～700	701～800

●タッセル込

※裏地を合算した価格です。裏地はC2101～2103、C2176～2178からお選びください。
※1巾での両開きはできません。
※SJ(約2倍)は柄を優先して縫製しています。
※仕上り巾100cmにつきヒダ山数8個が基準です。(3ツ山限定)
※SEは2ツ山限定。柄を優先した縫製はできません。

■新アイレット縫製・A2

約1倍

仕上り丈＼仕上り巾	～134 1巾	135～268 2巾	269～414 3巾	415～564 4巾	565～710 5巾	711～720 6巾
60～100	29,500	58,000	86,500	115,000	143,500	156,000
101～120	32,600	64,200	95,800	127,400	159,000	174,600
121～140	32,600	64,200	95,800	127,400	159,000	174,600
141～160	35,800	70,600	105,400	140,200	175,000	193,800
161～180	35,800	70,600	105,400	140,200	175,000	193,800
181～200	38,900	76,800	114,700	152,600	190,500	212,400
201～220	42,000	83,000	124,000	165,000	206,000	231,000
221～240	42,000	83,000	124,000	165,000	206,000	231,000
241～260	45,100	89,200	133,300	177,400	221,500	249,600
261～280	45,100	89,200	133,300	177,400	221,500	249,600
281～300	48,200	95,400	142,600	189,800	237,000	268,200

●タッセル込

※仕上り巾は、レールサイズの約1.5倍でご注文ください。
※巾つぎ箇所がハトメと重なる場合があります。

ロールカーテンⅡ・Q-11PC Q-11PD

仕上り丈＼仕上り巾	30～80	81～120	121～140
10～ 80	39,400	45,900	52,200
81～100	42,900	50,200	56,700
101～120	48,100	56,300	63,100
121～140	50,800	59,800	66,700
141～160	56,000	65,900	72,900
161～180	58,700	69,300	76,800
181～200	63,200	74,700	82,700
201～220	68,200	80,500	89,000
221～240	71,200	84,200	93,100
241～260	——	90,200	99,400
261～280	——	93,800	103,500
281～300	——	99,500	109,600

※巾：丈＝1：3を限度とします。
※ロールカーテン本体価格に、梱包・輸送費として、別途3,000円かかります。

プレーンシェード ドラム式・R-61PD

仕上り丈＼仕上り巾	30~50	51~90	91~142	143~190	191~240	241~290	291~340	341~400
60~100	27,300	30,100	36,200	50,900	56,900	62,900	77,700	84,300
101~120	27,300	30,100	36,200	50,900	56,900	62,900	77,700	84,300
121~140	31,000	33,800	40,600	57,800	64,500	71,100	89,000	96,300
141~160	31,000	33,800	40,600	57,800	64,500	71,100	89,000	96,300
161~180	34,800	37,600	45,000	65,300	72,600	80,000	100,400	108,300
181~200	34,800	37,600	45,000	65,300	72,600	80,000	100,400	108,300
201~220	37,600	40,400	48,300	71,500	79,400	87,200	110,500	118,900
221~240	41,300	44,100	52,800	78,400	86,900	95,500	121,800	131,000
241~260	41,300	44,100	52,800	78,400	86,900	95,500	121,800	131,000
261~280	45,000	47,800	57,200	85,800	95,100	104,400	133,100	143,000
281~300	45,000	47,800	57,200	85,800	95,100	104,400	133,100	143,000

※仕上り巾39cm以下の場合、仕上り丈は200cmまでになります。
※シェード本体価格に、梱包・輸送費として、別途3,000円かかります。

プレーンシェード コード式・R-61PC

仕上り丈＼仕上り巾	18~50	51~90	91~142	143~190	191~240
60~100	22,400	24,800	30,400	44,600	50,100
101~120	22,400	24,800	30,400	44,600	50,100
121~140	26,100	28,500	34,800	51,500	57,700
141~160	26,100	28,500	34,800	51,500	57,700
161~180	29,900	32,300	39,200	59,000	65,800
181~200	29,900	32,300	39,200	59,000	65,800
201~220	32,700	35,100	42,500	65,200	72,600
221~240	36,400	38,800	47,000	72,100	80,100
241~260	36,400	38,800	47,000	72,100	80,100
261~280	40,100	42,500	51,400	79,500	88,300
281~300	40,100	42,500	51,400	79,500	88,300

※シェード本体価格に、梱包・輸送費として、別途3,000円かかります。

シェイパーシェード ドラム式・R-65PD

仕上り丈＼仕上り巾	30~50	51~90	91~142	143~190	191~240	241~290	291~340	341~400
60~100	41,300	41,300	56,900	70,400	85,700	90,400	117,200	121,900
101~120	42,200	42,200	58,400	71,900	87,900	92,600	120,000	124,700
121~140	48,000	48,000	65,900	82,500	100,500	106,500	138,100	144,100
141~160	48,800	48,800	67,400	84,000	102,700	108,700	140,900	146,900
161~180	54,600	54,600	75,000	95,200	115,900	123,200	159,000	166,200
181~200	55,400	55,400	76,400	96,600	118,100	125,400	161,800	169,000
201~220	60,000	60,000	82,500	106,000	129,200	137,400	177,700	185,900
221~240	65,700	65,700	90,000	116,600	141,800	151,300	195,800	205,300
241~260	66,500	66,500	91,500	118,100	144,000	153,500	198,600	208,100
261~280	72,300	72,300	99,000	129,200	157,200	167,900	216,700	227,400
281~300	73,100	73,100	100,400	130,600	159,400	170,100	219,500	230,200

※仕上り巾39cm以下の場合、仕上り丈は200cmまでになります。
※シェード本体価格に、梱包・輸送費として、別途3,000円かかります。

シェイパーシェード コード式・R-65PC

仕上り丈＼仕上り巾	18~50	51~90	91~142	143~190	191~240
60~100	31,300	31,300	42,300	55,800	60,600
101~120	32,200	32,200	43,200	56,700	61,500
121~140	38,000	38,000	50,200	66,800	72,800
141~160	38,900	38,900	51,100	67,700	73,700
161~180	44,700	44,700	58,200	78,400	85,600
181~200	45,500	45,500	59,000	79,200	86,400
201~220	50,100	50,100	64,500	88,000	96,200
221~240	55,800	55,800	71,500	98,100	107,500
241~260	56,700	56,700	72,400	99,000	108,400
261~280	62,500	62,500	79,400	109,600	120,300
281~300	63,300	63,300	80,200	110,400	121,100

※シェード本体価格に、梱包・輸送費として、別途3,000円かかります。

プレーンシェード裏地付 ドラム式・R-63PD

仕上り丈＼仕上り巾	30~56	57~96	97~136	137~176	177~216	217~240	241~276	277~290
60~100	30,900	33,600	39,600	55,700	61,700	66,700	78,800	86,700
101~120	35,000	37,700	44,500	64,400	71,200	77,000	92,400	101,700
121~140	40,200	42,900	50,800	74,200	82,100	89,000	107,900	118,900
141~160	40,800	43,500	51,500	75,500	83,400	90,300	109,100	120,800
161~180	46,000	48,700	57,800	85,900	94,900	102,900	124,600	138,000
181~200	46,700	49,400	58,400	87,100	96,200	104,200	125,900	139,900
201~220	50,700	53,400	63,300	95,800	105,700	114,500	139,400	154,900
221~240	51,400	54,100	63,900	97,100	107,000	115,800	140,700	156,900
241~260	56,600	59,300	70,200	106,900	117,900	127,800	156,200	174,100
261~280	57,200	59,900	70,900	108,200	119,200	129,100	157,500	176,000
281~300	62,400	65,100	77,200	118,600	130,700	141,700	172,900	193,200

※仕上り巾39cm以下の場合、仕上り丈は200cmまでになります。
※シェード本体価格に、梱包・輸送費として、別途3,000円かかります。

プレーンシェード裏地付 コード式・R-63PC

仕上り丈＼仕上り巾	18~56	57~96	97~136	137~176	177~200
60~100	25,900	28,200	33,800	49,600	54,200
101~120	30,000	32,300	38,700	58,300	63,700
121~140	35,200	37,500	45,000	68,100	74,600
141~160	35,800	38,100	45,700	69,400	75,900
161~180	41,000	43,300	52,000	79,800	87,400
181~200	41,700	44,000	52,600	81,000	88,700
201~220	45,700	48,000	57,500	89,700	98,200

※シェード本体価格に、梱包・輸送費として、別途3,000円かかります。

ボックスバランス プレーンタイプ・U-1P

仕上り丈＼仕上り巾	~150	151~200	201~250	251~300	301~350	351~400
~ 40	20,500	26,900	33,400	40,400	46,800	53,300
41~ 60	20,500	26,900	33,400	40,400	46,800	53,300

ストレートバランス プレーンタイプ・U-9P

仕上り丈＼仕上り巾	~142	143~290	291~438
~ 60	22,100	44,700	67,300

アールバランス プレーンタイプ・U-10P

仕上り丈＼仕上り巾	~142	143~290	291~438
~ 60	19,500	39,500	59,400

見本帳掲載 P.38

C2040－C2042
リカット

■生地巾 150cm ■価格 5,800/m 3,860/㎡
■組成 ポリエステル100% ■柄リピート タテ 24.5cm×ヨコ 25cm

■ 形態安定加工(スタイリッシュウェーブ縫製)・KH KE KO

KH 約2倍 仕上り巾 / 仕上り丈	～75 1巾	76～150 2巾	151～225 3巾	226～300 4巾	301～375 5巾	376～450 6巾	451～525 7巾	526～600 8巾
60～100	13,100	25,200	37,300	49,400	61,500	73,600	85,700	97,800
101～120	15,100	29,200	43,300	57,400	71,500	85,600	99,700	113,800
121～140	17,100	33,200	49,300	65,400	81,500	97,600	113,700	129,800
141～160	19,100	37,200	55,300	73,400	91,500	109,600	127,700	145,800
161～180	19,100	37,200	55,300	73,400	91,500	109,600	127,700	145,800
181～200	21,100	41,200	61,300	81,400	101,500	121,600	141,700	161,800
201～220	23,100	45,200	67,300	89,400	111,500	133,600	155,700	177,800
221～240	25,200	49,400	73,600	97,800	122,000	146,200	170,400	194,600
241～260	27,200	53,400	79,600	105,800	132,000	158,200	184,400	210,600
261～280	29,200	57,400	85,600	113,800	142,000	170,200	198,400	226,600
281～300	29,200	57,400	85,600	113,800	142,000	170,200	198,400	226,600
KE 約1.5倍仕上り巾	～100	101～200	201～300	301～400	401～500	501～600	601～700	701～800
KO 約1.5倍仕上り巾	～100	101～200	201～324	325～424	425～550	551～600		

●タッセル込

※1巾での両開きはできません。
※KHの1巾片開き・2巾両開き、3ッ山の場合、最大仕上り巾は上記と異なります。(P155参照)
※KEは2ッ山限定、KOは1ッ山限定。KH・KOは300cm、KEは400cmを超える仕上り巾は両開きのみになります。
※形態安定加工により風合いに変化が生じる場合があります。

■ 形態安定加工(スタイリッシュウェーブ縫製)・KH [裏地付] 約2倍

仕上り巾 / 仕上り丈	～75 1巾	76～150 2巾	151～225 3巾	226～300 4巾	301～375 5巾	376～450 6巾	451～525 7巾	526～600 8巾
60～100	19,700	38,400	57,100	75,800	94,500	113,200	131,900	150,600
101～120	22,600	44,200	65,800	87,400	109,000	130,600	152,200	173,800
121～140	25,600	50,200	74,800	99,400	124,000	148,600	173,200	197,800
141～160	28,600	56,200	83,800	111,400	139,000	166,600	194,200	221,800
161～180	29,600	58,200	86,800	115,400	144,000	172,600	201,200	229,800
181～200	32,600	64,200	95,800	127,400	159,000	190,600	222,200	253,800
201～220	35,500	70,000	104,500	139,000	173,500	208,000	242,500	277,000
221～240	38,600	76,200	113,800	151,400	189,000	226,600	264,200	301,800
241～260	41,600	82,200	122,800	163,400	204,000	244,600	285,200	325,800
261～280	44,600	88,200	131,800	175,400	219,000	262,600	306,200	349,800
281～300	45,600	90,200	134,800	179,400	224,000	268,600	313,200	357,800

●タッセル込

※裏地を合算した価格です。裏地はC2101～2103、C2176～2178からお選びください。
※1巾での両開きはできません。
※1巾片開き・2巾両開き、3ツ山の場合、最大仕上り巾は上記と異なります。(P155参照)
※300cmを超える仕上り巾は両開きのみになります。
※形態安定加工により風合いに変化が生じる場合があります。

■ 形態安定加工(スタイリッシュウェーブ縫製)・KE [裏地付] 約1.5倍

仕上り巾 / 仕上り丈	～100 1巾	101～200 2巾	201～300 3巾	301～400 4巾	401～500 5巾	501～600 6巾	601～700 7巾	701～800 8巾
60～100	19,700	38,400	57,100	75,800	94,500	113,200	131,900	150,600
101～120	22,600	44,200	65,800	87,400	109,000	130,600	152,200	173,800
121～140	25,600	50,200	74,800	99,400	124,000	148,600	173,200	197,800
141～160	28,600	56,200	83,800	111,400	139,000	166,600	194,200	221,800
161～180	29,600	58,200	86,800	115,400	144,000	172,600	201,200	229,800
181～200	32,600	64,200	95,800	127,400	159,000	190,600	222,200	253,800
201～220	35,500	70,000	104,500	139,000	173,500	208,000	242,500	277,000
221～240	38,600	76,200	113,800	151,400	189,000	226,600	264,200	301,800
241～260	41,600	82,200	122,800	163,400	204,000	244,600	285,200	325,800
261～280	44,600	88,200	131,800	175,400	219,000	262,600	306,200	349,800
281～300	45,600	90,200	134,800	179,400	224,000	268,600	313,200	357,800

●タッセル込

※裏地を合算した価格です。裏地はC2101～2103、C2176～2178からお選びください。
※1巾での両開きはできません。
※2ッ山限定。400cmを超える仕上り巾は両開きのみになります。
※形態安定加工により風合いに変化が生じる場合があります。

■ハイグレード縫製・SH SE ■ニューシンプル縫製・SO ■フラット縫製・AP

SH 約2倍 仕上り巾 / 仕上り丈	～75 1巾	76～150 2巾	151～225 3巾	226～300 4巾	301～375 5巾	376～450 6巾	451～525 7巾	526～600 8巾
60～100	12,700	24,400	36,100	47,800	59,500	71,200	82,900	94,600
101～120	14,600	28,200	41,800	55,400	69,000	82,600	96,200	109,800
121～140	16,500	32,000	47,500	63,000	78,500	94,000	109,500	125,000
141～160	18,500	36,000	53,500	71,000	88,500	106,000	123,500	141,000
161～180	18,500	36,000	53,500	71,000	88,500	106,000	123,500	141,000
181～200	20,400	39,800	59,200	78,600	98,000	117,400	136,800	156,200
201～220	22,300	43,600	64,900	86,200	107,500	128,800	150,100	171,400
221～240	24,300	47,600	70,900	94,200	117,500	140,800	164,100	187,400
241～260	26,200	51,400	76,600	101,800	127,000	152,200	177,400	202,600
261～280	28,100	55,200	82,300	109,400	136,500	163,600	190,700	217,800
281～300	28,100	55,200	82,300	109,400	136,500	163,600	190,700	217,800
SE 約1.5倍仕上り巾	～100	101～200	201～300	301～400	401～500	501～600	601～700	701～800
SO 約1.5倍仕上り巾	～100	101～200	201～324	325～424	425～550	551～650	651～774	775～874
AP 約1倍仕上り巾	～134	135～268	269～414	415～564	565～710	711～860		

※SH、SE、SOは1巾での両開きはできません。 ●タッセル込
※SHの1巾片開き・2巾両開き、3ッ山の場合、最大仕上り巾は上記と異なります。(P155参照)
※SEは2ッ山、SOは1ッ山、APはヒダなし。

■ハイグレード縫製・SH [裏地付]

約2倍

仕上り巾 / 仕上り丈	～75 1巾	76～150 2巾	151～225 3巾	226～300 4巾	301～375 5巾	376～450 6巾	451～525 7巾	526～600 8巾
60～100	19,300	37,600	55,900	74,200	92,500	110,800	129,100	147,400
101～120	22,100	43,200	64,300	85,400	106,500	127,600	148,700	169,800
121～140	25,000	49,000	73,000	97,000	121,000	145,000	169,000	193,000
141～160	28,000	55,000	82,000	109,000	136,000	163,000	190,000	217,000
161～180	29,000	57,000	85,000	113,000	141,000	169,000	197,000	225,000
181～200	31,900	62,800	93,700	124,600	155,500	186,400	217,300	248,200
201～220	34,700	68,400	102,100	135,800	169,500	203,200	236,900	270,600
221～240	37,700	74,400	111,100	147,800	184,500	221,200	257,900	294,600
241～260	40,600	80,200	119,800	159,400	199,000	238,600	278,200	317,800
261～280	43,500	86,000	128,500	171,000	213,500	256,000	298,500	341,000
281～300	44,500	88,000	131,500	175,000	218,500	262,000	305,500	349,000

※裏地を合算した価格です。裏地はC2101～2103、C2176～2178からお選びください。 ●タッセル込
※1巾での両開きはできません。
※1巾片開き・2巾両開き、3ッ山の場合、最大仕上り巾は上記と異なります。(P155参照)

■ハイグレード縫製・SE [裏地付]

約1.5倍

仕上り巾 / 仕上り丈	～100 1巾	101～200 2巾	201～300 3巾	301～400 4巾	401～500 5巾	501～600 6巾	601～700 7巾	701～800 8巾
60～100	19,300	37,600	55,900	74,200	92,500	110,800	129,100	147,400
101～120	22,100	43,200	64,300	85,400	106,500	127,600	148,700	169,800
121～140	25,000	49,000	73,000	97,000	121,000	145,000	169,000	193,000
141～160	28,000	55,000	82,000	109,000	136,000	163,000	190,000	217,000
161～180	29,000	57,000	85,000	113,000	141,000	169,000	197,000	225,000
181～200	31,900	62,800	93,700	124,600	155,500	186,400	217,300	248,200
201～220	34,700	68,400	102,100	135,800	169,500	203,200	236,900	270,600
221～240	37,700	74,400	111,100	147,800	184,500	221,200	257,900	294,600
241～260	40,600	80,200	119,800	159,400	199,000	238,600	278,200	317,800
261～280	43,500	86,000	128,500	171,000	213,500	256,000	298,500	341,000
281～300	44,500	88,000	131,500	175,000	218,500	262,000	305,500	349,000

※裏地を合算した価格です。裏地はC2101～2103、C2176～2178からお選びください。 ●タッセル込
※1巾での両開きはできません。
※2ッ山限定。

■新アイレット縫製・A2

約1倍

仕上り巾 / 仕上り丈	～134 1巾	135～268 2巾	269～414 3巾	415～564 4巾	565～710 5巾	711～720 6巾
60～100	29,400	57,800	86,200	114,600	143,000	155,400
101～120	31,500	62,000	92,500	123,000	153,500	168,000
121～140	33,500	66,000	98,500	131,000	163,500	180,000
141～160	35,600	70,200	104,800	139,400	174,000	192,600
161～180	35,600	70,200	104,800	139,400	174,000	192,600
181～200	37,600	74,200	110,800	147,400	184,000	204,600
201～220	39,700	78,400	117,100	155,800	194,500	217,200
221～240	41,700	82,400	123,100	163,800	204,500	229,200
241～260	43,800	86,600	129,400	172,200	215,000	241,800
261～280	45,900	90,800	135,700	180,600	225,500	254,400
281～300	45,900	90,800	135,700	180,600	225,500	254,400

※仕上り巾は、レールサイズの約1.5倍でご注文ください。 ●タッセル込
※巾つぎ箇所がハトメと重なる場合があります。

プレーンシェード ドラム式・R-61PD

仕上り丈＼仕上り巾	30～50	51～90	91～142	143～190	191～240	241～290	291～340	341～400
60～100	25,300	28,100	33,800	46,300	52,000	57,600	70,200	76,400
101～120	27,100	29,900	36,000	50,600	56,600	62,600	77,300	83,800
121～140	29,900	32,700	39,300	55,600	62,100	68,600	84,900	92,000
141～160	31,700	34,500	41,500	59,800	66,700	73,500	91,400	98,900
161～180	34,500	37,300	44,800	64,800	72,200	79,600	99,700	107,600
181～200	34,500	37,300	44,800	64,800	72,200	79,600	99,700	107,600
201～220	36,400	39,200	47,000	68,500	76,200	83,900	106,200	114,500
221～240	38,200	41,000	49,200	72,800	80,900	88,900	112,600	121,300
241～260	41,000	43,800	52,500	77,800	86,300	94,900	120,900	130,100
261～280	42,800	45,600	54,700	82,000	91,000	99,900	127,400	136,900
281～300	42,800	45,600	54,700	82,000	91,000	99,900	127,400	136,900

※仕上り巾39cm以下の場合、仕上り丈は200cmまでになります。
※シェード本体価格に、梱包・輸送費として、別途3,000円かかります。

プレーンシェード コード式・R-61PC

仕上り丈＼仕上り巾	18～50	51～90	91～142	143～190	191～240
60～100	20,400	22,800	28,000	40,000	45,200
101～120	22,200	24,600	30,200	44,300	49,800
121～140	25,000	27,400	33,500	49,300	55,300
141～160	26,800	29,200	35,700	53,500	59,900
161～180	29,600	32,000	39,000	58,500	65,400
181～200	29,600	32,000	39,000	58,500	65,400
201～220	31,500	33,900	41,200	62,200	69,400
221～240	33,300	35,700	43,400	66,500	74,100
241～260	36,100	38,500	46,700	71,500	79,500
261～280	37,900	40,300	48,900	75,700	84,200
281～300	37,900	40,300	48,900	75,700	84,200

※シェード本体価格に、梱包・輸送費として、別途3,000円かかります。

シェイパーシェード ドラム式・R-65PD

仕上り丈＼仕上り巾	30～50	51～90	91～142	143～190	191～240	241～290	291～340	341～400
60～100	38,800	38,800	53,700	64,700	79,300	83,400	107,700	111,800
101～120	42,100	42,100	58,200	71,600	87,600	92,300	119,500	124,200
121～140	46,600	46,600	64,200	79,700	97,400	103,100	133,000	138,700
141～160	49,800	49,800	68,700	86,600	105,600	111,900	144,300	150,600
161～180	54,400	54,400	74,700	94,700	115,500	122,700	158,300	165,600
181～200	55,200	55,200	76,100	96,100	117,700	124,900	161,100	168,400
201～220	58,500	58,500	80,700	102,500	125,300	133,200	172,400	180,300
221～240	61,800	61,800	85,100	109,300	133,600	142,100	183,700	192,200
241～260	66,200	66,200	91,200	117,500	143,400	152,900	197,700	207,200
261～280	69,600	69,600	95,600	124,300	151,700	161,700	209,000	219,100
281～300	70,400	70,400	97,000	125,700	153,900	163,900	211,800	221,900

※仕上り巾39cm以下の場合、仕上り丈は200cmまでになります。
※シェード本体価格に、梱包・輸送費として、別途3,000円かかります。

シェイパーシェード コード式・R-65PC

仕上り丈＼仕上り巾	18～50	51～90	91～142	143～190	191～240
60～100	28,800	28,800	39,100	50,100	54,200
101～120	32,100	32,100	43,000	56,400	61,200
121～140	36,600	36,600	48,500	64,000	69,700
141～160	39,900	39,900	52,400	70,300	76,600
161～180	44,500	44,500	57,900	77,900	85,200
181～200	45,300	45,300	58,700	78,700	86,000
201～220	48,600	48,600	62,700	84,500	92,300
221～240	51,900	51,900	66,600	90,800	99,300
241～260	56,400	56,400	72,100	98,400	107,800
261～280	59,800	59,800	76,000	104,700	114,800
281～300	60,600	60,600	76,800	105,500	115,600

※シェード本体価格に、梱包・輸送費として、別途3,000円かかります。

プレーンシェード裏地付 ドラム式・R-63PD

仕上り丈＼仕上り巾	30～56	57～96	97～136	137～176	177～216	217～240	241～276	277～290
60～100	32,000	34,700	40,900	57,700	64,000	69,200	82,200	90,300
101～120	34,900	37,600	44,400	64,100	70,900	76,700	91,900	101,200
121～140	38,900	41,600	49,200	71,500	79,200	85,800	103,100	113,800
141～160	39,500	42,200	49,900	72,800	80,500	87,100	104,300	115,700
161～180	42,400	45,100	53,300	79,200	87,400	94,600	113,500	126,100
181～200	46,500	49,200	58,200	86,700	95,700	103,700	125,200	139,300
201～220	49,400	52,100	61,600	92,500	102,100	110,600	134,400	149,600
221～240	52,300	55,000	65,100	98,900	109,000	118,100	143,600	160,000
241～260	56,300	59,000	69,900	106,300	117,300	127,200	155,300	173,200
261～280	56,900	59,600	70,600	107,600	118,600	128,500	156,600	175,100
281～300	59,800	62,500	74,000	114,000	125,500	136,000	165,800	185,500

※仕上り巾39cm以下の場合、仕上り丈は200cmまでになります。
※シェード本体価格に、梱包・輸送費として、別途3,000円かかります。

プレーンシェード裏地付 コード式・R-63PC

仕上り丈＼仕上り巾	18～56	57～96	97～136	137～176	177～200
60～100	27,000	29,300	35,100	51,600	56,500
101～120	29,900	32,200	38,600	58,000	63,400
121～140	33,900	36,200	43,400	65,400	71,700
141～160	34,500	36,800	44,100	66,700	73,000
161～180	37,400	39,700	47,500	73,100	79,900
181～200	41,500	43,800	52,400	80,600	88,200
201～220	44,400	46,700	55,800	86,400	94,600

※シェード本体価格に、梱包・輸送費として、別途3,000円かかります。

ボックスバランス プレーンタイプ・U-1P

仕上り丈＼仕上り巾	～150	151～200	201～250	251～300	301～350	351～400
～ 40	20,300	26,600	33,000	39,900	46,300	52,700
41～ 60	20,300	26,600	33,000	39,900	46,300	52,700

ストレートバランス プレーンタイプ・U-9P

仕上り丈＼仕上り巾	～142	143～290	291～438
～ 60	22,000	44,400	66,900

アールバランス プレーンタイプ・U-10P

仕上り丈＼仕上り巾	～142	143～290	291～438
～ 60	19,400	39,200	59,000

クッション

サイズ	パイピング	ステッチ	フリル	ボルスター
33×33	4,200	4,200	6,000	–
45×45	4,500	4,500	6,000	–
60×60	7,300	7,300	9,000	–
18R×40	–	–	–	9,900

シートクッション

サイズ	座布団カバー
55×59	4,100

マルチカバー

サイズ	
200×190（一人掛）	20,400
200×290（三人掛）	20,800

ベッドスプレッド（プレーン） BS-2

サイズ	
S ～190×～310	22,300
SD ～220×～310	23,200
D ～240×～310	24,000

見本帳掲載 P.40

C2043・C2044
レグルイーズ

■生地巾 149cm ■価格 4,800/m 3,220/㎡
■組成 ポリエステル100% ■柄リピート タテ 26.4cm×ヨコ 12.4cm

■ハイグレード縫製・SH SE ■ニューシンプル縫製・SO ■フラット縫製・AP

SH 約2倍 仕上り巾 / 仕上り丈	～74 1巾	75～149 2巾	150～223 3巾	224～298 4巾	299～372 5巾	373～447 6巾	448～521 7巾	522～596 8巾
60～100	12,000	23,000	34,000	45,000	56,000	67,000	78,000	89,000
101～120	13,800	26,600	39,400	52,200	65,000	77,800	90,600	103,400
121～140	13,800	26,600	39,400	52,200	65,000	77,800	90,600	103,400
141～160	15,600	30,200	44,800	59,400	74,000	88,600	103,200	117,800
161～180	17,400	33,800	50,200	66,600	83,000	99,400	115,800	132,200
181～200	19,300	37,600	55,900	74,200	92,500	110,800	129,100	147,400
201～220	19,300	37,600	55,900	74,200	92,500	110,800	129,100	147,400
221～240	21,100	41,200	61,300	81,400	101,500	121,600	141,700	161,800
241～260	22,900	44,800	66,700	88,600	110,500	132,400	154,300	176,200
261～280	24,700	48,400	72,100	95,800	119,500	143,200	166,900	190,600
281～300	24,700	48,400	72,100	95,800	119,500	143,200	166,900	190,600
SE 約1.5倍仕上り巾	～98	99～196	197～298	299～396	397～496	497～596	597～694	695～794
SO 約1.5倍仕上り巾	～100	101～200	201～324	325～424	425～550	551～650	651～774	775～874
AP 約1倍仕上り巾	～133	134～266	267～411	412～560	561～705	706～854		

●タッセル込

※SH、SE、SOは1巾での両開きはできません。
※SHの1巾片開き・2巾両開き、3ッ山の場合、最大仕上り巾は上記と異なります。(P155参照)
※SEは2ッ山、SOは1ッ山、APはヒダなし。

■ハイグレード縫製・SH [裏地付]

約2倍

仕上り巾 / 仕上り丈	～74 1巾	75～149 2巾	150～223 3巾	224～298 4巾	299～372 5巾	373～447 6巾	448～521 7巾	522～596 8巾
60～100	18,600	36,200	53,800	71,400	89,000	106,600	124,200	141,800
101～120	21,300	41,600	61,900	82,200	102,500	122,800	143,100	163,400
121～140	22,300	43,600	64,900	86,200	107,500	128,800	150,100	171,400
141～160	25,100	49,200	73,300	97,400	121,500	145,600	169,700	193,800
161～180	27,900	54,800	81,700	108,600	135,500	162,400	189,300	216,200
181～200	30,800	60,600	90,400	120,200	150,000	179,800	209,600	239,400
201～220	31,700	62,400	93,100	123,800	154,500	185,200	215,900	246,600
221～240	34,500	68,000	101,500	135,000	168,500	202,000	235,500	269,000
241～260	37,300	73,600	109,900	146,200	182,500	218,800	255,100	291,400
261～280	40,100	79,200	118,300	157,400	196,500	235,600	274,700	313,800
281～300	41,100	81,200	121,300	161,400	201,500	241,600	281,700	321,800

●タッセル込

※裏地を合算した価格です。裏地はC2101～2103、C2176～2178からお選びください。
※1巾での両開きはできません。
※1巾片開き・2巾両開き、3ッ山の場合、最大仕上り巾は上記と異なります。(P155参照)

■ハイグレード縫製・SE [裏地付]

約1.5倍

仕上り巾 / 仕上り丈	～98 1巾	99～196 2巾	197～298 3巾	299～396 4巾	397～496 5巾	497～596 6巾	597～694 7巾	695～794 8巾
60～100	18,600	36,200	53,800	71,400	89,000	106,600	124,200	141,800
101～120	21,300	41,600	61,900	82,200	102,500	122,800	143,100	163,400
121～140	22,300	43,600	64,900	86,200	107,500	128,800	150,100	171,400
141～160	25,100	49,200	73,300	97,400	121,500	145,600	169,700	193,800
161～180	27,900	54,800	81,700	108,600	135,500	162,400	189,300	216,200
181～200	30,800	60,600	90,400	120,200	150,000	179,800	209,600	239,400
201～220	31,700	62,400	93,100	123,800	154,500	185,200	215,900	246,600
221～240	34,500	68,000	101,500	135,000	168,500	202,000	235,500	269,000
241～260	37,300	73,600	109,900	146,200	182,500	218,800	255,100	291,400
261～280	40,100	79,200	118,300	157,400	196,500	235,600	274,700	313,800
281～300	41,100	81,200	121,300	161,400	201,500	241,600	281,700	321,800

●タッセル込

※裏地を合算した価格です。裏地はC2101～2103、C2176～2178からお選びください。
※1巾での両開きはできません。
※2ッ山限定。

■新アイレット縫製・A2

約1倍

仕上り丈＼仕上り巾	～133 1巾	134～266 2巾	267～411 3巾	412～560 4巾	561～705 5巾	706～720 6巾
60～100	28,800	56,600	84,400	112,200	140,000	151,800
101～120	30,700	60,400	90,100	119,800	149,500	163,200
121～140	30,700	60,400	90,100	119,800	149,500	163,200
141～160	32,700	64,400	96,100	127,800	159,500	175,200
161～180	34,600	68,200	101,800	135,400	169,000	186,600
181～200	36,600	72,200	107,800	143,400	179,000	198,600
201～220	36,600	72,200	107,800	143,400	179,000	198,600
221～240	38,500	76,000	113,500	151,000	188,500	210,000
241～260	40,500	80,000	119,500	159,000	198,500	222,000
261～280	42,400	83,800	125,200	166,600	208,000	233,400
281～300	42,400	83,800	125,200	166,600	208,000	233,400

※仕上り巾は、レールサイズの約1.5倍でご注文ください。
※巾つぎ箇所がハトメと重なる場合があります。

●タッセル込

プレーンシェード ドラム式・R-61PD

仕上り丈＼仕上り巾	30～50	51～90	91～140	141～190	191～240	241～288	289～290	291～340	341～400
60～100	24,800	27,600	33,400	45,500	51,300	56,900	65,800	71,600	78,000
101～120	26,400	29,200	35,400	49,200	55,400	61,400	72,000	78,200	84,900
121～140	26,400	29,200	35,400	49,200	55,400	61,400	72,000	78,200	84,900
141～160	28,900	31,700	38,400	53,700	60,400	66,900	79,500	86,100	93,400
161～180	31,400	34,200	41,400	58,700	65,900	72,900	86,900	94,100	101,900
181～200	33,000	35,800	43,400	62,400	70,000	77,300	93,200	100,700	108,900
201～220	35,500	38,300	46,400	66,900	75,000	82,800	100,700	108,700	117,400
221～240	35,500	38,300	46,400	66,900	75,000	82,800	100,700	108,700	117,400
241～260	38,000	40,800	49,400	71,900	80,400	88,800	108,100	116,700	125,900
261～280	39,600	42,400	51,400	75,600	84,600	93,300	114,400	123,300	132,800
281～300	42,100	44,900	54,400	80,100	89,600	98,800	121,400	130,800	140,800

※仕上り巾39cm以下の場合、仕上り丈は200cmまでになります。
※シェード本体価格に、梱包・輸送費として、別途3,000円かかります。

プレーンシェード コード式・R-61PC

仕上り丈＼仕上り巾	18～50	51～90	91～140	141～190	191～240
60～100	19,900	22,300	27,600	39,200	44,500
101～120	21,500	23,900	29,600	42,900	48,600
121～140	21,500	23,900	29,600	42,900	48,600
141～160	24,000	26,400	32,600	47,400	53,600
161～180	26,500	28,900	35,600	52,400	59,100
181～200	28,100	30,500	37,600	56,100	63,200
201～220	30,600	33,000	40,600	60,600	68,200
221～240	30,600	33,000	40,600	60,600	68,200
241～260	33,100	35,500	43,600	65,600	73,600
261～280	34,700	37,100	45,600	69,300	77,800
281～300	37,200	39,600	48,600	73,800	82,800

※シェード本体価格に、梱包・輸送費として、別途3,000円かかります。

シェイパーシェード ドラム式・R-65PD

仕上り丈＼仕上り巾	30～50	51～90	91～140	141～190	191～240	241～288	289～290	291～340	341～400
60～100	38,600	38,600	53,800	64,400	79,400	83,800	94,400	112,000	116,400
101～120	41,700	41,700	58,100	70,900	87,100	92,100	104,900	123,700	128,700
121～140	42,600	42,600	59,500	72,300	89,300	94,300	107,100	126,500	131,500
141～160	46,700	46,700	65,300	79,900	98,600	104,600	119,700	140,700	146,700
161～180	51,000	51,000	71,000	88,000	108,400	115,400	132,400	154,900	161,800
181～200	54,000	54,000	75,200	94,300	116,200	123,700	142,800	166,600	174,100
201～220	58,200	58,200	81,000	102,000	125,500	134,000	155,500	180,800	189,300
221～240	59,100	59,100	82,400	103,400	127,700	136,200	157,700	183,600	192,100
241～260	63,200	63,200	88,200	111,600	137,500	147,000	170,300	197,800	207,200
261～280	66,400	66,400	92,400	117,900	145,300	155,300	180,800	209,500	219,500
281～300	70,500	70,500	98,100	125,500	154,600	165,600	193,000	223,200	234,200

※仕上り巾39cm以下の場合、仕上り丈は200cmまでになります。
※シェード本体価格に、梱包・輸送費として、別途3,000円かかります。

シェイパーシェード コード式・R-65PC

仕上り丈＼仕上り巾	18～50	51～90	91～140	141～190	191～240
60～100	28,600	28,600	39,200	49,800	54,300
101～120	31,700	31,700	42,900	55,700	60,700
121～140	32,600	32,600	43,800	56,600	61,600
141～160	36,800	36,800	49,000	63,600	69,600
161～180	41,100	41,100	54,200	71,200	78,100
181～200	44,100	44,100	57,800	76,900	84,500
201～220	48,300	48,300	63,000	84,000	92,500
221～240	49,200	49,200	63,900	84,900	93,400
241～260	53,400	53,400	69,100	92,500	101,900
261～280	56,600	56,600	72,800	98,300	108,400
281～300	60,700	60,700	77,900	105,300	116,300

※シェード本体価格に、梱包・輸送費として、別途3,000円かかります。

プレーンシェード裏地付 ドラム式・R-63PD

仕上り丈＼仕上り巾	30～56	57～96	97～136	137～176	177～216	217～240	241～276	277～290
60～100	31,700	34,400	40,900	57,200	63,800	69,300	81,800	90,200
101～120	32,300	35,000	41,600	58,500	65,100	70,600	83,100	92,100
121～140	35,000	37,700	44,800	64,400	71,500	77,600	92,100	102,300
141～160	38,800	41,500	49,400	71,400	79,300	86,200	103,000	114,600
161～180	42,500	45,200	53,900	78,800	87,600	95,300	113,900	127,000
181～200	43,100	45,800	54,600	80,100	88,900	96,600	115,200	128,900
201～220	45,800	48,500	57,800	86,000	95,300	103,600	124,100	139,100
221～240	49,600	52,300	62,400	93,000	103,100	112,200	135,000	151,400
241～260	53,300	56,000	66,900	100,400	111,400	121,300	145,900	163,800
261～280	53,900	56,600	67,600	101,700	112,700	122,600	147,200	165,700
281～300	56,600	59,300	70,800	107,600	119,100	129,600	156,200	175,900

※仕上り巾39cm以下の場合、仕上り丈は200cmまでになります。
※シェード本体価格に、梱包・輸送費として、別途3,000円かかります。

プレーンシェード裏地付 コード式・R-63PC

仕上り丈＼仕上り巾	18～56	57～96	97～136	137～176	177～200
60～100	26,700	29,000	35,100	51,100	56,300
101～120	27,300	29,600	35,800	52,400	57,600
121～140	30,000	32,300	39,000	58,300	64,000
141～160	33,800	36,100	43,600	65,300	71,800
161～180	37,500	39,800	48,100	72,700	80,100
181～200	38,100	40,400	48,800	74,000	81,400
201～220	40,800	43,100	52,000	79,900	87,800

※シェード本体価格に、梱包・輸送費として、別途3,000円かかります。

ボックスバランス プレーンタイプ・U-1P

仕上り丈＼仕上り巾	～149	150～198	199～248	249～298	299～347	348～397	398～447
～ 40	18,400	24,500	30,700	36,800	42,900	49,000	55,200
41～ 60	18,400	24,500	30,700	36,800	42,900	49,000	55,200

ストレートバランス プレーンタイプ・U-9P

仕上り巾 / 仕上り丈	~141	142~288	289~435
～ 60	19,900	39,800	59,700

見本帳掲載 P.42

C2045・C2046
ビクトルコ

■生地巾 148cm ■価格 6,500/m 4,390/㎡
■組成 ポリエステル100% ■柄リピート タテ 35cm×ヨコ 29.6cm

■ 形態安定加工(スタイリッシュウェーブ縫製)・KH KE KO

KH 約2倍 仕上り巾 / 仕上り丈	～74 1巾	75～148 2巾	149～222 3巾	223～296 4巾	297～370 5巾	371～444 6巾	445～518 7巾	519～592 8巾
60～100	13,500	26,000	38,500	51,000	63,500	76,000	88,500	101,000
101～120	16,600	32,200	47,800	63,400	79,000	94,600	110,200	125,800
121～140	19,700	38,400	57,100	75,800	94,500	113,200	131,900	150,600
141～160	19,700	38,400	57,100	75,800	94,500	113,200	131,900	150,600
161～180	22,900	44,800	66,700	88,600	110,500	132,400	154,300	176,200
181～200	22,900	44,800	66,700	88,600	110,500	132,400	154,300	176,200
201～220	26,000	51,000	76,000	101,000	126,000	151,000	176,000	201,000
221～240	26,000	51,000	76,000	101,000	126,000	151,000	176,000	201,000
241～260	29,100	57,200	85,300	113,400	141,500	169,600	197,700	225,800
261～280	32,200	63,400	94,600	125,800	157,000	188,200	219,400	250,600
281～300	32,200	63,400	94,600	125,800	157,000	188,200	219,400	250,600
KE 約1.5倍仕上り巾	～97	98～194	195～296	297～394	395～492	493～592	593～690	691～788
KO 約1.5倍仕上り巾	～100	101～200	201～300	301～424	425～524	525～600		

●タッセル込

※1巾での両開きはできません。
※KHの1巾片開き・2巾両開き、3ッ山の場合、最大仕上り巾は上記と異なります。(P155参照)
※KEは2ッ山限定、KOは1ッ山限定。KH・KOは300cm、KEは400cmを超える仕上り巾は両開きのみになります。
※形態安定加工により風合いに変化が生じる場合があります。

■ 形態安定加工(スタイリッシュウェーブ縫製)・KH [裏地付] 約2倍

仕上り巾 / 仕上り丈	～74 1巾	75～148 2巾	149～222 3巾	223～296 4巾	297～370 5巾	371～444 6巾	445～518 7巾	519～592 8巾
60～100	20,100	39,200	58,300	77,400	96,500	115,600	134,700	153,800
101～120	24,100	47,200	70,300	93,400	116,500	139,600	162,700	185,800
121～140	28,200	55,400	82,600	109,800	137,000	164,200	191,400	218,600
141～160	29,200	57,400	85,600	113,800	142,000	170,200	198,400	226,600
161～180	33,400	65,800	98,200	130,600	163,000	195,400	227,800	260,200
181～200	34,400	67,800	101,200	134,600	168,000	201,400	234,800	268,200
201～220	38,400	75,800	113,200	150,600	188,000	225,400	262,800	300,200
221～240	39,400	77,800	116,200	154,600	193,000	231,400	269,800	308,200
241～260	43,500	86,000	128,500	171,000	213,500	256,000	298,500	341,000
261～280	47,600	94,200	140,800	187,400	234,000	280,600	327,200	373,800
281～300	48,600	96,200	143,800	191,400	239,000	286,600	334,200	381,800

●タッセル込

※裏地を合算した価格です。裏地はC2101～2103、C2176～2178からお選びください。
※1巾での両開きはできません。
※1巾片開き・2巾両開き、3ツ山の場合、最大仕上り巾は上記と異なります。(P155参照)
※300cmを超える仕上り巾は両開きのみになります。
※形態安定加工により風合いに変化が生じる場合があります。

■ 形態安定加工(スタイリッシュウェーブ縫製)・KE [裏地付] 約1.5倍

仕上り巾 / 仕上り丈	～97 1巾	98～194 2巾	195～296 3巾	297～394 4巾	395～492 5巾	493～592 6巾	593～690 7巾	691～788 8巾
60～100	20,100	39,200	58,300	77,400	96,500	115,600	134,700	153,800
101～120	24,100	47,200	70,300	93,400	116,500	139,600	162,700	185,800
121～140	28,200	55,400	82,600	109,800	137,000	164,200	191,400	218,600
141～160	29,200	57,400	85,600	113,800	142,000	170,200	198,400	226,600
161～180	33,400	65,800	98,200	130,600	163,000	195,400	227,800	260,200
181～200	34,400	67,800	101,200	134,600	168,000	201,400	234,800	268,200
201～220	38,400	75,800	113,200	150,600	188,000	225,400	262,800	300,200
221～240	39,400	77,800	116,200	154,600	193,000	231,400	269,800	308,200
241～260	43,500	86,000	128,500	171,000	213,500	256,000	298,500	341,000
261～280	47,600	94,200	140,800	187,400	234,000	280,600	327,200	373,800
281～300	48,600	96,200	143,800	191,400	239,000	286,600	334,200	381,800

●タッセル込

※裏地を合算した価格です。裏地はC2101～2103、C2176～2178からお選びください。
※1巾での両開きはできません。
※2ッ山限定。400cmを超える仕上り巾は両開きのみになります。
※形態安定加工により風合いに変化が生じる場合があります。

■ハイグレード縫製・SH SE ■ニューシンプル縫製・SO ■フラット縫製・AP

SH 約2倍 仕上り巾 / 仕上り丈	~74 1巾	75~148 2巾	149~222 3巾	223~296 4巾	297~370 5巾	371~444 6巾	445~518 7巾	519~592 8巾
60~100	13,100	25,200	37,300	49,400	61,500	73,600	85,700	97,800
101~120	16,100	31,200	46,300	61,400	76,500	91,600	106,700	121,800
121~140	19,100	37,200	55,300	73,400	91,500	109,600	127,700	145,800
141~160	19,100	37,200	55,300	73,400	91,500	109,600	127,700	145,800
161~180	22,100	43,200	64,300	85,400	106,500	127,600	148,700	169,800
181~200	22,100	43,200	64,300	85,400	106,500	127,600	148,700	169,800
201~220	25,100	49,200	73,300	97,400	121,500	145,600	169,700	193,800
221~240	25,100	49,200	73,300	97,400	121,500	145,600	169,700	193,800
241~260	28,100	55,200	82,300	109,400	136,500	163,600	190,700	217,800
261~280	31,100	61,200	91,300	121,400	151,500	181,600	211,700	241,800
281~300	31,100	61,200	91,300	121,400	151,500	181,600	211,700	241,800
SE 約1.5倍仕上り巾	~97	98~194	195~296	297~394	395~492	493~592	593~690	691~788
SO 約1.5倍仕上り巾	~100	101~200	201~300	301~424	425~524	525~650	651~750	751~874
AP 約1倍仕上り巾	~132	133~264	265~408	409~556	557~700	701~848		

※SH、SE、SOは1巾での両開きはできません。 ●タッセル込
※SHの1巾片開き・2巾両開き、3ッ山の場合、最大仕上り巾は上記と異なります。(P155参照)
※SEは2ッ山、SOは1ッ山、APはヒダなし。

■ハイグレード縫製・SH [裏地付]

約2倍

仕上り巾 / 仕上り丈	~74 1巾	75~148 2巾	149~222 3巾	223~296 4巾	297~370 5巾	371~444 6巾	445~518 7巾	519~592 8巾
60~100	19,700	38,400	57,100	75,800	94,500	113,200	131,900	150,600
101~120	23,600	46,200	68,800	91,400	114,000	136,600	159,200	181,800
121~140	27,600	54,200	80,800	107,400	134,000	160,600	187,200	213,800
141~160	28,600	56,200	83,800	111,400	139,000	166,600	194,200	221,800
161~180	32,600	64,200	95,800	127,400	159,000	190,600	222,200	253,800
181~200	33,600	66,200	98,800	131,400	164,000	196,600	229,200	261,800
201~220	37,500	74,000	110,500	147,000	183,500	220,000	256,500	293,000
221~240	38,500	76,000	113,500	151,000	188,500	226,000	263,500	301,000
241~260	42,500	84,000	125,500	167,000	208,500	250,000	291,500	333,000
261~280	46,500	92,000	137,500	183,000	228,500	274,000	319,500	365,000
281~300	47,500	94,000	140,500	187,000	233,500	280,000	326,500	373,000

※裏地を合算した価格です。裏地はC2101~2103、C2176~2178からお選びください。 ●タッセル込
※1巾での両開きはできません。
※1巾片開き・2巾両開き、3ッ山の場合、最大仕上り巾は上記と異なります。(P155参照)

■ハイグレード縫製・SE [裏地付]

約1.5倍

仕上り巾 / 仕上り丈	~97 1巾	98~194 2巾	195~296 3巾	297~394 4巾	395~492 5巾	493~592 6巾	593~690 7巾	691~788 8巾
60~100	19,700	38,400	57,100	75,800	94,500	113,200	131,900	150,600
101~120	23,600	46,200	68,800	91,400	114,000	136,600	159,200	181,800
121~140	27,600	54,200	80,800	107,400	134,000	160,600	187,200	213,800
141~160	28,600	56,200	83,800	111,400	139,000	166,600	194,200	221,800
161~180	32,600	64,200	95,800	127,400	159,000	190,600	222,200	253,800
181~200	33,600	66,200	98,800	131,400	164,000	196,600	229,200	261,800
201~220	37,500	74,000	110,500	147,000	183,500	220,000	256,500	293,000
221~240	38,500	76,000	113,500	151,000	188,500	226,000	263,500	301,000
241~260	42,500	84,000	125,500	167,000	208,500	250,000	291,500	333,000
261~280	46,500	92,000	137,500	183,000	228,500	274,000	319,500	365,000
281~300	47,500	94,000	140,500	187,000	233,500	280,000	326,500	373,000

※裏地を合算した価格です。裏地はC2101~2103、C2176~2178からお選びください。 ●タッセル込
※1巾での両開きはできません。
※2ッ山限定。

■新アイレット縫製・A2

約1倍

仕上り巾 / 仕上り丈	~132 1巾	133~264 2巾	265~408 3巾	409~556 4巾	557~700 5巾	701~720 6巾
60~100	29,800	58,600	87,400	116,200	145,000	157,800
101~120	33,000	65,000	97,000	129,000	161,000	177,000
121~140	36,200	71,400	106,600	141,800	177,000	196,200
141~160	36,200	71,400	106,600	141,800	177,000	196,200
161~180	39,300	77,600	115,900	154,200	192,500	214,800
181~200	39,300	77,600	115,900	154,200	192,500	214,800
201~220	42,500	84,000	125,500	167,000	208,500	234,000
221~240	42,500	84,000	125,500	167,000	208,500	234,000
241~260	45,700	90,400	135,100	179,800	224,500	253,200
261~280	48,900	96,800	144,700	192,600	240,500	272,400
281~300	48,900	96,800	144,700	192,600	240,500	272,400

※仕上り巾は、レールサイズの約1.5倍でご注文ください。 ●タッセル込
※巾つぎ箇所がハトメと重なる場合があります。

プレーンシェード ドラム式・R-61PD

仕上り寸＼仕上り巾	30~50	51~90	91~140	141~190	191~240	241~286	287~290	291~340	341~400
60~100	27,200	30,000	35,800	50,700	56,500	62,000	73,900	79,700	86,100
101~120	27,200	30,000	35,800	50,700	56,500	62,000	73,900	79,700	86,100
121~140	31,200	34,000	40,500	58,000	64,500	70,700	85,800	92,300	99,400
141~160	34,100	36,900	44,000	64,600	71,700	78,400	96,000	103,000	110,600
161~180	34,100	36,900	44,000	64,600	71,700	78,400	96,000	103,000	110,600
181~200	38,100	40,900	48,600	71,900	79,700	87,100	107,900	115,600	124,000
201~220	38,100	40,900	48,600	71,900	79,700	87,100	107,900	115,600	124,000
221~240	41,100	43,900	52,100	78,600	86,800	94,700	118,100	126,300	135,100
241~260	41,100	43,900	52,100	78,600	86,800	94,700	118,100	126,300	135,100
261~280	45,100	47,900	56,800	85,900	94,800	103,400	130,000	139,000	148,500
281~300	48,100	50,900	60,300	92,500	101,900	111,100	140,200	149,600	159,600

※仕上り巾39cm以下の場合、仕上り寸は200cmまでになります。
※シェード本体価格に、梱包・輸送費として、別途3,000円かかります。

プレーンシェード コード式・R-61PC

仕上り寸＼仕上り巾	18~50	51~90	91~140	141~190	191~240
60~100	22,300	24,700	30,000	44,400	49,700
101~120	22,300	24,700	30,000	44,400	49,700
121~140	26,300	28,700	34,700	51,700	57,700
141~160	29,200	31,600	38,200	58,300	64,900
161~180	29,200	31,600	38,200	58,300	64,900
181~200	33,200	35,600	42,800	65,600	72,900
201~220	33,200	35,600	42,800	65,600	72,900
221~240	36,200	38,600	46,300	72,300	80,000
241~260	36,200	38,600	46,300	72,300	80,000
261~280	40,200	42,600	51,000	79,600	88,000
281~300	43,200	45,600	54,500	86,200	95,100

※シェード本体価格に、梱包・輸送費として、別途3,000円かかります。

シェイパーシェード ドラム式・R-65PD

仕上り寸＼仕上り巾	30~50	51~90	91~140	141~190	191~240	241~286	287~290	291~340	341~400
60~100	41,000	41,000	56,200	69,700	84,600	89,000	102,500	120,100	124,500
101~120	41,900	41,900	57,700	71,200	86,800	91,200	104,700	122,900	127,300
121~140	47,900	47,900	65,500	82,200	99,800	105,500	122,900	143,000	148,600
141~160	52,500	52,500	71,700	92,000	111,300	117,900	138,200	159,800	166,400
161~180	53,400	53,400	73,100	93,400	113,500	120,100	140,400	162,600	169,200
181~200	59,300	59,300	80,900	104,400	126,600	134,400	158,600	182,600	190,500
201~220	60,200	60,200	82,400	105,900	128,800	136,600	160,800	185,400	193,300
221~240	65,000	65,000	88,600	115,600	140,200	149,100	176,100	202,300	211,100
241~260	65,800	65,800	90,100	117,100	142,400	151,300	178,300	205,100	213,900
261~280	71,800	71,800	97,900	128,100	155,500	165,600	196,500	225,100	235,200
281~300	76,400	76,400	104,100	137,800	167,000	178,000	211,800	242,000	253,000

※仕上り巾39cm以下の場合、仕上り寸は200cmまでになります。
※シェード本体価格に、梱包・輸送費として、別途3,000円かかります。

シェイパーシェード コード式・R-65PC

仕上り寸＼仕上り巾	18~50	51~90	91~140	141~190	191~240
60~100	31,000	31,000	41,600	55,100	59,500
101~120	31,900	31,900	42,500	56,000	60,400
121~140	37,900	37,900	49,800	66,500	72,100
141~160	42,600	42,600	55,400	75,700	82,300
161~180	43,500	43,500	56,300	76,600	83,200
181~200	49,400	49,400	63,500	87,000	94,900
201~220	50,300	50,300	64,400	87,900	95,800
221~240	55,100	55,100	70,100	97,100	105,900
241~260	56,000	56,000	71,000	98,000	106,800
261~280	62,000	62,000	78,300	108,500	118,600
281~300	66,600	66,600	83,900	117,600	128,700

※シェード本体価格に、梱包・輸送費として、別途3,000円かかります。

プレーンシェード裏地付 ドラム式・R-63PD

仕上り寸＼仕上り巾	30~56	57~96	97~136	137~176	177~216	217~240	241~276	277~290
60~100	34,100	36,800	43,300	62,500	69,000	74,600	89,900	98,300
101~120	34,700	37,400	44,000	63,800	70,300	75,900	91,200	100,200
121~140	40,100	42,800	50,500	74,000	81,600	88,300	107,300	118,100
141~160	40,800	43,500	51,100	75,300	82,900	89,600	108,600	120,000
161~180	45,000	47,700	56,200	84,400	92,900	100,400	122,200	135,000
181~200	45,700	48,400	56,800	85,700	94,200	101,600	123,500	137,000
201~220	51,100	53,800	63,400	95,900	105,500	114,100	139,600	154,800
221~240	55,300	58,000	68,400	105,000	115,400	124,800	153,100	169,800
241~260	56,000	58,700	69,100	106,300	116,700	126,100	154,400	171,800
261~280	61,400	64,100	75,600	116,600	128,100	138,600	170,600	189,600
281~300	62,100	64,800	76,300	117,800	129,300	139,800	171,800	191,600

※仕上り巾39cm以下の場合、仕上り寸は200cmまでになります。
※シェード本体価格に、梱包・輸送費として、別途3,000円かかります。

プレーンシェード裏地付 コード式・R-63PC

仕上り寸＼仕上り巾	18~56	57~96	97~136	137~176	177~200
60~100	29,100	31,400	37,500	56,400	61,500
101~120	29,700	32,000	38,200	57,700	62,800
121~140	35,100	37,400	44,700	67,900	74,100
141~160	35,800	38,100	45,300	69,200	75,400
161~180	40,000	42,300	50,400	78,300	85,400
181~200	40,700	43,000	51,000	79,600	86,700
201~220	46,100	48,400	57,600	89,800	98,000

※シェード本体価格に、梱包・輸送費として、別途3,000円かかります。

ボックスバランス プレーンタイプ・U-1P

仕上り寸＼仕上り巾	~148	149~197	198~246	247~296	297~345	346~394	395~444
~ 40	20,500	27,300	34,100	41,000	47,800	54,600	61,400
41~ 60	27,700	36,400	45,800	54,600	64,000	72,800	82,200

ストレートバランス プレーンタイプ・U-9P

仕上り寸＼仕上り巾	~140	141~286	287~432
~ 60	22,200	44,800	67,500

アールバランス プレーンタイプ・U-10P

仕上り寸＼仕上り巾	~140	141~286	287~432
~ 60	19,600	39,700	59,700

見本帳掲載 P.44

C2047・C2048
フレシネ

■生地巾 147cm ■価格 6,300/m 4,280/㎡
■組成 ポリエステル100% ■柄リピート タテ 40cm×ヨコ 29.4cm

■ 形態安定加工(スタイリッシュウェーブ縫製)・KH KE KO

KH 約2倍 仕上り巾 / 仕上り丈	～73 1巾	74～147 2巾	148～220 3巾	221～294 4巾	295～367 5巾	368～441 6巾	442～514 7巾	515～588 8巾
60～100	15,000	29,000	43,000	57,000	71,000	85,000	99,000	113,000
101～120	15,000	29,000	43,000	57,000	71,000	85,000	99,000	113,000
121～140	18,400	35,800	53,200	70,600	88,000	105,400	122,800	140,200
141～160	18,400	35,800	53,200	70,600	88,000	105,400	122,800	140,200
161～180	21,900	42,800	63,700	84,600	105,500	126,400	147,300	168,200
181～200	21,900	42,800	63,700	84,600	105,500	126,400	147,300	168,200
201～220	25,400	49,800	74,200	98,600	123,000	147,400	171,800	196,200
221～240	25,400	49,800	74,200	98,600	123,000	147,400	171,800	196,200
241～260	28,900	56,800	84,700	112,600	140,500	168,400	196,300	224,200
261～280	28,900	56,800	84,700	112,600	140,500	168,400	196,300	224,200
281～300	32,400	63,800	95,200	126,600	158,000	189,400	220,800	252,200
KE 約1.5倍仕上り巾	～96	97～192	193～294	295～392	393～490	491～588	589～686	687～784
KO 約1.5倍仕上り巾	～100	101～200	201～300	301～424	425～524	525～600		

●タッセル込

※1巾での両開きはできません。
※KHの1巾片開き・2巾両開き、3ッ山の場合、最大仕上り巾は上記と異なります。(P155参照)
※KEは2ッ山限定、KOは1ッ山限定。KH・KOは300cm、KEは400cmを超える仕上り巾は両開きのみになります。
※形態安定加工により風合いに変化が生じる場合があります。

■ 形態安定加工(スタイリッシュウェーブ縫製)・KH [裏地付] 約2倍

仕上り巾 / 仕上り丈	～73 1巾	74～147 2巾	148～220 3巾	221～294 4巾	295～367 5巾	368～441 6巾	442～514 7巾	515～588 8巾
60～100	21,600	42,200	62,800	83,400	104,000	124,600	145,200	165,800
101～120	22,500	44,000	65,500	87,000	108,500	130,000	151,500	173,000
121～140	26,900	52,800	78,700	104,600	130,500	156,400	182,300	208,200
141～160	27,900	54,800	81,700	108,600	135,500	162,400	189,300	216,200
161～180	32,400	63,800	95,200	126,600	158,000	189,400	220,800	252,200
181～200	33,400	65,800	98,200	130,600	163,000	195,400	227,800	260,200
201～220	37,800	74,600	111,400	148,200	185,000	221,800	258,600	295,400
221～240	38,800	76,600	114,400	152,200	190,000	227,800	265,600	303,400
241～260	43,300	85,600	127,900	170,200	212,500	254,800	297,100	339,400
261～280	44,300	87,600	130,900	174,200	217,500	260,800	304,100	347,400
281～300	48,800	96,600	144,400	192,200	240,000	287,800	335,600	383,400

●タッセル込

※裏地を合算した価格です。裏地はC2101～2103、C2176～2178からお選びください。
※1巾での両開きはできません。
※1巾片開き・2巾両開き、3ツ山の場合、最大仕上り巾は上記と異なります。(P155参照)
※300cmを超える仕上り巾は両開きのみになります。
※形態安定加工により風合いに変化が生じる場合があります。

■ 形態安定加工(スタイリッシュウェーブ縫製)・KE [裏地付] 約1.5倍

仕上り巾 / 仕上り丈	～96 1巾	97～192 2巾	193～294 3巾	295～392 4巾	393～490 5巾	491～588 6巾	589～686 7巾	687～784 8巾
60～100	21,600	42,200	62,800	83,400	104,000	124,600	145,200	165,800
101～120	22,500	44,000	65,500	87,000	108,500	130,000	151,500	173,000
121～140	26,900	52,800	78,700	104,600	130,500	156,400	182,300	208,200
141～160	27,900	54,800	81,700	108,600	135,500	162,400	189,300	216,200
161～180	32,400	63,800	95,200	126,600	158,000	189,400	220,800	252,200
181～200	33,400	65,800	98,200	130,600	163,000	195,400	227,800	260,200
201～220	37,800	74,600	111,400	148,200	185,000	221,800	258,600	295,400
221～240	38,800	76,600	114,400	152,200	190,000	227,800	265,600	303,400
241～260	43,300	85,600	127,900	170,200	212,500	254,800	297,100	339,400
261～280	44,300	87,600	130,900	174,200	217,500	260,800	304,100	347,400
281～300	48,800	96,600	144,400	192,200	240,000	287,800	335,600	383,400

●タッセル込

※裏地を合算した価格です。裏地はC2101～2103、C2176～2178からお選びください。
※1巾での両開きはできません。
※2ッ山限定。400cmを超える仕上り巾は両開きのみになります。
※形態安定加工により風合いに変化が生じる場合があります。

■ハイグレード縫製・SH SE ■ニューシンプル縫製・SO ■フラット縫製・AP

SH 約2倍 仕上り巾 / 仕上り丈	~73 1巾	74~147 2巾	148~220 3巾	221~294 4巾	295~367 5巾	368~441 6巾	442~514 7巾	515~588 8巾
60~100	14,500	28,000	41,500	55,000	68,500	82,000	95,500	109,000
101~120	14,500	28,000	41,500	55,000	68,500	82,000	95,500	109,000
121~140	17,800	34,600	51,400	68,200	85,000	101,800	118,600	135,400
141~160	17,800	34,600	51,400	68,200	85,000	101,800	118,600	135,400
161~180	21,200	41,400	61,600	81,800	102,000	122,200	142,400	162,600
181~200	21,200	41,400	61,600	81,800	102,000	122,200	142,400	162,600
201~220	24,600	48,200	71,800	95,400	119,000	142,600	166,200	189,800
221~240	24,600	48,200	71,800	95,400	119,000	142,600	166,200	189,800
241~260	27,900	54,800	81,700	108,600	135,500	162,400	189,300	216,200
261~280	27,900	54,800	81,700	108,600	135,500	162,400	189,300	216,200
281~300	31,300	61,600	91,900	122,200	152,500	182,800	213,100	243,400
SE 約1.5倍仕上り巾	~96	97~192	193~294	295~392	393~490	491~588	589~686	687~784
SO 約1.5倍仕上り巾	~100	101~200	201~300	301~424	425~524	525~650	651~750	751~874
AP 約1倍仕上り巾	~131	132~262	263~405	406~552	553~695	696~842		

※SH、SE、SOは1巾での両開きはできません。 ●タッセル込
※SHの1巾片開き・2巾両開き、3ッ山の場合、最大仕上り巾は上記と異なります。(P155参照)
※SEは2ッ山、SOは1ッ山、APはヒダなし。

■ハイグレード縫製・SH [裏地付]

約2倍

仕上り巾 / 仕上り丈	~73 1巾	74~147 2巾	148~220 3巾	221~294 4巾	295~367 5巾	368~441 6巾	442~514 7巾	515~588 8巾
60~100	21,100	41,200	61,300	81,400	101,500	121,600	141,700	161,800
101~120	22,000	43,000	64,000	85,000	106,000	127,000	148,000	169,000
121~140	26,300	51,600	76,900	102,200	127,500	152,800	178,100	203,400
141~160	27,300	53,600	79,900	106,200	132,500	158,800	185,100	211,400
161~180	31,700	62,400	93,100	123,800	154,500	185,200	215,900	246,600
181~200	32,700	64,400	96,100	127,800	159,500	191,200	222,900	254,600
201~220	37,000	73,000	109,000	145,000	181,000	217,000	253,000	289,000
221~240	38,000	75,000	112,000	149,000	186,000	223,000	260,000	297,000
241~260	42,300	83,600	124,900	166,200	207,500	248,800	290,100	331,400
261~280	43,300	85,600	127,900	170,200	212,500	254,800	297,100	339,400
281~300	47,700	94,400	141,100	187,800	234,500	281,200	327,900	374,600

※裏地を合算した価格です。裏地はC2101~2103、C2176~2178からお選びください。 ●タッセル込
※1巾での両開きはできません。
※1巾片開き・2巾両開き、3ッ山の場合、最大仕上り巾は上記と異なります。(P155参照)

■ハイグレード縫製・SE [裏地付]

約1.5倍

仕上り巾 / 仕上り丈	~96 1巾	97~192 2巾	193~294 3巾	295~392 4巾	393~490 5巾	491~588 6巾	589~686 7巾	687~784 8巾
60~100	21,100	41,200	61,300	81,400	101,500	121,600	141,700	161,800
101~120	22,000	43,000	64,000	85,000	106,000	127,000	148,000	169,000
121~140	26,300	51,600	76,900	102,200	127,500	152,800	178,100	203,400
141~160	27,300	53,600	79,900	106,200	132,500	158,800	185,100	211,400
161~180	31,700	62,400	93,100	123,800	154,500	185,200	215,900	246,600
181~200	32,700	64,400	96,100	127,800	159,500	191,200	222,900	254,600
201~220	37,000	73,000	109,000	145,000	181,000	217,000	253,000	289,000
221~240	38,000	75,000	112,000	149,000	186,000	223,000	260,000	297,000
241~260	42,300	83,600	124,900	166,200	207,500	248,800	290,100	331,400
261~280	43,300	85,600	127,900	170,200	212,500	254,800	297,100	339,400
281~300	47,700	94,400	141,100	187,800	234,500	281,200	327,900	374,600

※裏地を合算した価格です。裏地はC2101~2103、C2176~2178からお選びください。 ●タッセル込
※1巾での両開きはできません。
※2ッ山限定。

■新アイレット縫製・A2

約1倍

仕上り巾 / 仕上り丈	~131 1巾	132~262 2巾	263~405 3巾	406~552 4巾	553~695 5巾	696~720 6巾
60~100	31,100	61,200	91,300	121,400	151,500	165,600
101~120	31,100	61,200	91,300	121,400	151,500	165,600
121~140	34,600	68,200	101,800	135,400	169,000	186,600
141~160	34,600	68,200	101,800	135,400	169,000	186,600
161~180	38,200	75,400	112,600	149,800	187,000	208,200
181~200	38,200	75,400	112,600	149,800	187,000	208,200
201~220	41,700	82,400	123,100	163,800	204,500	229,200
221~240	41,700	82,400	123,100	163,800	204,500	229,200
241~260	45,200	89,400	133,600	177,800	222,000	250,200
261~280	45,200	89,400	133,600	177,800	222,000	250,200
281~300	48,700	96,400	144,100	191,800	239,500	271,200

※仕上り巾は、レールサイズの約1.5倍でご注文ください。 ●タッセル込
※巾つぎ箇所がハトメと重なる場合があります。

プレーンシェード ドラム式・R-61PD

仕上り丈＼仕上り巾	30～50	51～90	91～139	140～190	191～240	241～284	285～290	291～340	341～400
60～100	24,900	27,700	33,100	46,200	51,700	56,800	66,800	72,300	78,400
101～120	28,800	31,600	37,700	54,000	60,200	66,000	79,200	85,400	92,100
121～140	28,800	31,600	37,700	54,000	60,200	66,000	79,200	85,400	92,100
141～160	32,700	35,500	42,300	61,800	68,700	75,100	91,600	98,400	105,900
161～180	32,700	35,500	42,300	61,800	68,700	75,100	91,600	98,400	105,900
181～200	36,600	39,400	46,900	69,600	77,200	84,300	104,000	111,500	119,700
201～220	36,600	39,400	46,900	69,600	77,200	84,300	104,000	111,500	119,700
221～240	40,500	43,300	51,500	77,400	85,700	93,500	116,400	124,600	133,400
241～260	40,500	43,300	51,500	77,400	85,700	93,500	116,400	124,600	133,400
261～280	44,400	47,200	56,100	85,200	94,200	102,700	128,800	137,700	147,200
281～300	44,400	47,200	56,100	85,200	94,200	102,700	128,800	137,700	147,200

※仕上り巾39cm以下の場合、仕上り丈は200cmまでになります。
※シェード本体価格に、梱包・輸送費として、別途3,000円かかります。

プレーンシェード コード式・R-61PC

仕上り丈＼仕上り巾	18～50	51～90	91～139	140～190	191～240
60～100	20,000	22,400	27,300	39,900	44,900
101～120	23,900	26,300	31,900	47,700	53,400
121～140	23,900	26,300	31,900	47,700	53,400
141～160	27,800	30,200	36,500	55,500	61,900
161～180	27,800	30,200	36,500	55,500	61,900
181～200	31,700	34,100	41,100	63,300	70,400
201～220	31,700	34,100	41,100	63,300	70,400
221～240	35,600	38,000	45,700	71,100	78,900
241～260	35,600	38,000	45,700	71,100	78,900
261～280	39,500	41,900	50,300	78,900	87,400
281～300	39,500	41,900	50,300	78,900	87,400

※シェード本体価格に、梱包・輸送費として、別途3,000円かかります。

シェイパーシェード ドラム式・R-65PD

仕上り丈＼仕上り巾	30～50	51～90	91～139	140～190	191～240	241～284	285～290	291～340	341～400
60～100	38,200	38,200	52,700	64,100	78,400	82,100	93,500	110,500	114,200
101～120	44,100	44,100	60,500	75,700	91,900	96,900	112,100	130,900	135,900
121～140	45,000	45,000	61,900	77,100	94,100	99,100	114,300	133,700	138,700
141～160	50,800	50,800	69,700	88,600	107,600	113,900	132,800	154,100	160,400
161～180	51,700	51,700	71,100	90,000	109,800	116,100	135,000	156,900	163,200
181～200	57,600	57,600	78,800	101,500	123,400	130,900	153,600	177,400	184,900
201～220	58,500	58,500	80,300	103,000	125,600	133,100	155,800	180,200	187,700
221～240	64,400	64,400	88,000	114,500	139,100	147,900	174,400	200,600	209,400
241～260	65,200	65,200	89,500	116,000	141,300	150,100	176,600	203,400	212,200
261～280	71,200	71,200	97,200	127,500	154,900	164,900	195,200	223,900	233,900
281～300	72,000	72,000	98,600	128,900	157,100	167,100	197,400	226,700	236,700

※仕上り巾39cm以下の場合、仕上り丈は200cmまでになります。
※シェード本体価格に、梱包・輸送費として、別途3,000円かかります。

シェイパーシェード コード式・R-65PC

仕上り丈＼仕上り巾	18～50	51～90	91～139	140～190	191～240
60～100	28,200	28,200	38,100	49,500	53,300
101～120	34,100	34,100	45,300	60,500	65,500
121～140	35,000	35,000	46,200	61,400	66,400
141～160	40,900	40,900	53,400	72,300	78,600
161～180	41,800	41,800	54,300	73,200	79,500
181～200	47,700	47,700	61,400	84,100	91,700
201～220	48,600	48,600	62,300	85,000	92,600
221～240	54,500	54,500	69,500	96,000	104,800
241～260	55,400	55,400	70,400	96,900	105,700
261～280	61,400	61,400	77,600	107,900	118,000
281～300	62,200	62,200	78,400	108,700	118,800

※シェード本体価格に、梱包・輸送費として、別途3,000円かかります。

プレーンシェード裏地付 ドラム式・R-63PD

仕上り丈＼仕上り巾	30～56	57～96	97～136	137～176	177～216	217～240	241～276	277～290
60～100	31,400	34,100	40,100	57,200	63,200	68,200	81,500	89,300
101～120	36,800	39,500	46,600	67,900	75,000	81,100	98,000	107,600
121～140	37,400	40,100	47,200	69,200	76,300	82,400	99,300	109,500
141～160	42,800	45,500	53,700	79,900	88,100	95,300	115,800	127,800
161～180	43,400	46,100	54,300	81,200	89,400	96,600	117,100	129,700
181～200	48,800	51,500	60,800	91,900	101,200	109,500	133,600	148,000
201～220	49,400	52,100	61,400	93,200	102,500	110,800	134,900	149,900
221～240	54,800	57,500	67,900	103,900	114,300	123,700	151,500	168,200
241～260	55,400	58,100	68,500	105,200	115,600	125,000	152,700	170,100
261～280	60,800	63,500	75,000	115,900	127,400	137,900	169,300	188,400
281～300	61,400	64,100	75,600	117,200	128,700	139,200	170,600	190,300

※仕上り巾39cm以下の場合、仕上り丈は200cmまでになります。
※シェード本体価格に、梱包・輸送費として、別途3,000円かかります。

プレーンシェード裏地付 コード式・R-63PC

仕上り丈＼仕上り巾	18～56	57～96	97～136	137～176	177～200
60～100	26,400	28,700	34,300	51,100	55,700
101～120	31,800	34,100	40,800	61,800	67,500
121～140	32,400	34,700	41,400	63,100	68,800
141～160	37,800	40,100	47,900	73,800	80,600
161～180	38,400	40,700	48,500	75,100	81,900
181～200	43,800	46,100	55,000	85,800	93,700
201～220	44,400	46,700	55,600	87,100	95,000

※シェード本体価格に、梱包・輸送費として、別途3,000円かかります。

見本帳掲載 P.46

C2049・C2050
リキューイ

■生地巾 150cm ■価格 6,300/m 4,200/㎡
■組成 ポリエステル100% ■柄リピート タテ 20cm×ヨコ 15cm

■ 形態安定加工(スタイリッシュウェーブ縫製)・KH KE KO

KH 約2倍 仕上り巾 / 仕上り丈	～75 1巾	76～150 2巾	151～225 3巾	226～300 4巾	301～375 5巾	376～450 6巾	451～525 7巾	526～600 8巾
60～100	13,200	25,400	37,600	49,800	62,000	74,200	86,400	98,600
101～120	15,000	29,000	43,000	57,000	71,000	85,000	99,000	113,000
121～140	16,700	32,400	48,100	63,800	79,500	95,200	110,900	126,600
141～160	18,400	35,800	53,200	70,600	88,000	105,400	122,800	140,200
161～180	20,200	39,400	58,600	77,800	97,000	116,200	135,400	154,600
181～200	21,900	42,800	63,700	84,600	105,500	126,400	147,300	168,200
201～220	23,700	46,400	69,100	91,800	114,500	137,200	159,900	182,600
221～240	25,400	49,800	74,200	98,600	123,000	147,400	171,800	196,200
241～260	27,100	53,200	79,300	105,400	131,500	157,600	183,700	209,800
261～280	28,900	56,800	84,700	112,600	140,500	168,400	196,300	224,200
281～300	30,600	60,200	89,800	119,400	149,000	178,600	208,200	237,800
KE 約1.5倍仕上り巾	～100	101～200	201～300	301～400	401～500	501～600	601～700	701～800
KO 約1.5倍仕上り巾	～100	101～200	201～324	325～424	425～550	551～600		

●タッセル込

※1巾での両開きはできません。
※KHの1巾片開き・2巾両開き、3ッ山の場合、最大仕上り巾は上記と異なります。(P155参照)
※KEは2ッ山限定、KOは1ッ山限定。KH・KOは300cm、KEは400cmを超える仕上り巾は両開きのみになります。
※形態安定加工により風合いに変化が生じる場合があります。

■ 形態安定加工(スタイリッシュウェーブ縫製)・KH [裏地付] 約2倍

仕上り巾 / 仕上り丈	～75 1巾	76～150 2巾	151～225 3巾	226～300 4巾	301～375 5巾	376～450 6巾	451～525 7巾	526～600 8巾
60～100	19,800	38,600	57,400	76,200	95,000	113,800	132,600	151,400
101～120	22,500	44,000	65,500	87,000	108,500	130,000	151,500	173,000
121～140	25,200	49,400	73,600	97,800	122,000	146,200	170,400	194,600
141～160	27,900	54,800	81,700	108,600	135,500	162,400	189,300	216,200
161～180	30,700	60,400	90,100	119,800	149,500	179,200	208,900	238,600
181～200	33,400	65,800	98,200	130,600	163,000	195,400	227,800	260,200
201～220	36,100	71,200	106,300	141,400	176,500	211,600	246,700	281,800
221～240	38,800	76,600	114,400	152,200	190,000	227,800	265,600	303,400
241～260	41,500	82,000	122,500	163,000	203,500	244,000	284,500	325,000
261～280	44,300	87,600	130,900	174,200	217,500	260,800	304,100	347,400
281～300	47,000	93,000	139,000	185,000	231,000	277,000	323,000	369,000

●タッセル込

※裏地を合算した価格です。裏地はC2101～2103、C2176～2178からお選びください。
※1巾での両開きはできません。
※1巾片開き・2巾両開き、3ツ山の場合、最大仕上り巾は上記と異なります。(P155参照)
※300cmを超える仕上り巾は両開きのみになります。
※形態安定加工により風合いに変化が生じる場合があります。

■ 形態安定加工(スタイリッシュウェーブ縫製)・KE [裏地付] 約1.5倍

仕上り巾 / 仕上り丈	～100 1巾	101～200 2巾	201～300 3巾	301～400 4巾	401～500 5巾	501～600 6巾	601～700 7巾	701～800 8巾
60～100	19,800	38,600	57,400	76,200	95,000	113,800	132,600	151,400
101～120	22,500	44,000	65,500	87,000	108,500	130,000	151,500	173,000
121～140	25,200	49,400	73,600	97,800	122,000	146,200	170,400	194,600
141～160	27,900	54,800	81,700	108,600	135,500	162,400	189,300	216,200
161～180	30,700	60,400	90,100	119,800	149,500	179,200	208,900	238,600
181～200	33,400	65,800	98,200	130,600	163,000	195,400	227,800	260,200
201～220	36,100	71,200	106,300	141,400	176,500	211,600	246,700	281,800
221～240	38,800	76,600	114,400	152,200	190,000	227,800	265,600	303,400
241～260	41,500	82,000	122,500	163,000	203,500	244,000	284,500	325,000
261～280	44,300	87,600	130,900	174,200	217,500	260,800	304,100	347,400
281～300	47,000	93,000	139,000	185,000	231,000	277,000	323,000	369,000

●タッセル込

※裏地を合算した価格です。裏地はC2101～2103、C2176～2178からお選びください。
※1巾での両開きはできません。
※2ッ山限定。400cmを超える仕上り巾は両開きのみになります。
※形態安定加工により風合いに変化が生じる場合があります。

■ハイグレード縫製・SH SE ■ニューシンプル縫製・SO ■フラット縫製・AP

SH 約2倍 仕上り巾 / 仕上り丈	～75 1巾	76～150 2巾	151～225 3巾	226～300 4巾	301～375 5巾	376～450 6巾	451～525 7巾	526～600 8巾
60～100	12,800	24,600	36,400	48,200	60,000	71,800	83,600	95,400
101～120	14,500	28,000	41,500	55,000	68,500	82,000	95,500	109,000
121～140	16,200	31,400	46,600	61,800	77,000	92,200	107,400	122,600
141～160	17,800	34,600	51,400	68,200	85,000	101,800	118,600	135,400
161～180	19,500	38,000	56,500	75,000	93,500	112,000	130,500	149,000
181～200	21,200	41,400	61,600	81,800	102,000	122,200	142,400	162,600
201～220	22,900	44,800	66,700	88,600	110,500	132,400	154,300	176,200
221～240	24,600	48,200	71,800	95,400	119,000	142,600	166,200	189,800
241～260	26,200	51,400	76,600	101,800	127,000	152,200	177,400	202,600
261～280	27,900	54,800	81,700	108,600	135,500	162,400	189,300	216,200
281～300	29,600	58,200	86,800	115,400	144,000	172,600	201,200	229,800
SE 約1.5倍仕上り巾	～100	101～200	201～300	301～400	401～500	501～600	601～700	701～800
SO 約1.5倍仕上り巾	～100	101～200	201～324	325～424	425～550	551～650	651～774	775～874
AP 約1倍仕上り巾	～134	135～268	269～414	415～564	565～710	711～860		

※SH、SE、SOは1巾での両開きはできません。 ●タッセル込
※SHの1巾片開き・2巾両開き、3ッ山の場合、最大仕上り巾は上記と異なります。(P155参照)
※SEは2ッ山、SOは1ッ山、APはヒダなし。

■ハイグレード縫製・SH [裏地付]

約2倍

仕上り巾 / 仕上り丈	～75 1巾	76～150 2巾	151～225 3巾	226～300 4巾	301～375 5巾	376～450 6巾	451～525 7巾	526～600 8巾
60～100	19,400	37,800	56,200	74,600	93,000	111,400	129,800	148,200
101～120	22,000	43,000	64,000	85,000	106,000	127,000	148,000	169,000
121～140	24,700	48,400	72,100	95,800	119,500	143,200	166,900	190,600
141～160	27,300	53,600	79,900	106,200	132,500	158,800	185,100	211,400
161～180	30,000	59,000	88,000	117,000	146,000	175,000	204,000	233,000
181～200	32,700	64,400	96,100	127,800	159,500	191,200	222,900	254,600
201～220	35,300	69,600	103,900	138,200	172,500	206,800	241,100	275,400
221～240	38,000	75,000	112,000	149,000	186,000	223,000	260,000	297,000
241～260	40,600	80,200	119,800	159,400	199,000	238,600	278,200	317,800
261～280	43,300	85,600	127,900	170,200	212,500	254,800	297,100	339,400
281～300	46,000	91,000	136,000	181,000	226,000	271,000	316,000	361,000

※裏地を合算した価格です。裏地はC2101～2103、C2176～2178からお選びください。 ●タッセル込
※1巾での両開きはできません。
※1巾片開き・2巾両開き、3ッ山の場合、最大仕上り巾は上記と異なります。(P155参照)

■ハイグレード縫製・SE [裏地付]

約1.5倍

仕上り巾 / 仕上り丈	～100 1巾	101～200 2巾	201～300 3巾	301～400 4巾	401～500 5巾	501～600 6巾	601～700 7巾	701～800 8巾
60～100	19,400	37,800	56,200	74,600	93,000	111,400	129,800	148,200
101～120	22,000	43,000	64,000	85,000	106,000	127,000	148,000	169,000
121～140	24,700	48,400	72,100	95,800	119,500	143,200	166,900	190,600
141～160	27,300	53,600	79,900	106,200	132,500	158,800	185,100	211,400
161～180	30,000	59,000	88,000	117,000	146,000	175,000	204,000	233,000
181～200	32,700	64,400	96,100	127,800	159,500	191,200	222,900	254,600
201～220	35,300	69,600	103,900	138,200	172,500	206,800	241,100	275,400
221～240	38,000	75,000	112,000	149,000	186,000	223,000	260,000	297,000
241～260	40,600	80,200	119,800	159,400	199,000	238,600	278,200	317,800
261～280	43,300	85,600	127,900	170,200	212,500	254,800	297,100	339,400
281～300	46,000	91,000	136,000	181,000	226,000	271,000	316,000	361,000

※裏地を合算した価格です。裏地はC2101～2103、C2176～2178からお選びください。 ●タッセル込
※1巾での両開きはできません。
※2ッ山限定。

■新アイレット縫製・A2

約1倍

仕上り巾 / 仕上り丈	～134 1巾	135～268 2巾	269～414 3巾	415～564 4巾	565～710 5巾	711～720 6巾
60～100	29,500	58,000	86,500	115,000	143,500	156,000
101～120	31,300	61,600	91,900	122,200	152,500	166,800
121～140	33,100	65,200	97,300	129,400	161,500	177,600
141～160	34,800	68,600	102,400	136,200	170,000	187,800
161～180	36,600	72,200	107,800	143,400	179,000	198,600
181～200	38,400	75,800	113,200	150,600	188,000	209,400
201～220	40,200	79,400	118,600	157,800	197,000	220,200
221～240	42,000	83,000	124,000	165,000	206,000	231,000
241～260	43,700	86,400	129,100	171,800	214,500	241,200
261～280	45,500	90,000	134,500	179,000	223,500	252,000
281～300	47,300	93,600	139,900	186,200	232,500	262,800

※仕上り巾は、レールサイズの約1.5倍でご注文ください。 ●タッセル込
※巾つぎ箇所がハトメと重なる場合があります。

プレーンシェード ドラム式・R-61PD

仕上り丈＼仕上り巾	30~50	51~90	91~142	143~190	191~240	241~290	291~340	341~400
60~100	24,900	27,700	33,300	46,200	51,700	57,200	70,200	76,300
101~120	26,900	29,700	35,600	50,100	56,000	61,800	76,400	82,800
121~140	28,800	31,600	37,900	54,000	60,200	66,400	82,600	89,400
141~160	30,800	33,600	40,200	57,900	64,500	71,000	88,800	95,900
161~180	32,700	35,500	42,500	61,800	68,700	75,500	95,000	102,400
181~200	34,700	37,500	44,800	65,700	72,900	80,100	101,200	109,000
201~220	36,600	39,400	47,100	69,600	77,200	84,700	107,400	115,500
221~240	38,600	41,400	49,400	73,500	81,400	89,300	113,600	122,100
241~260	40,500	43,300	51,700	77,400	85,700	93,900	119,800	128,600
261~280	42,500	45,300	54,000	81,300	89,900	98,500	126,000	135,100
281~300	44,400	47,200	56,300	85,200	94,200	103,100	132,200	141,700

※仕上り巾39cm以下の場合、仕上り丈は200cmまでになります。
※シェード本体価格に、梱包・輸送費として、別途3,000円かかります。

プレーンシェード コード式・R-61PC

仕上り丈＼仕上り巾	18~50	51~90	91~142	143~190	191~240
60~100	20,000	22,400	27,500	39,900	44,900
101~120	22,000	24,400	29,800	43,800	49,200
121~140	23,900	26,300	32,100	47,700	53,400
141~160	25,900	28,300	34,400	51,600	57,700
161~180	27,800	30,200	36,700	55,500	61,900
181~200	29,800	32,200	39,000	59,400	66,100
201~220	31,700	34,100	41,300	63,300	70,400
221~240	33,700	36,100	43,600	67,200	74,600
241~260	35,600	38,000	45,900	71,100	78,900
261~280	37,600	40,000	48,200	75,000	83,100
281~300	39,500	41,900	50,500	78,900	87,400

※シェード本体価格に、梱包・輸送費として、別途3,000円かかります。

シェイパーシェード ドラム式・R-65PD

仕上り丈＼仕上り巾	30~50	51~90	91~142	143~190	191~240	241~290	291~340	341~400
60~100	38,200	38,200	52,700	64,100	78,400	82,100	106,700	110,500
101~120	41,600	41,600	57,400	70,600	86,200	90,600	117,700	122,100
121~140	45,000	45,000	61,900	77,100	94,100	99,100	128,700	133,700
141~160	48,300	48,300	66,600	83,600	102,000	107,600	139,700	145,300
161~180	51,700	51,700	71,100	90,000	109,800	116,100	150,600	156,900
181~200	55,100	55,100	75,700	96,500	117,700	124,600	161,600	168,600
201~220	58,500	58,500	80,300	103,000	125,600	133,100	172,600	180,200
221~240	61,900	61,900	84,900	109,500	133,500	141,600	183,600	191,800
241~260	65,200	65,200	89,500	116,000	141,300	150,100	194,600	203,400
261~280	68,600	68,600	94,100	122,400	149,200	158,600	205,600	215,000
281~300	72,000	72,000	98,600	128,900	157,100	167,100	216,600	226,700

※仕上り巾39cm以下の場合、仕上り丈は200cmまでになります。
※シェード本体価格に、梱包・輸送費として、別途3,000円かかります。

シェイパーシェード コード式・R-65PC

仕上り丈＼仕上り巾	18~50	51~90	91~142	143~190	191~240
60~100	28,200	28,200	38,100	49,500	53,300
101~120	31,600	31,600	42,200	55,400	59,800
121~140	35,000	35,000	46,200	61,400	66,400
141~160	38,400	38,400	50,300	67,300	73,000
161~180	41,800	41,800	54,300	73,200	79,500
181~200	45,200	45,200	58,300	79,100	86,000
201~220	48,600	48,600	62,300	85,000	92,600
221~240	52,000	52,000	66,400	91,000	99,200
241~260	55,400	55,400	70,400	96,900	105,700
261~280	58,800	58,800	74,500	102,800	112,300
281~300	62,200	62,200	78,400	108,700	118,800

※シェード本体価格に、梱包・輸送費として、別途3,000円かかります。

プレーンシェード裏地付 ドラム式・R-63PD

仕上り丈＼仕上り巾	30~56	57~96	97~136	137~176	177~216	217~240	241~276	277~290
60~100	31,400	34,100	40,100	57,200	63,200	68,200	81,500	89,300
101~120	34,400	37,100	43,700	63,200	69,800	75,300	90,400	99,400
121~140	37,400	40,100	47,200	69,200	76,300	82,400	99,300	109,500
141~160	40,400	43,100	50,800	75,200	82,900	89,500	108,200	119,600
161~180	43,400	46,100	54,300	81,200	89,400	96,600	117,100	129,700
181~200	46,400	49,100	57,900	87,200	96,000	103,700	126,000	139,800
201~220	49,400	52,100	61,400	93,200	102,500	110,800	134,900	149,900
221~240	52,400	55,100	65,000	99,200	109,100	117,900	143,800	160,000
241~260	55,400	58,100	68,500	105,200	115,600	125,000	152,700	170,100
261~280	58,400	61,100	72,100	111,200	122,200	132,100	161,700	180,200
281~300	61,400	64,100	75,600	117,200	128,700	139,200	170,600	190,300

※仕上り巾39cm以下の場合、仕上り丈は200cmまでになります。
※シェード本体価格に、梱包・輸送費として、別途3,000円かかります。

プレーンシェード裏地付 コード式・R-63PC

仕上り丈＼仕上り巾	18~56	57~96	97~136	137~176	177~200
60~100	26,400	28,700	34,300	51,100	55,700
101~120	29,400	31,700	37,900	57,100	62,300
121~140	32,400	34,700	41,400	63,100	68,800
141~160	35,400	37,700	45,000	69,100	75,400
161~180	38,400	40,700	48,500	75,100	81,900
181~200	41,400	43,700	52,100	81,100	88,500
201~220	44,400	46,700	55,600	87,100	95,000

※シェード本体価格に、梱包・輸送費として、別途3,000円かかります。

ボックスバランス プレーンタイプ・U-1P

仕上り丈＼仕上り巾	~150	151~200	201~250	251~300	301~350	351~400
~ 40	18,300	24,400	30,400	36,500	42,600	48,700
41~ 60	22,100	29,400	36,700	44,100	51,400	58,800

ストレートバランス プレーンタイプ・U-9P

仕上り丈＼仕上り巾	~142	143~290	291~438
~ 60	22,100	44,700	67,200

アールバランス プレーンタイプ・U-10P

仕上り丈＼仕上り巾	~142	143~290	291~438
~ 60	19,500	39,400	59,400

クッション

サイズ	パイピング	ステッチ	フリル	ボルスター
33×33	4,300	4,300	6,300	–
45×45	4,700	4,700	6,300	–
60×60	7,700	7,700	9,400	–
18R×40	–	–	–	10,100

シートクッション

サイズ	座布団カバー
55×59	4,300

マルチカバー

サイズ	
200×190（一人掛）	21,000
200×290（三人掛）	21,400

ベッドスプレッド（プレーン） BS-2

サイズ	
S ～190×～310	23,800
SD ～220×～310	24,600
D ～240×～310	25,500

見本帳掲載 P.48

C2051
スプランドル

■生地巾 100cm ■価格 5,500/m 5,500/㎡
■組成 ポリエステル100% ■柄リピート タテ 37.4cm×ヨコ 25cm

■ 形態安定加工(スタイリッシュウェーブ縫製) 柄出し・KJ KE KO

KJ 約2倍 仕上り巾 / 仕上り丈	～50 1巾	51～100 2巾	101～150 3巾	151～200 4巾	201～250 5巾	251～300 6巾	301～350 7巾	351～400 8巾
60～100	11,700	22,400	33,100	43,800	54,500	65,200	75,900	86,600
101～120	14,300	27,600	40,900	54,200	67,500	80,800	94,100	107,400
121～140	14,300	27,600	40,900	54,200	67,500	80,800	94,100	107,400
141～160	17,000	33,000	49,000	65,000	81,000	97,000	113,000	129,000
161～180	17,000	33,000	49,000	65,000	81,000	97,000	113,000	129,000
181～200	19,600	38,200	56,800	75,400	94,000	112,600	131,200	149,800
201～220	19,600	38,200	56,800	75,400	94,000	112,600	131,200	149,800
221～240	22,300	43,600	64,900	86,200	107,500	128,800	150,100	171,400
241～260	24,900	48,800	72,700	96,600	120,500	144,400	168,300	192,200
261～280	24,900	48,800	72,700	96,600	120,500	144,400	168,300	192,200
281～300	27,600	54,200	80,800	107,400	134,000	160,600	187,200	213,800
KE 約1.5倍仕上り巾	～62	63～124	125～200	201～266	267～333	334～400	401～466	467～533
KO 約1.5倍仕上り巾	～62	63～124	125～200	201～274	275～350	351～424	425～500	501～574

●タッセル込

※1巾での両開きは出来ません。
※KJ(約2倍)は柄を優先して縫製しています。
※KEは2ツ山限定、KOは1ツ山。柄を優先した縫製はできません。
※KJ・KOは300cm、KEは400cmを超える仕上り巾は両開きのみになります。
※形態安定加工により風合いに変化が生じる場合があります。

■ 形態安定加工(スタイリッシュウェーブ縫製)・KE [裏地付] 約1.5倍

仕上り巾 / 仕上り丈	～62 1巾	63～124 2巾	125～200 3巾	201～266 4巾	267～333 5巾	334～400 6巾	401～466 7巾	467～533 8巾
60～100	18,300	35,600	46,300	63,600	80,900	91,600	108,900	126,200
101～120	21,800	42,600	55,900	76,700	97,500	110,800	131,600	152,400
121～140	22,800	44,600	57,900	79,700	101,500	114,800	136,600	158,400
141～160	26,500	52,000	68,000	93,500	119,000	135,000	160,500	186,000
161～180	27,500	54,000	70,000	96,500	123,000	139,000	165,500	192,000
181～200	31,100	61,200	79,800	109,900	140,000	158,600	188,700	218,800
201～220	32,000	63,000	81,600	112,600	143,600	162,200	193,200	224,200
221～240	35,700	70,400	91,700	126,400	161,100	182,400	217,100	251,800
241～260	39,300	77,600	101,500	139,800	178,100	202,000	240,300	278,600
261～280	40,300	79,600	103,500	142,800	182,100	206,000	245,300	284,600
281～300	44,000	87,000	113,600	156,600	199,600	226,200	269,200	312,200

●タッセル込

※裏地を合算した価格です。裏地はC2101～2103、C2176～2178からお選びください。
※1巾での両開きはできません。
※2ッ山限定。400cmを超える仕上り巾は両開きのみになります。
※形態安定加工により風合いに変化が生じる場合があります。

■ 形態安定加工(スタイリッシュウェーブ縫製) 柄出し・KJ [裏地付] 約2倍

仕上り巾 / 仕上り丈	～50 1巾	51～100 2巾	101～150 3巾	151～200 4巾	201～250 5巾	251～300 6巾	301～350 7巾	351～400 8巾
60～100	18,300	35,600	46,300	63,600	80,900	91,600	108,900	126,200
101～120	21,800	42,600	55,900	76,700	97,500	110,800	131,600	152,400
121～140	22,800	44,600	57,900	79,700	101,500	114,800	136,600	158,400
141～160	26,500	52,000	68,000	93,500	119,000	135,000	160,500	186,000
161～180	27,500	54,000	70,000	96,500	123,000	139,000	165,500	192,000
181～200	31,100	61,200	79,800	109,900	140,000	158,600	188,700	218,800
201～220	32,000	63,000	81,600	112,600	143,600	162,200	193,200	224,200
221～240	35,700	70,400	91,700	126,400	161,100	182,400	217,100	251,800
241～260	39,300	77,600	101,500	139,800	178,100	202,000	240,300	278,600
261～280	40,300	79,600	103,500	142,800	182,100	206,000	245,300	284,600
281～300	44,000	87,000	113,600	156,600	199,600	226,200	269,200	312,200

●タッセル込

※裏地を合算した価格です。裏地はC2101～2103、C2176～2178からお選びください。
※1巾での両開きは出来ません。
※柄を優先して縫製しています。
※300cmを超える仕上り巾は両開きのみになります。
※形態安定加工により風合いに変化が生じる場合があります。

■柄出し縫製・SJ SE ■ニューシンプル縫製・SO ■フラット縫製・AP

仕上り丈＼SJ 約2倍 仕上り巾	～50 1巾	51～100 2巾	101～150 3巾	151～200 4巾	201～250 5巾	251～300 6巾	301～350 7巾	351～400 8巾
60～100	11,400	21,800	32,200	42,600	53,000	63,400	73,800	84,200
101～120	14,000	27,000	40,000	53,000	66,000	79,000	92,000	105,000
121～140	14,000	27,000	40,000	53,000	66,000	79,000	92,000	105,000
141～160	16,500	32,000	47,500	63,000	78,500	94,000	109,500	125,000
161～180	16,500	32,000	47,500	63,000	78,500	94,000	109,500	125,000
181～200	19,100	37,200	55,300	73,400	91,500	109,600	127,700	145,800
201～220	19,100	37,200	55,300	73,400	91,500	109,600	127,700	145,800
221～240	21,700	42,400	63,100	83,800	104,500	125,200	145,900	166,600
241～260	24,300	47,600	70,900	94,200	117,500	140,800	164,100	187,400
261～280	24,300	47,600	70,900	94,200	117,500	140,800	164,100	187,400
281～300	26,900	52,800	78,700	104,600	130,500	156,400	182,300	208,200
SE 約1.5倍仕上り巾	～62	63～124	125～200	201～266	267～333	334～400	401～466	467～533
SO 約1.5倍仕上り巾	～62	63～124	125～200	201～274	275～350	351～424	425～500	501～574
AP 約1倍仕上り巾	～84	85～168	169～264	265～364	365～460	461～560	561～656	657～756

●タッセル込

※SJ、SE、SOは1巾での両開きはできません。 ※SJ（約2倍）は柄を優先して縫製しています。
※仕上り巾100cmにつきヒダ山数8個が基準です。(3ツ山限定)
※SEは2ツ山限定、SOは1ツ山、APはヒダなし。柄を優先した縫製はできません。

■柄出し縫製・SJ SE [裏地付]

仕上り丈＼SJ 約2倍 仕上り巾	～50 1巾	51～100 2巾	101～150 3巾	151～200 4巾	201～250 5巾	251～300 6巾	301～350 7巾	351～400 8巾
60～100	18,000	35,000	45,400	62,400	79,400	89,800	106,800	123,800
101～120	21,500	42,000	55,000	75,500	96,000	109,000	129,500	150,000
121～140	22,500	44,000	57,000	78,500	100,000	113,000	134,500	156,000
141～160	26,000	51,000	66,500	91,500	116,500	132,000	157,000	182,000
161～180	27,000	53,000	68,500	94,500	120,500	136,000	162,000	188,000
181～200	30,600	60,200	78,300	107,900	137,500	155,600	185,200	214,800
201～220	31,500	62,000	80,100	110,600	141,100	159,200	189,700	220,200
221～240	35,100	69,200	89,900	124,000	158,100	178,800	212,900	247,000
241～260	38,700	76,400	99,700	137,400	175,100	198,400	236,100	273,800
261～280	39,700	78,400	101,700	140,400	179,100	202,400	241,100	279,800
281～300	43,300	85,600	111,500	153,800	196,100	222,000	264,300	306,600
SE 約1.5倍仕上り巾	～62	63～124	125～200	201～266	267～333	334～400	401～466	467～533

●タッセル込

※裏地を合算した価格です。裏地はC2101～2103、C2176～2178からお選びください。
※1巾での両開きはできません。
※SJ(約2倍)は柄を優先して縫製しています。
※仕上り巾100cmにつきヒダ山数8個が基準です。(3ツ山限定)
※SEは2ツ山限定。柄を優先した縫製はできません。

■新アイレット縫製・A2

約1倍

仕上り丈＼仕上り巾	～84 1巾	85～168 2巾	169～264 3巾	265～364 4巾	365～460 5巾	461～560 6巾
60～100	23,800	42,600	65,400	88,200	107,000	129,800
101～120	26,500	48,000	73,500	99,000	120,500	146,000
121～140	26,500	48,000	73,500	99,000	120,500	146,000
141～160	29,200	53,400	81,600	109,800	134,000	162,200
161～180	29,200	53,400	81,600	109,800	134,000	162,200
181～200	31,900	58,800	89,700	120,600	147,500	178,400
201～220	31,900	58,800	89,700	120,600	147,500	178,400
221～240	34,600	64,200	97,800	131,400	161,000	194,600
241～260	34,600	64,200	97,800	131,400	161,000	194,600
261～280	37,300	69,600	105,900	142,200	174,500	210,800
281～300	40,000	75,000	114,000	153,000	188,000	227,000

●タッセル込

※仕上り巾は、レールサイズの約1.5倍でご注文ください。
※巾つぎ箇所がハトメと重なる場合があります。

ロールカーテンⅡ・Q-11PC Q-11PD

仕上り丈＼仕上り巾	30～80	81～90
10～ 80	38,800	45,300
81～100	42,300	49,600
101～120	47,300	55,500
121～140	50,000	59,000
141～160	55,100	65,000
161～180	57,800	68,400
181～200	62,700	74,200
201～220	65,400	77,700
221～240	70,000	83,000
241～260	——	88,800
261～280	——	92,400
281～300	——	98,500

※巾：丈＝1：3を限度とします。
※ロールカーテン本体価格に、梱包・輸送費として、別途3,000円かかります。

プレーンシェード ドラム式・R-61PD

仕上り丈＼仕上り巾	30~50	51~92	93~140	141~190	191~240	241~288	289~340	341~384	385~400
60~100	26,700	29,600	43,700	49,700	63,900	69,700	84,200	89,700	101,600
101~120	26,700	29,600	43,700	49,700	63,900	69,700	84,200	89,700	101,600
121~140	30,300	33,200	50,200	56,900	74,000	80,500	97,200	103,500	118,200
141~160	30,300	33,200	50,200	56,900	74,000	80,500	97,200	103,500	118,200
161~180	33,800	36,700	56,100	63,500	83,500	90,700	110,300	117,300	134,900
181~200	33,800	36,700	56,100	63,500	83,500	90,700	110,300	117,300	134,900
201~220	37,400	40,300	62,600	70,600	93,000	100,800	123,400	131,100	151,000
221~240	37,400	40,300	62,600	70,600	93,000	100,800	123,400	131,100	151,000
241~260	40,100	43,000	68,000	76,500	101,600	110,000	135,300	143,400	166,100
261~280	40,100	43,000	68,000	76,500	101,600	110,000	135,300	143,400	166,100
281~300	43,700	46,600	74,400	83,700	111,100	120,200	148,400	157,200	182,800

※仕上り巾39cm以下の場合、仕上り丈は200cmまでになります。
※シェード本体価格に、梱包・輸送費として、別途3,000円かかります。

プレーンシェード コード式・R-61PC

仕上り丈＼仕上り巾	18~50	51~92	93~140	141~190	191~240
60~100	21,800	24,300	37,900	43,400	57,100
101~120	21,800	24,300	37,900	43,400	57,100
121~140	25,400	27,900	44,400	50,600	67,200
141~160	25,400	27,900	44,400	50,600	67,200
161~180	28,900	31,400	50,300	57,200	76,700
181~200	28,900	31,400	50,300	57,200	76,700
201~220	32,500	35,000	56,800	64,300	86,200
221~240	32,500	35,000	56,800	64,300	86,200
241~260	35,200	37,700	62,200	70,200	94,800
261~280	35,200	37,700	62,200	70,200	94,800
281~300	38,800	41,300	68,600	77,400	104,300

※シェード本体価格に、梱包・輸送費として、別途3,000円かかります。

シェイパーシェード ドラム式・R-65PD

仕上り丈＼仕上り巾	30~50	51~92	93~140	141~190	191~240	241~288	289~340	341~384	385~400
60~100	40,700	40,700	64,500	69,200	92,700	97,400	123,600	128,300	141,300
101~120	41,600	41,600	66,000	70,700	94,900	99,600	126,400	131,100	144,100
121~140	47,300	47,300	75,600	81,600	110,000	116,000	146,300	152,300	168,700
141~160	48,100	48,100	77,100	83,100	112,200	118,200	149,100	155,100	171,500
161~180	53,700	53,700	86,100	93,400	126,800	134,000	169,000	176,200	196,100
181~200	54,500	54,500	87,500	94,800	129,000	136,200	171,800	179,000	198,900
201~220	60,100	60,100	97,200	105,700	143,500	152,000	191,600	200,100	222,900
221~240	61,000	61,000	98,600	107,100	145,700	154,200	194,400	202,900	225,700
241~260	65,300	65,300	106,800	116,200	158,700	168,100	212,100	221,500	247,500
261~280	66,200	66,200	108,200	117,600	160,900	170,300	214,900	224,300	250,300
281~300	71,800	71,800	117,800	128,500	175,400	186,200	234,800	245,500	274,900

※仕上り巾39cm以下の場合、仕上り丈は200cmまでになります。
※シェード本体価格に、梱包・輸送費として、別途3,000円かかります。

シェイパーシェード コード式・R-65PC

仕上り丈＼仕上り巾	18~50	51~92	93~140	141~190	191~240
60~100	30,700	30,700	49,900	54,600	67,600
101~120	31,600	31,600	50,800	55,500	68,500
121~140	37,300	37,300	59,900	65,900	82,300
141~160	38,200	38,200	60,800	66,800	83,200
161~180	43,800	43,800	69,300	76,600	96,500
181~200	44,600	44,600	70,100	77,400	97,300
201~220	50,200	50,200	79,200	87,700	110,500
221~240	51,100	51,100	80,100	88,600	111,400
241~260	55,500	55,500	87,700	97,100	123,100
261~280	56,400	56,400	88,600	98,000	124,000
281~300	62,000	62,000	97,600	108,300	137,100

※シェード本体価格に、梱包・輸送費として、別途3,000円かかります。

プレーンシェード裏地付 ドラム式・R-63PD

仕上り丈＼仕上り巾	30~56	57~96	97~136	137~176	177~216	217~240	241~276	277~290
60~100	30,500	33,200	45,200	54,700	66,800	71,800	77,500	91,400
101~120	34,400	37,100	52,200	63,200	78,200	84,100	90,600	108,100
121~140	39,400	42,100	60,500	73,200	91,600	98,500	106,200	127,100
141~160	40,100	42,800	61,200	74,500	92,900	99,800	107,500	129,000
161~180	45,100	47,800	69,000	84,100	105,700	113,800	122,500	148,000
181~200	45,800	48,500	69,600	85,300	107,000	115,000	123,800	149,900
201~220	50,800	53,500	77,900	95,400	119,800	129,000	138,800	168,900
221~240	51,400	54,100	78,600	96,700	121,100	130,200	140,100	170,800
241~260	55,400	58,100	85,500	105,100	132,600	142,500	153,200	187,600
261~280	56,000	58,700	86,200	106,400	133,900	143,800	154,500	189,500
281~300	61,100	63,800	94,500	116,500	146,700	157,700	169,500	208,500

※仕上り巾39cm以下の場合、仕上り丈は200cmまでになります。
※シェード本体価格に、梱包・輸送費として、別途3,000円かかります。

プレーンシェード裏地付 コード式・R-63PC

仕上り丈＼仕上り巾	18~56	57~96	97~136	137~176	177~200
60~100	25,500	27,800	39,400	48,600	59,300
101~120	29,400	31,700	46,400	57,100	70,700
121~140	34,400	36,700	54,700	67,100	84,100
141~160	35,100	37,400	55,400	68,400	85,400
161~180	40,100	42,400	63,200	78,000	98,200
181~200	40,800	43,100	63,800	79,200	99,500
201~220	45,800	48,100	72,100	89,300	112,300

※シェード本体価格に、梱包・輸送費として、別途3,000円かかります。

ボックスバランス プレーンタイプ・U-1P

仕上り丈＼仕上り巾	~100	101~133	134~166	167~200	201~233	234~266	267~300
~ 40	17,300	22,700	28,600	34,000	39,900	45,300	51,200
41~ 60	17,300	22,700	28,600	34,000	39,900	45,300	51,200

ストレートバランス プレーンタイプ・U-9P

仕上り丈＼仕上り巾	~92	93~190	191~288	289~386	387~484
~ 60	16,900	34,200	51,600	68,900	86,300

アールバランス プレーンタイプ・U-10P

仕上り丈＼仕上り巾	~92	93~190	191~288	289~386	387~484
~ 60	15,200	30,800	46,400	62,000	77,600

クッション

サイズ	パイピング	ステッチ	フリル	ボルスター
33×33	4,100	4,100	5,900	–
45×45	4,400	4,400	5,900	–
60×60	7,000	7,000	8,700	–
18R×40	–	–	–	9,800

シートクッション

サイズ	座布団カバー
55×59	5,900

マルチカバー

サイズ	
200×190（一人掛）	19,600
200×290（三人掛）	27,400

ベッドスプレッド（プレーン） BS-2

サイズ	
S ～190×～310	22,400
SD ～220×～310	31,800
D ～240×～310	32,600

見本帳掲載 P.49

C2052・C2053
イレネ

■生地巾 149cm ■価格 4,900/m 3,280/㎡
■組成 ポリエステル100% ■柄リピート タテ 32.5cm×ヨコ 24.9cm

■ 形態安定加工(スタイリッシュウェーブ縫製)・KH KE KO

KH 約2倍 仕上り巾 / 仕上り丈	~74 1巾	75~149 2巾	150~223 3巾	224~298 4巾	299~372 5巾	373~447 6巾	448~521 7巾	522~596 8巾
60~100	12,900	24,800	36,700	48,600	60,500	72,400	84,300	96,200
101~120	12,900	24,800	36,700	48,600	60,500	72,400	84,300	96,200
121~140	15,300	29,600	43,900	58,200	72,500	86,800	101,100	115,400
141~160	17,700	34,400	51,100	67,800	84,500	101,200	117,900	134,600
161~180	17,700	34,400	51,100	67,800	84,500	101,200	117,900	134,600
181~200	20,000	39,000	58,000	77,000	96,000	115,000	134,000	153,000
201~220	20,000	39,000	58,000	77,000	96,000	115,000	134,000	153,000
221~240	22,400	43,800	65,200	86,600	108,000	129,400	150,800	172,200
241~260	24,800	48,600	72,400	96,200	120,000	143,800	167,600	191,400
261~280	24,800	48,600	72,400	96,200	120,000	143,800	167,600	191,400
281~300	27,100	53,200	79,300	105,400	131,500	157,600	183,700	209,800
KE 約1.5倍仕上り巾	~98	99~196	197~298	299~396	397~496	497~596	597~694	695~794
KO 約1.5倍仕上り巾	~100	101~200	201~324	325~424	425~550	551~600		

●タッセル込

※1巾での両開きはできません。
※KHの1巾片開き・2巾両開き、3ッ山の場合、最大仕上り巾は上記と異なります。(P155参照)
※KEは2ッ山限定、KOは1ッ山限定。KH・KOは300cm、KEは400cmを超える仕上り巾は両開きのみになります。
※形態安定加工により風合いに変化が生じる場合があります。

■ 形態安定加工(スタイリッシュウェーブ縫製)・KH [裏地付] 約2倍

仕上り巾 / 仕上り丈	~74 1巾	75~149 2巾	150~223 3巾	224~298 4巾	299~372 5巾	373~447 6巾	448~521 7巾	522~596 8巾
60~100	19,500	38,000	56,500	75,000	93,500	112,000	130,500	149,000
101~120	20,400	39,800	59,200	78,600	98,000	117,400	136,800	156,200
121~140	23,800	46,600	69,400	92,200	115,000	137,800	160,600	183,400
141~160	27,200	53,400	79,600	105,800	132,000	158,200	184,400	210,600
161~180	28,200	55,400	82,600	109,800	137,000	164,200	191,400	218,600
181~200	31,500	62,000	92,500	123,000	153,500	184,000	214,500	245,000
201~220	32,400	63,800	95,200	126,600	158,000	189,400	220,800	252,200
221~240	35,800	70,600	105,400	140,200	175,000	209,800	244,600	279,400
241~260	39,200	77,400	115,600	153,800	192,000	230,200	268,400	306,600
261~280	40,200	79,400	118,600	157,800	197,000	236,200	275,400	314,600
281~300	43,500	86,000	128,500	171,000	213,500	256,000	298,500	341,000

●タッセル込

※裏地を合算した価格です。裏地はC2101~2103、C2176~2178からお選びください。
※1巾での両開きはできません。
※1巾片開き・2巾両開き、3ツ山の場合、最大仕上り巾は上記と異なります。(P155参照)
※300cmを超える仕上り巾は両開きのみになります。
※形態安定加工により風合いに変化が生じる場合があります。

■ 形態安定加工(スタイリッシュウェーブ縫製)・KE [裏地付] 約1.5倍

仕上り巾 / 仕上り丈	~98 1巾	99~196 2巾	197~298 3巾	299~396 4巾	397~496 5巾	497~596 6巾	597~694 7巾	695~794 8巾
60~100	19,500	38,000	56,500	75,000	93,500	112,000	130,500	149,000
101~120	20,400	39,800	59,200	78,600	98,000	117,400	136,800	156,200
121~140	23,800	46,600	69,400	92,200	115,000	137,800	160,600	183,400
141~160	27,200	53,400	79,600	105,800	132,000	158,200	184,400	210,600
161~180	28,200	55,400	82,600	109,800	137,000	164,200	191,400	218,600
181~200	31,500	62,000	92,500	123,000	153,500	184,000	214,500	245,000
201~220	32,400	63,800	95,200	126,600	158,000	189,400	220,800	252,200
221~240	35,800	70,600	105,400	140,200	175,000	209,800	244,600	279,400
241~260	39,200	77,400	115,600	153,800	192,000	230,200	268,400	306,600
261~280	40,200	79,400	118,600	157,800	197,000	236,200	275,400	314,600
281~300	43,500	86,000	128,500	171,000	213,500	256,000	298,500	341,000

●タッセル込

※裏地を合算した価格です。裏地はC2101~2103、C2176~2178からお選びください。
※1巾での両開きはできません。
※2ッ山限定。400cmを超える仕上り巾は両開きのみになります。
※形態安定加工により風合いに変化が生じる場合があります。

■ハイグレード縫製・SH SE ■ニューシンプル縫製・SO ■フラット縫製・AP

SH 約2倍 仕上り巾 / 仕上り丈	~74 1巾	75~149 2巾	150~223 3巾	224~298 4巾	299~372 5巾	373~447 6巾	448~521 7巾	522~596 8巾
60~100	12,400	23,800	35,200	46,600	58,000	69,400	80,800	92,200
101~120	12,400	23,800	35,200	46,600	58,000	69,400	80,800	92,200
121~140	14,700	28,400	42,100	55,800	69,500	83,200	96,900	110,600
141~160	17,000	33,000	49,000	65,000	81,000	97,000	113,000	129,000
161~180	17,000	33,000	49,000	65,000	81,000	97,000	113,000	129,000
181~200	19,200	37,400	55,600	73,800	92,000	110,200	128,400	146,600
201~220	19,200	37,400	55,600	73,800	92,000	110,200	128,400	146,600
221~240	21,500	42,000	62,500	83,000	103,500	124,000	144,500	165,000
241~260	23,800	46,600	69,400	92,200	115,000	137,800	160,600	183,400
261~280	23,800	46,600	69,400	92,200	115,000	137,800	160,600	183,400
281~300	26,100	51,200	76,300	101,400	126,500	151,600	176,700	201,800
SE 約1.5倍仕上り巾	~98	99~196	197~298	299~396	397~496	497~596	597~694	695~794
SO 約1.5倍仕上り巾	~100	101~200	201~324	325~424	425~550	551~650	651~774	775~874
AP 約1倍仕上り巾	~133	134~266	267~411	412~560	561~705	706~854		

※SH、SE、SOは1巾での両開きはできません。 ●タッセル込
※SHの1巾片開き・2巾両開き、3ッ山の場合、最大仕上り巾は上記と異なります。(P155参照)
※SEは2ッ山、SOは1ッ山、APはヒダなし。

■ハイグレード縫製・SH [裏地付]

約2倍

仕上り巾 / 仕上り丈	~74 1巾	75~149 2巾	150~223 3巾	224~298 4巾	299~372 5巾	373~447 6巾	448~521 7巾	522~596 8巾
60~100	19,000	37,000	55,000	73,000	91,000	109,000	127,000	145,000
101~120	19,900	38,800	57,700	76,600	95,500	114,400	133,300	152,200
121~140	23,200	45,400	67,600	89,800	112,000	134,200	156,400	178,600
141~160	26,500	52,000	77,500	103,000	128,500	154,000	179,500	205,000
161~180	27,500	54,000	80,500	107,000	133,500	160,000	186,500	213,000
181~200	30,700	60,400	90,100	119,800	149,500	179,200	208,900	238,600
201~220	31,600	62,200	92,800	123,400	154,000	184,600	215,200	245,800
221~240	34,900	68,800	102,700	136,600	170,500	204,400	238,300	272,200
241~260	38,200	75,400	112,600	149,800	187,000	224,200	261,400	298,600
261~280	39,200	77,400	115,600	153,800	192,000	230,200	268,400	306,600
281~300	42,500	84,000	125,500	167,000	208,500	250,000	291,500	333,000

※裏地を合算した価格です。裏地はC2101~2103、C2176~2178からお選びください。 ●タッセル込
※1巾での両開きはできません。
※1巾片開き・2巾両開き、3ッ山の場合、最大仕上り巾は上記と異なります。(P155参照)

■ハイグレード縫製・SE [裏地付]

約1.5倍

仕上り巾 / 仕上り丈	~98 1巾	99~196 2巾	197~298 3巾	299~396 4巾	397~496 5巾	497~596 6巾	597~694 7巾	695~794 8巾
60~100	19,000	37,000	55,000	73,000	91,000	109,000	127,000	145,000
101~120	19,900	38,800	57,700	76,600	95,500	114,400	133,300	152,200
121~140	23,200	45,400	67,600	89,800	112,000	134,200	156,400	178,600
141~160	26,500	52,000	77,500	103,000	128,500	154,000	179,500	205,000
161~180	27,500	54,000	80,500	107,000	133,500	160,000	186,500	213,000
181~200	30,700	60,400	90,100	119,800	149,500	179,200	208,900	238,600
201~220	31,600	62,200	92,800	123,400	154,000	184,600	215,200	245,800
221~240	34,900	68,800	102,700	136,600	170,500	204,400	238,300	272,200
241~260	38,200	75,400	112,600	149,800	187,000	224,200	261,400	298,600
261~280	39,200	77,400	115,600	153,800	192,000	230,200	268,400	306,600
281~300	42,500	84,000	125,500	167,000	208,500	250,000	291,500	333,000

※裏地を合算した価格です。裏地はC2101~2103、C2176~2178からお選びください。 ●タッセル込
※1巾での両開きはできません。
※2ッ山限定。

■新アイレット縫製・A2

約1倍

仕上り巾 / 仕上り丈	~133 1巾	134~266 2巾	267~411 3巾	412~560 4巾	561~705 5巾	706~720 6巾
60~100	29,200	57,400	85,600	113,800	142,000	154,200
101~120	29,200	57,400	85,600	113,800	142,000	154,200
121~140	31,700	62,400	93,100	123,800	154,500	169,200
141~160	34,100	67,200	100,300	133,400	166,500	183,600
161~180	34,100	67,200	100,300	133,400	166,500	183,600
181~200	36,500	72,000	107,500	143,000	178,500	198,000
201~220	36,500	72,000	107,500	143,000	178,500	198,000
221~240	39,000	77,000	115,000	153,000	191,000	213,000
241~260	41,400	81,800	122,200	162,600	203,000	227,400
261~280	41,400	81,800	122,200	162,600	203,000	227,400
281~300	43,900	86,800	129,700	172,600	215,500	242,400

※仕上り巾は、レールサイズの約1.5倍でご注文ください。 ●タッセル込
※巾つぎ箇所がハトメと重なる場合があります。

ロールカーテンⅡ・Q-11PC Q-11PD

仕上り丈＼仕上り巾	30～80	81～120	121～139
10～ 80	36,900	43,400	49,700
81～100	42,400	49,700	56,200
101～120	45,200	53,400	60,200
121～140	49,300	58,300	65,200
141～160	53,700	63,600	70,600
161～180	56,400	67,000	74,500
181～200	60,600	72,100	80,100
201～220	63,300	75,600	84,100
221～240	68,200	81,200	90,100
241～260	——	86,300	95,500
261～280	——	89,900	99,600
281～300	——	95,300	105,400

※巾：丈＝1：3を限度とします。
※ロールカーテン本体価格に、梱包・輸送費として、別途3,000円かかります。

プレーンシェード ドラム式・R-61PD

仕上り丈＼仕上り巾	30～50	51～90	91～140	141～190	191～240	241～288	289～290	291～340	341～400
60～100	24,100	26,900	32,500	44,600	50,200	55,600	64,500	70,100	76,300
101～120	27,400	30,200	36,600	50,700	57,100	63,200	74,200	80,500	87,500
121～140	27,400	30,200	36,600	50,700	57,100	63,200	74,200	80,500	87,500
141～160	29,900	32,700	39,600	55,800	62,600	69,300	82,700	89,600	97,000
161～180	32,500	35,300	42,600	61,300	68,600	75,800	91,200	98,600	106,600
181～200	32,500	35,300	42,600	61,300	68,600	75,800	91,200	98,600	106,600
201～220	35,000	37,800	45,600	66,300	74,200	81,800	99,300	107,100	115,600
221～240	35,000	37,800	45,600	66,300	74,200	81,800	99,300	107,100	115,600
241～260	38,300	41,100	49,700	72,500	81,000	89,400	109,000	117,600	126,700
261～280	40,800	43,600	52,700	77,500	86,600	95,500	117,500	126,600	136,300
281～300	40,800	43,600	52,700	77,500	86,600	95,500	117,500	126,600	136,300

※仕上り巾39cm以下の場合、仕上り丈は200cmまでになります。
※シェード本体価格に、梱包・輸送費として、別途3,000円かかります。

プレーンシェード コード式・R-61PC

仕上り丈＼仕上り巾	18～50	51～90	91～140	141～190	191～240
60～100	19,200	21,600	26,700	38,300	43,400
101～120	22,500	24,900	30,800	44,400	50,300
121～140	22,500	24,900	30,800	44,400	50,300
141～160	25,000	27,400	33,800	49,500	55,800
161～180	27,600	30,000	36,800	55,000	61,800
181～200	27,600	30,000	36,800	55,000	61,800
201～220	30,100	32,500	39,800	60,000	67,400
221～240	30,100	32,500	39,800	60,000	67,400
241～260	33,400	35,800	43,900	66,200	74,200
261～280	35,900	38,300	46,900	71,200	79,800
281～300	35,900	38,300	46,900	71,200	79,800

※シェード本体価格に、梱包・輸送費として、別途3,000円かかります。

シェイパーシェード ドラム式・R-65PD

仕上り丈＼仕上り巾	30～50	51～90	91～140	141～190	191～240	241～288	289～290	291～340	341～400
60～100	37,600	37,600	52,500	63,000	77,600	81,700	92,100	109,400	113,500
101～120	43,000	43,000	59,700	72,900	89,500	94,800	108,000	127,200	132,600
121～140	43,900	43,900	61,100	74,300	91,700	97,000	110,200	130,000	135,400
141～160	48,000	48,000	66,900	82,600	101,600	107,900	124,000	145,300	151,600
161～180	52,300	52,300	72,700	91,200	111,900	119,200	137,700	160,500	167,800
181～200	53,100	53,100	74,100	92,600	114,100	121,400	139,900	163,300	170,600
201～220	57,400	57,400	79,900	100,800	124,000	132,200	153,100	178,100	186,300
221～240	58,300	58,300	81,300	102,200	126,200	134,400	155,300	180,900	189,100
241～260	63,500	63,500	88,500	112,200	138,100	147,600	171,200	198,700	208,100
261～280	67,800	67,800	94,200	120,300	148,000	158,400	184,900	213,900	224,300
281～300	68,600	68,600	95,600	121,700	150,200	160,600	187,100	216,700	227,100

※仕上り巾39cm以下の場合、仕上り丈は200cmまでになります。
※シェード本体価格に、梱包・輸送費として、別途3,000円かかります。

シェイパーシェード コード式・R-65PC

仕上り丈＼仕上り巾	18～50	51～90	91～140	141～190	191～240
60～100	27,600	27,600	37,900	48,400	52,500
101～120	33,000	33,000	44,500	57,700	63,100
121～140	33,900	33,900	45,400	58,600	64,000
141～160	38,100	38,100	50,600	66,300	72,600
161～180	42,400	42,400	55,900	74,400	81,600
181～200	43,200	43,200	56,700	75,200	82,400
201～220	47,500	47,500	61,900	82,800	91,000
221～240	48,400	48,400	62,800	83,700	91,900
241～260	53,700	53,700	69,400	93,100	102,500
261～280	58,000	58,000	74,600	100,700	111,100
281～300	58,800	58,800	75,400	101,500	111,900

※シェード本体価格に、梱包・輸送費として、別途3,000円かかります。

プレーンシェード裏地付 ドラム式・R-63PD

仕上り丈＼仕上り巾	30～56	57～96	97～136	137～176	177～216	217～240	241～276	277～290
60～100	30,800	33,500	39,800	55,900	62,200	67,500	79,800	87,900
101～120	31,400	34,100	40,400	57,200	63,500	68,800	81,100	89,800
121～140	36,200	38,900	46,300	66,300	73,700	80,100	95,000	105,500
141～160	40,000	42,700	50,900	73,800	82,000	89,200	106,900	118,900
161～180	40,600	43,300	51,500	75,100	83,300	90,500	108,200	120,800
181～200	44,400	47,100	56,100	83,100	92,200	100,200	120,200	134,200
201～220	48,100	50,800	60,700	90,600	100,500	109,300	131,600	147,100
221～240	48,800	51,500	61,300	91,900	101,800	110,600	132,900	149,100
241～260	53,600	56,300	67,200	101,000	112,000	121,900	146,800	164,700
261～280	54,200	56,900	67,900	102,300	113,300	123,200	148,100	166,600
281～300	58,000	60,700	72,500	109,800	121,600	132,400	160,000	180,000

※仕上り巾39cm以下の場合、仕上り丈は200cmまでになります。
※シェード本体価格に、梱包・輸送費として、別途3,000円かかります。

プレーンシェード裏地付 コード式・R-63PC

仕上り丈＼仕上り巾	18～56	57～96	97～136	137～176	177～200
60～100	25,800	28,100	34,000	49,800	54,700
101～120	26,400	28,700	34,600	51,100	56,000
121～140	31,200	33,500	40,500	60,200	66,200
141～160	35,000	37,300	45,100	67,700	74,500
161～180	35,600	37,900	45,700	69,000	75,800
181～200	39,400	41,700	50,300	77,000	84,700
201～220	43,100	45,400	54,900	84,500	93,000

※シェード本体価格に、梱包・輸送費として、別途3,000円かかります。

ボックスバランス プレーンタイプ・U-1P

仕上り丈＼仕上り巾	～149	150～198	199～248	249～298	299～347	348～397	398～447
～ 40	16,700	21,900	27,600	32,900	38,600	43,800	49,500
41～ 60	21,600	28,300	35,500	42,700	49,800	56,500	63,700

ストレートバランス プレーンタイプ・U-9P

仕上り巾 / 仕上り丈	~141	142~288	289~435
～ 60	19,500	39,600	59,600

アールバランス プレーンタイプ・U-10P

仕上り巾 / 仕上り丈	~141	142~288	289~435
～ 60	19,000	37,800	56,700

クッション

サイズ	パイピング	ステッチ	フリル	ボルスター
33×33	3,800	3,800	5,500	–
45×45	4,100	4,100	5,500	–
60×60	6,500	6,500	8,100	–
18R×40	–	–	–	9,500

シートクッション

サイズ	座布団カバー
55×59	3,700

マルチカバー

サイズ	
200×190（一人掛）	18,000
200×290（三人掛）	25,000

ベッドスプレッド（プレーン） BS-2

サイズ	
S ~190×~310	19,800
SD ~220×~310	20,700
D ~240×~310	21,600

見本帳掲載 P.54

C2054
のびのびボーダー

■生地巾 150cm ■価格 5,900/m 3,930/㎡
■組成 綿100% ■柄リピート タテ 68.7cm×ヨコ 150cm

■ 形態安定加工(スタイリッシュウェーブ縫製)・KH KE KO

KH 約2倍 仕上り巾 / 仕上り丈	～75 1巾	76～150 2巾	151～225 3巾	226～300 4巾	301～375 5巾	376～450 6巾	451～525 7巾	526～600 8巾
60～100	18,200	35,400	52,600	69,800	87,000	104,200	121,400	138,600
101～120	18,200	35,400	52,600	69,800	87,000	104,200	121,400	138,600
121～140	18,200	35,400	52,600	69,800	87,000	104,200	121,400	138,600
141～160	18,200	35,400	52,600	69,800	87,000	104,200	121,400	138,600
161～180	23,900	46,800	69,700	92,600	115,500	138,400	161,300	184,200
181～200	23,900	46,800	69,700	92,600	115,500	138,400	161,300	184,200
201～220	23,900	46,800	69,700	92,600	115,500	138,400	161,300	184,200
221～240	29,600	58,200	86,800	115,400	144,000	172,600	201,200	229,800
241～260	29,600	58,200	86,800	115,400	144,000	172,600	201,200	229,800
261～280	29,600	58,200	86,800	115,400	144,000	172,600	201,200	229,800
281～300	29,600	58,200	86,800	115,400	144,000	172,600	201,200	229,800
KE 約1.5倍仕上り巾	～100	101～200	201～300	301～400	401～500	501～600	601～700	701～800
K0 約1.5倍仕上り巾	～100	101～200	201～324	325～424	425～550	551～600		

●タッセル込

※1巾での両開きはできません。
※KHの1巾片開き・2巾両開き、3ッ山の場合、最大仕上り巾は上記と異なります。(P155参照)
※KEは2ッ山限定、KOは1ッ山限定。KH・KOは300cm、KEは400cmを超える仕上り巾は両開きのみになります。
※形態安定加工により風合いに変化が生じる場合があります。

■ 形態安定加工(スタイリッシュウェーブ縫製)・KH [裏地付] 約2倍

仕上り巾 / 仕上り丈	～75 1巾	76～150 2巾	151～225 3巾	226～300 4巾	301～375 5巾	376～450 6巾	451～525 7巾	526～600 8巾
60～100	24,800	48,600	72,400	96,200	120,000	143,800	167,600	191,400
101～120	25,700	50,400	75,100	99,800	124,500	149,200	173,900	198,600
121～140	26,700	52,400	78,100	103,800	129,500	155,200	180,900	206,600
141～160	27,700	54,400	81,100	107,800	134,500	161,200	187,900	214,600
161～180	34,400	67,800	101,200	134,600	168,000	201,400	234,800	268,200
181～200	35,400	69,800	104,200	138,600	173,000	207,400	241,800	276,200
201～220	36,300	71,600	106,900	142,200	177,500	212,800	248,100	283,400
221～240	43,000	85,000	127,000	169,000	211,000	253,000	295,000	337,000
241～260	44,000	87,000	130,000	173,000	216,000	259,000	302,000	345,000
261～280	45,000	89,000	133,000	177,000	221,000	265,000	309,000	353,000
281～300	46,000	91,000	136,000	181,000	226,000	271,000	316,000	361,000

●タッセル込

※裏地を合算した価格です。裏地はC2101～2103、C2176～2178からお選びください。
※1巾での両開きはできません。
※1巾片開き・2巾両開き、3ツ山の場合、最大仕上り巾は上記と異なります。(P155参照)
※300cmを超える仕上り巾は両開きのみになります。
※形態安定加工により風合いに変化が生じる場合があります。

■ 形態安定加工(スタイリッシュウェーブ縫製)・KE [裏地付] 約1.5倍

仕上り巾 / 仕上り丈	～100 1巾	101～200 2巾	201～300 3巾	301～400 4巾	401～500 5巾	501～600 6巾	601～700 7巾	701～800 8巾
60～100	24,800	48,600	72,400	96,200	120,000	143,800	167,600	191,400
101～120	25,700	50,400	75,100	99,800	124,500	149,200	173,900	198,600
121～140	26,700	52,400	78,100	103,800	129,500	155,200	180,900	206,600
141～160	27,700	54,400	81,100	107,800	134,500	161,200	187,900	214,600
161～180	34,400	67,800	101,200	134,600	168,000	201,400	234,800	268,200
181～200	35,400	69,800	104,200	138,600	173,000	207,400	241,800	276,200
201～220	36,300	71,600	106,900	142,200	177,500	212,800	248,100	283,400
221～240	43,000	85,000	127,000	169,000	211,000	253,000	295,000	337,000
241～260	44,000	87,000	130,000	173,000	216,000	259,000	302,000	345,000
261～280	45,000	89,000	133,000	177,000	221,000	265,000	309,000	353,000
281～300	46,000	91,000	136,000	181,000	226,000	271,000	316,000	361,000

●タッセル込

※裏地を合算した価格です。裏地はC2101～2103、C2176～2178からお選びください。
※1巾での両開きはできません。
※2ッ山限定。400cmを超える仕上り巾は両開きのみになります。
※形態安定加工により風合いに変化が生じる場合があります。

■ハイグレード縫製・SH SE ■ニューシンプル縫製・SO ■フラット縫製・AP

SH 約2倍 仕上り巾 / 仕上り丈	～75 1巾	76～150 2巾	151～225 3巾	226～300 4巾	301～375 5巾	376～450 6巾	451～525 7巾	526～600 8巾
60～100	17,500	34,000	50,500	67,000	83,500	100,000	116,500	133,000
101～120	17,500	34,000	50,500	67,000	83,500	100,000	116,500	133,000
121～140	17,500	34,000	50,500	67,000	83,500	100,000	116,500	133,000
141～160	17,500	34,000	50,500	67,000	83,500	100,000	116,500	133,000
161～180	23,000	45,000	67,000	89,000	111,000	133,000	155,000	177,000
181～200	23,000	45,000	67,000	89,000	111,000	133,000	155,000	177,000
201～220	23,000	45,000	67,000	89,000	111,000	133,000	155,000	177,000
221～240	28,500	56,000	83,500	111,000	138,500	166,000	193,500	221,000
241～260	28,500	56,000	83,500	111,000	138,500	166,000	193,500	221,000
261～280	28,500	56,000	83,500	111,000	138,500	166,000	193,500	221,000
281～300	28,500	56,000	83,500	111,000	138,500	166,000	193,500	221,000
SE 約1.5倍仕上り巾	～100	101～200	201～300	301～400	401～500	501～600	601～700	701～800
SO 約1.5倍仕上り巾	～100	101～200	201～324	325～424	425～550	551～650	651～774	775～874
AP 約1倍仕上り巾	～134	135～268	269～414	415～564	565～710	711～860		

※SH、SE、SOは1巾での両開きはできません。 ●タッセル込
※SHの1巾片開き・2巾両開き、3ッ山の場合、最大仕上り巾は上記と異なります。(P155参照)
※SEは2ッ山、SOは1ッ山、APはヒダなし。

■ハイグレード縫製・SH [裏地付]

約2倍

仕上り巾 / 仕上り丈	～75 1巾	76～150 2巾	151～225 3巾	226～300 4巾	301～375 5巾	376～450 6巾	451～525 7巾	526～600 8巾
60～100	24,100	47,200	70,300	93,400	116,500	139,600	162,700	185,800
101～120	25,000	49,000	73,000	97,000	121,000	145,000	169,000	193,000
121～140	26,000	51,000	76,000	101,000	126,000	151,000	176,000	201,000
141～160	27,000	53,000	79,000	105,000	131,000	157,000	183,000	209,000
161～180	33,500	66,000	98,500	131,000	163,500	196,000	228,500	261,000
181～200	34,500	68,000	101,500	135,000	168,500	202,000	235,500	269,000
201～220	35,400	69,800	104,200	138,600	173,000	207,400	241,800	276,200
221～240	41,900	82,800	123,700	164,600	205,500	246,400	287,300	328,200
241～260	42,900	84,800	126,700	168,600	210,500	252,400	294,300	336,200
261～280	43,900	86,800	129,700	172,600	215,500	258,400	301,300	344,200
281～300	44,900	88,800	132,700	176,600	220,500	264,400	308,300	352,200

※裏地を合算した価格です。裏地はC2101～2103、C2176～2178からお選びください。 ●タッセル込
※1巾での両開きはできません。
※1巾片開き・2巾両開き、3ッ山の場合、最大仕上り巾は上記と異なります。(P155参照)

■ハイグレード縫製・SE [裏地付]

約1.5倍

仕上り巾 / 仕上り丈	～100 1巾	101～200 2巾	201～300 3巾	301～400 4巾	401～500 5巾	501～600 6巾	601～700 7巾	701～800 8巾
60～100	24,100	47,200	70,300	93,400	116,500	139,600	162,700	185,800
101～120	25,000	49,000	73,000	97,000	121,000	145,000	169,000	193,000
121～140	26,000	51,000	76,000	101,000	126,000	151,000	176,000	201,000
141～160	27,000	53,000	79,000	105,000	131,000	157,000	183,000	209,000
161～180	33,500	66,000	98,500	131,000	163,500	196,000	228,500	261,000
181～200	34,500	68,000	101,500	135,000	168,500	202,000	235,500	269,000
201～220	35,400	69,800	104,200	138,600	173,000	207,400	241,800	276,200
221～240	41,900	82,800	123,700	164,600	205,500	246,400	287,300	328,200
241～260	42,900	84,800	126,700	168,600	210,500	252,400	294,300	336,200
261～280	43,900	86,800	129,700	172,600	215,500	258,400	301,300	344,200
281～300	44,900	88,800	132,700	176,600	220,500	264,400	308,300	352,200

※裏地を合算した価格です。裏地はC2101～2103、C2176～2178からお選びください。 ●タッセル込
※1巾での両開きはできません。
※2ッ山限定。

■新アイレット縫製・A2

約1倍

仕上り巾 / 仕上り丈	～134 1巾	135～268 2巾	269～414 3巾	415～564 4巾	565～710 5巾	711～720 6巾
60～100	34,600	68,200	101,800	135,400	169,000	186,600
101～120	34,600	68,200	101,800	135,400	169,000	186,600
121～140	34,600	68,200	101,800	135,400	169,000	186,600
141～160	34,600	68,200	101,800	135,400	169,000	186,600
161～180	40,400	79,800	119,200	158,600	198,000	221,400
181～200	40,400	79,800	119,200	158,600	198,000	221,400
201～220	40,400	79,800	119,200	158,600	198,000	221,400
221～240	46,200	91,400	136,600	181,800	227,000	256,200
241～260	46,200	91,400	136,600	181,800	227,000	256,200
261～280	46,200	91,400	136,600	181,800	227,000	256,200
281～300	46,200	91,400	136,600	181,800	227,000	256,200

※仕上り巾は、レールサイズの約1.5倍でご注文ください。 ●タッセル込
※巾つぎ箇所がハトメと重なる場合があります。

ロールカーテンⅡ・Q-11PC Q-11PD

仕上り丈＼仕上り巾	30～80	81～120	121～140
10～ 80	38,800	45,300	51,600
81～100	46,400	53,700	60,200
101～120	49,200	57,400	64,200
121～140	51,900	60,900	67,800
141～160	54,800	64,700	71,700
161～180	61,700	72,300	79,800
181～200	64,400	75,900	83,900
201～220	67,100	79,400	87,900
221～240	74,200	87,200	96,100
241～260	——	90,800	100,000
261～280	——	94,400	104,100
281～300	——	98,300	108,400

※巾：丈＝1：3を限度とします。
※ロールカーテン本体価格に、梱包・輸送費として、別途3,000円かかります。

■ギャザー縫製・SG

約2倍

仕上り丈＼仕上り巾	76～150 2巾	151～225 3巾	226～300 4巾	301～375 5巾	376～450 6巾	451～525 7巾	526～600 8巾
60～100	35,400	52,600	69,800	87,000	104,200	121,400	138,600
101～120	35,400	52,600	69,800	87,000	104,200	121,400	138,600
121～140	35,400	52,600	69,800	87,000	104,200	121,400	138,600
141～160	35,400	52,600	69,800	87,000	104,200	121,400	138,600
161～180	46,800	69,700	92,600	115,500	138,400	161,300	184,200
181～200	46,800	69,700	92,600	115,500	138,400	161,300	184,200
201～220	46,800	69,700	92,600	115,500	138,400	161,300	184,200
221～240	58,200	86,800	115,400	144,000	172,600	201,200	229,800
241～260	58,200	86,800	115,400	144,000	172,600	201,200	229,800
261～280	58,200	86,800	115,400	144,000	172,600	201,200	229,800
281～300	58,200	86,800	115,400	144,000	172,600	201,200	229,800

※ワンプリーツギャザー、またはスモックギャザーが選択できます。　●タッセル込

プレーンシェード ドラム式・R-61PD

仕上り丈＼仕上り巾	30～50	51～90	91～142	143～190	191～240	241～290	291～340	341～400
60～100	26,300	29,100	35,100	49,000	54,800	60,700	74,700	81,100
101～120	32,900	35,700	42,800	62,100	69,100	76,200	95,000	102,600
121～140	32,900	35,700	42,800	62,100	69,100	76,200	95,000	102,600
141～160	32,900	35,700	42,800	62,100	69,100	76,200	95,000	102,600
161～180	32,900	35,700	42,800	62,100	69,100	76,200	95,000	102,600
181～200	39,400	42,200	50,600	74,600	82,800	91,100	115,800	124,700
201～220	39,400	42,200	50,600	74,600	82,800	91,100	115,800	124,700
221～240	39,400	42,200	50,600	74,600	82,800	91,100	115,800	124,700
241～260	46,000	48,800	58,300	87,700	97,100	106,600	136,700	146,700
261～280	46,000	48,800	58,300	87,700	97,100	106,600	136,700	146,700
281～300	46,000	48,800	58,300	87,700	97,100	106,600	136,700	146,700

※仕上り巾39cm以下の場合、仕上り丈は200cmまでになります。
※シェード本体価格に、梱包・輸送費として、別途3,000円かかります。

プレーンシェード コード式・R-61PC

仕上り丈＼仕上り巾	18～50	51～90	91～142	143～190	191～240
60～100	21,400	23,800	29,300	42,700	48,000
101～120	28,000	30,400	37,000	55,800	62,300
121～140	28,000	30,400	37,000	55,800	62,300
141～160	28,000	30,400	37,000	55,800	62,300
161～180	28,000	30,400	37,000	55,800	62,300
181～200	34,500	36,900	44,800	68,300	76,000
201～220	34,500	36,900	44,800	68,300	76,000
221～240	34,500	36,900	44,800	68,300	76,000
241～260	41,100	43,500	52,500	81,400	90,300
261～280	41,100	43,500	52,500	81,400	90,300
281～300	41,100	43,500	52,500	81,400	90,300

※シェード本体価格に、梱包・輸送費として、別途3,000円かかります。

シェイパーシェード ドラム式・R-65PD

仕上り丈＼仕上り巾	30～50	51～90	91～142	143～190	191～240	241～290	291～340	341～400
60～100	40,100	40,100	55,300	68,000	82,900	87,300	113,200	117,600
101～120	49,600	49,600	67,600	86,600	104,400	111,000	143,200	149,800
121～140	50,500	50,500	69,000	88,000	106,600	113,200	146,000	152,600
141～160	51,300	51,300	70,500	89,500	108,800	115,400	148,800	155,400
161～180	52,200	52,200	71,900	90,900	111,000	117,600	151,600	158,200
181～200	61,500	61,500	84,000	108,800	131,900	140,700	182,300	191,100
201～220	62,400	62,400	85,500	110,300	134,100	142,900	185,100	193,900
221～240	63,300	63,300	86,900	111,700	136,300	145,100	187,900	196,700
241～260	72,600	72,600	99,200	130,300	157,800	168,800	218,500	229,500
261～280	73,500	73,500	100,600	131,700	160,000	171,000	221,300	232,300
281～300	74,300	74,300	102,000	133,100	162,200	173,200	224,100	235,100

※仕上り巾39cm以下の場合、仕上り丈は200cmまでになります。
※シェード本体価格に、梱包・輸送費として、別途3,000円かかります。

シェイパーシェード コード式・R-65PC

仕上り丈＼仕上り巾	18～50	51～90	91～142	143～190	191～240
60～100	30,100	30,100	40,700	53,400	57,800
101～120	39,600	39,600	52,400	71,400	78,000
121～140	40,500	40,500	53,300	72,300	78,900
141～160	41,400	41,400	54,200	73,200	79,800
161～180	42,300	42,300	55,100	74,100	80,700
181～200	51,600	51,600	66,600	91,400	100,200
201～220	52,500	52,500	67,500	92,300	101,100
221～240	53,400	53,400	68,400	93,200	102,000
241～260	62,800	62,800	80,100	111,200	122,200
261～280	63,700	63,700	81,000	112,100	123,100
281～300	64,500	64,500	81,800	112,900	123,900

※シェード本体価格に、梱包・輸送費として、別途3,000円かかります。

プレーンシェード裏地付 ドラム式・R-63PD

仕上り巾 / 仕上り丈	30～56	57～96	97～136	137～176	177～216	217～240	241～276	277～290
60～100	33,200	35,900	42,500	60,800	67,400	72,900	87,400	95,800
101～120	33,900	36,600	43,100	62,100	68,600	74,200	88,700	97,700
121～140	42,500	45,200	53,700	79,300	87,800	95,300	115,300	126,800
141～160	43,100	45,800	54,300	80,600	89,100	96,600	116,500	128,700
161～180	43,800	46,500	54,900	81,900	90,400	97,800	117,800	130,700
181～200	52,400	55,100	65,500	98,500	108,900	118,300	145,000	160,400
201～220	53,000	55,700	66,100	99,800	110,200	119,600	146,200	162,300
221～240	53,700	56,400	66,800	101,100	111,500	120,900	147,500	164,200
241～260	54,300	57,000	67,400	102,400	112,800	122,200	148,800	166,100
261～280	62,900	65,600	78,000	119,600	131,900	143,300	175,900	195,800
281～300	63,600	66,300	78,600	120,900	133,200	144,500	177,200	197,800

※仕上り巾39cm以下の場合、仕上り丈は200cmまでになります。
※シェード本体価格に、梱包・輸送費として、別途3,000円かかります。

チューブトップ・S-19P 約1倍

仕上り巾 / 仕上り丈	～142
～100	14,100
101～120	14,100
121～140	21,100
141～160	21,100
161～180	21,100
181～200	28,100
201～220	28,100
221～240	28,100
241～260	35,100
261～280	35,100
281～300	35,100

※上部4cmの袋縫い。

プレーンシェード裏地付 コード式・R-63PC

仕上り巾 / 仕上り丈	18～56	57～96	97～136	137～176	177～200
60～100	28,200	30,500	36,700	54,700	59,900
101～120	28,900	31,200	37,300	56,000	61,100
121～140	37,500	39,800	47,900	73,200	80,300
141～160	38,100	40,400	48,500	74,500	81,600
161～180	38,800	41,100	49,100	75,800	82,900
181～200	47,400	49,700	59,700	92,400	101,400
201～220	48,000	50,300	60,300	93,700	102,700

※シェード本体価格に、梱包・輸送費として、別途3,000円かかります。

見本帳掲載 P.56

C2055・C2056
いきいきリーフ

■生地巾 150cm ■価格 5,900/m 3,930/㎡
■組成 綿100% ■柄リピート タテ 69cm×ヨコ 50cm

■ 形態安定加工(スタイリッシュウェーブ縫製)・KH KE KO

KH 約2倍 仕上り巾 / 仕上り丈	～75 1巾	76～150 2巾	151～225 3巾	226～300 4巾	301～375 5巾	376～450 6巾	451～525 7巾	526～600 8巾
60～100	18,200	35,400	52,600	69,800	87,000	104,200	121,400	138,600
101～120	18,200	35,400	52,600	69,800	87,000	104,200	121,400	138,600
121～140	18,200	35,400	52,600	69,800	87,000	104,200	121,400	138,600
141～160	18,200	35,400	52,600	69,800	87,000	104,200	121,400	138,600
161～180	24,000	47,000	70,000	93,000	116,000	139,000	162,000	185,000
181～200	24,000	47,000	70,000	93,000	116,000	139,000	162,000	185,000
201～220	24,000	47,000	70,000	93,000	116,000	139,000	162,000	185,000
221～240	29,700	58,400	87,100	115,800	144,500	173,200	201,900	230,600
241～260	29,700	58,400	87,100	115,800	144,500	173,200	201,900	230,600
261～280	29,700	58,400	87,100	115,800	144,500	173,200	201,900	230,600
281～300	29,700	58,400	87,100	115,800	144,500	173,200	201,900	230,600
KE 約1.5倍仕上り巾	～100	101～200	201～300	301～400	401～500	501～600	601～700	701～800
K0 約1.5倍仕上り巾	～100	101～200	201～324	325～424	425～550	551～600		

●タッセル込

※1巾での両開きはできません。
※KHの1巾片開き・2巾両開き、3ッ山の場合、最大仕上り巾は上記と異なります。(P155参照)
※KEは2ッ山限定、KOは1ッ山限定。KH・KOは300cm、KEは400cmを超える仕上り巾は両開きのみになります。
※形態安定加工により風合いに変化が生じる場合があります。

■ 形態安定加工(スタイリッシュウェーブ縫製)・KH [裏地付] 約2倍

仕上り巾 / 仕上り丈	～75 1巾	76～150 2巾	151～225 3巾	226～300 4巾	301～375 5巾	376～450 6巾	451～525 7巾	526～600 8巾
60～100	24,800	48,600	72,400	96,200	120,000	143,800	167,600	191,400
101～120	25,700	50,400	75,100	99,800	124,500	149,200	173,900	198,600
121～140	26,700	52,400	78,100	103,800	129,500	155,200	180,900	206,600
141～160	27,700	54,400	81,100	107,800	134,500	161,200	187,900	214,600
161～180	34,500	68,000	101,500	135,000	168,500	202,000	235,500	269,000
181～200	35,500	70,000	104,500	139,000	173,500	208,000	242,500	277,000
201～220	36,400	71,800	107,200	142,600	178,000	213,400	248,800	284,200
221～240	43,100	85,200	127,300	169,400	211,500	253,600	295,700	337,800
241～260	44,100	87,200	130,300	173,400	216,500	259,600	302,700	345,800
261～280	45,100	89,200	133,300	177,400	221,500	265,600	309,700	353,800
281～300	46,100	91,200	136,300	181,400	226,500	271,600	316,700	361,800

※裏地を合算した価格です。裏地はC2101～2103、C2176～2178からお選びください。
●タッセル込
※1巾での両開きはできません。
※1巾片開き・2巾両開き、3ツ山の場合、最大仕上り巾は上記と異なります。(P155参照)
※300cmを超える仕上り巾は両開きのみになります。
※形態安定加工により風合いに変化が生じる場合があります。

■ 形態安定加工(スタイリッシュウェーブ縫製)・KE [裏地付] 約1.5倍

仕上り巾 / 仕上り丈	～100 1巾	101～200 2巾	201～300 3巾	301～400 4巾	401～500 5巾	501～600 6巾	601～700 7巾	701～800 8巾
60～100	24,800	48,600	72,400	96,200	120,000	143,800	167,600	191,400
101～120	25,700	50,400	75,100	99,800	124,500	149,200	173,900	198,600
121～140	26,700	52,400	78,100	103,800	129,500	155,200	180,900	206,600
141～160	27,700	54,400	81,100	107,800	134,500	161,200	187,900	214,600
161～180	34,500	68,000	101,500	135,000	168,500	202,000	235,500	269,000
181～200	35,500	70,000	104,500	139,000	173,500	208,000	242,500	277,000
201～220	36,400	71,800	107,200	142,600	178,000	213,400	248,800	284,200
221～240	43,100	85,200	127,300	169,400	211,500	253,600	295,700	337,800
241～260	44,100	87,200	130,300	173,400	216,500	259,600	302,700	345,800
261～280	45,100	89,200	133,300	177,400	221,500	265,600	309,700	353,800
281～300	46,100	91,200	136,300	181,400	226,500	271,600	316,700	361,800

※裏地を合算した価格です。裏地はC2101～2103、C2176～2178からお選びください。
●タッセル込
※1巾での両開きはできません。
※2ッ山限定。400cmを超える仕上り巾は両開きのみになります。
※形態安定加工により風合いに変化が生じる場合があります。

■ハイグレード縫製・SH SE ■ニューシンプル縫製・SO ■フラット縫製・AP

SH 約2倍 仕上り巾 / 仕上り丈	～75 1巾	76～150 2巾	151～225 3巾	226～300 4巾	301～375 5巾	376～450 6巾	451～525 7巾	526～600 8巾
60～100	17,600	34,200	50,800	67,400	84,000	100,600	117,200	133,800
101～120	17,600	34,200	50,800	67,400	84,000	100,600	117,200	133,800
121～140	17,600	34,200	50,800	67,400	84,000	100,600	117,200	133,800
141～160	17,600	34,200	50,800	67,400	84,000	100,600	117,200	133,800
161～180	23,100	45,200	67,300	89,400	111,500	133,600	155,700	177,800
181～200	23,100	45,200	67,300	89,400	111,500	133,600	155,700	177,800
201～220	23,100	45,200	67,300	89,400	111,500	133,600	155,700	177,800
221～240	28,600	56,200	83,800	111,400	139,000	166,600	194,200	221,800
241～260	28,600	56,200	83,800	111,400	139,000	166,600	194,200	221,800
261～280	28,600	56,200	83,800	111,400	139,000	166,600	194,200	221,800
281～300	28,600	56,200	83,800	111,400	139,000	166,600	194,200	221,800
SE 約1.5倍仕上り巾	～100	101～200	201～300	301～400	401～500	501～600	601～700	701～800
SO 約1.5倍仕上り巾	～100	101～200	201～324	325～424	425～550	551～650	651～774	775～874
AP 約1倍仕上り巾	～134	135～268	269～414	415～564	565～710	711～860		

※SH、SE、SOは1巾での両開きはできません。 ●タッセル込
※SHの1巾片開き・2巾両開き、3ッ山の場合、最大仕上り巾は上記と異なります。(P155参照)
※SEは2ッ山、SOは1ッ山、APはヒダなし。

■ハイグレード縫製・SH [裏地付]

約2倍

仕上り巾 / 仕上り丈	～75 1巾	76～150 2巾	151～225 3巾	226～300 4巾	301～375 5巾	376～450 6巾	451～525 7巾	526～600 8巾
60～100	24,200	47,400	70,600	93,800	117,000	140,200	163,400	186,600
101～120	25,100	49,200	73,300	97,400	121,500	145,600	169,700	193,800
121～140	26,100	51,200	76,300	101,400	126,500	151,600	176,700	201,800
141～160	27,100	53,200	79,300	105,400	131,500	157,600	183,700	209,800
161～180	33,600	66,200	98,800	131,400	164,000	196,600	229,200	261,800
181～200	34,600	68,200	101,800	135,400	169,000	202,600	236,200	269,800
201～220	35,500	70,000	104,500	139,000	173,500	208,000	242,500	277,000
221～240	42,000	83,000	124,000	165,000	206,000	247,000	288,000	329,000
241～260	43,000	85,000	127,000	169,000	211,000	253,000	295,000	337,000
261～280	44,000	87,000	130,000	173,000	216,000	259,000	302,000	345,000
281～300	45,000	89,000	133,000	177,000	221,000	265,000	309,000	353,000

※裏地を合算した価格です。裏地はC2101～2103、C2176～2178からお選びください。 ●タッセル込
※1巾での両開きはできません。
※1巾片開き・2巾両開き、3ッ山の場合、最大仕上り巾は上記と異なります。(P155参照)

■ハイグレード縫製・SE [裏地付]

約1.5倍

仕上り巾 / 仕上り丈	～100 1巾	101～200 2巾	201～300 3巾	301～400 4巾	401～500 5巾	501～600 6巾	601～700 7巾	701～800 8巾
60～100	24,200	47,400	70,600	93,800	117,000	140,200	163,400	186,600
101～120	25,100	49,200	73,300	97,400	121,500	145,600	169,700	193,800
121～140	26,100	51,200	76,300	101,400	126,500	151,600	176,700	201,800
141～160	27,100	53,200	79,300	105,400	131,500	157,600	183,700	209,800
161～180	33,600	66,200	98,800	131,400	164,000	196,600	229,200	261,800
181～200	34,600	68,200	101,800	135,400	169,000	202,600	236,200	269,800
201～220	35,500	70,000	104,500	139,000	173,500	208,000	242,500	277,000
221～240	42,000	83,000	124,000	165,000	206,000	247,000	288,000	329,000
241～260	43,000	85,000	127,000	169,000	211,000	253,000	295,000	337,000
261～280	44,000	87,000	130,000	173,000	216,000	259,000	302,000	345,000
281～300	45,000	89,000	133,000	177,000	221,000	265,000	309,000	353,000

※裏地を合算した価格です。裏地はC2101～2103、C2176～2178からお選びください。 ●タッセル込
※1巾での両開きはできません。
※2ッ山限定。

■新アイレット縫製・A2

約1倍

仕上り巾 / 仕上り丈	～134 1巾	135～268 2巾	269～414 3巾	415～564 4巾	565～710 5巾	711～720 6巾
60～100	34,600	68,200	101,800	135,400	169,000	186,600
101～120	34,600	68,200	101,800	135,400	169,000	186,600
121～140	34,600	68,200	101,800	135,400	169,000	186,600
141～160	34,600	68,200	101,800	135,400	169,000	186,600
161～180	40,500	80,000	119,500	159,000	198,500	222,000
181～200	40,500	80,000	119,500	159,000	198,500	222,000
201～220	40,500	80,000	119,500	159,000	198,500	222,000
221～240	46,400	91,800	137,200	182,600	228,000	257,400
241～260	46,400	91,800	137,200	182,600	228,000	257,400
261～280	46,400	91,800	137,200	182,600	228,000	257,400
281～300	46,400	91,800	137,200	182,600	228,000	257,400

※仕上り巾は、レールサイズの約1.5倍でご注文ください。 ●タッセル込
※巾つぎ箇所がハトメと重なる場合があります。

ロールカーテンⅡ・Q-11PC Q-11PD

仕上り丈＼仕上り巾	30～80	81～120	121～140
10～ 80	38,800	45,300	51,600
81～100	46,400	53,700	60,200
101～120	49,200	57,400	64,200
121～140	51,900	60,900	67,800
141～160	54,800	64,700	71,700
161～180	61,700	72,300	79,800
181～200	64,400	75,900	83,900
201～220	67,100	79,400	87,900
221～240	74,200	87,200	96,100
241～260	——	90,800	100,000
261～280	——	94,400	104,100
281～300	——	98,300	108,400

※巾：丈＝1：3を限度とします。
※ロールカーテン本体価格に、梱包・輸送費として、別途3,000円かかります。

■ギャザー縫製・SG

約2倍

仕上り丈＼仕上り巾	76～150 2巾	151～225 3巾	226～300 4巾	301～375 5巾	376～450 6巾	451～525 7巾	526～600 8巾
60～100	24,000	35,500	47,000	58,500	70,000	81,500	93,000
101～120	35,400	52,600	69,800	87,000	104,200	121,400	138,600
121～140	35,400	52,600	69,800	87,000	104,200	121,400	138,600
141～160	35,400	52,600	69,800	87,000	104,200	121,400	138,600
161～180	47,000	70,000	93,000	116,000	139,000	162,000	185,000
181～200	47,000	70,000	93,000	116,000	139,000	162,000	185,000
201～220	47,000	70,000	93,000	116,000	139,000	162,000	185,000
221～240	58,400	87,100	115,800	144,500	173,200	201,900	230,600
241～260	58,400	87,100	115,800	144,500	173,200	201,900	230,600
261～280	58,400	87,100	115,800	144,500	173,200	201,900	230,600
281～300	58,400	87,100	115,800	144,500	173,200	201,900	230,600

※ワンプリーツギャザー、またはスモックギャザーが選択できます。 ●タッセル込

プレーンシェード ドラム式・R-61PD

仕上り丈＼仕上り巾	30～50	51～90	91～142	143～190	191～240	241～290	291～340	341～400
60～100	26,300	29,100	35,100	49,000	54,800	60,700	74,700	81,100
101～120	26,300	29,100	35,100	49,000	54,800	60,700	74,700	81,100
121～140	32,900	35,700	42,800	62,100	69,100	76,200	95,600	103,200
141～160	32,900	35,700	42,800	62,100	69,100	76,200	95,600	103,200
161～180	32,900	35,700	42,800	62,100	69,100	76,200	95,600	103,200
181～200	39,400	42,200	50,600	75,200	83,400	91,700	115,800	124,700
201～220	39,400	42,200	50,600	75,200	83,400	91,700	115,800	124,700
221～240	39,400	42,200	50,600	75,200	83,400	91,700	115,800	124,700
241～260	46,000	48,800	58,300	87,700	97,100	106,600	136,700	146,700
261～280	46,000	48,800	58,300	87,700	97,100	106,600	136,700	146,700
281～300	46,000	48,800	58,300	87,700	97,100	106,600	136,700	146,700

※仕上り巾39cm以下の場合、仕上り丈は200cmまでになります。
※シェード本体価格に、梱包・輸送費として、別途3,000円かかります。

プレーンシェード コード式・R-61PC

仕上り丈＼仕上り巾	18～50	51～90	91～142	143～190	191～240
60～100	21,400	23,800	29,300	42,700	48,000
101～120	21,400	23,800	29,300	42,700	48,000
121～140	28,000	30,400	37,000	55,800	62,300
141～160	28,000	30,400	37,000	55,800	62,300
161～180	28,000	30,400	37,000	55,800	62,300
181～200	34,500	36,900	44,800	68,900	76,600
201～220	34,500	36,900	44,800	68,900	76,600
221～240	34,500	36,900	44,800	68,900	76,600
241～260	41,100	43,500	52,500	81,400	90,300
261～280	41,100	43,500	52,500	81,400	90,300
281～300	41,100	43,500	52,500	81,400	90,300

※シェード本体価格に、梱包・輸送費として、別途3,000円かかります。

シェイパーシェード ドラム式・R-65PD

仕上り丈＼仕上り巾	30～50	51～90	91～142	143～190	191～240	241～290	291～340	341～400
60～100	40,100	40,100	55,300	68,000	82,900	87,300	113,200	117,600
101～120	41,000	41,000	56,800	69,500	85,100	89,500	116,000	120,400
121～140	50,500	50,500	69,000	88,000	106,600	113,200	146,600	153,200
141～160	51,300	51,300	70,500	89,500	108,800	115,400	149,400	156,000
161～180	52,200	52,200	71,900	90,900	111,000	117,600	152,200	158,800
181～200	61,500	61,500	84,000	109,400	132,500	141,300	182,300	191,100
201～220	62,400	62,400	85,500	110,900	134,700	143,500	185,100	193,900
221～240	63,300	63,300	86,900	112,300	136,900	145,700	187,900	196,700
241～260	72,600	72,600	99,200	130,300	157,800	168,800	218,500	229,500
261～280	73,500	73,500	100,600	131,700	160,000	171,000	221,300	232,300
281～300	74,300	74,300	102,000	133,100	162,200	173,200	224,100	235,100

※仕上り巾39cm以下の場合、仕上り丈は200cmまでになります。
※シェード本体価格に、梱包・輸送費として、別途3,000円かかります。

シェイパーシェード コード式・R-65PC

仕上り丈＼仕上り巾	18～50	51～90	91～142	143～190	191～240
60～100	30,100	30,100	40,700	53,400	57,800
101～120	31,000	31,000	41,600	54,300	58,700
121～140	40,500	40,500	53,300	72,300	78,900
141～160	41,400	41,400	54,200	73,200	79,800
161～180	42,300	42,300	55,100	74,100	80,700
181～200	51,600	51,600	66,600	92,000	100,800
201～220	52,500	52,500	67,500	92,900	101,700
221～240	53,400	53,400	68,400	93,800	102,600
241～260	62,800	62,800	80,100	111,200	122,200
261～280	63,700	63,700	81,000	112,100	123,100
281～300	64,500	64,500	81,800	112,900	123,900

※シェード本体価格に、梱包・輸送費として、別途3,000円かかります。

プレーンシェード裏地付 ドラム式・R-63PD

仕上り丈＼仕上り巾	30～56	57～96	97～136	137～176	177～216	217～240	241～276	277～290
60～100	33,200	35,900	42,500	60,800	67,400	72,900	87,400	95,800
101～120	33,900	36,600	43,100	62,100	68,600	74,200	88,700	97,700
121～140	42,500	45,200	53,700	79,300	87,800	95,300	115,800	127,400
141～160	43,100	45,800	54,300	80,600	89,100	96,600	117,100	129,300
161～180	43,800	46,500	54,900	81,900	90,400	97,800	118,400	131,300
181～200	52,400	55,100	65,500	99,100	109,500	118,900	145,000	160,400
201～220	53,000	55,700	66,100	100,400	110,800	120,200	146,200	162,300
221～240	53,700	56,400	66,800	101,700	112,100	121,500	147,500	164,200
241～260	54,300	57,000	67,400	103,000	113,400	122,800	148,800	166,100
261～280	62,900	65,600	78,000	119,600	131,900	143,300	175,900	195,800
281～300	63,600	66,300	78,600	120,900	133,200	144,500	177,200	197,800

※仕上り巾39cm以下の場合、仕上り丈は200cmまでになります。
※シェード本体価格に、梱包・輸送費として、別途3,000円かかります。

チューブトップ・S-19P 約1倍

仕上り丈＼仕上り巾	～142
～100	14,100
101～120	14,100
121～140	21,100
141～160	21,100
161～180	21,100
181～200	28,100
201～220	28,100
221～240	28,100
241～260	28,100
261～280	35,100
281～300	35,100

※上部4cmの袋縫い。

プレーンシェード裏地付 コード式・R-63PC

仕上り丈＼仕上り巾	18～56	57～96	97～136	137～176	177～200
60～100	28,200	30,500	36,700	54,700	59,900
101～120	28,900	31,200	37,300	56,000	61,100
121～140	37,500	39,800	47,900	73,200	80,300
141～160	38,100	40,400	48,500	74,500	81,600
161～180	38,800	41,100	49,100	75,800	82,900
181～200	47,400	49,700	59,700	93,000	102,000
201～220	48,000	50,300	60,300	94,300	103,300

※シェード本体価格に、梱包・輸送費として、別途3,000円かかります。

見本帳掲載 P.58

C2057
きれきれペイント

■生地巾 150cm ■価格 5,900/m 3,930/㎡
■組成 綿100% ■柄リピート タテ 63cm×ヨコ 150cm

■ 形態安定加工(スタイリッシュウェーブ縫製)・KH KE KO

KH 約2倍 仕上り巾 / 仕上り丈	～75 1巾	76～150 2巾	151～225 3巾	226～300 4巾	301～375 5巾	376～450 6巾	451～525 7巾	526～600 8巾
60～100	16,700	32,400	48,100	63,800	79,500	95,200	110,900	126,600
101～120	16,700	32,400	48,100	63,800	79,500	95,200	110,900	126,600
121～140	16,700	32,400	48,100	63,800	79,500	95,200	110,900	126,600
141～160	22,000	43,000	64,000	85,000	106,000	127,000	148,000	169,000
161～180	22,000	43,000	64,000	85,000	106,000	127,000	148,000	169,000
181～200	22,000	43,000	64,000	85,000	106,000	127,000	148,000	169,000
201～220	27,200	53,400	79,600	105,800	132,000	158,200	184,400	210,600
221～240	27,200	53,400	79,600	105,800	132,000	158,200	184,400	210,600
241～260	27,200	53,400	79,600	105,800	132,000	158,200	184,400	210,600
261～280	32,400	63,800	95,200	126,600	158,000	189,400	220,800	252,200
281～300	32,400	63,800	95,200	126,600	158,000	189,400	220,800	252,200
KE 約1.5倍仕上り巾	～100	101～200	201～300	301～400	401～500	501～600	601～700	701～800
KO 約1.5倍仕上り巾	～100	101～200	201～324	325～424	425～550	551～600		

●タッセル込

※1巾での両開きはできません。
※KHの1巾片開き・2巾両開き、3ッ山の場合、最大仕上り巾は上記と異なります。(P155参照)
※KEは2ッ山限定、KOは1ッ山限定。KH・KOは300cm、KEは400cmを超える仕上り巾は両開きのみになります。
※形態安定加工により風合いに変化が生じる場合があります。

■ 形態安定加工(スタイリッシュウェーブ縫製)・KH [裏地付] 約2倍

仕上り巾 / 仕上り丈	～75 1巾	76～150 2巾	151～225 3巾	226～300 4巾	301～375 5巾	376～450 6巾	451～525 7巾	526～600 8巾
60～100	23,300	45,600	67,900	90,200	112,500	134,800	157,100	179,400
101～120	24,200	47,400	70,600	93,800	117,000	140,200	163,400	186,600
121～140	25,200	49,400	73,600	97,800	122,000	146,200	170,400	194,600
141～160	31,500	62,000	92,500	123,000	153,500	184,000	214,500	245,000
161～180	32,500	64,000	95,500	127,000	158,500	190,000	221,500	253,000
181～200	33,500	66,000	98,500	131,000	163,500	196,000	228,500	261,000
201～220	39,600	78,200	116,800	155,400	194,000	232,600	271,200	309,800
221～240	40,600	80,200	119,800	159,400	199,000	238,600	278,200	317,800
241～260	41,600	82,200	122,800	163,400	204,000	244,600	285,200	325,800
261～280	47,800	94,600	141,400	188,200	235,000	281,800	328,600	375,400
281～300	48,800	96,600	144,400	192,200	240,000	287,800	335,600	383,400

●タッセル込

※裏地を合算した価格です。裏地はC2101～2103、C2176～2178からお選びください。
※1巾での両開きはできません。
※1巾片開き・2巾両開き、3ツ山の場合、最大仕上り巾は上記と異なります。(P155参照)
※300cmを超える仕上り巾は両開きのみになります。
※形態安定加工により風合いに変化が生じる場合があります。

■ 形態安定加工(スタイリッシュウェーブ縫製)・KE [裏地付] 約1.5倍

仕上り巾 / 仕上り丈	～100 1巾	101～200 2巾	201～300 3巾	301～400 4巾	401～500 5巾	501～600 6巾	601～700 7巾	701～800 8巾
60～100	23,300	45,600	67,900	90,200	112,500	134,800	157,100	179,400
101～120	24,200	47,400	70,600	93,800	117,000	140,200	163,400	186,600
121～140	25,200	49,400	73,600	97,800	122,000	146,200	170,400	194,600
141～160	31,500	62,000	92,500	123,000	153,500	184,000	214,500	245,000
161～180	32,500	64,000	95,500	127,000	158,500	190,000	221,500	253,000
181～200	33,500	66,000	98,500	131,000	163,500	196,000	228,500	261,000
201～220	39,600	78,200	116,800	155,400	194,000	232,600	271,200	309,800
221～240	40,600	80,200	119,800	159,400	199,000	238,600	278,200	317,800
241～260	41,600	82,200	122,800	163,400	204,000	244,600	285,200	325,800
261～280	47,800	94,600	141,400	188,200	235,000	281,800	328,600	375,400
281～300	48,800	96,600	144,400	192,200	240,000	287,800	335,600	383,400

●タッセル込

※裏地を合算した価格です。裏地はC2101～2103、C2176～2178からお選びください。
※1巾での両開きはできません。
※2ッ山限定。400cmを超える仕上り巾は両開きのみになります。
※形態安定加工により風合いに変化が生じる場合があります。

■ハイグレード縫製・SH SE ■ニューシンプル縫製・SO ■フラット縫製・AP

SH 約2倍 仕上り巾 / 仕上り丈	~75 1巾	76~150 2巾	151~225 3巾	226~300 4巾	301~375 5巾	376~450 6巾	451~525 7巾	526~600 8巾
60~100	16,200	31,400	46,600	61,800	77,000	92,200	107,400	122,600
101~120	16,200	31,400	46,600	61,800	77,000	92,200	107,400	122,600
121~140	16,200	31,400	46,600	61,800	77,000	92,200	107,400	122,600
141~160	21,200	41,400	61,600	81,800	102,000	122,200	142,400	162,600
161~180	21,200	41,400	61,600	81,800	102,000	122,200	142,400	162,600
181~200	21,200	41,400	61,600	81,800	102,000	122,200	142,400	162,600
201~220	26,200	51,400	76,600	101,800	127,000	152,200	177,400	202,600
221~240	26,200	51,400	76,600	101,800	127,000	152,200	177,400	202,600
241~260	26,200	51,400	76,600	101,800	127,000	152,200	177,400	202,600
261~280	31,300	61,600	91,900	122,200	152,500	182,800	213,100	243,400
281~300	31,300	61,600	91,900	122,200	152,500	182,800	213,100	243,400
SE 約1.5倍仕上り巾	~100	101~200	201~300	301~400	401~500	501~600	601~700	701~800
SO 約1.5倍仕上り巾	~100	101~200	201~324	325~424	425~550	551~650	651~774	775~874
AP 約1倍仕上り巾	~134	135~268	269~414	415~564	565~710	711~860		

※SH、SE、SOは1巾での両開きはできません。 ●タッセル込
※SHの1巾片開き・2巾両開き、3ッ山の場合、最大仕上り巾は上記と異なります。(P155参照)
※SEは2ッ山、SOは1ッ山、APはヒダなし。

■ハイグレード縫製・SH [裏地付]

約2倍

仕上り巾 / 仕上り丈	~75 1巾	76~150 2巾	151~225 3巾	226~300 4巾	301~375 5巾	376~450 6巾	451~525 7巾	526~600 8巾
60~100	22,800	44,600	66,400	88,200	110,000	131,800	153,600	175,400
101~120	23,700	46,400	69,100	91,800	114,500	137,200	159,900	182,600
121~140	24,700	48,400	72,100	95,800	119,500	143,200	166,900	190,600
141~160	30,700	60,400	90,100	119,800	149,500	179,200	208,900	238,600
161~180	31,700	62,400	93,100	123,800	154,500	185,200	215,900	246,600
181~200	32,700	64,400	96,100	127,800	159,500	191,200	222,900	254,600
201~220	38,600	76,200	113,800	151,400	189,000	226,600	264,200	301,800
221~240	39,600	78,200	116,800	155,400	194,000	232,600	271,200	309,800
241~260	40,600	80,200	119,800	159,400	199,000	238,600	278,200	317,800
261~280	46,700	92,400	138,100	183,800	229,500	275,200	320,900	366,600
281~300	47,700	94,400	141,100	187,800	234,500	281,200	327,900	374,600

※裏地を合算した価格です。裏地はC2101~2103、C2176~2178からお選びください。 ●タッセル込
※1巾での両開きはできません。
※1巾片開き・2巾両開き、3ッ山の場合、最大仕上り巾は上記と異なります。(P155参照)

■ハイグレード縫製・SE [裏地付]

約1.5倍

仕上り巾 / 仕上り丈	~100 1巾	101~200 2巾	201~300 3巾	301~400 4巾	401~500 5巾	501~600 6巾	601~700 7巾	701~800 8巾
60~100	22,800	44,600	66,400	88,200	110,000	131,800	153,600	175,400
101~120	23,700	46,400	69,100	91,800	114,500	137,200	159,900	182,600
121~140	24,700	48,400	72,100	95,800	119,500	143,200	166,900	190,600
141~160	30,700	60,400	90,100	119,800	149,500	179,200	208,900	238,600
161~180	31,700	62,400	93,100	123,800	154,500	185,200	215,900	246,600
181~200	32,700	64,400	96,100	127,800	159,500	191,200	222,900	254,600
201~220	38,600	76,200	113,800	151,400	189,000	226,600	264,200	301,800
221~240	39,600	78,200	116,800	155,400	194,000	232,600	271,200	309,800
241~260	40,600	80,200	119,800	159,400	199,000	238,600	278,200	317,800
261~280	46,700	92,400	138,100	183,800	229,500	275,200	320,900	366,600
281~300	47,700	94,400	141,100	187,800	234,500	281,200	327,900	374,600

※裏地を合算した価格です。裏地はC2101~2103、C2176~2178からお選びください。 ●タッセル込
※1巾での両開きはできません。
※2ッ山限定。

■新アイレット縫製・A2

約1倍

仕上り巾 / 仕上り丈	~134 1巾	135~268 2巾	269~414 3巾	415~564 4巾	565~710 5巾	711~720 6巾
60~100	33,100	65,200	97,300	129,400	161,500	177,600
101~120	33,100	65,200	97,300	129,400	161,500	177,600
121~140	33,100	65,200	97,300	129,400	161,500	177,600
141~160	38,500	76,000	113,500	151,000	188,500	210,000
161~180	38,500	76,000	113,500	151,000	188,500	210,000
181~200	38,500	76,000	113,500	151,000	188,500	210,000
201~220	43,800	86,600	129,400	172,200	215,000	241,800
221~240	43,800	86,600	129,400	172,200	215,000	241,800
241~260	43,800	86,600	129,400	172,200	215,000	241,800
261~280	49,200	97,400	145,600	193,800	242,000	274,200
281~300	49,200	97,400	145,600	193,800	242,000	274,200

※仕上り巾は、レールサイズの約1.5倍でご注文ください。 ●タッセル込
※巾つぎ箇所がハトメと重なる場合があります。

ロールカーテンⅡ・Q-11PC Q-11PD

仕上り丈＼仕上り巾	30～80	81～120	121～140
10～ 80	38,200	44,700	51,000
81～100	45,300	52,600	59,100
101～120	48,100	56,300	63,100
121～140	50,800	59,800	66,700
141～160	57,800	67,700	74,700
161～180	60,500	71,100	78,600
181～200	63,200	74,700	82,700
201～220	69,400	81,700	90,200
221～240	72,400	85,400	94,300
241～260	——	89,000	98,200
261～280	——	96,200	105,900
281～300	——	100,100	110,200

※巾：丈＝1：3を限度とします。
※ロールカーテン本体価格に、梱包・輸送費として、別途3,000円かかります。

■ギャザー縫製・SG

約2倍

仕上り丈＼仕上り巾	76～150 2巾	151～225 3巾	226～300 4巾	301～375 5巾	376～450 6巾	451～525 7巾	526～600 8巾
60～100	32,400	48,100	63,800	79,500	95,200	110,900	126,600
101～120	32,400	48,100	63,800	79,500	95,200	110,900	126,600
121～140	32,400	48,100	63,800	79,500	95,200	110,900	126,600
141～160	43,000	64,000	85,000	106,000	127,000	148,000	169,000
161～180	43,000	64,000	85,000	106,000	127,000	148,000	169,000
181～200	43,000	64,000	85,000	106,000	127,000	148,000	169,000
201～220	53,400	79,600	105,800	132,000	158,200	184,400	210,600
221～240	53,400	79,600	105,800	132,000	158,200	184,400	210,600
241～260	53,400	79,600	105,800	132,000	158,200	184,400	210,600
261～280	63,800	95,200	126,600	158,000	189,400	220,800	252,200
281～300	63,800	95,200	126,600	158,000	189,400	220,800	252,200

※ワンプリーツギャザー、またはスモックギャザーが選択できます。 ●タッセル込

プレーンシェード ドラム式・R-61PD

仕上り丈＼仕上り巾	30～50	51～90	91～142	143～190	191～240	241～290	291～340	341～400
60～100	25,400	28,200	33,900	47,200	52,800	58,400	71,200	77,400
101～120	31,000	33,800	40,600	58,400	65,100	71,700	89,600	96,900
121～140	31,000	33,800	40,600	58,400	65,100	71,700	89,600	96,900
141～160	31,000	33,800	40,600	58,400	65,100	71,700	89,600	96,900
161～180	37,600	40,400	48,300	70,900	78,800	86,600	109,300	117,800
181～200	37,600	40,400	48,300	70,900	78,800	86,600	109,300	117,800
201～220	37,600	40,400	48,300	70,900	78,800	86,600	109,300	117,800
221～240	43,200	46,000	55,000	82,100	91,000	99,900	127,700	137,300
241～260	43,200	46,000	55,000	82,100	91,000	99,900	127,700	137,300
261～280	43,200	46,000	55,000	82,100	91,000	99,900	127,700	137,300
281～300	48,800	51,600	61,600	93,900	103,900	113,800	146,200	156,700

※仕上り巾39cm以下の場合、仕上り丈は200cmまでになります。
※シェード本体価格に、梱包・輸送費として、別途3,000円かかります。

プレーンシェード コード式・R-61PC

仕上り丈＼仕上り巾	18～50	51～90	91～142	143～190	191～240
60～100	20,500	22,900	28,100	40,900	46,000
101～120	26,100	28,500	34,800	52,100	58,300
121～140	26,100	28,500	34,800	52,100	58,300
141～160	26,100	28,500	34,800	52,100	58,300
161～180	32,700	35,100	42,500	64,600	72,000
181～200	32,700	35,100	42,500	64,600	72,000
201～220	32,700	35,100	42,500	64,600	72,000
221～240	38,300	40,700	49,200	75,800	84,200
241～260	38,300	40,700	49,200	75,800	84,200
261～280	38,300	40,700	49,200	75,800	84,200
281～300	43,900	46,300	55,800	87,600	97,100

※シェード本体価格に、梱包・輸送費として、別途3,000円かかります。

シェイパーシェード ドラム式・R-65PD

仕上り丈＼仕上り巾	30～50	51～90	91～142	143～190	191～240	241～290	291～340	341～400
60～100	38,900	38,900	53,800	65,600	80,200	84,300	108,600	112,700
101～120	47,100	47,100	64,500	81,700	98,900	104,900	135,900	141,900
121～140	48,000	48,000	65,900	83,100	101,100	107,100	138,700	144,700
141～160	48,800	48,800	67,400	84,600	103,300	109,300	141,500	147,500
161～180	58,300	58,300	79,600	102,500	124,200	132,400	170,900	179,100
181～200	59,100	59,100	81,000	103,900	126,400	134,600	173,700	181,900
201～220	60,000	60,000	82,500	105,400	128,600	136,800	176,500	184,700
221～240	68,200	68,200	93,100	121,400	147,300	157,400	203,800	213,800
241～260	69,000	69,000	94,600	122,900	149,500	159,600	206,600	216,600
261～280	69,900	69,900	96,000	124,300	151,700	161,800	209,400	219,400
281～300	78,000	78,000	106,600	141,000	171,000	183,000	236,600	248,600

※仕上り巾39cm以下の場合、仕上り丈は200cmまでになります。
※シェード本体価格に、梱包・輸送費として、別途3,000円かかります。

シェイパーシェード コード式・R-65PC

仕上り丈＼仕上り巾	18～50	51～90	91～142	143～190	191～240
60～100	28,900	28,900	39,200	51,000	55,100
101～120	37,100	37,100	49,300	66,500	72,500
121～140	38,000	38,000	50,200	67,400	73,400
141～160	38,900	38,900	51,100	68,300	74,300
161～180	48,400	48,400	62,800	85,700	93,900
181～200	49,200	49,200	63,600	86,500	94,700
201～220	50,100	50,100	64,500	87,400	95,600
221～240	58,300	58,300	74,600	102,900	113,000
241～260	59,200	59,200	75,500	103,800	113,900
261～280	60,100	60,100	76,400	104,700	114,800
281～300	68,200	68,200	86,400	120,800	132,700

※シェード本体価格に、梱包・輸送費として、別途3,000円かかります。

プレーンシェード裏地付 ドラム式・R-63PD

仕上り丈＼仕上り巾	30～56	57～96	97～136	137～176	177～216	217～240	241～276	277～290
60～100	32,100	34,800	41,100	58,500	64,800	70,100	83,100	91,200
101～120	39,600	42,300	50,200	73,500	81,400	88,300	107,200	117,600
121～140	40,200	42,900	50,800	74,800	82,700	89,600	108,500	119,500
141～160	40,800	43,500	51,500	76,000	84,000	90,900	109,700	121,400
161～180	49,500	52,200	62,000	92,700	102,500	111,400	135,700	149,900
181～200	50,100	52,800	62,700	94,000	103,800	112,700	137,000	151,800
201～220	50,700	53,400	63,300	95,300	105,100	114,000	138,300	153,800
221～240	51,400	54,100	63,900	96,500	106,400	115,200	139,500	155,700
241～260	58,900	61,600	73,100	111,500	123,000	133,500	163,600	182,000
261～280	59,500	62,200	73,700	112,800	124,300	134,800	164,900	183,900
281～300	60,100	62,800	74,300	114,100	125,600	136,100	166,100	185,900

※仕上り巾39cm以下の場合、仕上り丈は200cmまでになります。
※シェード本体価格に、梱包・輸送費として、別途3,000円かかります。

チューブトップ・S-19P 約1倍

仕上り丈＼仕上り巾	～142
～100	13,100
101～120	19,100
121～140	19,100
141～160	19,100
161～180	26,100
181～200	26,100
201～220	26,100
221～240	32,100
241～260	32,100
261～280	32,100
281～300	32,100

※上部4cmの袋縫い。

プレーンシェード裏地付 コード式・R-63PC

仕上り丈＼仕上り巾	18～56	57～96	97～136	137～176	177～200
60～100	27,100	29,400	35,300	52,400	57,300
101～120	34,600	36,900	44,400	67,400	73,900
121～140	35,200	37,500	45,000	68,700	75,200
141～160	35,800	38,100	45,700	69,900	76,500
161～180	44,500	46,800	56,200	86,600	95,000
181～200	45,100	47,400	56,900	87,900	96,300
201～220	45,700	48,000	57,500	89,200	97,600

※シェード本体価格に、梱包・輸送費として、別途3,000円かかります。

見本帳掲載 P.60

C2058
るんるんピクニック

■生地巾 150cm ■価格 5,900/m 3,930/㎡
■組成 綿100% ■柄リピート タテ 59.5cm×ヨコ 75cm

■ 形態安定加工(スタイリッシュウェーブ縫製)・KH KE KO

KH 約2倍 仕上り巾 / 仕上り丈	～75 1巾	76～150 2巾	151～225 3巾	226～300 4巾	301～375 5巾	376～450 6巾	451～525 7巾	526～600 8巾
60～100	15,900	30,800	45,700	60,600	75,500	90,400	105,300	120,200
101～120	15,900	30,800	45,700	60,600	75,500	90,400	105,300	120,200
121～140	20,800	40,600	60,400	80,200	100,000	119,800	139,600	159,400
141～160	20,800	40,600	60,400	80,200	100,000	119,800	139,600	159,400
161～180	20,800	40,600	60,400	80,200	100,000	119,800	139,600	159,400
181～200	25,700	50,400	75,100	99,800	124,500	149,200	173,900	198,600
201～220	25,700	50,400	75,100	99,800	124,500	149,200	173,900	198,600
221～240	25,700	50,400	75,100	99,800	124,500	149,200	173,900	198,600
241～260	30,700	60,400	90,100	119,800	149,500	179,200	208,900	238,600
261～280	30,700	60,400	90,100	119,800	149,500	179,200	208,900	238,600
281～300	30,700	60,400	90,100	119,800	149,500	179,200	208,900	238,600
KE 約1.5倍仕上り巾	～100	101～200	201～300	301～400	401～500	501～600	601～700	701～800
KO 約1.5倍仕上り巾	～100	101～200	201～324	325～424	425～550	551～600		

●タッセル込

※1巾での両開きはできません。
※KHの1巾片開き・2巾両開き、3ッ山の場合、最大仕上り巾は上記と異なります。(P155参照)
※KEは2ッ山限定、KOは1ッ山限定。KH・KOは300cm、KEは400cmを超える仕上り巾は両開きのみになります。
※形態安定加工により風合いに変化が生じる場合があります。

■ 形態安定加工(スタイリッシュウェーブ縫製)・KH [裏地付] 約2倍

仕上り巾 / 仕上り丈	～75 1巾	76～150 2巾	151～225 3巾	226～300 4巾	301～375 5巾	376～450 6巾	451～525 7巾	526～600 8巾
60～100	22,500	44,000	65,500	87,000	108,500	130,000	151,500	173,000
101～120	23,400	45,800	68,200	90,600	113,000	135,400	157,800	180,200
121～140	29,300	57,600	85,900	114,200	142,500	170,800	199,100	227,400
141～160	30,300	59,600	88,900	118,200	147,500	176,800	206,100	235,400
161～180	31,300	61,600	91,900	122,200	152,500	182,800	213,100	243,400
181～200	37,200	73,400	109,600	145,800	182,000	218,200	254,400	290,600
201～220	38,100	75,200	112,300	149,400	186,500	223,600	260,700	297,800
221～240	39,100	77,200	115,300	153,400	191,500	229,600	267,700	305,800
241～260	45,100	89,200	133,300	177,400	221,500	265,600	309,700	353,800
261～280	46,100	91,200	136,300	181,400	226,500	271,600	316,700	361,800
281～300	47,100	93,200	139,300	185,400	231,500	277,600	323,700	369,800

●タッセル込

※裏地を合算した価格です。裏地はC2101～2103、C2176～2178からお選びください。
※1巾での両開きはできません。
※1巾片開き・2巾両開き、3ツ山の場合、最大仕上り巾は上記と異なります。(P155参照)
※300cmを超える仕上り巾は両開きのみになります。
※形態安定加工により風合いに変化が生じる場合があります。

■ 形態安定加工(スタイリッシュウェーブ縫製)・KE [裏地付] 約1.5倍

仕上り巾 / 仕上り丈	～100 1巾	101～200 2巾	201～300 3巾	301～400 4巾	401～500 5巾	501～600 6巾	601～700 7巾	701～800 8巾
60～100	22,500	44,000	65,500	87,000	108,500	130,000	151,500	173,000
101～120	23,400	45,800	68,200	90,600	113,000	135,400	157,800	180,200
121～140	29,300	57,600	85,900	114,200	142,500	170,800	199,100	227,400
141～160	30,300	59,600	88,900	118,200	147,500	176,800	206,100	235,400
161～180	31,300	61,600	91,900	122,200	152,500	182,800	213,100	243,400
181～200	37,200	73,400	109,600	145,800	182,000	218,200	254,400	290,600
201～220	38,100	75,200	112,300	149,400	186,500	223,600	260,700	297,800
221～240	39,100	77,200	115,300	153,400	191,500	229,600	267,700	305,800
241～260	45,100	89,200	133,300	177,400	221,500	265,600	309,700	353,800
261～280	46,100	91,200	136,300	181,400	226,500	271,600	316,700	361,800
281～300	47,100	93,200	139,300	185,400	231,500	277,600	323,700	369,800

●タッセル込

※裏地を合算した価格です。裏地はC2101～2103、C2176～2178からお選びください。
※1巾での両開きはできません。
※2ッ山限定。400cmを超える仕上り巾は両開きのみになります。
※形態安定加工により風合いに変化が生じる場合があります。

■ハイグレード縫製・SH SE ■ニューシンプル縫製・SO ■フラット縫製・AP

SH 約2倍 仕上り巾 / 仕上り丈	～75 1巾	76～150 2巾	151～225 3巾	226～300 4巾	301～375 5巾	376～450 6巾	451～525 7巾	526～600 8巾
60～100	15,300	29,600	43,900	58,200	72,500	86,800	101,100	115,400
101～120	15,300	29,600	43,900	58,200	72,500	86,800	101,100	115,400
121～140	20,100	39,200	58,300	77,400	96,500	115,600	134,700	153,800
141～160	20,100	39,200	58,300	77,400	96,500	115,600	134,700	153,800
161～180	20,100	39,200	58,300	77,400	96,500	115,600	134,700	153,800
181～200	24,800	48,600	72,400	96,200	120,000	143,800	167,600	191,400
201～220	24,800	48,600	72,400	96,200	120,000	143,800	167,600	191,400
221～240	24,800	48,600	72,400	96,200	120,000	143,800	167,600	191,400
241～260	29,600	58,200	86,800	115,400	144,000	172,600	201,200	229,800
261～280	29,600	58,200	86,800	115,400	144,000	172,600	201,200	229,800
281～300	29,600	58,200	86,800	115,400	144,000	172,600	201,200	229,800
SE 約1.5倍仕上り巾	～100	101～200	201～300	301～400	401～500	501～600	601～700	701～800
SO 約1.5倍仕上り巾	～100	101～200	201～324	325～424	425～550	551～650	651～774	775～874
AP 約1倍仕上り巾	～134	135～268	269～414	415～564	565～710	711～860		

※SH、SE、SOは1巾での両開きはできません。 ●タッセル込
※SHの1巾片開き・2巾両開き、3ッ山の場合、最大仕上り巾は上記と異なります。(P155参照)
※SEは2ッ山、SOは1ッ山、APはヒダなし。

■ハイグレード縫製・SH [裏地付]

約2倍

仕上り巾 / 仕上り丈	～75 1巾	76～150 2巾	151～225 3巾	226～300 4巾	301～375 5巾	376～450 6巾	451～525 7巾	526～600 8巾
60～100	21,900	42,800	63,700	84,600	105,500	126,400	147,300	168,200
101～120	22,800	44,600	66,400	88,200	110,000	131,800	153,600	175,400
121～140	28,600	56,200	83,800	111,400	139,000	166,600	194,200	221,800
141～160	29,600	58,200	86,800	115,400	144,000	172,600	201,200	229,800
161～180	30,600	60,200	89,800	119,400	149,000	178,600	208,200	237,800
181～200	36,300	71,600	106,900	142,200	177,500	212,800	248,100	283,400
201～220	37,200	73,400	109,600	145,800	182,000	218,200	254,400	290,600
221～240	38,200	75,400	112,600	149,800	187,000	224,200	261,400	298,600
241～260	44,000	87,000	130,000	173,000	216,000	259,000	302,000	345,000
261～280	45,000	89,000	133,000	177,000	221,000	265,000	309,000	353,000
281～300	46,000	91,000	136,000	181,000	226,000	271,000	316,000	361,000

※裏地を合算した価格です。裏地はC2101～2103、C2176～2178からお選びください。 ●タッセル込
※1巾での両開きはできません。
※1巾片開き・2巾両開き、3ッ山の場合、最大仕上り巾は上記と異なります。(P155参照)

■ハイグレード縫製・SE [裏地付]

約1.5倍

仕上り巾 / 仕上り丈	～100 1巾	101～200 2巾	201～300 3巾	301～400 4巾	401～500 5巾	501～600 6巾	601～700 7巾	701～800 8巾
60～100	21,900	42,800	63,700	84,600	105,500	126,400	147,300	168,200
101～120	22,800	44,600	66,400	88,200	110,000	131,800	153,600	175,400
121～140	28,600	56,200	83,800	111,400	139,000	166,600	194,200	221,800
141～160	29,600	58,200	86,800	115,400	144,000	172,600	201,200	229,800
161～180	30,600	60,200	89,800	119,400	149,000	178,600	208,200	237,800
181～200	36,300	71,600	106,900	142,200	177,500	212,800	248,100	283,400
201～220	37,200	73,400	109,600	145,800	182,000	218,200	254,400	290,600
221～240	38,200	75,400	112,600	149,800	187,000	224,200	261,400	298,600
241～260	44,000	87,000	130,000	173,000	216,000	259,000	302,000	345,000
261～280	45,000	89,000	133,000	177,000	221,000	265,000	309,000	353,000
281～300	46,000	91,000	136,000	181,000	226,000	271,000	316,000	361,000

※裏地を合算した価格です。裏地はC2101～2103、C2176～2178からお選びください。 ●タッセル込
※1巾での両開きはできません。
※2ッ山限定。

■新アイレット縫製・A2

約1倍

仕上り巾 / 仕上り丈	～134 1巾	135～268 2巾	269～414 3巾	415～564 4巾	565～710 5巾	711～720 6巾
60～100	32,200	63,400	94,600	125,800	157,000	172,200
101～120	32,200	63,400	94,600	125,800	157,000	172,200
121～140	37,300	73,600	109,900	146,200	182,500	202,800
141～160	37,300	73,600	109,900	146,200	182,500	202,800
161～180	37,300	73,600	109,900	146,200	182,500	202,800
181～200	42,300	83,600	124,900	166,200	207,500	232,800
201～220	42,300	83,600	124,900	166,200	207,500	232,800
221～240	42,300	83,600	124,900	166,200	207,500	232,800
241～260	47,400	93,800	140,200	186,600	233,000	263,400
261～280	47,400	93,800	140,200	186,600	233,000	263,400
281～300	47,400	93,800	140,200	186,600	233,000	263,400

※仕上り巾は、レールサイズの約1.5倍でご注文ください。 ●タッセル込
※巾つぎ箇所がハトメと重なる場合があります。

ロールカーテンⅡ・Q-11PC Q-11PD

仕上り丈＼仕上り巾	30～80	81～120	121～140
10～ 80	41,200	47,700	54,000
81～100	44,700	52,000	58,500
101～120	47,500	55,700	62,500
121～140	53,700	62,700	69,600
141～160	56,600	66,500	73,500
161～180	59,300	69,900	77,400
181～200	65,500	77,000	85,000
201～220	68,200	80,500	89,000
221～240	71,200	84,200	93,100
241～260	——	91,400	100,600
261～280	——	95,000	104,700
281～300	——	98,900	109,000

※巾：丈＝1：3を限度とします。
※ロールカーテン本体価格に、梱包・輸送費として、別途3,000円かかります。

■ギャザー縫製・SG

約2倍

仕上り丈＼仕上り巾	76～150 2巾	151～225 3巾	226～300 4巾	301～375 5巾	376～450 6巾	451～525 7巾	526～600 8巾
60～100	30,800	45,700	60,600	75,500	90,400	105,300	120,200
101～120	30,800	45,700	60,600	75,500	90,400	105,300	120,200
121～140	30,800	45,700	60,600	75,500	90,400	105,300	120,200
141～160	40,600	60,400	80,200	100,000	119,800	139,600	159,400
161～180	40,600	60,400	80,200	100,000	119,800	139,600	159,400
181～200	40,600	60,400	80,200	100,000	119,800	139,600	159,400
201～220	50,400	75,100	99,800	124,500	149,200	173,900	198,600
221～240	50,400	75,100	99,800	124,500	149,200	173,900	198,600
241～260	60,400	90,100	119,800	149,500	179,200	208,900	238,600
261～280	60,400	90,100	119,800	149,500	179,200	208,900	238,600
281～300	60,400	90,100	119,800	149,500	179,200	208,900	238,600

※ワンプリーツギャザー、またはスモックギャザーが選択できます。 ●タッセル込

プレーンシェード ドラム式・R-61PD

仕上り丈＼仕上り巾	30～50	51～90	91～142	143～190	191～240	241～290	291～340	341～400
60～100	24,500	27,300	32,800	45,300	50,800	56,200	68,800	74,800
101～120	30,100	32,900	39,500	56,500	63,000	69,500	86,600	93,700
121～140	30,100	32,900	39,500	56,500	63,000	69,500	86,600	93,700
141～160	30,100	32,900	39,500	56,500	63,000	69,500	86,600	93,700
161～180	35,700	38,500	46,100	67,700	75,300	82,800	104,500	112,600
181～200	35,700	38,500	46,100	67,700	75,300	82,800	104,500	112,600
201～220	35,700	38,500	46,100	67,700	75,300	82,800	104,500	112,600
221～240	41,300	44,100	52,800	78,900	87,500	96,100	122,400	131,500
241～260	41,300	44,100	52,800	78,900	87,500	96,100	122,400	131,500
261～280	46,900	49,700	59,400	90,200	99,800	109,400	140,200	150,400
281～300	46,900	49,700	59,400	90,200	99,800	109,400	140,200	150,400

※仕上り巾39cm以下の場合、仕上り丈は200cmまでになります。
※シェード本体価格に、梱包・輸送費として、別途3,000円かかります。

プレーンシェード コード式・R-61PC

仕上り丈＼仕上り巾	18～50	51～90	91～142	143～190	191～240
60～100	19,600	22,000	27,000	39,000	44,000
101～120	25,200	27,600	33,700	50,200	56,200
121～140	25,200	27,600	33,700	50,200	56,200
141～160	25,200	27,600	33,700	50,200	56,200
161～180	30,800	33,200	40,300	61,400	68,500
181～200	30,800	33,200	40,300	61,400	68,500
201～220	30,800	33,200	40,300	61,400	68,500
221～240	36,400	38,800	47,000	72,600	80,700
241～260	36,400	38,800	47,000	72,600	80,700
261～280	42,000	44,400	53,600	83,900	93,000
281～300	42,000	44,400	53,600	83,900	93,000

※シェード本体価格に、梱包・輸送費として、別途3,000円かかります。

シェイパーシェード ドラム式・R-65PD

仕上り丈＼仕上り巾	30～50	51～90	91～142	143～190	191～240	241～290	291～340	341～400
60～100	37,700	37,700	52,300	63,100	77,400	81,200	105,200	109,000
101～120	45,900	45,900	63,000	79,300	96,100	101,800	131,900	137,600
121～140	46,800	46,800	64,400	80,700	98,300	104,000	134,700	140,400
141～160	47,600	47,600	65,900	82,200	100,500	106,200	137,500	143,200
161～180	55,800	55,800	76,500	98,200	119,300	126,800	164,100	171,700
181～200	56,600	56,600	77,900	99,600	121,500	129,000	166,900	174,500
201～220	57,500	57,500	79,400	101,100	123,700	131,200	169,700	177,300
221～240	65,700	65,700	90,000	117,100	142,400	151,800	196,400	205,800
241～260	66,500	66,500	91,500	118,600	144,600	154,000	199,200	208,600
261～280	74,800	74,800	102,100	134,700	163,300	174,700	225,800	237,200
281～300	75,600	75,600	103,500	136,100	165,500	176,900	228,600	240,000

※仕上り巾39cm以下の場合、仕上り丈は200cmまでになります。
※シェード本体価格に、梱包・輸送費として、別途3,000円かかります。

シェイパーシェード コード式・R-65PC

仕上り丈＼仕上り巾	18～50	51～90	91～142	143～190	191～240
60～100	27,700	27,700	37,700	48,500	52,300
101～120	35,900	35,900	47,800	64,100	69,700
121～140	36,800	36,800	48,700	65,000	70,600
141～160	37,700	37,700	49,600	65,900	71,500
161～180	45,900	45,900	59,700	81,400	89,000
181～200	46,700	46,700	60,500	82,200	89,800
201～220	47,600	47,600	61,400	83,100	90,700
221～240	55,800	55,800	71,500	98,600	108,100
241～260	56,700	56,700	72,400	99,500	109,000
261～280	65,000	65,000	82,500	115,100	126,400
281～300	65,800	65,800	83,300	115,900	127,200

※シェード本体価格に、梱包・輸送費として、別途3,000円かかります。

プレーンシェード裏地付 ドラム式・R-63PD

仕上り巾 / 仕上り丈	30～56	57～96	97～136	137～176	177～216	217～240	241～276	277～290
60～100	30,900	33,600	39,600	56,200	62,200	67,200	80,000	87,800
101～120	38,400	41,100	48,800	71,200	78,900	85,500	103,500	113,600
121～140	39,100	41,800	49,400	72,500	80,100	86,800	104,800	115,500
141～160	39,700	42,400	50,100	73,800	81,400	88,100	106,000	117,400
161～180	47,200	49,900	59,200	88,700	98,000	106,300	129,500	143,200
181～200	47,800	50,500	59,800	90,000	99,300	107,600	130,800	145,100
201～220	48,500	51,200	60,500	91,300	100,600	108,900	132,000	147,000
221～240	55,900	58,600	69,600	106,200	117,200	127,100	155,500	172,700
241～260	56,600	59,300	70,200	107,500	118,500	128,400	156,800	174,700
261～280	57,200	59,900	70,900	108,800	119,800	129,700	158,100	176,600
281～300	64,700	67,400	80,000	123,800	136,400	148,000	181,500	202,300

※仕上り巾39cm以下の場合、仕上り丈は200cmまでになります。
※シェード本体価格に、梱包・輸送費として、別途3,000円かかります。

チューブトップ・S-19P 約1倍

仕上り巾 / 仕上り丈	～142
～100	12,100
101～120	18,100
121～140	18,100
141～160	18,100
161～180	24,100
181～200	24,100
201～220	24,100
221～240	30,100
241～260	30,100
261～280	30,100
281～300	36,100

※上部4cmの袋縫い。

プレーンシェード裏地付 コード式・R-63PC

仕上り巾 / 仕上り丈	18～56	57～96	97～136	137～176	177～200
60～100	25,900	28,200	33,800	50,100	54,700
101～120	33,400	35,700	43,000	65,100	71,400
121～140	34,100	36,400	43,600	66,400	72,600
141～160	34,700	37,000	44,300	67,700	73,900
161～180	42,200	44,500	53,400	82,600	90,500
181～200	42,800	45,100	54,000	83,900	91,800
201～220	43,500	45,800	54,700	85,200	93,100

※シェード本体価格に、梱包・輸送費として、別途3,000円かかります。

見本帳掲載 P.62

C2059
ほこほこチェック

■生地巾 150cm ■価格 5,900/m 3,930/㎡
■組成 綿100% ■柄リピート タテ 46cm×ヨコ 50cm

■ 形態安定加工(スタイリッシュウェーブ縫製)・KH KE KO

KH 約2倍 仕上り巾 / 仕上り丈	～75 1巾	76～150 2巾	151～225 3巾	226～300 4巾	301～375 5巾	376～450 6巾	451～525 7巾	526～600 8巾
60～100	16,300	31,600	46,900	62,200	77,500	92,800	108,100	123,400
101～120	16,300	31,600	46,900	62,200	77,500	92,800	108,100	123,400
121～140	16,300	31,600	46,900	62,200	77,500	92,800	108,100	123,400
141～160	20,100	39,200	58,300	77,400	96,500	115,600	134,700	153,800
161～180	20,100	39,200	58,300	77,400	96,500	115,600	134,700	153,800
181～200	24,000	47,000	70,000	93,000	116,000	139,000	162,000	185,000
201～220	24,000	47,000	70,000	93,000	116,000	139,000	162,000	185,000
221～240	27,800	54,600	81,400	108,200	135,000	161,800	188,600	215,400
241～260	27,800	54,600	81,400	108,200	135,000	161,800	188,600	215,400
261～280	27,800	54,600	81,400	108,200	135,000	161,800	188,600	215,400
281～300	31,600	62,200	92,800	123,400	154,000	184,600	215,200	245,800
KE 約1.5倍仕上り巾	～100	101～200	201～300	301～400	401～500	501～600	601～700	701～800
KO 約1.5倍仕上り巾	～100	101～200	201～324	325～424	425～550	551～600		

●タッセル込

※1巾での両開きはできません。
※KHの1巾片開き・2巾両開き、3ッ山の場合、最大仕上り巾は上記と異なります。(P155参照)
※KEは2ッ山限定、KOは1ッ山限定。KH・KOは300cm、KEは400cmを超える仕上り巾は両開きのみになります。
※形態安定加工により風合いに変化が生じる場合があります。

■ 形態安定加工(スタイリッシュウェーブ縫製)・KH [裏地付] 約2倍

仕上り巾 / 仕上り丈	～75 1巾	76～150 2巾	151～225 3巾	226～300 4巾	301～375 5巾	376～450 6巾	451～525 7巾	526～600 8巾
60～100	22,900	44,800	66,700	88,600	110,500	132,400	154,300	176,200
101～120	23,800	46,600	69,400	92,200	115,000	137,800	160,600	183,400
121～140	24,800	48,600	72,400	96,200	120,000	143,800	167,600	191,400
141～160	29,600	58,200	86,800	115,400	144,000	172,600	201,200	229,800
161～180	30,600	60,200	89,800	119,400	149,000	178,600	208,200	237,800
181～200	35,500	70,000	104,500	139,000	173,500	208,000	242,500	277,000
201～220	36,400	71,800	107,200	142,600	178,000	213,400	248,800	284,200
221～240	41,200	81,400	121,600	161,800	202,000	242,200	282,400	322,600
241～260	42,200	83,400	124,600	165,800	207,000	248,200	289,400	330,600
261～280	43,200	85,400	127,600	169,800	212,000	254,200	296,400	338,600
281～300	48,000	95,000	142,000	189,000	236,000	283,000	330,000	377,000

●タッセル込

※裏地を合算した価格です。裏地はC2101～2103、C2176～2178からお選びください。
※1巾での両開きはできません。
※1巾片開き・2巾両開き、3ツ山の場合、最大仕上り巾は上記と異なります。(P155参照)
※300cmを超える仕上り巾は両開きのみになります。
※形態安定加工により風合いに変化が生じる場合があります。

■ 形態安定加工(スタイリッシュウェーブ縫製)・KE [裏地付] 約1.5倍

仕上り巾 / 仕上り丈	～100 1巾	101～200 2巾	201～300 3巾	301～400 4巾	401～500 5巾	501～600 6巾	601～700 7巾	701～800 8巾
60～100	22,900	44,800	66,700	88,600	110,500	132,400	154,300	176,200
101～120	23,800	46,600	69,400	92,200	115,000	137,800	160,600	183,400
121～140	24,800	48,600	72,400	96,200	120,000	143,800	167,600	191,400
141～160	29,600	58,200	86,800	115,400	144,000	172,600	201,200	229,800
161～180	30,600	60,200	89,800	119,400	149,000	178,600	208,200	237,800
181～200	35,500	70,000	104,500	139,000	173,500	208,000	242,500	277,000
201～220	36,400	71,800	107,200	142,600	178,000	213,400	248,800	284,200
221～240	41,200	81,400	121,600	161,800	202,000	242,200	282,400	322,600
241～260	42,200	83,400	124,600	165,800	207,000	248,200	289,400	330,600
261～280	43,200	85,400	127,600	169,800	212,000	254,200	296,400	338,600
281～300	48,000	95,000	142,000	189,000	236,000	283,000	330,000	377,000

●タッセル込

※裏地を合算した価格です。裏地はC2101～2103、C2176～2178からお選びください。
※1巾での両開きはできません。
※2ッ山限定。400cmを超える仕上り巾は両開きのみになります。
※形態安定加工により風合いに変化が生じる場合があります。

■ハイグレード縫製・SH SE ■ニューシンプル縫製・SO ■フラット縫製・AP

SH 約2倍 仕上り巾 / 仕上り丈	～75 1巾	76～150 2巾	151～225 3巾	226～300 4巾	301～375 5巾	376～450 6巾	451～525 7巾	526～600 8巾
60～100	15,800	30,600	45,400	60,200	75,000	89,800	104,600	119,400
101～120	15,800	30,600	45,400	60,200	75,000	89,800	104,600	119,400
121～140	15,800	30,600	45,400	60,200	75,000	89,800	104,600	119,400
141～160	19,400	37,800	56,200	74,600	93,000	111,400	129,800	148,200
161～180	19,400	37,800	56,200	74,600	93,000	111,400	129,800	148,200
181～200	23,100	45,200	67,300	89,400	111,500	133,600	155,700	177,800
201～220	23,100	45,200	67,300	89,400	111,500	133,600	155,700	177,800
221～240	26,800	52,600	78,400	104,200	130,000	155,800	181,600	207,400
241～260	26,800	52,600	78,400	104,200	130,000	155,800	181,600	207,400
261～280	26,800	52,600	78,400	104,200	130,000	155,800	181,600	207,400
281～300	30,500	60,000	89,500	119,000	148,500	178,000	207,500	237,000
SE 約1.5倍仕上り巾	～100	101～200	201～300	301～400	401～500	501～600	601～700	701～800
SO 約1.5倍仕上り巾	～100	101～200	201～324	325～424	425～550	551～650	651～774	775～874
AP 約1倍仕上り巾	～134	135～268	269～414	415～564	565～710	711～860		

※SH、SE、SOは1巾での両開きはできません。 ●タッセル込
※SHの1巾片開き・2巾両開き、3ッ山の場合、最大仕上り巾は上記と異なります。(P155参照)
※SEは2ッ山、SOは1ッ山、APはヒダなし。

■ハイグレード縫製・SH [裏地付]

約2倍

仕上り巾 / 仕上り丈	～75 1巾	76～150 2巾	151～225 3巾	226～300 4巾	301～375 5巾	376～450 6巾	451～525 7巾	526～600 8巾
60～100	22,400	43,800	65,200	86,600	108,000	129,400	150,800	172,200
101～120	23,300	45,600	67,900	90,200	112,500	134,800	157,100	179,400
121～140	24,300	47,600	70,900	94,200	117,500	140,800	164,100	187,400
141～160	28,900	56,800	84,700	112,600	140,500	168,400	196,300	224,200
161～180	29,900	58,800	87,700	116,600	145,500	174,400	203,300	232,200
181～200	34,600	68,200	101,800	135,400	169,000	202,600	236,200	269,800
201～220	35,500	70,000	104,500	139,000	173,500	208,000	242,500	277,000
221～240	40,200	79,400	118,600	157,800	197,000	236,200	275,400	314,600
241～260	41,200	81,400	121,600	161,800	202,000	242,200	282,400	322,600
261～280	42,200	83,400	124,600	165,800	207,000	248,200	289,400	330,600
281～300	46,900	92,800	138,700	184,600	230,500	276,400	322,300	368,200

※裏地を合算した価格です。裏地はC2101～2103、C2176～2178からお選びください。 ●タッセル込
※1巾での両開きはできません。
※1巾片開き・2巾両開き、3ッ山の場合、最大仕上り巾は上記と異なります。(P155参照)

■ハイグレード縫製・SE [裏地付]

約1.5倍

仕上り巾 / 仕上り丈	～100 1巾	101～200 2巾	201～300 3巾	301～400 4巾	401～500 5巾	501～600 6巾	601～700 7巾	701～800 8巾
60～100	22,400	43,800	65,200	86,600	108,000	129,400	150,800	172,200
101～120	23,300	45,600	67,900	90,200	112,500	134,800	157,100	179,400
121～140	24,300	47,600	70,900	94,200	117,500	140,800	164,100	187,400
141～160	28,900	56,800	84,700	112,600	140,500	168,400	196,300	224,200
161～180	29,900	58,800	87,700	116,600	145,500	174,400	203,300	232,200
181～200	34,600	68,200	101,800	135,400	169,000	202,600	236,200	269,800
201～220	35,500	70,000	104,500	139,000	173,500	208,000	242,500	277,000
221～240	40,200	79,400	118,600	157,800	197,000	236,200	275,400	314,600
241～260	41,200	81,400	121,600	161,800	202,000	242,200	282,400	322,600
261～280	42,200	83,400	124,600	165,800	207,000	248,200	289,400	330,600
281～300	46,900	92,800	138,700	184,600	230,500	276,400	322,300	368,200

※裏地を合算した価格です。裏地はC2101～2103、C2176～2178からお選びください。 ●タッセル込
※1巾での両開きはできません。
※2ッ山限定。

■新アイレット縫製・A2

約1倍

仕上り巾 / 仕上り丈	～134 1巾	135～268 2巾	269～414 3巾	415～564 4巾	565～710 5巾	711～720 6巾
60～100	32,700	64,400	96,100	127,800	159,500	175,200
101～120	32,700	64,400	96,100	127,800	159,500	175,200
121～140	32,700	64,400	96,100	127,800	159,500	175,200
141～160	36,600	72,200	107,800	143,400	179,000	198,600
161～180	36,600	72,200	107,800	143,400	179,000	198,600
181～200	40,500	80,000	119,500	159,000	198,500	222,000
201～220	40,500	80,000	119,500	159,000	198,500	222,000
221～240	44,400	87,800	131,200	174,600	218,000	245,400
241～260	44,400	87,800	131,200	174,600	218,000	245,400
261～280	44,400	87,800	131,200	174,600	218,000	245,400
281～300	48,300	95,600	142,900	190,200	237,500	268,800

※仕上り巾は、レールサイズの約1.5倍でご注文ください。 ●タッセル込
※巾つぎ箇所がハトメと重なる場合があります。

ロールカーテンⅡ・Q-11PC Q-11PD

仕上り丈＼仕上り巾	30～80	81～120	121～140
10～ 80	38,800	45,300	51,600
81～100	45,300	52,600	59,100
101～120	48,100	56,300	63,100
121～140	50,800	59,800	66,700
141～160	56,000	65,900	72,900
161～180	58,700	69,300	76,800
181～200	64,400	75,900	83,900
201～220	67,100	79,400	87,900
221～240	73,000	86,000	94,900
241～260	——	89,600	98,800
261～280	——	93,200	102,900
281～300	——	99,500	109,600

※巾：丈＝1：3を限度とします。
※ロールカーテン本体価格に、梱包・輸送費として、別途3,000円かかります。

■ギャザー縫製・SG

約2倍

仕上り丈＼仕上り巾	76～150 2巾	151～225 3巾	226～300 4巾	301～375 5巾	376～450 6巾	451～525 7巾	526～600 8巾
60～100	24,000	35,500	47,000	58,500	70,000	81,500	93,000
101～120	31,600	46,900	62,200	77,500	92,800	108,100	123,400
121～140	31,600	46,900	62,200	77,500	92,800	108,100	123,400
141～160	39,200	58,300	77,400	96,500	115,600	134,700	153,800
161～180	39,200	58,300	77,400	96,500	115,600	134,700	153,800
181～200	47,000	70,000	93,000	116,000	139,000	162,000	185,000
201～220	47,000	70,000	93,000	116,000	139,000	162,000	185,000
221～240	54,600	81,400	108,200	135,000	161,800	188,600	215,400
241～260	54,600	81,400	108,200	135,000	161,800	188,600	215,400
261～280	54,600	81,400	108,200	135,000	161,800	188,600	215,400
281～300	62,200	92,800	123,400	154,000	184,600	215,200	245,800

※ワンプリーツギャザー、またはスモックギャザーが選択できます。　●タッセル込

プレーンシェード ドラム式・R-61PD

仕上り丈＼仕上り巾	30～50	51～90	91～142	143～190	191～240	241～290	291～340	341～400
60～100	26,300	29,100	35,100	49,000	54,800	60,700	74,700	81,100
101～120	26,300	29,100	35,100	49,000	54,800	60,700	74,700	81,100
121～140	31,000	33,800	40,600	57,800	64,500	71,100	89,000	96,300
141～160	31,000	33,800	40,600	57,800	64,500	71,100	89,000	96,300
161～180	34,800	37,600	45,000	65,900	73,200	80,600	101,500	109,500
181～200	34,800	37,600	45,000	65,900	73,200	80,600	101,500	109,500
201～220	39,400	42,200	50,600	75,200	83,400	91,700	115,800	124,700
221～240	39,400	42,200	50,600	75,200	83,400	91,700	115,800	124,700
241～260	44,100	46,900	56,100	84,000	93,100	102,200	130,100	139,800
261～280	44,100	46,900	56,100	84,000	93,100	102,200	130,100	139,800
281～300	44,100	46,900	56,100	84,000	93,100	102,200	130,100	139,800

※仕上り巾39cm以下の場合、仕上り丈は200cmまでになります。
※シェード本体価格に、梱包・輸送費として、別途3,000円かかります。

プレーンシェード コード式・R-61PC

仕上り丈＼仕上り巾	18～50	51～90	91～142	143～190	191～240
60～100	21,400	23,800	29,300	42,700	48,000
101～120	21,400	23,800	29,300	42,700	48,000
121～140	26,100	28,500	34,800	51,500	57,700
141～160	26,100	28,500	34,800	51,500	57,700
161～180	29,900	32,300	39,200	59,600	66,400
181～200	29,900	32,300	39,200	59,600	66,400
201～220	34,500	36,900	44,800	68,900	76,600
221～240	34,500	36,900	44,800	68,900	76,600
241～260	39,200	41,600	50,300	77,700	86,300
261～280	39,200	41,600	50,300	77,700	86,300
281～300	39,200	41,600	50,300	77,700	86,300

※シェード本体価格に、梱包・輸送費として、別途3,000円かかります。

シェイパーシェード ドラム式・R-65PD

仕上り丈＼仕上り巾	30～50	51～90	91～142	143～190	191～240	241～290	291～340	341～400
60～100	40,100	40,100	55,300	68,000	82,900	87,300	113,200	117,600
101～120	41,000	41,000	56,800	69,500	85,100	89,500	116,000	120,400
121～140	48,000	48,000	65,900	82,500	100,500	106,500	138,100	144,100
141～160	48,800	48,800	67,400	84,000	102,700	108,700	140,900	146,900
161～180	54,600	54,600	75,000	95,800	116,500	123,800	160,200	167,400
181～200	55,400	55,400	76,400	97,200	118,700	126,000	163,000	170,200
201～220	62,400	62,400	85,500	110,900	134,700	143,500	185,100	193,900
221～240	63,300	63,300	86,900	112,300	136,900	145,700	187,900	196,700
241～260	70,200	70,200	96,100	125,400	152,300	162,700	209,900	220,300
261～280	71,100	71,100	97,500	126,800	154,500	164,900	212,700	223,100
281～300	71,900	71,900	98,900	128,200	156,700	167,100	215,500	225,900

※仕上り巾39cm以下の場合、仕上り丈は200cmまでになります。
※シェード本体価格に、梱包・輸送費として、別途3,000円かかります。

シェイパーシェード コード式・R-65PC

仕上り丈＼仕上り巾	18～50	51～90	91～142	143～190	191～240
60～100	30,100	30,100	40,700	53,400	57,800
101～120	31,000	31,000	41,600	54,300	58,700
121～140	38,000	38,000	50,200	66,800	72,800
141～160	38,900	38,900	51,100	67,700	73,700
161～180	44,700	44,700	58,200	79,000	86,200
181～200	45,500	45,500	59,000	79,800	87,000
201～220	52,500	52,500	67,500	92,900	101,700
221～240	53,400	53,400	68,400	93,800	102,600
241～260	60,400	60,400	77,000	106,300	116,700
261～280	61,300	61,300	77,900	107,200	117,600
281～300	62,100	62,100	78,700	108,000	118,400

※シェード本体価格に、梱包・輸送費として、別途3,000円かかります。

プレーンシェード裏地付 ドラム式・R-63PD

仕上り巾 / 仕上り丈	30～56	57～96	97～136	137～176	177～216	217～240	241～276	277～290
60～100	33,200	35,900	42,500	60,800	67,400	72,900	87,400	95,800
101～120	33,900	36,600	43,100	62,100	68,600	74,200	88,700	97,700
121～140	40,200	42,900	50,800	74,200	82,100	89,000	107,900	118,900
141～160	40,800	43,500	51,500	75,500	83,400	90,300	109,100	120,800
161～180	46,000	48,700	57,800	86,400	95,500	103,500	125,800	139,200
181～200	46,700	49,400	58,400	87,700	96,800	104,800	127,100	141,100
201～220	47,300	50,000	59,100	89,000	98,000	106,100	128,400	143,000
221～240	53,700	56,400	66,800	101,700	112,100	121,500	147,500	164,200
241～260	54,300	57,000	67,400	103,000	113,400	122,800	148,800	166,100
261～280	60,600	63,300	75,100	115,100	126,800	137,600	168,000	187,300
281～300	61,300	64,000	75,800	116,300	128,100	138,900	169,200	189,200

※仕上り巾39cm以下の場合、仕上り丈は200cmまでになります。
※シェード本体価格に、梱包・輸送費として、別途3,000円かかります。

チューブトップ・S-19P 約1倍

仕上り巾 / 仕上り丈	～142
～100	14,100
101～120	14,100
121～140	19,100
141～160	19,100
161～180	23,100
181～200	23,100
201～220	28,100
221～240	28,100
241～260	28,100
261～280	33,100
281～300	33,100

※上部4cmの袋縫い。

プレーンシェード裏地付 コード式・R-63PC

仕上り巾 / 仕上り丈	18～56	57～96	97～136	137～176	177～200
60～100	28,200	30,500	36,700	54,700	59,900
101～120	28,900	31,200	37,300	56,000	61,100
121～140	35,200	37,500	45,000	68,100	74,600
141～160	35,800	38,100	45,700	69,400	75,900
161～180	41,000	43,300	52,000	80,300	88,000
181～200	41,700	44,000	52,600	81,600	89,300
201～220	42,300	44,600	53,300	82,900	90,500

※シェード本体価格に、梱包・輸送費として、別途3,000円かかります。

見本帳掲載 P.64

C2060
しんしんタイダイ

■生地巾 150cm ■価格 5,900/m 3,930/㎡
■組成 綿100% ■柄リピート タテ 56.8cm×ヨコ 50cm

■ 形態安定加工(スタイリッシュウェーブ縫製)・KH KE KO

KH 約2倍 仕上り巾 / 仕上り丈	～75 1巾	76～150 2巾	151～225 3巾	226～300 4巾	301～375 5巾	376～450 6巾	451～525 7巾	526～600 8巾
60～100	15,200	29,400	43,600	57,800	72,000	86,200	100,400	114,600
101～120	15,200	29,400	43,600	57,800	72,000	86,200	100,400	114,600
121～140	19,900	38,800	57,700	76,600	95,500	114,400	133,300	152,200
141～160	19,900	38,800	57,700	76,600	95,500	114,400	133,300	152,200
161～180	19,900	38,800	57,700	76,600	95,500	114,400	133,300	152,200
181～200	24,600	48,200	71,800	95,400	119,000	142,600	166,200	189,800
201～220	24,600	48,200	71,800	95,400	119,000	142,600	166,200	189,800
221～240	24,600	48,200	71,800	95,400	119,000	142,600	166,200	189,800
241～260	29,300	57,600	85,900	114,200	142,500	170,800	199,100	227,400
261～280	29,300	57,600	85,900	114,200	142,500	170,800	199,100	227,400
281～300	29,300	57,600	85,900	114,200	142,500	170,800	199,100	227,400
KE 約1.5倍仕上り巾	～100	101～200	201～300	301～400	401～500	501～600	601～700	701～800
KO 約1.5倍仕上り巾	～100	101～200	201～324	325～424	425～550	551～600		

●タッセル込

※1巾での両開きはできません。
※KHの1巾片開き・2巾両開き、3ッ山の場合、最大仕上り巾は上記と異なります。(P155参照)
※KEは2ッ山限定、KOは1ッ山限定。KH・KOは300cm、KEは400cmを超える仕上り巾は両開きのみになります。
※形態安定加工により風合いに変化が生じる場合があります。

■ 形態安定加工(スタイリッシュウェーブ縫製)・KH [裏地付] 約2倍

仕上り巾 / 仕上り丈	～75 1巾	76～150 2巾	151～225 3巾	226～300 4巾	301～375 5巾	376～450 6巾	451～525 7巾	526～600 8巾
60～100	21,800	42,600	63,400	84,200	105,000	125,800	146,600	167,400
101～120	22,700	44,400	66,100	87,800	109,500	131,200	152,900	174,600
121～140	28,400	55,800	83,200	110,600	138,000	165,400	192,800	220,200
141～160	29,400	57,800	86,200	114,600	143,000	171,400	199,800	228,200
161～180	30,400	59,800	89,200	118,600	148,000	177,400	206,800	236,200
181～200	36,100	71,200	106,300	141,400	176,500	211,600	246,700	281,800
201～220	37,000	73,000	109,000	145,000	181,000	217,000	253,000	289,000
221～240	38,000	75,000	112,000	149,000	186,000	223,000	260,000	297,000
241～260	43,700	86,400	129,100	171,800	214,500	257,200	299,900	342,600
261～280	44,700	88,400	132,100	175,800	219,500	263,200	306,900	350,600
281～300	45,700	90,400	135,100	179,800	224,500	269,200	313,900	358,600

●タッセル込

※裏地を合算した価格です。裏地はC2101～2103、C2176～2178からお選びください。
※1巾での両開きはできません。
※1巾片開き・2巾両開き、3ツ山の場合、最大仕上り巾は上記と異なります。(P155参照)
※300cmを超える仕上り巾は両開きのみになります。
※形態安定加工により風合いに変化が生じる場合があります。

■ 形態安定加工(スタイリッシュウェーブ縫製)・KE [裏地付] 約1.5倍

仕上り巾 / 仕上り丈	～100 1巾	101～200 2巾	201～300 3巾	301～400 4巾	401～500 5巾	501～600 6巾	601～700 7巾	701～800 8巾
60～100	21,800	42,600	63,400	84,200	105,000	125,800	146,600	167,400
101～120	22,700	44,400	66,100	87,800	109,500	131,200	152,900	174,600
121～140	28,400	55,800	83,200	110,600	138,000	165,400	192,800	220,200
141～160	29,400	57,800	86,200	114,600	143,000	171,400	199,800	228,200
161～180	30,400	59,800	89,200	118,600	148,000	177,400	206,800	236,200
181～200	36,100	71,200	106,300	141,400	176,500	211,600	246,700	281,800
201～220	37,000	73,000	109,000	145,000	181,000	217,000	253,000	289,000
221～240	38,000	75,000	112,000	149,000	186,000	223,000	260,000	297,000
241～260	43,700	86,400	129,100	171,800	214,500	257,200	299,900	342,600
261～280	44,700	88,400	132,100	175,800	219,500	263,200	306,900	350,600
281～300	45,700	90,400	135,100	179,800	224,500	269,200	313,900	358,600

●タッセル込

※裏地を合算した価格です。裏地はC2101～2103、C2176～2178からお選びください。
※1巾での両開きはできません。
※2ッ山限定。400cmを超える仕上り巾は両開きのみになります。
※形態安定加工により風合いに変化が生じる場合があります。

■ハイグレード縫製・SH SE ■ニューシンプル縫製・SO ■フラット縫製・AP

SH 約2倍 仕上り巾 / 仕上り丈	~75 1巾	76~150 2巾	151~225 3巾	226~300 4巾	301~375 5巾	376~450 6巾	451~525 7巾	526~600 8巾
60~100	14,700	28,400	42,100	55,800	69,500	83,200	96,900	110,600
101~120	14,700	28,400	42,100	55,800	69,500	83,200	96,900	110,600
121~140	19,200	37,400	55,600	73,800	92,000	110,200	128,400	146,600
141~160	19,200	37,400	55,600	73,800	92,000	110,200	128,400	146,600
161~180	19,200	37,400	55,600	73,800	92,000	110,200	128,400	146,600
181~200	23,800	46,600	69,400	92,200	115,000	137,800	160,600	183,400
201~220	23,800	46,600	69,400	92,200	115,000	137,800	160,600	183,400
221~240	23,800	46,600	69,400	92,200	115,000	137,800	160,600	183,400
241~260	28,300	55,600	82,900	110,200	137,500	164,800	192,100	219,400
261~280	28,300	55,600	82,900	110,200	137,500	164,800	192,100	219,400
281~300	28,300	55,600	82,900	110,200	137,500	164,800	192,100	219,400
SE 約1.5倍仕上り巾	~100	101~200	201~300	301~400	401~500	501~600	601~700	701~800
SO 約1.5倍仕上り巾	~100	101~200	201~324	325~424	425~550	551~650	651~774	775~874
AP 約1倍仕上り巾	~134	135~268	269~414	415~564	565~710	711~860		

※SH、SE、SOは1巾での両開きはできません。 ●タッセル込
※SHの1巾片開き・2巾両開き、3ッ山の場合、最大仕上り巾は上記と異なります。(P155参照)
※SEは2ッ山、SOは1ッ山、APはヒダなし。

■ハイグレード縫製・SH [裏地付]

約2倍

仕上り巾 / 仕上り丈	~75 1巾	76~150 2巾	151~225 3巾	226~300 4巾	301~375 5巾	376~450 6巾	451~525 7巾	526~600 8巾
60~100	21,300	41,600	61,900	82,200	102,500	122,800	143,100	163,400
101~120	22,200	43,400	64,600	85,800	107,000	128,200	149,400	170,600
121~140	27,700	54,400	81,100	107,800	134,500	161,200	187,900	214,600
141~160	28,700	56,400	84,100	111,800	139,500	167,200	194,900	222,600
161~180	29,700	58,400	87,100	115,800	144,500	173,200	201,900	230,600
181~200	35,300	69,600	103,900	138,200	172,500	206,800	241,100	275,400
201~220	36,200	71,400	106,600	141,800	177,000	212,200	247,400	282,600
221~240	37,200	73,400	109,600	145,800	182,000	218,200	254,400	290,600
241~260	42,700	84,400	126,100	167,800	209,500	251,200	292,900	334,600
261~280	43,700	86,400	129,100	171,800	214,500	257,200	299,900	342,600
281~300	44,700	88,400	132,100	175,800	219,500	263,200	306,900	350,600

※裏地を合算した価格です。裏地はC2101~2103、C2176~2178からお選びください。 ●タッセル込
※1巾での両開きはできません。
※1巾片開き・2巾両開き、3ッ山の場合、最大仕上り巾は上記と異なります。(P155参照)

■ハイグレード縫製・SE [裏地付]

約1.5倍

仕上り巾 / 仕上り丈	~100 1巾	101~200 2巾	201~300 3巾	301~400 4巾	401~500 5巾	501~600 6巾	601~700 7巾	701~800 8巾
60~100	21,300	41,600	61,900	82,200	102,500	122,800	143,100	163,400
101~120	22,200	43,400	64,600	85,800	107,000	128,200	149,400	170,600
121~140	27,700	54,400	81,100	107,800	134,500	161,200	187,900	214,600
141~160	28,700	56,400	84,100	111,800	139,500	167,200	194,900	222,600
161~180	29,700	58,400	87,100	115,800	144,500	173,200	201,900	230,600
181~200	35,300	69,600	103,900	138,200	172,500	206,800	241,100	275,400
201~220	36,200	71,400	106,600	141,800	177,000	212,200	247,400	282,600
221~240	37,200	73,400	109,600	145,800	182,000	218,200	254,400	290,600
241~260	42,700	84,400	126,100	167,800	209,500	251,200	292,900	334,600
261~280	43,700	86,400	129,100	171,800	214,500	257,200	299,900	342,600
281~300	44,700	88,400	132,100	175,800	219,500	263,200	306,900	350,600

※裏地を合算した価格です。裏地はC2101~2103、C2176~2178からお選びください。 ●タッセル込
※1巾での両開きはできません。
※2ッ山限定。

■新アイレット縫製・A2

約1倍

仕上り巾 / 仕上り丈	~134 1巾	135~268 2巾	269~414 3巾	415~564 4巾	565~710 5巾	711~720 6巾
60~100	31,500	62,000	92,500	123,000	153,500	168,000
101~120	31,500	62,000	92,500	123,000	153,500	168,000
121~140	36,400	71,800	107,200	142,600	178,000	197,400
141~160	36,400	71,800	107,200	142,600	178,000	197,400
161~180	36,400	71,800	107,200	142,600	178,000	197,400
181~200	41,200	81,400	121,600	161,800	202,000	226,200
201~220	41,200	81,400	121,600	161,800	202,000	226,200
221~240	41,200	81,400	121,600	161,800	202,000	226,200
241~260	46,000	91,000	136,000	181,000	226,000	255,000
261~280	46,000	91,000	136,000	181,000	226,000	255,000
281~300	46,000	91,000	136,000	181,000	226,000	255,000

※仕上り巾は、レールサイズの約1.5倍でご注文ください。 ●タッセル込
※巾つぎ箇所がハトメと重なる場合があります。

ロールカーテンⅡ・Q-11PC Q-11PD

仕上り丈＼仕上り巾	30～80	81～120	121～140
10～ 80	41,200	47,700	54,000
81～100	44,700	52,000	58,500
101～120	47,500	55,700	62,500
121～140	53,100	62,100	69,000
141～160	56,000	65,900	72,900
161～180	58,700	69,300	76,800
181～200	65,000	76,500	84,500
201～220	67,700	80,000	88,500
221～240	70,700	83,700	92,600
241～260	——	90,800	100,000
261～280	——	94,400	104,100
281～300	——	98,300	108,400

※巾：丈＝1：3を限度とします。
※ロールカーテン本体価格に、梱包・輸送費として、別途3,000円かかります。

■ギャザー縫製・SG

約2倍

仕上り丈＼仕上り巾	76～150 2巾	151～225 3巾	226～300 4巾	301～375 5巾	376～450 6巾	451～525 7巾	526～600 8巾
60～100	29,400	43,600	57,800	72,000	86,200	100,400	114,600
101～120	29,400	43,600	57,800	72,000	86,200	100,400	114,600
121～140	38,800	57,700	76,600	95,500	114,400	133,300	152,200
141～160	38,800	57,700	76,600	95,500	114,400	133,300	152,200
161～180	38,800	57,700	76,600	95,500	114,400	133,300	152,200
181～200	48,200	71,800	95,400	119,000	142,600	166,200	189,800
201～220	48,200	71,800	95,400	119,000	142,600	166,200	189,800
221～240	48,200	71,800	95,400	119,000	142,600	166,200	189,800
241～260	57,600	85,900	114,200	142,500	170,800	199,100	227,400
261～280	57,600	85,900	114,200	142,500	170,800	199,100	227,400
281～300	57,600	85,900	114,200	142,500	170,800	199,100	227,400

※ワンプリーツギャザー、またはスモックギャザーが選択できます。　●タッセル込

プレーンシェード ドラム式・R-61PD

仕上り丈＼仕上り巾	30～50	51～90	91～142	143～190	191～240	241～290	291～340	341～400
60～100	30,100	32,900	39,500	55,900	62,400	68,900	85,500	92,600
101～120	30,100	32,900	39,500	55,900	62,400	68,900	85,500	92,600
121～140	30,100	32,900	39,500	55,900	62,400	68,900	85,500	92,600
141～160	34,800	37,600	45,000	65,900	73,200	80,600	101,500	109,500
161～180	34,800	37,600	45,000	65,900	73,200	80,600	101,500	109,500
181～200	34,800	37,600	45,000	65,900	73,200	80,600	101,500	109,500
201～220	40,400	43,200	51,700	76,500	84,900	93,300	118,800	127,800
221～240	40,400	43,200	51,700	76,500	84,900	93,300	118,800	127,800
241～260	40,400	43,200	51,700	76,500	84,900	93,300	118,800	127,800
261～280	46,000	48,800	58,300	87,700	97,100	106,600	136,100	146,100
281～300	46,000	48,800	58,300	87,700	97,100	106,600	136,100	146,100

※仕上り巾39cm以下の場合、仕上り丈は200cmまでになります。
※シェード本体価格に、梱包・輸送費として、別途3,000円かかります。

プレーンシェード コード式・R-61PC

仕上り丈＼仕上り巾	18～50	51～90	91～142	143～190	191～240
60～100	25,200	27,600	33,700	49,600	55,600
101～120	25,200	27,600	33,700	49,600	55,600
121～140	25,200	27,600	33,700	49,600	55,600
141～160	29,900	32,300	39,200	59,600	66,400
161～180	29,900	32,300	39,200	59,600	66,400
181～200	29,900	32,300	39,200	59,600	66,400
201～220	35,500	37,900	45,900	70,200	78,100
221～240	35,500	37,900	45,900	70,200	78,100
241～260	35,500	37,900	45,900	70,200	78,100
261～280	41,100	43,500	52,500	81,400	90,300
281～300	41,100	43,500	52,500	81,400	90,300

※シェード本体価格に、梱包・輸送費として、別途3,000円かかります。

シェイパーシェード ドラム式・R-65PD

仕上り丈＼仕上り巾	30～50	51～90	91～142	143～190	191～240	241～290	291～340	341～400
60～100	45,000	45,000	61,500	77,200	93,300	99,000	127,900	133,600
101～120	45,900	45,900	63,000	78,700	95,500	101,200	130,700	136,400
121～140	46,800	46,800	64,400	80,100	97,700	103,400	133,500	139,200
141～160	53,700	53,700	73,600	94,400	114,300	121,600	157,400	164,600
161～180	54,600	54,600	75,000	95,800	116,500	123,800	160,200	167,400
181～200	55,400	55,400	76,400	97,200	118,700	126,000	163,000	170,200
201～220	63,600	63,600	87,100	112,700	136,900	146,000	189,000	198,200
221～240	64,500	64,500	88,500	114,100	139,100	148,200	191,800	201,000
241～260	65,300	65,300	90,000	115,600	141,300	150,400	194,600	203,800
261～280	73,500	73,500	100,600	131,700	160,000	171,000	220,700	231,700
281～300	74,300	74,300	102,000	133,100	162,200	173,200	223,500	234,500

※仕上り巾39cm以下の場合、仕上り丈は200cmまでになります。
※シェード本体価格に、梱包・輸送費として、別途3,000円かかります。

シェイパーシェード コード式・R-65PC

仕上り丈＼仕上り巾	18～50	51～90	91～142	143～190	191～240
60～100	35,000	35,000	46,900	62,600	68,200
101～120	35,900	35,900	47,800	63,500	69,100
121～140	36,800	36,800	48,700	64,400	70,000
141～160	43,800	43,800	57,300	78,100	85,300
161～180	44,700	44,700	58,200	79,000	86,200
181～200	45,500	45,500	59,000	79,800	87,000
201～220	53,700	53,700	69,100	94,700	103,900
221～240	54,600	54,600	70,000	95,600	104,800
241～260	55,500	55,500	70,900	96,500	105,700
261～280	63,700	63,700	81,000	112,100	123,100
281～300	64,500	64,500	81,800	112,900	123,900

※シェード本体価格に、梱包・輸送費として、別途3,000円かかります。

プレーンシェード裏地付 ドラム式・R-63PD

仕上り巾 / 仕上り丈	30～56	57～96	97～136	137～176	177～216	217～240	241～276	277～290
60～100	30,900	33,600	39,600	55,700	61,700	66,700	79,400	87,300
101～120	38,400	41,100	48,800	70,600	78,300	84,900	102,300	112,400
121～140	39,100	41,800	49,400	71,900	79,500	86,200	103,600	114,300
141～160	39,700	42,400	50,100	73,200	80,800	87,500	104,900	116,200
161～180	46,000	48,700	57,800	86,400	95,500	103,500	125,800	139,200
181～200	46,700	49,400	58,400	87,700	96,800	104,800	127,100	141,100
201～220	54,200	56,900	67,500	102,100	112,800	122,400	149,900	166,300
221～240	54,800	57,500	68,200	103,400	114,100	123,700	151,200	168,200
241～260	55,400	58,100	68,800	104,700	115,300	125,000	152,500	170,100
261～280	62,900	65,600	78,000	119,600	131,900	143,300	175,400	195,300
281～300	63,600	66,300	78,600	120,900	133,200	144,500	176,600	197,200

※仕上り巾39cm以下の場合、仕上り丈は200cmまでになります。
※シェード本体価格に、梱包・輸送費として、別途3,000円かかります。

チューブトップ・S-19P 約1倍

仕上り巾 / 仕上り丈	～142
～100	18,100
101～120	18,100
121～140	18,100
141～160	23,100
161～180	23,100
181～200	23,100
201～220	29,100
221～240	29,100
241～260	29,100
261～280	35,100
281～300	35,100

※上部4cmの袋縫い。

プレーンシェード裏地付 コード式・R-63PC

仕上り巾 / 仕上り丈	18～56	57～96	97～136	137～176	177～200
60～100	25,900	28,200	33,800	49,600	54,200
101～120	33,400	35,700	43,000	64,500	70,800
121～140	34,100	36,400	43,600	65,800	72,000
141～160	34,700	37,000	44,300	67,100	73,300
161～180	41,000	43,300	52,000	80,300	88,000
181～200	41,700	44,000	52,600	81,600	89,300
201～220	49,200	51,500	61,700	96,000	105,300

※シェード本体価格に、梱包・輸送費として、別途3,000円かかります。

見本帳掲載 P.66・157

C2061・C2062
さらさらリバー

■生地巾 151cm ■価格 5,800/m 3,840/㎡
■組成 綿100% ■柄リピート タテ 69.8cm×ヨコ 30.2cm

■ 形態安定加工(スタイリッシュウェーブ縫製)・KH KE KO

KH 約2倍仕上り巾 / 仕上り丈	~75 1巾	76~151 2巾	152~226 3巾	227~302 4巾	303~377 5巾	378~453 6巾	454~528 7巾	529~600 8巾
60~100	17,400	34,800	52,200	69,600	87,000	104,400	121,800	139,200
101~120	17,400	34,800	52,200	69,600	87,000	104,400	121,800	139,200
121~140	17,400	34,800	52,200	69,600	87,000	104,400	121,800	139,200
141~160	17,400	34,800	52,200	69,600	87,000	104,400	121,800	139,200
161~180	23,200	46,400	69,600	92,800	116,000	139,200	162,400	185,600
181~200	23,200	46,400	69,600	92,800	116,000	139,200	162,400	185,600
201~220	23,200	46,400	69,600	92,800	116,000	139,200	162,400	185,600
221~240	29,000	58,000	87,000	116,000	145,000	174,000	203,000	232,000
241~260	29,000	58,000	87,000	116,000	145,000	174,000	203,000	232,000
261~280	29,000	58,000	87,000	116,000	145,000	174,000	203,000	232,000
281~300	29,000	58,000	87,000	116,000	145,000	174,000	203,000	232,000
KE 約1.5倍仕上り巾	~100	101~200	201~302	303~402	403~502	503~604	605~704	705~800
KO 約1.5倍仕上り巾	~100	101~200	201~324	325~424	425~550	551~600		

●タッセルなし

※1巾での両開きはできません。
※KHの1巾片開き・2巾両開き、3ッ山の場合、最大仕上り巾は上記と異なります。(P155参照)
※KEは2ッ山限定、KOは1ッ山限定。KH・KOは300cm、KEは400cmを超える仕上り巾は両開きのみになります。
※形態安定加工により風合いに変化が生じる場合があります。

■ハイグレード縫製・SH SE ■ニューシンプル縫製・SO ■フラット縫製・AP

SH 約2倍仕上り巾 / 仕上り丈	~75 1巾	76~151 2巾	152~226 3巾	227~302 4巾	303~377 5巾	378~453 6巾	454~528 7巾	529~604 8巾
60~100	16,800	33,600	50,400	67,200	84,000	100,800	117,600	134,400
101~120	16,800	33,600	50,400	67,200	84,000	100,800	117,600	134,400
121~140	16,800	33,600	50,400	67,200	84,000	100,800	117,600	134,400
141~160	16,800	33,600	50,400	67,200	84,000	100,800	117,600	134,400
161~180	22,400	44,800	67,200	89,600	112,000	134,400	156,800	179,200
181~200	22,400	44,800	67,200	89,600	112,000	134,400	156,800	179,200
201~220	22,400	44,800	67,200	89,600	112,000	134,400	156,800	179,200
221~240	28,000	56,000	84,000	112,000	140,000	168,000	196,000	224,000
241~260	28,000	56,000	84,000	112,000	140,000	168,000	196,000	224,000
261~280	28,000	56,000	84,000	112,000	140,000	168,000	196,000	224,000
281~300	28,000	56,000	84,000	112,000	140,000	168,000	196,000	224,000
SE 約1.5倍仕上り巾	~100	101~200	201~302	303~402	403~502	503~604	605~704	705~804
SO 約1.5倍仕上り巾	~100	101~200	201~324	325~424	425~550	551~650	651~774	775~900
AP 約1倍仕上り巾	~135	136~270	271~417	418~568	569~715	716~866		

●タッセルなし

※SH、SE、SOは1巾での両開きはできません。
※SHの1巾片開き・2巾両開き、3ッ山の場合、最大仕上り巾は上記と異なります。(P155参照)
※SEは2ッ山、SOは1ッ山、APはヒダなし。

■新ウェーブプレーン縫製・W2

約1.5~1.7倍

仕上り巾 / 仕上り丈	84 108 132 1巾	156 180 204 228 252 276 2巾	300 324 348 372 396 420 3巾	444 468 492 516 540 564 4巾	588 612 5巾
60~100	11,400	22,800	34,200	45,600	57,000
101~120	17,000	34,000	51,000	68,000	85,000
121~140	17,000	34,000	51,000	68,000	85,000
141~160	17,000	34,000	51,000	68,000	85,000
161~180	17,000	34,000	51,000	68,000	85,000
181~200	22,700	45,400	68,100	90,800	113,500
201~220	22,700	45,400	68,100	90,800	113,500
221~240	22,700	45,400	68,100	90,800	113,500
241~260	28,300	56,600	84,900	113,200	141,500
261~280	28,300	56,600	84,900	113,200	141,500
281~300	28,300	56,600	84,900	113,200	141,500

●タッセルなし

※上部ヒダなし
※仕上り巾は固定で、表記寸法のみの対応となります。
※仕上り巾は片開きになりますので、両開き使用にする場合は、2枚でご注文ください。

■ギャザー縫製・SG

約2倍

仕上り巾 / 仕上り丈	76~151 2巾	152~226 3巾	227~302 4巾	303~377 5巾	378~453 6巾	454~528 7巾	529~604 8巾
60~100	23,200	34,800	46,400	58,000	69,600	81,200	92,800
101~120	34,800	52,200	69,600	87,000	104,400	121,800	139,200
121~140	34,800	52,200	69,600	87,000	104,400	121,800	139,200
141~160	34,800	52,200	69,600	87,000	104,400	121,800	139,200
161~180	46,400	69,600	92,800	116,000	139,200	162,400	185,600
181~200	46,400	69,600	92,800	116,000	139,200	162,400	185,600
201~220	46,400	69,600	92,800	116,000	139,200	162,400	185,600
221~240	46,400	69,600	92,800	116,000	139,200	162,400	185,600
241~260	58,000	87,000	116,000	145,000	174,000	203,000	232,000
261~280	58,000	87,000	116,000	145,000	174,000	203,000	232,000
281~300	58,000	87,000	116,000	145,000	174,000	203,000	232,000

※ワンプリーツギャザー、またはスモックギャザーが選択できます。

●タッセルなし

チューブトップ・S-19P 約1倍

仕上り巾 / 仕上り丈	～143
～100	14,000
101～120	14,000
121～140	20,900
141～160	20,900
161～180	20,900
181～200	27,900
201～220	27,900
221～240	27,900
241～260	27,900
261～280	34,800
281～300	34,800

※上部4cmの袋縫い。

見本帳掲載 P.68

C2063
ゆうゆうファン

■生地巾 150cm ■価格 5,900/m 3,930/㎡
■組成 綿100% ■柄リピート タテ 36.8cm×ヨコ 75cm

■ 形態安定加工(スタイリッシュウェーブ縫製)・KH KE KO

KH 約2倍 仕上り巾 / 仕上り丈	～75 1巾	76～150 2巾	151～225 3巾	226～300 4巾	301～375 5巾	376～450 6巾	451～525 7巾	526～600 8巾
60～100	13,300	25,600	37,900	50,200	62,500	74,800	87,100	99,400
101～120	16,300	31,600	46,900	62,200	77,500	92,800	108,100	123,400
121～140	16,300	31,600	46,900	62,200	77,500	92,800	108,100	123,400
141～160	19,400	37,800	56,200	74,600	93,000	111,400	129,800	148,200
161～180	19,400	37,800	56,200	74,600	93,000	111,400	129,800	148,200
181～200	22,400	43,800	65,200	86,600	108,000	129,400	150,800	172,200
201～220	25,500	50,000	74,500	99,000	123,500	148,000	172,500	197,000
221～240	25,500	50,000	74,500	99,000	123,500	148,000	172,500	197,000
241～260	28,500	56,000	83,500	111,000	138,500	166,000	193,500	221,000
261～280	28,500	56,000	83,500	111,000	138,500	166,000	193,500	221,000
281～300	31,600	62,200	92,800	123,400	154,000	184,600	215,200	245,800
KE 約1.5倍仕上り巾	～100	101～200	201～300	301～400	401～500	501～600	601～700	701～800
KO 約1.5倍仕上り巾	～100	101～200	201～324	325～424	425～550	551～600		

●タッセル込

※1巾での両開きはできません。
※KHの1巾片開き・2巾両開き、3ッ山の場合、最大仕上り巾は上記と異なります。(P155参照)
※KEは2ッ山限定、KOは1ッ山限定。KH・KOは300cm、KEは400cmを超える仕上り巾は両開きのみになります。
※形態安定加工により風合いに変化が生じる場合があります。

■ 形態安定加工(スタイリッシュウェーブ縫製)・KH [裏地付] 約2倍

仕上り巾 / 仕上り丈	～75 1巾	76～150 2巾	151～225 3巾	226～300 4巾	301～375 5巾	376～450 6巾	451～525 7巾	526～600 8巾
60～100	19,900	38,800	57,700	76,600	95,500	114,400	133,300	152,200
101～120	23,800	46,600	69,400	92,200	115,000	137,800	160,600	183,400
121～140	24,800	48,600	72,400	96,200	120,000	143,800	167,600	191,400
141～160	28,900	56,800	84,700	112,600	140,500	168,400	196,300	224,200
161～180	29,900	58,800	87,700	116,600	145,500	174,400	203,300	232,200
181～200	33,900	66,800	99,700	132,600	165,500	198,400	231,300	264,200
201～220	37,900	74,800	111,700	148,600	185,500	222,400	259,300	296,200
221～240	38,900	76,800	114,700	152,600	190,500	228,400	266,300	304,200
241～260	42,900	84,800	126,700	168,600	210,500	252,400	294,300	336,200
261～280	43,900	86,800	129,700	172,600	215,500	258,400	301,300	344,200
281～300	48,000	95,000	142,000	189,000	236,000	283,000	330,000	377,000

●タッセル込

※裏地を合算した価格です。裏地はC2101～2103、C2176～2178からお選びください。
※1巾での両開きはできません。
※1巾片開き・2巾両開き、3ツ山の場合、最大仕上り巾は上記と異なります。(P155参照)
※300cmを超える仕上り巾は両開きのみになります。
※形態安定加工により風合いに変化が生じる場合があります。

■ 形態安定加工(スタイリッシュウェーブ縫製)・KE [裏地付] 約1.5倍

仕上り巾 / 仕上り丈	～100 1巾	101～200 2巾	201～300 3巾	301～400 4巾	401～500 5巾	501～600 6巾	601～700 7巾	701～800 8巾
60～100	19,900	38,800	57,700	76,600	95,500	114,400	133,300	152,200
101～120	23,800	46,600	69,400	92,200	115,000	137,800	160,600	183,400
121～140	24,800	48,600	72,400	96,200	120,000	143,800	167,600	191,400
141～160	28,900	56,800	84,700	112,600	140,500	168,400	196,300	224,200
161～180	29,900	58,800	87,700	116,600	145,500	174,400	203,300	232,200
181～200	33,900	66,800	99,700	132,600	165,500	198,400	231,300	264,200
201～220	37,900	74,800	111,700	148,600	185,500	222,400	259,300	296,200
221～240	38,900	76,800	114,700	152,600	190,500	228,400	266,300	304,200
241～260	42,900	84,800	126,700	168,600	210,500	252,400	294,300	336,200
261～280	43,900	86,800	129,700	172,600	215,500	258,400	301,300	344,200
281～300	48,000	95,000	142,000	189,000	236,000	283,000	330,000	377,000

●タッセル込

※裏地を合算した価格です。裏地はC2101～2103、C2176～2178からお選びください。
※1巾での両開きはできません。
※2ッ山限定。400cmを超える仕上り巾は両開きのみになります。
※形態安定加工により風合いに変化が生じる場合があります。

■ハイグレード縫製・SH SE ■ニューシンプル縫製・SO ■フラット縫製・AP

SH 約2倍 仕上り巾 / 仕上り丈	～75 1巾	76～150 2巾	151～225 3巾	226～300 4巾	301～375 5巾	376～450 6巾	451～525 7巾	526～600 8巾
60～100	12,800	24,600	36,400	48,200	60,000	71,800	83,600	95,400
101～120	15,800	30,600	45,400	60,200	75,000	89,800	104,600	119,400
121～140	15,800	30,600	45,400	60,200	75,000	89,800	104,600	119,400
141～160	18,700	36,400	54,100	71,800	89,500	107,200	124,900	142,600
161～180	18,700	36,400	54,100	71,800	89,500	107,200	124,900	142,600
181～200	21,700	42,400	63,100	83,800	104,500	125,200	145,900	166,600
201～220	24,600	48,200	71,800	95,400	119,000	142,600	166,200	189,800
221～240	24,600	48,200	71,800	95,400	119,000	142,600	166,200	189,800
241～260	27,500	54,000	80,500	107,000	133,500	160,000	186,500	213,000
261～280	27,500	54,000	80,500	107,000	133,500	160,000	186,500	213,000
281～300	30,500	60,000	89,500	119,000	148,500	178,000	207,500	237,000
SE 約1.5倍仕上り巾	～100	101～200	201～300	301～400	401～500	501～600	601～700	701～800
SO 約1.5倍仕上り巾	～100	101～200	201～324	325～424	425～550	551～650	651～774	775～874
AP 約1倍仕上り巾	～134	135～268	269～414	415～564	565～710	711～860		

※SH、SE、SOは1巾での両開きはできません。 ●タッセル込
※SHの1巾片開き・2巾両開き、3ッ山の場合、最大仕上り巾は上記と異なります。(P155参照)
※SEは2ッ山、SOは1ッ山、APはヒダなし。

■ハイグレード縫製・SH [裏地付]

約2倍

仕上り巾 / 仕上り丈	～75 1巾	76～150 2巾	151～225 3巾	226～300 4巾	301～375 5巾	376～450 6巾	451～525 7巾	526～600 8巾
60～100	19,400	37,800	56,200	74,600	93,000	111,400	129,800	148,200
101～120	23,300	45,600	67,900	90,200	112,500	134,800	157,100	179,400
121～140	24,300	47,600	70,900	94,200	117,500	140,800	164,100	187,400
141～160	28,200	55,400	82,600	109,800	137,000	164,200	191,400	218,600
161～180	29,200	57,400	85,600	113,800	142,000	170,200	198,400	226,600
181～200	33,200	65,400	97,600	129,800	162,000	194,200	226,400	258,600
201～220	37,000	73,000	109,000	145,000	181,000	217,000	253,000	289,000
221～240	38,000	75,000	112,000	149,000	186,000	223,000	260,000	297,000
241～260	41,900	82,800	123,700	164,600	205,500	246,400	287,300	328,200
261～280	42,900	84,800	126,700	168,600	210,500	252,400	294,300	336,200
281～300	46,900	92,800	138,700	184,600	230,500	276,400	322,300	368,200

※裏地を合算した価格です。裏地はC2101～2103、C2176～2178からお選びください。 ●タッセル込
※1巾での両開きはできません。
※1巾片開き・2巾両開き、3ッ山の場合、最大仕上り巾は上記と異なります。(P155参照)

■ハイグレード縫製・SE [裏地付]

約1.5倍

仕上り巾 / 仕上り丈	～100 1巾	101～200 2巾	201～300 3巾	301～400 4巾	401～500 5巾	501～600 6巾	601～700 7巾	701～800 8巾
60～100	19,400	37,800	56,200	74,600	93,000	111,400	129,800	148,200
101～120	23,300	45,600	67,900	90,200	112,500	134,800	157,100	179,400
121～140	24,300	47,600	70,900	94,200	117,500	140,800	164,100	187,400
141～160	28,200	55,400	82,600	109,800	137,000	164,200	191,400	218,600
161～180	29,200	57,400	85,600	113,800	142,000	170,200	198,400	226,600
181～200	33,200	65,400	97,600	129,800	162,000	194,200	226,400	258,600
201～220	37,000	73,000	109,000	145,000	181,000	217,000	253,000	289,000
221～240	38,000	75,000	112,000	149,000	186,000	223,000	260,000	297,000
241～260	41,900	82,800	123,700	164,600	205,500	246,400	287,300	328,200
261～280	42,900	84,800	126,700	168,600	210,500	252,400	294,300	336,200
281～300	46,900	92,800	138,700	184,600	230,500	276,400	322,300	368,200

※裏地を合算した価格です。裏地はC2101～2103、C2176～2178からお選びください。 ●タッセル込
※1巾での両開きはできません。
※2ッ山限定。

■新アイレット縫製・A2

約1倍

仕上り巾 / 仕上り丈	～134 1巾	135～268 2巾	269～414 3巾	415～564 4巾	565～710 5巾	711～720 6巾
60～100	29,600	58,200	86,800	115,400	144,000	156,600
101～120	32,700	64,400	96,100	127,800	159,500	175,200
121～140	32,700	64,400	96,100	127,800	159,500	175,200
141～160	35,800	70,600	105,400	140,200	175,000	193,800
161～180	35,800	70,600	105,400	140,200	175,000	193,800
181～200	38,900	76,800	114,700	152,600	190,500	212,400
201～220	42,100	83,200	124,300	165,400	206,500	231,600
221～240	42,100	83,200	124,300	165,400	206,500	231,600
241～260	45,200	89,400	133,600	177,800	222,000	250,200
261～280	45,200	89,400	133,600	177,800	222,000	250,200
281～300	48,300	95,600	142,900	190,200	237,500	268,800

※仕上り巾は、レールサイズの約1.5倍でご注文ください。 ●タッセル込
※巾つぎ箇所がハトメと重なる場合があります。

ロールカーテンⅡ・Q-11PC Q-11PD

仕上り丈＼仕上り巾	30～80	81～120	121～140
10～ 80	39,400	45,900	52,200
81～100	42,900	50,200	56,700
101～120	48,100	56,300	63,100
121～140	50,800	59,800	66,700
141～160	56,000	65,900	72,900
161～180	58,700	69,300	76,800
181～200	63,200	74,700	82,700
201～220	68,200	80,500	89,000
221～240	71,200	84,200	93,100
241～260	——	90,200	99,400
261～280	——	93,800	103,500
281～300	——	99,500	109,600

※巾：丈＝1：3を限度とします。
※ロールカーテン本体価格に、梱包・輸送費として、別途3,000円かかります。

■ギャザー縫製・SG

約2倍

仕上り丈＼仕上り巾	76～150 2巾	151～225 3巾	226～300 4巾	301～375 5巾	376～450 6巾	451～525 7巾	526～600 8巾
60～100	25,600	37,900	50,200	62,500	74,800	87,100	99,400
101～120	31,600	46,900	62,200	77,500	92,800	108,100	123,400
121～140	31,600	46,900	62,200	77,500	92,800	108,100	123,400
141～160	37,800	56,200	74,600	93,000	111,400	129,800	148,200
161～180	37,800	56,200	74,600	93,000	111,400	129,800	148,200
181～200	43,800	65,200	86,600	108,000	129,400	150,800	172,200
201～220	50,000	74,500	99,000	123,500	148,000	172,500	197,000
221～240	50,000	74,500	99,000	123,500	148,000	172,500	197,000
241～260	56,000	83,500	111,000	138,500	166,000	193,500	221,000
261～280	56,000	83,500	111,000	138,500	166,000	193,500	221,000
281～300	62,200	92,800	123,400	154,000	184,600	215,200	245,800

※ワンプリーツギャザー、またはスモックギャザーが選択できます。　●タッセル込

プレーンシェード ドラム式・R-61PD

仕上り丈＼仕上り巾	30～50	51～90	91～142	143～190	191～240	241～290	291～340	341～400
60～100	27,300	30,100	36,200	50,900	56,900	62,900	77,700	84,300
101～120	27,300	30,100	36,200	50,900	56,900	62,900	77,700	84,300
121～140	31,000	33,800	40,600	57,800	64,500	71,100	89,000	96,300
141～160	31,000	33,800	40,600	57,800	64,500	71,100	89,000	96,300
161～180	34,800	37,600	45,000	65,300	72,600	80,000	100,400	108,300
181～200	34,800	37,600	45,000	65,300	72,600	80,000	100,400	108,300
201～220	37,600	40,400	48,300	71,500	79,400	87,200	110,500	118,900
221～240	41,300	44,100	52,800	78,400	86,900	95,500	121,800	131,000
241～260	41,300	44,100	52,800	78,400	86,900	95,500	121,800	131,000
261～280	45,000	47,800	57,200	85,800	95,100	104,400	133,100	143,000
281～300	45,000	47,800	57,200	85,800	95,100	104,400	133,100	143,000

※仕上り巾39cm以下の場合、仕上り丈は200cmまでになります。
※シェード本体価格に、梱包・輸送費として、別途3,000円かかります。

プレーンシェード コード式・R-61PC

仕上り丈＼仕上り巾	18～50	51～90	91～142	143～190	191～240
60～100	22,400	24,800	30,400	44,600	50,100
101～120	22,400	24,800	30,400	44,600	50,100
121～140	26,100	28,500	34,800	51,500	57,700
141～160	26,100	28,500	34,800	51,500	57,700
161～180	29,900	32,300	39,200	59,000	65,800
181～200	29,900	32,300	39,200	59,000	65,800
201～220	32,700	35,100	42,500	65,200	72,600
221～240	36,400	38,800	47,000	72,100	80,100
241～260	36,400	38,800	47,000	72,100	80,100
261～280	40,100	42,500	51,400	79,500	88,300
281～300	40,100	42,500	51,400	79,500	88,300

※シェード本体価格に、梱包・輸送費として、別途3,000円かかります。

シェイパーシェード ドラム式・R-65PD

仕上り丈＼仕上り巾	30～50	51～90	91～142	143～190	191～240	241～290	291～340	341～400
60～100	41,300	41,300	56,900	70,400	85,700	90,400	117,200	121,900
101～120	42,200	42,200	58,400	71,900	87,900	92,600	120,000	124,700
121～140	48,000	48,000	65,900	82,500	100,500	106,500	138,100	144,100
141～160	48,800	48,800	67,400	84,000	102,700	108,700	140,900	146,900
161～180	54,600	54,600	75,000	95,200	115,900	123,200	159,000	166,200
181～200	55,400	55,400	76,400	96,600	118,100	125,400	161,800	169,000
201～220	60,000	60,000	82,500	106,000	129,200	137,400	177,700	185,900
221～240	65,700	65,700	90,000	116,600	141,800	151,300	195,800	205,300
241～260	66,500	66,500	91,500	118,100	144,000	153,500	198,600	208,100
261～280	72,300	72,300	99,000	129,200	157,200	167,900	216,700	227,400
281～300	73,100	73,100	100,400	130,600	159,400	170,100	219,500	230,200

※仕上り巾39cm以下の場合、仕上り丈は200cmまでになります。
※シェード本体価格に、梱包・輸送費として、別途3,000円かかります。

シェイパーシェード コード式・R-65PC

仕上り丈＼仕上り巾	18～50	51～90	91～142	143～190	191～240
60～100	31,300	31,300	42,300	55,800	60,600
101～120	32,200	32,200	43,200	56,700	61,500
121～140	38,000	38,000	50,200	66,800	72,800
141～160	38,900	38,900	51,100	67,700	73,700
161～180	44,700	44,700	58,200	78,400	85,600
181～200	45,500	45,500	59,000	79,200	86,400
201～220	50,100	50,100	64,500	88,000	96,200
221～240	55,800	55,800	71,500	98,100	107,500
241～260	56,700	56,700	72,400	99,000	108,400
261～280	62,500	62,500	79,400	109,600	120,300
281～300	63,300	63,300	80,200	110,400	121,100

※シェード本体価格に、梱包・輸送費として、別途3,000円かかります。

プレーンシェード裏地付 ドラム式・R-63PD

仕上り丈＼仕上り巾	30～56	57～96	97～136	137～176	177～216	217～240	241～276	277～290
60～100	30,900	33,600	39,600	55,700	61,700	66,700	78,800	86,700
101～120	35,000	37,700	44,500	64,400	71,200	77,000	92,400	101,700
121～140	40,200	42,900	50,800	74,200	82,100	89,000	107,900	118,900
141～160	40,800	43,500	51,500	75,500	83,400	90,300	109,100	120,800
161～180	46,000	48,700	57,800	85,900	94,900	102,900	124,600	138,000
181～200	46,700	49,400	58,400	87,100	96,200	104,200	125,900	139,900
201～220	50,700	53,400	63,300	95,800	105,700	114,500	139,400	154,900
221～240	51,400	54,100	63,900	97,100	107,000	115,800	140,700	156,900
241～260	56,600	59,300	70,200	106,900	117,900	127,800	156,200	174,100
261～280	57,200	59,900	70,900	108,200	119,200	129,100	157,500	176,000
281～300	62,400	65,100	77,200	118,600	130,700	141,700	172,900	193,200

※仕上り巾39cm以下の場合、仕上り丈は200cmまでになります。
※シェード本体価格に、梱包・輸送費として、別途3,000円かかります。

チューブトップ・S-19P 約1倍

仕上り丈＼仕上り巾	～142
～100	15,100
101～120	15,100
121～140	19,100
141～160	19,100
161～180	23,100
181～200	23,100
201～220	26,100
221～240	26,100
241～260	30,100
261～280	34,100
281～300	34,100

※上部4cmの袋縫い。

プレーンシェード裏地付 コード式・R-63PC

仕上り丈＼仕上り巾	18～56	57～96	97～136	137～176	177～200
60～100	25,900	28,200	33,800	49,600	54,200
101～120	30,000	32,300	38,700	58,300	63,700
121～140	35,200	37,500	45,000	68,100	74,600
141～160	35,800	38,100	45,700	69,400	75,900
161～180	41,000	43,300	52,000	79,800	87,400
181～200	41,700	44,000	52,600	81,000	88,700
201～220	45,700	48,000	57,500	89,700	98,200

※シェード本体価格に、梱包・輸送費として、別途3,000円かかります。

見本帳掲載 P.70

C2064－C2066
しずしずボワ

■生地巾 150cm ■価格 5,900/m 3,930/㎡
■組成 綿100% ■柄リピート タテ 49cm×ヨコ 50cm

■ 形態安定加工(スタイリッシュウェーブ縫製)・KH KE KO

KH 約2倍 仕上り巾 / 仕上り丈	～75 1巾	76～150 2巾	151～225 3巾	226～300 4巾	301～375 5巾	376～450 6巾	451～525 7巾	526～600 8巾
60～100	13,300	25,600	37,900	50,200	62,500	74,800	87,100	99,400
101～120	17,300	33,600	49,900	66,200	82,500	98,800	115,100	131,400
121～140	17,300	33,600	49,900	66,200	82,500	98,800	115,100	131,400
141～160	21,400	41,800	62,200	82,600	103,000	123,400	143,800	164,200
161～180	21,400	41,800	62,200	82,600	103,000	123,400	143,800	164,200
181～200	21,400	41,800	62,200	82,600	103,000	123,400	143,800	164,200
201～220	25,500	50,000	74,500	99,000	123,500	148,000	172,500	197,000
221～240	25,500	50,000	74,500	99,000	123,500	148,000	172,500	197,000
241～260	29,500	58,000	86,500	115,000	143,500	172,000	200,500	229,000
261～280	29,500	58,000	86,500	115,000	143,500	172,000	200,500	229,000
281～300	29,500	58,000	86,500	115,000	143,500	172,000	200,500	229,000
KE 約1.5倍仕上り巾	～100	101～200	201～300	301～400	401～500	501～600	601～700	701～800
KO 約1.5倍仕上り巾	～100	101～200	201～324	325～424	425～550	551～600		

●タッセル込

※1巾での両開きはできません。
※KHの1巾片開き・2巾両開き、3ッ山の場合、最大仕上り巾は上記と異なります。(P155参照)
※KEは2ッ山限定、KOは1ッ山限定。KH・KOは300cm、KEは400cmを超える仕上り巾は両開きのみになります。
※形態安定加工により風合いに変化が生じる場合があります。

■ 形態安定加工(スタイリッシュウェーブ縫製)・KH [裏地付] 約2倍

仕上り巾 / 仕上り丈	～75 1巾	76～150 2巾	151～225 3巾	226～300 4巾	301～375 5巾	376～450 6巾	451～525 7巾	526～600 8巾
60～100	19,900	38,800	57,700	76,600	95,500	114,400	133,300	152,200
101～120	24,800	48,600	72,400	96,200	120,000	143,800	167,600	191,400
121～140	25,800	50,600	75,400	100,200	125,000	149,800	174,600	199,400
141～160	30,900	60,800	90,700	120,600	150,500	180,400	210,300	240,200
161～180	31,900	62,800	93,700	124,600	155,500	186,400	217,300	248,200
181～200	32,900	64,800	96,700	128,600	160,500	192,400	224,300	256,200
201～220	37,900	74,800	111,700	148,600	185,500	222,400	259,300	296,200
221～240	38,900	76,800	114,700	152,600	190,500	228,400	266,300	304,200
241～260	43,900	86,800	129,700	172,600	215,500	258,400	301,300	344,200
261～280	44,900	88,800	132,700	176,600	220,500	264,400	308,300	352,200
281～300	45,900	90,800	135,700	180,600	225,500	270,400	315,300	360,200

●タッセル込

※裏地を合算した価格です。裏地はC2101～2103、C2176～2178からお選びください。
※1巾での両開きはできません。
※1巾片開き・2巾両開き、3ツ山の場合、最大仕上り巾は上記と異なります。(P155参照)
※300cmを超える仕上り巾は両開きのみになります。
※形態安定加工により風合いに変化が生じる場合があります。

■ 形態安定加工(スタイリッシュウェーブ縫製)・KE [裏地付] 約1.5倍

仕上り巾 / 仕上り丈	～100 1巾	101～200 2巾	201～300 3巾	301～400 4巾	401～500 5巾	501～600 6巾	601～700 7巾	701～800 8巾
60～100	19,900	38,800	57,700	76,600	95,500	114,400	133,300	152,200
101～120	24,800	48,600	72,400	96,200	120,000	143,800	167,600	191,400
121～140	25,800	50,600	75,400	100,200	125,000	149,800	174,600	199,400
141～160	30,900	60,800	90,700	120,600	150,500	180,400	210,300	240,200
161～180	31,900	62,800	93,700	124,600	155,500	186,400	217,300	248,200
181～200	32,900	64,800	96,700	128,600	160,500	192,400	224,300	256,200
201～220	37,900	74,800	111,700	148,600	185,500	222,400	259,300	296,200
221～240	38,900	76,800	114,700	152,600	190,500	228,400	266,300	304,200
241～260	43,900	86,800	129,700	172,600	215,500	258,400	301,300	344,200
261～280	44,900	88,800	132,700	176,600	220,500	264,400	308,300	352,200
281～300	45,900	90,800	135,700	180,600	225,500	270,400	315,300	360,200

●タッセル込

※裏地を合算した価格です。裏地はC2101～2103、C2176～2178からお選びください。
※1巾での両開きはできません。
※2ッ山限定。400cmを超える仕上り巾は両開きのみになります。
※形態安定加工により風合いに変化が生じる場合があります。

■ハイグレード縫製・SH SE ■ニューシンプル縫製・SO ■フラット縫製・AP

SH 約2倍 仕上り巾 / 仕上り丈	～75 1巾	76～150 2巾	151～225 3巾	226～300 4巾	301～375 5巾	376～450 6巾	451～525 7巾	526～600 8巾
60～100	12,800	24,600	36,400	48,200	60,000	71,800	83,600	95,400
101～120	16,700	32,400	48,100	63,800	79,500	95,200	110,900	126,600
121～140	16,700	32,400	48,100	63,800	79,500	95,200	110,900	126,600
141～160	20,600	40,200	59,800	79,400	99,000	118,600	138,200	157,800
161～180	20,600	40,200	59,800	79,400	99,000	118,600	138,200	157,800
181～200	20,600	40,200	59,800	79,400	99,000	118,600	138,200	157,800
201～220	24,600	48,200	71,800	95,400	119,000	142,600	166,200	189,800
221～240	24,600	48,200	71,800	95,400	119,000	142,600	166,200	189,800
241～260	28,500	56,000	83,500	111,000	138,500	166,000	193,500	221,000
261～280	28,500	56,000	83,500	111,000	138,500	166,000	193,500	221,000
281～300	28,500	56,000	83,500	111,000	138,500	166,000	193,500	221,000
SE 約1.5倍仕上り巾	～100	101～200	201～300	301～400	401～500	501～600	601～700	701～800
SO 約1.5倍仕上り巾	～100	101～200	201～324	325～424	425～550	551～650	651～774	775～874
AP 約1倍仕上り巾	～134	135～268	269～414	415～564	565～710	711～860		

※SH、SE、SOは1巾での両開きはできません。 ●タッセル込
※SHの1巾片開き・2巾両開き、3ッ山の場合、最大仕上り巾は上記と異なります。(P155参照)
※SEは2ッ山、SOは1ッ山、APはヒダなし。

■ハイグレード縫製・SH [裏地付]

約2倍

仕上り巾 / 仕上り丈	～75 1巾	76～150 2巾	151～225 3巾	226～300 4巾	301～375 5巾	376～450 6巾	451～525 7巾	526～600 8巾
60～100	19,400	37,800	56,200	74,600	93,000	111,400	129,800	148,200
101～120	24,200	47,400	70,600	93,800	117,000	140,200	163,400	186,600
121～140	25,200	49,400	73,600	97,800	122,000	146,200	170,400	194,600
141～160	30,100	59,200	88,300	117,400	146,500	175,600	204,700	233,800
161～180	31,100	61,200	91,300	121,400	151,500	181,600	211,700	241,800
181～200	32,100	63,200	94,300	125,400	156,500	187,600	218,700	249,800
201～220	37,000	73,000	109,000	145,000	181,000	217,000	253,000	289,000
221～240	38,000	75,000	112,000	149,000	186,000	223,000	260,000	297,000
241～260	42,900	84,800	126,700	168,600	210,500	252,400	294,300	336,200
261～280	43,900	86,800	129,700	172,600	215,500	258,400	301,300	344,200
281～300	44,900	88,800	132,700	176,600	220,500	264,400	308,300	352,200

※裏地を合算した価格です。裏地はC2101～2103、C2176～2178からお選びください。 ●タッセル込
※1巾での両開きはできません。
※1巾片開き・2巾両開き、3ッ山の場合、最大仕上り巾は上記と異なります。(P155参照)

■ハイグレード縫製・SE [裏地付]

約1.5倍

仕上り巾 / 仕上り丈	～100 1巾	101～200 2巾	201～300 3巾	301～400 4巾	401～500 5巾	501～600 6巾	601～700 7巾	701～800 8巾
60～100	19,400	37,800	56,200	74,600	93,000	111,400	129,800	148,200
101～120	24,200	47,400	70,600	93,800	117,000	140,200	163,400	186,600
121～140	25,200	49,400	73,600	97,800	122,000	146,200	170,400	194,600
141～160	30,100	59,200	88,300	117,400	146,500	175,600	204,700	233,800
161～180	31,100	61,200	91,300	121,400	151,500	181,600	211,700	241,800
181～200	32,100	63,200	94,300	125,400	156,500	187,600	218,700	249,800
201～220	37,000	73,000	109,000	145,000	181,000	217,000	253,000	289,000
221～240	38,000	75,000	112,000	149,000	186,000	223,000	260,000	297,000
241～260	42,900	84,800	126,700	168,600	210,500	252,400	294,300	336,200
261～280	43,900	86,800	129,700	172,600	215,500	258,400	301,300	344,200
281～300	44,900	88,800	132,700	176,600	220,500	264,400	308,300	352,200

※裏地を合算した価格です。裏地はC2101～2103、C2176～2178からお選びください。 ●タッセル込
※1巾での両開きはできません。
※2ッ山限定。

■新アイレット縫製・A2

約1倍

仕上り巾 / 仕上り丈	～134 1巾	135～268 2巾	269～414 3巾	415～564 4巾	565～710 5巾	711～720 6巾
60～100	29,500	58,000	86,500	115,000	143,500	156,000
101～120	33,700	66,400	99,100	131,800	164,500	181,200
121～140	33,700	66,400	99,100	131,800	164,500	181,200
141～160	37,900	74,800	111,700	148,600	185,500	206,400
161～180	37,900	74,800	111,700	148,600	185,500	206,400
181～200	37,900	74,800	111,700	148,600	185,500	206,400
201～220	42,000	83,000	124,000	165,000	206,000	231,000
221～240	42,000	83,000	124,000	165,000	206,000	231,000
241～260	46,200	91,400	136,600	181,800	227,000	256,200
261～280	46,200	91,400	136,600	181,800	227,000	256,200
281～300	46,200	91,400	136,600	181,800	227,000	256,200

※仕上り巾は、レールサイズの約1.5倍でご注文ください。 ●タッセル込
※巾つぎ箇所がハトメと重なる場合があります。

ロールカーテンⅡ・Q-11PC Q-11PD

仕上り丈＼仕上り巾	30～80	81～120	121～140
10～ 80	39,400	45,900	52,200
81～100	42,900	50,200	56,700
101～120	48,600	56,800	63,600
121～140	51,300	60,300	67,200
141～160	57,200	67,100	74,100
161～180	59,900	70,500	78,000
181～200	62,600	74,100	82,100
201～220	68,200	80,500	89,000
221～240	71,200	84,200	93,100
241～260	——	90,800	100,000
261～280	——	94,400	104,100
281～300	——	98,300	108,400

※巾：丈＝1：3を限度とします。
※ロールカーテン本体価格に、梱包・輸送費として、別途3,000円かかります。

■ギャザー縫製・SG

約2倍

仕上り丈＼仕上り巾	76～150 2巾	151～225 3巾	226～300 4巾	301～375 5巾	376～450 6巾	451～525 7巾	526～600 8巾
60～100	25,600	37,900	50,200	62,500	74,800	87,100	99,400
101～120	33,600	49,900	66,200	82,500	98,800	115,100	131,400
121～140	33,600	49,900	66,200	82,500	98,800	115,100	131,400
141～160	41,800	62,200	82,600	103,000	123,400	143,800	164,200
161～180	41,800	62,200	82,600	103,000	123,400	143,800	164,200
181～200	41,800	62,200	82,600	103,000	123,400	143,800	164,200
201～220	50,000	74,500	99,000	123,500	148,000	172,500	197,000
221～240	50,000	74,500	99,000	123,500	148,000	172,500	197,000
241～260	58,000	86,500	115,000	143,500	172,000	200,500	229,000
261～280	58,000	86,500	115,000	143,500	172,000	200,500	229,000
281～300	58,000	86,500	115,000	143,500	172,000	200,500	229,000

※ワンプリーツギャザー、またはスモックギャザーが選択できます。 ●タッセル込

プレーンシェード ドラム式・R-61PD

仕上り丈＼仕上り巾	30～50	51～90	91～142	143～190	191～240	241～290	291～340	341～400
60～100	27,300	30,100	36,200	50,900	56,900	62,900	77,700	84,300
101～120	27,300	30,100	36,200	50,900	56,900	62,900	77,700	84,300
121～140	31,900	34,700	41,700	60,200	67,100	73,900	92,000	99,500
141～160	31,900	34,700	41,700	60,200	67,100	73,900	92,000	99,500
161～180	36,600	39,400	47,200	69,000	76,700	84,400	106,900	115,200
181～200	36,600	39,400	47,200	69,000	76,700	84,400	106,900	115,200
201～220	36,600	39,400	47,200	69,000	76,700	84,400	106,900	115,200
221～240	41,300	44,100	52,800	78,400	86,900	95,500	121,800	131,000
241～260	41,300	44,100	52,800	78,400	86,900	95,500	121,800	131,000
261～280	46,000	48,800	58,300	87,700	97,100	106,600	136,100	146,100
281～300	46,000	48,800	58,300	87,700	97,100	106,600	136,100	146,100

※仕上り巾39cm以下の場合、仕上り丈は200cmまでになります。
※シェード本体価格に、梱包・輸送費として、別途3,000円かかります。

プレーンシェード コード式・R-61PC

仕上り丈＼仕上り巾	18～50	51～90	91～142	143～190	191～240
60～100	22,400	24,800	30,400	44,600	50,100
101～120	22,400	24,800	30,400	44,600	50,100
121～140	27,000	29,400	35,900	53,900	60,300
141～160	27,000	29,400	35,900	53,900	60,300
161～180	31,700	34,100	41,400	62,700	69,900
181～200	31,700	34,100	41,400	62,700	69,900
201～220	31,700	34,100	41,400	62,700	69,900
221～240	36,400	38,800	47,000	72,100	80,100
241～260	36,400	38,800	47,000	72,100	80,100
261～280	41,100	43,500	52,500	81,400	90,300
281～300	41,100	43,500	52,500	81,400	90,300

※シェード本体価格に、梱包・輸送費として、別途3,000円かかります。

シェイパーシェード ドラム式・R-65PD

仕上り丈＼仕上り巾	30～50	51～90	91～142	143～190	191～240	241～290	291～340	341～400
60～100	41,300	41,300	56,900	70,400	85,700	90,400	117,200	121,900
101～120	42,200	42,200	58,400	71,900	87,900	92,600	120,000	124,700
121～140	49,200	49,200	67,400	85,500	103,800	110,100	142,100	148,400
141～160	50,000	50,000	68,900	87,000	106,000	112,300	144,900	151,200
161～180	57,000	57,000	78,000	100,100	121,400	129,300	167,500	175,400
181～200	57,800	57,800	79,400	101,500	123,600	131,500	170,300	178,200
201～220	58,700	58,700	80,900	103,000	125,800	133,700	173,100	181,000
221～240	65,700	65,700	90,000	116,600	141,800	151,300	195,800	205,300
241～260	66,500	66,500	91,500	118,100	144,000	153,500	198,600	208,100
261～280	73,500	73,500	100,600	131,700	160,000	171,000	220,700	231,700
281～300	74,300	74,300	102,000	133,100	162,200	173,200	223,500	234,500

※仕上り巾39cm以下の場合、仕上り丈は200cmまでになります。
※シェード本体価格に、梱包・輸送費として、別途3,000円かかります。

シェイパーシェード コード式・R-65PC

仕上り丈＼仕上り巾	18～50	51～90	91～142	143～190	191～240
60～100	31,300	31,300	42,300	55,800	60,600
101～120	32,200	32,200	43,200	56,700	61,500
121～140	39,200	39,200	51,700	69,800	76,100
141～160	40,100	40,100	52,600	70,700	77,000
161～180	47,100	47,100	61,200	83,300	91,100
181～200	47,900	47,900	62,000	84,100	91,900
201～220	48,800	48,800	62,900	85,000	92,800
221～240	55,800	55,800	71,500	98,100	107,500
241～260	56,700	56,700	72,400	99,000	108,400
261～280	63,700	63,700	81,000	112,100	123,100
281～300	64,500	64,500	81,800	112,900	123,900

※シェード本体価格に、梱包・輸送費として、別途3,000円かかります。

プレーンシェード裏地付 ドラム式・R-63PD

仕上り丈＼仕上り巾	30～56	57～96	97～136	137～176	177～216	217～240	241～276	277～290
60～100	34,400	37,100	43,900	63,100	69,900	75,700	91,100	99,800
101～120	35,000	37,700	44,500	64,400	71,200	77,000	92,400	101,700
121～140	41,300	44,000	52,200	77,000	85,200	92,400	111,600	122,900
141～160	42,000	44,700	52,900	78,300	86,500	93,700	112,800	124,800
161～180	42,600	45,300	53,500	79,600	87,800	95,000	114,100	126,700
181～200	49,000	51,700	61,200	91,700	101,300	109,800	133,900	148,500
201～220	49,600	52,300	61,900	93,000	102,600	111,100	135,200	150,400
221～240	55,900	58,600	69,600	105,700	116,600	126,600	154,900	172,200
241～260	56,600	59,300	70,200	106,900	117,900	127,800	156,200	174,100
261～280	57,200	59,900	70,900	108,200	119,200	129,100	157,500	176,000
281～300	63,600	66,300	78,600	120,900	133,200	144,500	176,600	197,200

※仕上り巾39cm以下の場合、仕上り丈は200cmまでになります。
※シェード本体価格に、梱包・輸送費として、別途3,000円かかります。

プレーンシェード裏地付 コード式・R-63PC

仕上り丈＼仕上り巾	18～56	57～96	97～136	137～176	177～200
60～100	29,400	31,700	38,100	57,000	62,400
101～120	30,000	32,300	38,700	58,300	63,700
121～140	36,300	38,600	46,400	70,900	77,700
141～160	37,000	39,300	47,100	72,200	79,000
161～180	37,600	39,900	47,700	73,500	80,300
181～200	44,000	46,300	55,400	85,600	93,800
201～220	44,600	46,900	56,100	86,900	95,100

※シェード本体価格に、梱包・輸送費として、別途3,000円かかります。

チューブトップ・S-19P 約1倍

仕上り丈＼仕上り巾	～142
～100	15,100
101～120	15,100
121～140	20,100
141～160	20,100
161～180	20,100
181～200	25,100
201～220	25,100
221～240	30,100
241～260	30,100
261～280	35,100
281～300	35,100

※上部4cmの袋縫い。

クッション

サイズ	パイピング	ステッチ	フリル	ボルスター
33×33	4,200	4,200	6,100	－
45×45	4,500	4,500	6,100	－
60×60	7,400	7,400	9,100	－
18R×40	－	－	－	10,000

シートクッション

サイズ	座布団カバー
55×59	4,100

見本帳掲載 P.70・158

C2067
しずしずフォレ

■生地巾 151cm ■価格 5,800/m 3,840/㎡
■組成 綿100% ■柄リピート タテ 49cm×ヨコ 50.3cm

■ 形態安定加工(スタイリッシュウェーブ縫製)・KH KE KO

KH 約2倍仕上り巾 / 仕上り丈	~75 1巾	76~151 2巾	152~226 3巾	227~302 4巾	303~377 5巾	378~453 6巾	454~528 7巾	529~600 8巾
60~100	12,300	24,600	36,900	49,200	61,500	73,800	86,100	98,400
101~120	16,300	32,600	48,900	65,200	81,500	97,800	114,100	130,400
121~140	16,300	32,600	48,900	65,200	81,500	97,800	114,100	130,400
141~160	20,400	40,800	61,200	81,600	102,000	122,400	142,800	163,200
161~180	20,400	40,800	61,200	81,600	102,000	122,400	142,800	163,200
181~200	20,400	40,800	61,200	81,600	102,000	122,400	142,800	163,200
201~220	24,500	49,000	73,500	98,000	122,500	147,000	171,500	196,000
221~240	24,500	49,000	73,500	98,000	122,500	147,000	171,500	196,000
241~260	28,500	57,000	85,500	114,000	142,500	171,000	199,500	228,000
261~280	28,500	57,000	85,500	114,000	142,500	171,000	199,500	228,000
281~300	28,500	57,000	85,500	114,000	142,500	171,000	199,500	228,000
KE 約1.5倍仕上り巾	~100	101~200	201~302	303~402	403~502	503~604	605~704	705~800
KO 約1.5倍仕上り巾	~100	101~200	201~324	325~424	425~550	551~600		

※1巾での両開きはできません。 ●タッセルなし
※KHの1巾片開き・2巾両開き、3ッ山の場合、最大仕上り巾は上記と異なります。(P155参照)
※KEは2ッ山限定、KOは1ッ山限定。KH・KOは300cm、KEは400cmを超える仕上り巾は両開きのみになります。
※形態安定加工により風合いに変化が生じる場合があります。

■ハイグレード縫製・SH SE ■ニューシンプル縫製・SO ■フラット縫製・AP

SH 約2倍仕上り巾 / 仕上り丈	~75 1巾	76~151 2巾	152~226 3巾	227~302 4巾	303~377 5巾	378~453 6巾	454~528 7巾	529~604 8巾
60~100	11,800	23,600	35,400	47,200	59,000	70,800	82,600	94,400
101~120	15,700	31,400	47,100	62,800	78,500	94,200	109,900	125,600
121~140	15,700	31,400	47,100	62,800	78,500	94,200	109,900	125,600
141~160	19,600	39,200	58,800	78,400	98,000	117,600	137,200	156,800
161~180	19,600	39,200	58,800	78,400	98,000	117,600	137,200	156,800
181~200	19,600	39,200	58,800	78,400	98,000	117,600	137,200	156,800
201~220	23,600	47,200	70,800	94,400	118,000	141,600	165,200	188,800
221~240	23,600	47,200	70,800	94,400	118,000	141,600	165,200	188,800
241~260	27,500	55,000	82,500	110,000	137,500	165,000	192,500	220,000
261~280	27,500	55,000	82,500	110,000	137,500	165,000	192,500	220,000
281~300	27,500	55,000	82,500	110,000	137,500	165,000	192,500	220,000
SE 約1.5倍仕上り巾	~100	101~200	201~302	303~402	403~502	503~604	605~704	705~804
SO 約1.5倍仕上り巾	~100	101~200	201~324	325~424	425~550	551~650	651~774	775~900
AP 約1倍仕上り巾	~135	136~270	271~417	418~568	569~715	716~866		

※SH、SE、SOは1巾での両開きはできません。 ●タッセルなし
※SHの1巾片開き・2巾両開き、3ッ山の場合、最大仕上り巾は上記と異なります。(P155参照)
※SEは2ッ山、SOは1ッ山、APはヒダなし。

■新ウェーブプレーン縫製・W2

約1.5~1.7倍

仕上り巾 / 仕上り丈	84 108 132 1巾	156 180 204 228 252 276 2巾	300 324 348 372 396 420 3巾	444 468 492 516 540 564 4巾	588 612 5巾
60~100	12,000	24,000	36,000	48,000	60,000
101~120	12,000	24,000	36,000	48,000	60,000
121~140	15,900	31,800	47,700	63,600	79,500
141~160	15,900	31,800	47,700	63,600	79,500
161~180	19,900	39,800	59,700	79,600	99,500
181~200	19,900	39,800	59,700	79,600	99,500
201~220	19,900	39,800	59,700	79,600	99,500
221~240	23,900	47,800	71,700	95,600	119,500
241~260	23,900	47,800	71,700	95,600	119,500
261~280	27,800	55,600	83,400	111,200	139,000
281~300	27,800	55,600	83,400	111,200	139,000

※上部ヒダなし ●タッセルなし
※仕上り巾は固定で、表記寸法のみの対応となります。
※仕上り巾は片開きになりますので、両開き使用にする場合は、2枚でご注文ください。

■ギャザー縫製・SG

約2倍

仕上り巾 / 仕上り丈	76~151 2巾	152~226 3巾	227~302 4巾	303~377 5巾	378~453 6巾	454~528 7巾	529~604 8巾
60~100	24,600	36,900	49,200	61,500	73,800	86,100	98,400
101~120	32,600	48,900	65,200	81,500	97,800	114,100	130,400
121~140	32,600	48,900	65,200	81,500	97,800	114,100	130,400
141~160	40,800	61,200	81,600	102,000	122,400	142,800	163,200
161~180	40,800	61,200	81,600	102,000	122,400	142,800	163,200
181~200	40,800	61,200	81,600	102,000	122,400	142,800	163,200
201~220	49,000	73,500	98,000	122,500	147,000	171,500	196,000
221~240	49,000	73,500	98,000	122,500	147,000	171,500	196,000
241~260	57,000	85,500	114,000	142,500	171,000	199,500	228,000
261~280	57,000	85,500	114,000	142,500	171,000	199,500	228,000
281~300	57,000	85,500	114,000	142,500	171,000	199,500	228,000

※ワンプリーツギャザー、またはスモックギャザーが選択できます。 ●タッセルなし

チューブトップ・S-19P 約1倍

仕上り丈＼仕上り巾	～143
～100	15,000
101～120	15,000
121～140	19,900
141～160	19,900
161～180	19,900
181～200	24,900
201～220	24,900
221～240	29,900
241～260	29,900
261～280	34,800
281～300	34,800

※上部4cmの袋縫い。

C2068・C2069
つやつやフローラ

■生地巾 151cm ■価格 5,800/m 3,840/㎡
■組成 綿100% ■柄リピート タテ 67cm×ヨコ 75.5cm

■ 形態安定加工(スタイリッシュウェーブ縫製)・KH KE KO

KH 約2倍仕上り巾 / 仕上り丈	~75 1巾	76~151 2巾	152~226 3巾	227~302 4巾	303~377 5巾	378~453 6巾	454~528 7巾	529~600 8巾
60~100	16,700	33,400	50,100	66,800	83,500	100,200	116,900	133,600
101~120	16,700	33,400	50,100	66,800	83,500	100,200	116,900	133,600
121~140	16,700	33,400	50,100	66,800	83,500	100,200	116,900	133,600
141~160	16,700	33,400	50,100	66,800	83,500	100,200	116,900	133,600
161~180	22,300	44,600	66,900	89,200	111,500	133,800	156,100	178,400
181~200	22,300	44,600	66,900	89,200	111,500	133,800	156,100	178,400
201~220	22,300	44,600	66,900	89,200	111,500	133,800	156,100	178,400
221~240	27,900	55,800	83,700	111,600	139,500	167,400	195,300	223,200
241~260	27,900	55,800	83,700	111,600	139,500	167,400	195,300	223,200
261~280	27,900	55,800	83,700	111,600	139,500	167,400	195,300	223,200
281~300	33,400	66,800	100,200	133,600	167,000	200,400	233,800	267,200
KE 約1.5倍仕上り巾	~100	101~200	201~302	303~402	403~502	503~604	605~704	705~800
KO 約1.5倍仕上り巾	~100	101~200	201~324	325~424	425~550	551~600		

※1巾での両開きはできません。 ●タッセルなし
※KHの1巾片開き・2巾両開き、3ッ山の場合、最大仕上り巾は上記と異なります。(P155参照)
※KEは2ッ山限定、KOは1ッ山限定。KH・KOは300cm、KEは400cmを超える仕上り巾は両開きのみになります。
※形態安定加工により風合いに変化が生じる場合があります。

■ハイグレード縫製・SH SE ■ニューシンプル縫製・SO ■フラット縫製・AP

SH 約2倍仕上り巾 / 仕上り丈	~75 1巾	76~151 2巾	152~226 3巾	227~302 4巾	303~377 5巾	378~453 6巾	454~528 7巾	529~604 8巾
60~100	16,100	32,200	48,300	64,400	80,500	96,600	112,700	128,800
101~120	16,100	32,200	48,300	64,400	80,500	96,600	112,700	128,800
121~140	16,100	32,200	48,300	64,400	80,500	96,600	112,700	128,800
141~160	16,100	32,200	48,300	64,400	80,500	96,600	112,700	128,800
161~180	21,500	43,000	64,500	86,000	107,500	129,000	150,500	172,000
181~200	21,500	43,000	64,500	86,000	107,500	129,000	150,500	172,000
201~220	21,500	43,000	64,500	86,000	107,500	129,000	150,500	172,000
221~240	26,800	53,600	80,400	107,200	134,000	160,800	187,600	214,400
241~260	26,800	53,600	80,400	107,200	134,000	160,800	187,600	214,400
261~280	26,800	53,600	80,400	107,200	134,000	160,800	187,600	214,400
281~300	32,200	64,400	96,600	128,800	161,000	193,200	225,400	257,600
SE 約1.5倍仕上り巾	~100	101~200	201~302	303~402	403~502	503~604	605~704	705~804
SO 約1.5倍仕上り巾	~100	101~200	201~324	325~424	425~550	551~650	651~774	775~900
AP 約1倍仕上り巾	~135	136~270	271~417	418~568	569~715	716~866		

※SH、SE、SOは1巾での両開きはできません。 ●タッセルなし
※SHの1巾片開き・2巾両開き、3ッ山の場合、最大仕上り巾は上記と異なります。(P155参照)
※SEは2ッ山、SOは1ッ山、APはヒダなし。

■新ウェーブプレーン縫製・W2

約1.5~1.7倍

仕上り巾 / 仕上り丈	84 108 132 1巾	156 180 204 228 252 276 2巾	300 324 348 372 396 420 3巾	444 468 492 516 540 564 4巾	588 612 5巾
60~100	10,900	21,800	32,700	43,600	54,500
101~120	16,300	32,600	48,900	65,200	81,500
121~140	16,300	32,600	48,900	65,200	81,500
141~160	16,300	32,600	48,900	65,200	81,500
161~180	21,800	43,600	65,400	87,200	109,000
181~200	21,800	43,600	65,400	87,200	109,000
201~220	21,800	43,600	65,400	87,200	109,000
221~240	21,800	43,600	65,400	87,200	109,000
241~260	27,200	54,400	81,600	108,800	136,000
261~280	27,200	54,400	81,600	108,800	136,000
281~300	27,200	54,400	81,600	108,800	136,000

※上部ヒダなし ●タッセルなし
※仕上り巾は固定で、表記寸法のみの対応となります。
※仕上り巾は片開きになりますので、両開き使用にする場合は、2枚でご注文ください。

■ギャザー縫製・SG

約2倍

仕上り巾 / 仕上り丈	76~151 2巾	152~226 3巾	227~302 4巾	303~377 5巾	378~453 6巾	454~528 7巾	529~604 8巾
60~100	33,400	50,100	66,800	83,500	100,200	116,900	133,600
101~120	33,400	50,100	66,800	83,500	100,200	116,900	133,600
121~140	33,400	50,100	66,800	83,500	100,200	116,900	133,600
141~160	33,400	50,100	66,800	83,500	100,200	116,900	133,600
161~180	44,600	66,900	89,200	111,500	133,800	156,100	178,400
181~200	44,600	66,900	89,200	111,500	133,800	156,100	178,400
201~220	44,600	66,900	89,200	111,500	133,800	156,100	178,400
221~240	55,800	83,700	111,600	139,500	167,400	195,300	223,200
241~260	55,800	83,700	111,600	139,500	167,400	195,300	223,200
261~280	55,800	83,700	111,600	139,500	167,400	195,300	223,200
281~300	66,800	100,200	133,600	167,000	200,400	233,800	267,200

※ワンプリーツギャザー、またはスモックギャザーが選択できます。 ●タッセルなし

チューブトップ・S-19P 約1倍

仕上り巾 / 仕上り丈	～143
～100	14,000
101～120	20,900
121～140	20,900
141～160	20,900
161～180	20,900
181～200	26,900
201～220	26,900
221～240	26,900
241～260	33,800
261～280	33,800
281～300	33,800

※上部4cmの袋縫い。

見本帳掲載 P.75

C2070・C2071
ルイーナ

■生地巾 150cm ■価格 5,300/m 3,530/㎡
■組成 タテ：ポリエステル100% ヨコ：ポリエステル60% アクリル40% ■柄リピート タテ 41.3cm×ヨコ 37.5cm

■ハイグレード縫製・SH SE ■ニューシンプル縫製・SO ■フラット縫製・AP

SH 約2倍 仕上り巾 / 仕上り丈	～75 1巾	76～150 2巾	151～225 3巾	226～300 4巾	301～375 5巾	376～450 6巾	451～525 7巾	526～600 8巾
60～100	13,300	25,600	37,900	50,200	62,500	74,800	87,100	99,400
101～120	13,300	25,600	37,900	50,200	62,500	74,800	87,100	99,400
121～140	16,300	31,600	46,900	62,200	77,500	92,800	108,100	123,400
141～160	16,300	31,600	46,900	62,200	77,500	92,800	108,100	123,400
161～180	19,400	37,800	56,200	74,600	93,000	111,400	129,800	148,200
181～200	19,400	37,800	56,200	74,600	93,000	111,400	129,800	148,200
201～220	22,400	43,800	65,200	86,600	108,000	129,400	150,800	172,200
221～240	22,400	43,800	65,200	86,600	108,000	129,400	150,800	172,200
241～260	25,500	50,000	74,500	99,000	123,500	148,000	172,500	197,000
261～280	25,500	50,000	74,500	99,000	123,500	148,000	172,500	197,000
281～300	28,600	56,200	83,800	111,400	139,000	166,600	194,200	221,800
SE 約1.5倍仕上り巾	～100	101～200	201～300	301～400	401～500	501～600	601～700	701～800
SO 約1.5倍仕上り巾	～100	101～200	201～324	325～424	425～550	551～650	651～774	775～874
AP 約1倍仕上り巾	～134	135～268	269～414	415～564	565～710	711～860		

●タッセル込

※SH、SE、SOは1巾での両開きはできません。
※SHの1巾片開き・2巾両開き、3ッ山の場合、最大仕上り巾は上記と異なります。(P155参照)
※SEは2ッ山、SOは1ッ山、APはヒダなし。

■ハイグレード縫製・SH [裏地付]

約2倍

仕上り巾 / 仕上り丈	～75 1巾	76～150 2巾	151～225 3巾	226～300 4巾	301～375 5巾	376～450 6巾	451～525 7巾	526～600 8巾
60～100	19,900	38,800	57,700	76,600	95,500	114,400	133,300	152,200
101～120	20,800	40,600	60,400	80,200	100,000	119,800	139,600	159,400
121～140	24,800	48,600	72,400	96,200	120,000	143,800	167,600	191,400
141～160	25,800	50,600	75,400	100,200	125,000	149,800	174,600	199,400
161～180	29,900	58,800	87,700	116,600	145,500	174,400	203,300	232,200
181～200	30,900	60,800	90,700	120,600	150,500	180,400	210,300	240,200
201～220	34,800	68,600	102,400	136,200	170,000	203,800	237,600	271,400
221～240	35,800	70,600	105,400	140,200	175,000	209,800	244,600	279,400
241～260	39,900	78,800	117,700	156,600	195,500	234,400	273,300	312,200
261～280	40,900	80,800	120,700	160,600	200,500	240,400	280,300	320,200
281～300	45,000	89,000	133,000	177,000	221,000	265,000	309,000	353,000

●タッセル込

※裏地を合算した価格です。裏地はC2101～2103、C2176～2178からお選びください。
※1巾での両開きはできません。
※1巾片開き・2巾両開き、3ッ山の場合、最大仕上り巾は上記と異なります。(P155参照)

■ハイグレード縫製・SE [裏地付]

約1.5倍

仕上り巾 / 仕上り丈	～100 1巾	101～200 2巾	201～300 3巾	301～400 4巾	401～500 5巾	501～600 6巾	601～700 7巾	701～800 8巾
60～100	19,900	38,800	57,700	76,600	95,500	114,400	133,300	152,200
101～120	20,800	40,600	60,400	80,200	100,000	119,800	139,600	159,400
121～140	24,800	48,600	72,400	96,200	120,000	143,800	167,600	191,400
141～160	25,800	50,600	75,400	100,200	125,000	149,800	174,600	199,400
161～180	29,900	58,800	87,700	116,600	145,500	174,400	203,300	232,200
181～200	30,900	60,800	90,700	120,600	150,500	180,400	210,300	240,200
201～220	34,800	68,600	102,400	136,200	170,000	203,800	237,600	271,400
221～240	35,800	70,600	105,400	140,200	175,000	209,800	244,600	279,400
241～260	39,900	78,800	117,700	156,600	195,500	234,400	273,300	312,200
261～280	40,900	80,800	120,700	160,600	200,500	240,400	280,300	320,200
281～300	45,000	89,000	133,000	177,000	221,000	265,000	309,000	353,000

●タッセル込

※裏地を合算した価格です。裏地はC2101～2103、C2176～2178からお選びください。
※1巾での両開きはできません。
※2ッ山限定。

■新アイレット縫製・A2

約1倍

仕上り丈＼仕上り巾	～134 1巾	135～268 2巾	269～414 3巾	415～564 4巾	565～710 5巾	711～720 6巾
60～100	30,100	59,200	88,300	117,400	146,500	159,600
101～120	30,100	59,200	88,300	117,400	146,500	159,600
121～140	33,400	65,800	98,200	130,600	163,000	179,400
141～160	33,400	65,800	98,200	130,600	163,000	179,400
161～180	36,600	72,200	107,800	143,400	179,000	198,600
181～200	36,600	72,200	107,800	143,400	179,000	198,600
201～220	39,900	78,800	117,700	156,600	195,500	218,400
221～240	39,900	78,800	117,700	156,600	195,500	218,400
241～260	43,200	85,400	127,600	169,800	212,000	238,200
261～280	43,200	85,400	127,600	169,800	212,000	238,200
281～300	46,400	91,800	137,200	182,600	228,000	257,400

※仕上り巾は、レールサイズの約1.5倍でご注文ください。
※巾つぎ箇所がハトメと重なる場合があります。

●タッセル込

■ギャザー縫製・SG

約2倍

仕上り丈＼仕上り巾	76～150 2巾	151～225 3巾	226～300 4巾	301～375 5巾	376～450 6巾	451～525 7巾	526～600 8巾
60～100	26,600	39,400	52,200	65,000	77,800	90,600	103,400
101～120	26,600	39,400	52,200	65,000	77,800	90,600	103,400
121～140	33,000	49,000	65,000	81,000	97,000	113,000	129,000
141～160	33,000	49,000	65,000	81,000	97,000	113,000	129,000
161～180	39,200	58,300	77,400	96,500	115,600	134,700	153,800
181～200	39,200	58,300	77,400	96,500	115,600	134,700	153,800
201～220	45,600	67,900	90,200	112,500	134,800	157,100	179,400
221～240	45,600	67,900	90,200	112,500	134,800	157,100	179,400
241～260	52,000	77,500	103,000	128,500	154,000	179,500	205,000
261～280	52,000	77,500	103,000	128,500	154,000	179,500	205,000
281～300	58,400	87,100	115,800	144,500	173,200	201,900	230,600

※ワンプリーツギャザー、またはスモックギャザーが選択できます。

●タッセル込

プレーンシェード ドラム式・R-61PD

仕上り丈＼仕上り巾	30～50	51～90	91～142	143～190	191～240	241～290	291～340	341～400
60～100	24,600	27,400	33,200	45,100	50,700	56,400	68,900	75,100
101～120	28,100	30,900	37,400	52,600	58,900	65,300	80,100	87,000
121～140	28,100	30,900	37,400	52,600	58,900	65,300	80,100	87,000
141～160	31,600	34,400	41,500	59,600	66,600	73,600	91,300	98,900
161～180	31,600	34,400	41,500	59,600	66,600	73,600	91,300	98,900
181～200	35,100	37,900	45,700	66,600	74,300	82,000	103,000	111,300
201～220	35,100	37,900	45,700	66,600	74,300	82,000	103,000	111,300
221～240	38,600	41,400	49,900	73,600	82,000	90,400	114,200	123,200
241～260	38,600	41,400	49,900	73,600	82,000	90,400	114,200	123,200
261～280	43,000	45,800	55,200	81,800	91,100	100,300	127,100	137,000
281～300	43,000	45,800	55,200	81,800	91,100	100,300	127,100	137,000

※仕上り巾39cm以下の場合、仕上り丈は200cmまでになります。
※シェード本体価格に、梱包・輸送費として、別途3,000円かかります。

プレーンシェード コード式・R-61PC

仕上り丈＼仕上り巾	18～50	51～90	91～142	143～190	191～240
60～100	19,700	22,100	27,400	38,800	43,900
101～120	23,200	25,600	31,600	46,300	52,100
121～140	23,200	25,600	31,600	46,300	52,100
141～160	26,700	29,100	35,700	53,300	59,800
161～180	26,700	29,100	35,700	53,300	59,800
181～200	30,200	32,600	39,900	60,300	67,500
201～220	30,200	32,600	39,900	60,300	67,500
221～240	33,700	36,100	44,100	67,300	75,200
241～260	33,700	36,100	44,100	67,300	75,200
261～280	38,100	40,500	49,400	75,500	84,300
281～300	38,100	40,500	49,400	75,500	84,300

※シェード本体価格に、梱包・輸送費として、別途3,000円かかります。

プレーンシェード裏地付 ドラム式・R-63PD

仕上り丈＼仕上り巾	30～56	57～96	97～136	137～176	177～216	217～240	241～276	277～290
60～100	31,300	34,000	40,300	56,400	62,700	68,000	80,900	88,900
101～120	36,300	39,000	46,300	66,900	74,300	80,600	96,200	106,000
121～140	36,900	39,600	47,000	68,200	75,500	81,900	97,500	107,900
141～160	41,900	44,600	53,000	78,100	86,600	94,000	112,800	125,000
161～180	42,500	45,200	53,700	79,400	87,800	95,300	114,100	126,900
181～200	47,500	50,200	59,700	89,300	98,900	107,400	130,000	144,600
201～220	48,100	50,800	60,400	90,600	100,100	108,700	131,200	146,500
221～240	53,100	55,800	66,400	100,500	111,200	120,800	146,600	163,600
241～260	53,700	56,400	67,100	101,800	112,400	122,100	147,900	165,500
261～280	59,700	62,400	74,500	113,300	125,400	136,400	165,700	185,300
281～300	60,400	63,100	75,100	114,600	126,600	137,700	166,900	187,200

※仕上り巾39cm以下の場合、仕上り丈は200cmまでになります。
※シェード本体価格に、梱包・輸送費として、別途3,000円かかります。

プレーンシェード裏地付 コード式・R-63PC

仕上り丈＼仕上り巾	18～56	57～96	97～136	137～176	177～200
60～100	26,300	28,600	34,500	50,300	55,200
101～120	31,300	33,600	40,500	60,800	66,800
121～140	31,900	34,200	41,200	62,100	68,000
141～160	36,900	39,200	47,200	72,000	79,100
161～180	37,500	39,800	47,900	73,300	80,300
181～200	42,500	44,800	53,900	83,200	91,400
201～220	43,100	45,400	54,600	84,500	92,600

※シェード本体価格に、梱包・輸送費として、別途3,000円かかります。

見本帳掲載 P.76

C2072－C2076
ニエール

■生地巾 150cm ■価格 4,800/m 3,200/㎡

■組成 タテ：ポリエステル100% ヨコ：ポリエステル60% アクリル40% ■柄リピート タテ －cm×ヨコ －cm

■ハイグレード縫製・SH SE ■ニューシンプル縫製・SO ■フラット縫製・AP

SH 約2倍 仕上り巾 / 仕上り丈	～75 1巾	76～150 2巾	151～225 3巾	226～300 4巾	301～375 5巾	376～450 6巾	451～525 7巾	526～600 8巾
60～100	10,700	20,400	30,100	39,800	49,500	59,200	68,900	78,600
101～120	12,100	23,200	34,300	45,400	56,500	67,600	78,700	89,800
121～140	13,500	26,000	38,500	51,000	63,500	76,000	88,500	101,000
141～160	14,800	28,600	42,400	56,200	70,000	83,800	97,600	111,400
161～180	16,200	31,400	46,600	61,800	77,000	92,200	107,400	122,600
181～200	17,600	34,200	50,800	67,400	84,000	100,600	117,200	133,800
201～220	19,000	37,000	55,000	73,000	91,000	109,000	127,000	145,000
221～240	20,400	39,800	59,200	78,600	98,000	117,400	136,800	156,200
241～260	21,700	42,400	63,100	83,800	104,500	125,200	145,900	166,600
261～280	23,100	45,200	67,300	89,400	111,500	133,600	155,700	177,800
281～300	24,500	48,000	71,500	95,000	118,500	142,000	165,500	189,000
SE 約1.5倍仕上り巾	～100	101～200	201～300	301～400	401～500	501～600	601～700	701～800
SO 約1.5倍仕上り巾	～100	101～200	201～324	325～424	425～550	551～650	651～774	775～874
AP 約1倍仕上り巾	～134	135～268	269～414	415～564	565～710	711～860		

●タッセル込

※SH、SE、SOは1巾での両開きはできません。
※SHの1巾片開き・2巾両開き、3ッ山の場合、最大仕上り巾は上記と異なります。(P155参照)
※SEは2ッ山、SOは1ッ山、APはヒダなし。

■ハイグレード縫製・SH [裏地付]

約2倍

仕上り巾 / 仕上り丈	～75 1巾	76～150 2巾	151～225 3巾	226～300 4巾	301～375 5巾	376～450 6巾	451～525 7巾	526～600 8巾
60～100	17,300	33,600	49,900	66,200	82,500	98,800	115,100	131,400
101～120	19,600	38,200	56,800	75,400	94,000	112,600	131,200	149,800
121～140	22,000	43,000	64,000	85,000	106,000	127,000	148,000	169,000
141～160	24,300	47,600	70,900	94,200	117,500	140,800	164,100	187,400
161～180	26,700	52,400	78,100	103,800	129,500	155,200	180,900	206,600
181～200	29,100	57,200	85,300	113,400	141,500	169,600	197,700	225,800
201～220	31,400	61,800	92,200	122,600	153,000	183,400	213,800	244,200
221～240	33,800	66,600	99,400	132,200	165,000	197,800	230,600	263,400
241～260	36,100	71,200	106,300	141,400	176,500	211,600	246,700	281,800
261～280	38,500	76,000	113,500	151,000	188,500	226,000	263,500	301,000
281～300	40,900	80,800	120,700	160,600	200,500	240,400	280,300	320,200

●タッセル込

※裏地を合算した価格です。裏地はC2101～2103、C2176～2178からお選びください。
※1巾での両開きはできません。
※1巾片開き・2巾両開き、3ッ山の場合、最大仕上り巾は上記と異なります。(P155参照)

■ハイグレード縫製・SE [裏地付]

約1.5倍

仕上り巾 / 仕上り丈	～100 1巾	101～200 2巾	201～300 3巾	301～400 4巾	401～500 5巾	501～600 6巾	601～700 7巾	701～800 8巾
60～100	17,300	33,600	49,900	66,200	82,500	98,800	115,100	131,400
101～120	19,600	38,200	56,800	75,400	94,000	112,600	131,200	149,800
121～140	22,000	43,000	64,000	85,000	106,000	127,000	148,000	169,000
141～160	24,300	47,600	70,900	94,200	117,500	140,800	164,100	187,400
161～180	26,700	52,400	78,100	103,800	129,500	155,200	180,900	206,600
181～200	29,100	57,200	85,300	113,400	141,500	169,600	197,700	225,800
201～220	31,400	61,800	92,200	122,600	153,000	183,400	213,800	244,200
221～240	33,800	66,600	99,400	132,200	165,000	197,800	230,600	263,400
241～260	36,100	71,200	106,300	141,400	176,500	211,600	246,700	281,800
261～280	38,500	76,000	113,500	151,000	188,500	226,000	263,500	301,000
281～300	40,900	80,800	120,700	160,600	200,500	240,400	280,300	320,200

●タッセル込

※裏地を合算した価格です。裏地はC2101～2103、C2176～2178からお選びください。
※1巾での両開きはできません。
※2ッ山限定。

■新アイレット縫製・A2

約1倍

仕上り丈＼仕上り巾	～134 1巾	135～268 2巾	269～414 3巾	415～564 4巾	565～710 5巾	711～720 6巾
60～100	27,300	53,600	79,900	106,200	132,500	142,800
101～120	28,800	56,600	84,400	112,200	140,000	151,800
121～140	30,300	59,600	88,900	118,200	147,500	160,800
141～160	31,800	62,600	93,400	124,200	155,000	169,800
161～180	33,300	65,600	97,900	130,200	162,500	178,800
181～200	34,700	68,400	102,100	135,800	169,500	187,200
201～220	36,200	71,400	106,600	141,800	177,000	196,200
221～240	37,700	74,400	111,100	147,800	184,500	205,200
241～260	39,200	77,400	115,600	153,800	192,000	214,200
261～280	40,700	80,400	120,100	159,800	199,500	223,200
281～300	42,100	83,200	124,300	165,400	206,500	231,600

※仕上り巾は、レールサイズの約1.5倍でご注文ください。
※巾つぎ箇所がハトメと重なる場合があります。

●タッセル込

■ギャザー縫製・SG

約2倍

仕上り丈＼仕上り巾	76～150 2巾	151～225 3巾	226～300 4巾	301～375 5巾	376～450 6巾	451～525 7巾	526～600 8巾
60～100	21,000	31,000	41,000	51,000	61,000	71,000	81,000
101～120	23,800	35,200	46,600	58,000	69,400	80,800	92,200
121～140	26,800	39,700	52,600	65,500	78,400	91,300	104,200
141～160	29,600	43,900	58,200	72,500	86,800	101,100	115,400
161～180	32,400	48,100	63,800	79,500	95,200	110,900	126,600
181～200	35,400	52,600	69,800	87,000	104,200	121,400	138,600
201～220	38,200	56,800	75,400	94,000	112,600	131,200	149,800
221～240	41,200	61,300	81,400	101,500	121,600	141,700	161,800
241～260	44,000	65,500	87,000	108,500	130,000	151,500	173,000
261～280	46,800	69,700	92,600	115,500	138,400	161,300	184,200
281～300	49,800	74,200	98,600	123,000	147,400	171,800	196,200

※ワンプリーツギャザー、またはスモックギャザーが選択できます。

●タッセル込

プレーンシェード ドラム式・R-61PD

仕上り丈＼仕上り巾	30～50	51～90	91～142	143～190	191～240	241～290	291～340	341～400
60～100	23,100	25,900	31,500	42,600	48,100	53,600	64,800	70,900
101～120	24,800	27,600	33,500	45,900	51,800	57,600	70,100	76,500
121～140	26,400	29,200	35,500	49,200	55,400	61,600	75,400	82,200
141～160	28,100	30,900	37,500	52,500	59,100	65,600	80,700	87,800
161～180	29,700	32,500	39,500	55,800	62,700	69,500	86,000	93,400
181～200	31,400	34,200	41,500	59,100	66,300	73,500	91,300	99,100
201～220	33,000	35,800	43,500	62,400	70,000	77,500	96,600	104,700
221～240	34,700	37,500	45,500	65,700	73,600	81,500	101,900	110,400
241～260	36,300	39,100	47,500	69,000	77,300	85,500	107,200	116,000
261～280	38,000	40,800	49,500	72,300	80,900	89,500	112,500	121,600
281～300	39,600	42,400	51,500	75,600	84,600	93,500	117,800	127,300

※仕上り巾39cm以下の場合、仕上り丈は200cmまでになります。
※シェード本体価格に、梱包・輸送費として、別途3,000円かかります。

プレーンシェード コード式・R-61PC

仕上り丈＼仕上り巾	18～50	51～90	91～142	143～190	191～240
60～100	18,200	20,600	25,700	36,300	41,300
101～120	19,900	22,300	27,700	39,600	45,000
121～140	21,500	23,900	29,700	42,900	48,600
141～160	23,200	25,600	31,700	46,200	52,300
161～180	24,800	27,200	33,700	49,500	55,900
181～200	26,500	28,900	35,700	52,800	59,500
201～220	28,100	30,500	37,700	56,100	63,200
221～240	29,800	32,200	39,700	59,400	66,800
241～260	31,400	33,800	41,700	62,700	70,500
261～280	33,100	35,500	43,700	66,000	74,100
281～300	34,700	37,100	45,700	69,300	77,800

※シェード本体価格に、梱包・輸送費として、別途3,000円かかります。

シェイパーシェード ドラム式・R-65PD

仕上り丈＼仕上り巾	30～50	51～90	91～142	143～190	191～240	241～290	291～340	341～400
60～100	36,400	36,400	50,900	60,500	74,800	78,500	101,300	105,100
101～120	39,500	39,500	55,300	66,400	82,000	86,400	111,400	115,800
121～140	42,600	42,600	59,500	72,300	89,300	94,300	121,500	126,500
141～160	45,600	45,600	63,900	78,200	96,600	102,200	131,600	137,200
161～180	48,700	48,700	68,100	84,000	103,800	110,100	141,600	147,900
181～200	51,800	51,800	72,400	89,900	111,100	118,000	151,700	158,700
201～220	54,900	54,900	76,700	95,800	118,400	125,900	161,800	169,400
221～240	58,000	58,000	81,000	101,700	125,700	133,800	171,900	180,100
241～260	61,000	61,000	85,300	107,600	132,900	141,700	182,000	190,800
261～280	64,100	64,100	89,600	113,400	140,200	149,600	192,100	201,500
281～300	67,200	67,200	93,800	119,300	147,500	157,500	202,200	212,300

※仕上り巾39cm以下の場合、仕上り丈は200cmまでになります。
※シェード本体価格に、梱包・輸送費として、別途3,000円かかります。

シェイパーシェード コード式・R-65PC

仕上り丈＼仕上り巾	18～50	51～90	91～142	143～190	191～240
60～100	26,400	26,400	36,300	45,900	49,700
101～120	29,500	29,500	40,100	51,200	55,600
121～140	32,600	32,600	43,800	56,600	61,600
141～160	35,700	35,700	47,600	61,900	67,600
161～180	38,800	38,800	51,300	67,200	73,500
181～200	41,900	41,900	55,000	72,500	79,400
201～220	45,000	45,000	58,700	77,800	85,400
221～240	48,100	48,100	62,500	83,200	91,400
241～260	51,200	51,200	66,200	88,500	97,300
261～280	54,300	54,300	70,000	93,800	103,300
281～300	57,400	57,400	73,600	99,100	109,200

※シェード本体価格に、梱包・輸送費として、別途3,000円かかります。

プレーンシェード裏地付 ドラム式・R-63PD

仕上り丈＼仕上り巾	30～56	57～96	97～136	137～176	177～216	217～240	241～276	277～290
60～100	28,600	31,300	37,000	51,500	57,300	62,000	72,700	80,200
101～120	31,300	34,000	40,300	56,900	63,200	68,500	80,700	89,400
121～140	34,000	36,700	43,500	62,300	69,200	75,000	88,700	98,600
141～160	36,700	39,400	46,800	67,700	75,100	81,500	96,700	107,800
161～180	39,400	42,100	50,000	73,100	81,100	88,000	104,700	117,000
181～200	42,100	44,800	53,300	78,500	87,000	94,500	112,800	126,200
201～220	44,800	47,500	56,500	83,900	93,000	101,000	120,800	135,400
221～240	47,500	50,200	59,800	89,300	98,900	107,500	128,800	144,600
241～260	50,200	52,900	63,000	94,700	104,900	114,000	136,800	153,800
261～280	52,900	55,600	66,300	100,100	110,800	120,500	144,800	163,000
281～300	55,600	58,300	69,500	105,500	116,800	127,000	152,800	172,200

※仕上り巾39cm以下の場合、仕上り丈は200cmまでになります。
※シェード本体価格に、梱包・輸送費として、別途3,000円かかります。

プレーンシェード裏地付 コード式・R-63PC

仕上り丈＼仕上り巾	18～56	57～96	97～136	137～176	177～200
60～100	23,600	25,900	31,200	45,400	49,800
101～120	26,300	28,600	34,500	50,800	55,700
121～140	29,000	31,300	37,700	56,200	61,700
141～160	31,700	34,000	41,000	61,600	67,600
161～180	34,400	36,700	44,200	67,000	73,600
181～200	37,100	39,400	47,500	72,400	79,500
201～220	39,800	42,100	50,700	77,800	85,500

※シェード本体価格に、梱包・輸送費として、別途3,000円かかります。

フラットバルーン プレーンタイプ ドラム式・B-67PD

仕上り丈＼仕上り巾	～100 1S
60～100	27,500
101～120	29,200
121～140	31,000
141～160	32,700
161～180	34,400
181～200	36,200
201～220	37,900
221～240	39,700
241～260	41,400
261～280	43,100
281～300	44,900

※シェード本体価格に、梱包・輸送費として、別途3,000円かかります。

フラットバルーン プレーンタイプ コード式・B-67PC

仕上り丈＼仕上り巾	～100 1S
60～100	20,800
101～120	22,500
121～140	24,300
141～160	26,000
161～180	27,700
181～200	29,500
201～220	31,200
221～240	33,000
241～260	34,700
261～280	36,400
281～300	38,200

※シェード本体価格に、梱包・輸送費として、別途3,000円かかります。

ボックスバランス プレーンタイプ・U-1P

仕上り丈＼仕上り巾	～150	151～200	201～250	251～300	301～350	351～400
～ 40	14,600	19,800	24,500	29,200	34,400	39,100
41～ 60	17,500	23,600	29,300	35,000	41,100	46,800

ストレートバランス プレーンタイプ・U-9P

仕上り丈＼仕上り巾	～142	143～290	291～438
～ 60	19,500	39,500	59,500

アールバランス プレーンタイプ・U-10P

仕上り丈＼仕上り巾	～142	143～290	291～438
～ 60	17,400	34,800	52,600

見本帳掲載 P.78

C2077
タロス

■生地巾 153cm ■価格 4,600/m 3,000/㎡

■組成 タテ：ポリエステル100% ヨコ：ポリエステル52% アクリル24% 綿24% ■柄リピート タテ 61cm×ヨコ ―cm

■ 形態安定加工(スタイリッシュウェーブ縫製)・KH KE KO

KH 約2倍 仕上り巾 / 仕上り丈	～76 1巾	77～153 2巾	154～229 3巾	230～306 4巾	307～382 5巾	383～459 6巾	460～535 7巾	536～600 8巾
60～100	14,000	27,000	40,000	53,000	66,000	79,000	92,000	105,000
101～120	14,000	27,000	40,000	53,000	66,000	79,000	92,000	105,000
121～140	14,000	27,000	40,000	53,000	66,000	79,000	92,000	105,000
141～160	18,400	35,800	53,200	70,600	88,000	105,400	122,800	140,200
161～180	18,400	35,800	53,200	70,600	88,000	105,400	122,800	140,200
181～200	18,400	35,800	53,200	70,600	88,000	105,400	122,800	140,200
201～220	22,700	44,400	66,100	87,800	109,500	131,200	152,900	174,600
221～240	22,700	44,400	66,100	87,800	109,500	131,200	152,900	174,600
241～260	22,700	44,400	66,100	87,800	109,500	131,200	152,900	174,600
261～280	27,000	53,000	79,000	105,000	131,000	157,000	183,000	209,000
281～300	27,000	53,000	79,000	105,000	131,000	157,000	183,000	209,000
KE 約1.5倍仕上り巾	～100	101～200	201～306	307～408	409～510	511～612	613～714	715～800
KO 約1.5倍仕上り巾	～100	101～200	201～324	325～450	451～550	551～600		

●タッセル込

※1巾での両開きはできません。
※KHの1巾片開き・2巾両開き、3ッ山の場合、最大仕上り巾は上記と異なります。(P155参照)
※KEは2ッ山限定、KOは1ッ山限定。KH・KOは300cm、KEは400cmを超える仕上り巾は両開きのみになります。
※形態安定加工により風合いに変化が生じる場合があります。

■ 形態安定加工(スタイリッシュウェーブ縫製)・KH [裏地付] 約2倍

仕上り巾 / 仕上り丈	～76 1巾	77～153 2巾	154～229 3巾	230～306 4巾	307～382 5巾	383～459 6巾	460～535 7巾	536～600 8巾
60～100	27,200	46,800	66,400	86,000	105,600	125,200	144,800	157,800
101～120	29,000	49,500	70,000	90,500	111,000	131,500	152,000	165,000
121～140	31,000	52,500	74,000	95,500	117,000	138,500	160,000	173,000
141～160	37,400	64,300	91,200	118,100	145,000	171,900	198,800	216,200
161～180	39,400	67,300	95,200	123,100	151,000	178,900	206,800	224,200
181～200	41,400	70,300	99,200	128,100	157,000	185,900	214,800	232,200
201～220	47,500	81,600	115,700	149,800	183,900	218,000	252,100	273,800
221～240	49,500	84,600	119,700	154,800	189,900	225,000	260,100	281,800
241～260	51,500	87,600	123,700	159,800	195,900	232,000	268,100	289,800
261～280	57,800	99,200	140,600	182,000	223,400	264,800	306,200	332,200
281～300	59,800	102,200	144,600	187,000	229,400	271,800	314,200	340,200

●タッセル込

※裏地を合算した価格です。裏地はC2101～2103、C2176～2178からお選びください。
※1巾での両開きはできません。
※1巾片開き・2巾両開き、3ツ山の場合、最大仕上り巾は上記と異なります。(P155参照)
※300cmを超える仕上り巾は両開きのみになります。
※形態安定加工により風合いに変化が生じる場合があります。

■ 形態安定加工(スタイリッシュウェーブ縫製)・KE [裏地付] 約1.5倍

仕上り巾 / 仕上り丈	～100 1巾	101～200 2巾	201～306 3巾	307～408 4巾	409～510 5巾	511～612 6巾	613～714 7巾	715～800 8巾
60～100	20,600	40,200	66,400	86,000	105,600	125,200	144,800	157,800
101～120	21,500	42,000	70,000	90,500	111,000	131,500	152,000	165,000
121～140	22,500	44,000	74,000	95,500	117,000	138,500	160,000	173,000
141～160	27,900	54,800	91,200	118,100	145,000	171,900	198,800	216,200
161～180	28,900	56,800	95,200	123,100	151,000	178,900	206,800	224,200
181～200	29,900	58,800	99,200	128,100	157,000	185,900	214,800	232,200
201～220	35,100	69,200	115,700	149,800	183,900	218,000	252,100	273,800
221～240	36,100	71,200	119,700	154,800	189,900	225,000	260,100	281,800
241～260	37,100	73,200	123,700	159,800	195,900	232,000	268,100	289,800
261～280	42,400	83,800	140,600	182,000	223,400	264,800	306,200	332,200
281～300	43,400	85,800	144,600	187,000	229,400	271,800	314,200	340,200

●タッセル込

※裏地を合算した価格です。裏地はC2101～2103、C2176～2178からお選びください。
※1巾での両開きはできません。
※2ッ山限定。400cmを超える仕上り巾は両開きのみになります。
※形態安定加工により風合いに変化が生じる場合があります。

■ハイグレード縫製・SH SE ■ニューシンプル縫製・SO ■フラット縫製・AP

仕上り丈＼SH 約2倍 仕上り巾	~76 1巾	77~153 2巾	154~229 3巾	230~306 4巾	307~382 5巾	383~459 6巾	460~535 7巾	536~612 8巾
60~100	13,500	26,000	38,500	51,000	63,500	76,000	88,500	101,000
101~120	13,500	26,000	38,500	51,000	63,500	76,000	88,500	101,000
121~140	13,500	26,000	38,500	51,000	63,500	76,000	88,500	101,000
141~160	17,600	34,200	50,800	67,400	84,000	100,600	117,200	133,800
161~180	17,600	34,200	50,800	67,400	84,000	100,600	117,200	133,800
181~200	17,600	34,200	50,800	67,400	84,000	100,600	117,200	133,800
201~220	21,800	42,600	63,400	84,200	105,000	125,800	146,600	167,400
221~240	21,800	42,600	63,400	84,200	105,000	125,800	146,600	167,400
241~260	21,800	42,600	63,400	84,200	105,000	125,800	146,600	167,400
261~280	25,900	50,800	75,700	100,600	125,500	150,400	175,300	200,200
281~300	25,900	50,800	75,700	100,600	125,500	150,400	175,300	200,200
SE 約1.5倍仕上り巾	~100	101~200	201~306	307~408	409~510	511~612	613~714	715~816
SO 約1.5倍仕上り巾	~100	101~200	201~324	325~450	451~550	551~674	675~774	775~900
AP 約1倍仕上り巾	~137	138~274	275~423	424~576	577~725	726~878		

※SH、SE、SOは1巾での両開きはできません。 ●タッセル込
※SHの1巾片開き・2巾両開き、3ッ山の場合、最大仕上り巾は上記と異なります。(P155参照)
※SEは2ッ山、SOは1ッ山、APはヒダなし。

■ハイグレード縫製・SH [裏地付]

約2倍

仕上り丈＼仕上り巾	~76 1巾	77~153 2巾	154~229 3巾	230~306 4巾	307~382 5巾	383~459 6巾	460~535 7巾	536~612 8巾
60~100	26,700	45,800	64,900	84,000	103,100	122,200	141,300	160,400
101~120	28,500	48,500	68,500	88,500	108,500	128,500	148,500	168,500
121~140	30,500	51,500	72,500	93,500	114,500	135,500	156,500	177,500
141~160	36,600	62,700	88,800	114,900	141,000	167,100	193,200	219,300
161~180	38,600	65,700	92,800	119,900	147,000	174,100	201,200	228,300
181~200	40,600	68,700	96,800	124,900	153,000	181,100	209,200	237,300
201~220	46,600	79,800	113,000	146,200	179,400	212,600	245,800	279,000
221~240	48,600	82,800	117,000	151,200	185,400	219,600	253,800	288,000
241~260	50,600	85,800	121,000	156,200	191,400	226,600	261,800	297,000
261~280	56,700	97,000	137,300	177,600	217,900	258,200	298,500	338,800
281~300	58,700	100,000	141,300	182,600	223,900	265,200	306,500	347,800

※裏地を合算した価格です。裏地はC2101~2103、C2176~2178からお選びください。 ●タッセル込
※1巾での両開きはできません。
※1巾片開き・2巾両開き、3ッ山の場合、最大仕上り巾は上記と異なります。(P155参照)

■ハイグレード縫製・SE [裏地付]

約1.5倍

仕上り丈＼仕上り巾	~100 1巾	101~200 2巾	201~306 3巾	307~408 4巾	409~510 5巾	511~612 6巾	613~714 7巾	715~816 8巾
60~100	20,100	39,200	64,900	84,000	103,100	122,200	141,300	160,400
101~120	21,000	41,000	68,500	88,500	108,500	128,500	148,500	168,500
121~140	22,000	43,000	72,500	93,500	114,500	135,500	156,500	177,500
141~160	27,100	53,200	88,800	114,900	141,000	167,100	193,200	219,300
161~180	28,100	55,200	92,800	119,900	147,000	174,100	201,200	228,300
181~200	29,100	57,200	96,800	124,900	153,000	181,100	209,200	237,300
201~220	34,200	67,400	113,000	146,200	179,400	212,600	245,800	279,000
221~240	35,200	69,400	117,000	151,200	185,400	219,600	253,800	288,000
241~260	36,200	71,400	121,000	156,200	191,400	226,600	261,800	297,000
261~280	41,300	81,600	137,300	177,600	217,900	258,200	298,500	338,800
281~300	42,300	83,600	141,300	182,600	223,900	265,200	306,500	347,800

※裏地を合算した価格です。裏地はC2101~2103、C2176~2178からお選びください。 ●タッセル込
※1巾での両開きはできません。
※2ッ山限定。

■新アイレット縫製・A2

約1倍

仕上り丈＼仕上り巾	~137 1巾	138~274 2巾	275~423 3巾	424~576 4巾	577~720 5巾
60~100	30,400	59,800	89,200	118,600	148,000
101~120	30,400	59,800	89,200	118,600	148,000
121~140	30,400	59,800	89,200	118,600	148,000
141~160	34,900	68,800	102,700	136,600	170,500
161~180	34,900	68,800	102,700	136,600	170,500
181~200	34,900	68,800	102,700	136,600	170,500
201~220	39,300	77,600	115,900	154,200	192,500
221~240	39,300	77,600	115,900	154,200	192,500
241~260	39,300	77,600	115,900	154,200	192,500
261~280	43,800	86,600	129,400	172,200	215,000
281~300	43,800	86,600	129,400	172,200	215,000

※仕上り巾は、レールサイズの約1.5倍でご注文ください。 ●タッセル込
※巾つぎ箇所がハトメと重なる場合があります。

ロールカーテンⅡ・Q-11PC Q-11PD

仕上り丈＼仕上り巾	30～80	81～120	121～143
10～ 80	36,500	43,000	49,300
81～100	42,800	50,100	56,600
101～120	45,600	53,800	60,600
121～140	48,300	57,300	64,200
141～160	53,900	63,800	70,800
161～180	56,600	67,200	74,700
181～200	59,300	70,800	78,800
201～220	64,800	77,100	85,600
221～240	67,800	80,800	89,700
241～260	——	84,400	93,600
261～280	——	90,800	100,500
281～300	——	94,700	104,800

※巾：丈＝1：3を限度とします。
※ロールカーテン本体価格に、梱包・輸送費として、別途3,000円かかります。

プレーンシェード ドラム式・R-61PD

仕上り丈＼仕上り巾	30～50	51～90	91～145	146～190	191～240	241～296	297～340	341～400
60～100	23,700	26,500	32,500	43,300	49,000	55,000	65,800	72,000
101～120	28,500	31,300	38,300	53,000	59,700	66,700	81,300	88,600
121～140	28,500	31,300	38,300	53,000	59,700	66,700	81,300	88,600
141～160	28,500	31,300	38,300	53,000	59,700	66,700	81,300	88,600
161～180	33,400	36,200	44,200	62,600	70,400	78,500	97,300	105,600
181～200	33,400	36,200	44,200	62,600	70,400	78,500	97,300	105,600
201～220	33,400	36,200	44,200	62,600	70,400	78,500	97,300	105,600
221～240	38,200	41,000	50,100	72,300	81,000	90,200	112,800	122,100
241～260	38,200	41,000	50,100	72,300	81,000	90,200	112,800	122,100
261～280	38,200	41,000	50,100	72,300	81,000	90,200	112,800	122,100
281～300	43,000	45,800	55,900	82,400	92,200	102,400	128,300	138,700

※仕上り巾39cm以下の場合、仕上り丈は200cmまでになります。
※シェード本体価格に、梱包・輸送費として、別途3,000円かかります。

プレーンシェード コード式・R-61PC

仕上り丈＼仕上り巾	18～50	51～90	91～145	146～190	191～240
60～100	18,800	21,200	26,700	37,000	42,200
101～120	23,600	26,000	32,500	46,700	52,900
121～140	23,600	26,000	32,500	46,700	52,900
141～160	23,600	26,000	32,500	46,700	52,900
161～180	28,500	30,900	38,400	56,300	63,600
181～200	28,500	30,900	38,400	56,300	63,600
201～220	28,500	30,900	38,400	56,300	63,600
221～240	33,300	35,700	44,300	66,000	74,200
241～260	33,300	35,700	44,300	66,000	74,200
261～280	33,300	35,700	44,300	66,000	74,200
281～300	38,100	40,500	50,100	76,100	85,400

※シェード本体価格に、梱包・輸送費として、別途3,000円かかります。

シェイパーシェード ドラム式・R-65PD

仕上り丈＼仕上り巾	30～50	51～90	91～145	146～190	191～240	241～296	297～340	341～400
60～100	37,200	37,200	52,100	61,700	76,300	80,400	103,200	107,300
101～120	44,700	44,700	62,000	76,300	93,500	99,500	127,500	133,500
121～140	45,600	45,600	63,400	77,700	95,700	101,700	130,300	136,300
141～160	46,400	46,400	64,900	79,200	97,900	103,900	133,100	139,100
161～180	53,800	53,800	74,800	93,700	115,100	122,900	157,900	165,800
181～200	54,600	54,600	76,200	95,100	117,300	125,100	160,700	168,600
201～220	55,500	55,500	77,700	96,600	119,500	127,300	163,500	171,400
221～240	62,900	62,900	87,500	111,100	136,600	146,400	187,800	197,600
241～260	63,700	63,700	89,000	112,600	138,800	148,600	190,600	200,400
261～280	64,600	64,600	90,400	114,000	141,000	150,800	193,400	203,200
281～300	72,000	72,000	100,200	128,900	158,700	170,300	217,700	229,400

※仕上り巾39cm以下の場合、仕上り丈は200cmまでになります。
※シェード本体価格に、梱包・輸送費として、別途3,000円かかります。

シェイパーシェード コード式・R-65PC

仕上り丈＼仕上り巾	18～50	51～90	91～145	146～190	191～240
60～100	27,200	27,200	37,500	47,100	51,200
101～120	34,700	34,700	46,800	61,100	67,100
121～140	35,600	35,600	47,700	62,000	68,000
141～160	36,500	36,500	48,600	62,900	68,900
161～180	43,900	43,900	58,000	76,900	84,800
181～200	44,700	44,700	58,800	77,700	85,600
201～220	45,600	45,600	59,700	78,600	86,500
221～240	53,000	53,000	69,000	92,600	102,300
241～260	53,900	53,900	69,900	93,500	103,200
261～280	54,800	54,800	70,800	94,400	104,100
281～300	62,200	62,200	80,000	108,700	120,400

※シェード本体価格に、梱包・輸送費として、別途3,000円かかります。

プレーンシェード裏地付 ドラム式・R-63PD

仕上り丈＼仕上り巾	30～56	57～96	97～136	137～176	177～216	217～240	241～276	277～290
60～100	30,400	33,100	39,400	54,700	61,000	66,200	77,700	85,800
101～120	37,100	39,800	47,700	68,100	76,000	82,900	98,800	109,200
121～140	37,700	40,400	48,400	69,400	77,300	84,200	100,100	111,100
141～160	38,400	41,100	49,000	70,600	78,600	85,500	101,400	113,100
161～180	45,100	47,800	57,400	84,000	93,600	102,200	123,000	136,900
181～200	45,700	48,400	58,000	85,300	94,900	103,500	124,300	138,800
201～220	46,400	49,100	58,600	86,600	96,200	104,800	125,500	140,800
221～240	53,100	55,800	67,000	100,000	111,200	121,500	146,600	164,200
241～260	53,700	56,400	67,600	101,300	112,500	122,700	147,900	166,100
261～280	54,300	57,000	68,300	102,600	113,800	124,000	149,200	168,000
281～300	61,000	63,700	76,600	116,400	129,300	141,200	170,300	191,400

※仕上り巾39cm以下の場合、仕上り丈は200cmまでになります。
※シェード本体価格に、梱包・輸送費として、別途3,000円かかります。

プレーンシェード裏地付 コード式・R-63PC

仕上り丈＼仕上り巾	18～56	57～96	97～136	137～176	177～200
60～100	25,400	27,700	33,600	48,600	53,500
101～120	32,100	34,400	41,900	62,000	68,500
121～140	32,700	35,000	42,600	63,300	69,800
141～160	33,400	35,700	43,200	64,500	71,100
161～180	40,100	42,400	51,600	77,900	86,100
181～200	40,700	43,000	52,200	79,200	87,400
201～220	41,400	43,700	52,800	80,500	88,700

※シェード本体価格に、梱包・輸送費として、別途3,000円かかります。

見本帳掲載 P.79

C2078・C2079
エスマルテ

■生地巾 150cm ■価格 5,500/m 3,660/㎡
■組成 ポリエステル100% ■柄リピート タテ ―cm×ヨコ 4.2cm

■ 形態安定加工(スタイリッシュウェーブ縫製)・KH KE KO

KH 約2倍 仕上り巾 / 仕上り丈	～75 1巾	76～150 2巾	151～225 3巾	226～300 4巾	301～375 5巾	376～450 6巾	451～525 7巾	526～600 8巾
60～100	12,100	23,200	34,300	45,400	56,500	67,600	78,700	89,800
101～120	13,700	26,400	39,100	51,800	64,500	77,200	89,900	102,600
121～140	15,300	29,600	43,900	58,200	72,500	86,800	101,100	115,400
141～160	16,800	32,600	48,400	64,200	80,000	95,800	111,600	127,400
161～180	18,400	35,800	53,200	70,600	88,000	105,400	122,800	140,200
181～200	20,000	39,000	58,000	77,000	96,000	115,000	134,000	153,000
201～220	21,600	42,200	62,800	83,400	104,000	124,600	145,200	165,800
221～240	23,200	45,400	67,600	89,800	112,000	134,200	156,400	178,600
241～260	24,700	48,400	72,100	95,800	119,500	143,200	166,900	190,600
261～280	26,300	51,600	76,900	102,200	127,500	152,800	178,100	203,400
281～300	27,900	54,800	81,700	108,600	135,500	162,400	189,300	216,200
KE 約1.5倍仕上り巾	～100	101～200	201～300	301～400	401～500	501～600	601～700	701～800
KO 約1.5倍仕上り巾	～100	101～200	201～324	325～424	425～550	551～600		

●タッセル込

※1巾での両開きはできません。
※KHの1巾片開き・2巾両開き、3ッ山の場合、最大仕上り巾は上記と異なります。(P155参照)
※KEは2ッ山限定、KOは1ッ山限定。KH・KOは300cm、KEは400cmを超える仕上り巾は両開きのみになります。
※形態安定加工により風合いに変化が生じる場合があります。

■ 形態安定加工(スタイリッシュウェーブ縫製)・KH [裏地付] 約2倍

仕上り巾 / 仕上り丈	～75 1巾	76～150 2巾	151～225 3巾	226～300 4巾	301～375 5巾	376～450 6巾	451～525 7巾	526～600 8巾
60～100	18,700	36,400	54,100	71,800	89,500	107,200	124,900	142,600
101～120	21,200	41,400	61,600	81,800	102,000	122,200	142,400	162,600
121～140	23,800	46,600	69,400	92,200	115,000	137,800	160,600	183,400
141～160	26,300	51,600	76,900	102,200	127,500	152,800	178,100	203,400
161～180	28,900	56,800	84,700	112,600	140,500	168,400	196,300	224,200
181～200	31,500	62,000	92,500	123,000	153,500	184,000	214,500	245,000
201～220	34,000	67,000	100,000	133,000	166,000	199,000	232,000	265,000
221～240	36,600	72,200	107,800	143,400	179,000	214,600	250,200	285,800
241～260	39,100	77,200	115,300	153,400	191,500	229,600	267,700	305,800
261～280	41,700	82,400	123,100	163,800	204,500	245,200	285,900	326,600
281～300	44,300	87,600	130,900	174,200	217,500	260,800	304,100	347,400

●タッセル込

※裏地を合算した価格です。裏地はC2101～2103、C2176～2178からお選びください。
※1巾での両開きはできません。
※1巾片開き・2巾両開き、3ツ山の場合、最大仕上り巾は上記と異なります。(P155参照)
※300cmを超える仕上り巾は両開きのみになります。
※形態安定加工により風合いに変化が生じる場合があります。

■ 形態安定加工(スタイリッシュウェーブ縫製)・KE [裏地付] 約1.5倍

仕上り巾 / 仕上り丈	～100 1巾	101～200 2巾	201～300 3巾	301～400 4巾	401～500 5巾	501～600 6巾	601～700 7巾	701～800 8巾
60～100	18,700	36,400	54,100	71,800	89,500	107,200	124,900	142,600
101～120	21,200	41,400	61,600	81,800	102,000	122,200	142,400	162,600
121～140	23,800	46,600	69,400	92,200	115,000	137,800	160,600	183,400
141～160	26,300	51,600	76,900	102,200	127,500	152,800	178,100	203,400
161～180	28,900	56,800	84,700	112,600	140,500	168,400	196,300	224,200
181～200	31,500	62,000	92,500	123,000	153,500	184,000	214,500	245,000
201～220	34,000	67,000	100,000	133,000	166,000	199,000	232,000	265,000
221～240	36,600	72,200	107,800	143,400	179,000	214,600	250,200	285,800
241～260	39,100	77,200	115,300	153,400	191,500	229,600	267,700	305,800
261～280	41,700	82,400	123,100	163,800	204,500	245,200	285,900	326,600
281～300	44,300	87,600	130,900	174,200	217,500	260,800	304,100	347,400

●タッセル込

※裏地を合算した価格です。裏地はC2101～2103、C2176～2178からお選びください。
※1巾での両開きはできません。
※2ッ山限定。400cmを超える仕上り巾は両開きのみになります。
※形態安定加工により風合いに変化が生じる場合があります。

■ハイグレード縫製・SH SE ■ニューシンプル縫製・SO ■フラット縫製・AP

SH 約2倍 仕上り巾 / 仕上り丈	~75 1巾	76~150 2巾	151~225 3巾	226~300 4巾	301~375 5巾	376~450 6巾	451~525 7巾	526~600 8巾
60~100	11,700	22,400	33,100	43,800	54,500	65,200	75,900	86,600
101~120	13,200	25,400	37,600	49,800	62,000	74,200	86,400	98,600
121~140	14,700	28,400	42,100	55,800	69,500	83,200	96,900	110,600
141~160	16,200	31,400	46,600	61,800	77,000	92,200	107,400	122,600
161~180	17,800	34,600	51,400	68,200	85,000	101,800	118,600	135,400
181~200	19,300	37,600	55,900	74,200	92,500	110,800	129,100	147,400
201~220	20,800	40,600	60,400	80,200	100,000	119,800	139,600	159,400
221~240	22,300	43,600	64,900	86,200	107,500	128,800	150,100	171,400
241~260	23,800	46,600	69,400	92,200	115,000	137,800	160,600	183,400
261~280	25,400	49,800	74,200	98,600	123,000	147,400	171,800	196,200
281~300	26,900	52,800	78,700	104,600	130,500	156,400	182,300	208,200
SE 約1.5倍仕上り巾	~100	101~200	201~300	301~400	401~500	501~600	601~700	701~800
SO 約1.5倍仕上り巾	~100	101~200	201~324	325~424	425~550	551~650	651~774	775~874
AP 約1倍仕上り巾	~134	135~268	269~414	415~564	565~710	711~860		

※SH、SE、SOは1巾での両開きはできません。 ●タッセル込
※SHの1巾片開き・2巾両開き、3ッ山の場合、最大仕上り巾は上記と異なります。(P155参照)
※SEは2ッ山、SOは1ッ山、APはヒダなし。

■ハイグレード縫製・SH [裏地付]

約2倍

仕上り巾 / 仕上り丈	~75 1巾	76~150 2巾	151~225 3巾	226~300 4巾	301~375 5巾	376~450 6巾	451~525 7巾	526~600 8巾
60~100	18,300	35,600	52,900	70,200	87,500	104,800	122,100	139,400
101~120	20,700	40,400	60,100	79,800	99,500	119,200	138,900	158,600
121~140	23,200	45,400	67,600	89,800	112,000	134,200	156,400	178,600
141~160	25,700	50,400	75,100	99,800	124,500	149,200	173,900	198,600
161~180	28,300	55,600	82,900	110,200	137,500	164,800	192,100	219,400
181~200	30,800	60,600	90,400	120,200	150,000	179,800	209,600	239,400
201~220	33,200	65,400	97,600	129,800	162,000	194,200	226,400	258,600
221~240	35,700	70,400	105,100	139,800	174,500	209,200	243,900	278,600
241~260	38,200	75,400	112,600	149,800	187,000	224,200	261,400	298,600
261~280	40,800	80,600	120,400	160,200	200,000	239,800	279,600	319,400
281~300	43,300	85,600	127,900	170,200	212,500	254,800	297,100	339,400

※裏地を合算した価格です。裏地はC2101~2103、C2176~2178からお選びください。 ●タッセル込
※1巾での両開きはできません。
※1巾片開き・2巾両開き、3ッ山の場合、最大仕上り巾は上記と異なります。(P155参照)

■ハイグレード縫製・SE [裏地付]

約1.5倍

仕上り巾 / 仕上り丈	~100 1巾	101~200 2巾	201~300 3巾	301~400 4巾	401~500 5巾	501~600 6巾	601~700 7巾	701~800 8巾
60~100	18,300	35,600	52,900	70,200	87,500	104,800	122,100	139,400
101~120	20,700	40,400	60,100	79,800	99,500	119,200	138,900	158,600
121~140	23,200	45,400	67,600	89,800	112,000	134,200	156,400	178,600
141~160	25,700	50,400	75,100	99,800	124,500	149,200	173,900	198,600
161~180	28,300	55,600	82,900	110,200	137,500	164,800	192,100	219,400
181~200	30,800	60,600	90,400	120,200	150,000	179,800	209,600	239,400
201~220	33,200	65,400	97,600	129,800	162,000	194,200	226,400	258,600
221~240	35,700	70,400	105,100	139,800	174,500	209,200	243,900	278,600
241~260	38,200	75,400	112,600	149,800	187,000	224,200	261,400	298,600
261~280	40,800	80,600	120,400	160,200	200,000	239,800	279,600	319,400
281~300	43,300	85,600	127,900	170,200	212,500	254,800	297,100	339,400

※裏地を合算した価格です。裏地はC2101~2103、C2176~2178からお選びください。 ●タッセル込
※1巾での両開きはできません。
※2ッ山限定。

■新アイレット縫製・A2

約1倍

仕上り巾 / 仕上り丈	~134 1巾	135~268 2巾	269~414 3巾	415~564 4巾	565~710 5巾	711~720 6巾
60~100	28,300	55,600	82,900	110,200	137,500	148,800
101~120	29,900	58,800	87,700	116,600	145,500	158,400
121~140	31,500	62,000	92,500	123,000	153,500	168,000
141~160	33,200	65,400	97,600	129,800	162,000	178,200
161~180	34,800	68,600	102,400	136,200	170,000	187,800
181~200	36,400	71,800	107,200	142,600	178,000	197,400
201~220	38,000	75,000	112,000	149,000	186,000	207,000
221~240	39,600	78,200	116,800	155,400	194,000	216,600
241~260	41,300	81,600	121,900	162,200	202,500	226,800
261~280	42,900	84,800	126,700	168,600	210,500	236,400
281~300	44,500	88,000	131,500	175,000	218,500	246,000

※仕上り巾は、レールサイズの約1.5倍でご注文ください。 ●タッセル込
※巾つぎ箇所がハトメと重なる場合があります。

ロールカーテンⅡ・Q-11PC Q-11PD

仕上り丈＼仕上り巾	30～80	81～120	121～140
10～ 80	37,100	43,600	49,900
81～100	41,700	49,000	55,500
101～120	45,600	53,800	60,600
121～140	49,400	58,400	65,300
141～160	53,400	63,300	70,300
161～180	57,200	67,800	75,300
181～200	61,000	72,500	80,500
201～220	64,800	77,100	85,600
221～240	68,900	81,900	90,800
241～260	——	86,600	95,800
261～280	——	91,300	101,000
281～300	——	96,300	106,400

※巾：丈＝1：3を限度とします。
※ロールカーテン本体価格に、梱包・輸送費として、別途3,000円かかります。

プレーンシェード ドラム式・R-61PD

仕上り丈＼仕上り巾	30～50	51～90	91～142	143～190	191～240	241～290	291～340	341～400
60～100	24,000	26,800	32,400	44,300	49,800	55,300	67,300	73,400
101～120	25,800	28,600	34,500	47,900	53,700	59,500	73,100	79,500
121～140	27,600	30,400	36,600	51,500	57,600	63,800	78,800	85,500
141～160	29,400	32,200	38,800	55,100	61,600	68,100	84,500	91,600
161～180	31,100	33,900	40,900	58,600	65,500	72,300	90,200	97,600
181～200	32,900	35,700	43,000	62,200	69,400	76,600	95,900	103,700
201～220	34,700	37,500	45,200	65,800	73,300	80,900	101,600	109,800
221～240	36,500	39,300	47,300	69,400	77,300	85,200	107,300	115,800
241～260	38,300	41,100	49,400	73,000	81,200	89,400	113,100	121,900
261～280	40,100	42,900	51,600	76,500	85,100	93,700	118,800	127,900
281～300	41,900	44,700	53,700	80,100	89,000	98,000	124,500	134,000

※仕上り巾39cm以下の場合、仕上り丈は200cmまでになります。
※シェード本体価格に、梱包・輸送費として、別途3,000円かかります。

プレーンシェード コード式・R-61PC

仕上り丈＼仕上り巾	18～50	51～90	91～142	143～190	191～240
60～100	19,100	21,500	26,600	38,000	43,000
101～120	20,900	23,300	28,700	41,600	46,900
121～140	22,700	25,100	30,800	45,200	50,800
141～160	24,500	26,900	33,000	48,800	54,800
161～180	26,200	28,600	35,100	52,300	58,700
181～200	28,000	30,400	37,200	55,900	62,600
201～220	29,800	32,200	39,400	59,500	66,500
221～240	31,600	34,000	41,500	63,100	70,500
241～260	33,400	35,800	43,600	66,700	74,400
261～280	35,200	37,600	45,800	70,200	78,300
281～300	37,000	39,400	47,900	73,800	82,200

※シェード本体価格に、梱包・輸送費として、別途3,000円かかります。

シェイパーシェード ドラム式・R-65PD

仕上り丈＼仕上り巾	30～50	51～90	91～142	143～190	191～240	241～290	291～340	341～400
60～100	37,200	37,200	51,800	62,200	76,400	80,200	103,800	107,600
101～120	40,500	40,500	56,300	68,400	84,000	88,400	114,300	118,700
121～140	43,700	43,700	60,700	74,500	91,500	96,600	124,800	129,900
141～160	46,900	46,900	65,200	80,700	99,100	104,800	135,300	141,000
161～180	50,100	50,100	69,500	86,800	106,600	112,900	145,800	152,100
181～200	53,300	53,300	73,900	93,000	114,200	121,100	156,400	163,300
201～220	56,600	56,600	78,400	99,200	121,700	129,300	166,900	174,400
221～240	59,800	59,800	82,800	105,300	129,300	137,500	177,400	185,600
241～260	63,000	63,000	87,300	111,500	136,800	145,700	187,900	196,700
261～280	66,200	66,200	91,700	117,600	144,400	153,800	198,400	207,800
281～300	69,400	69,400	96,100	123,800	151,900	162,000	208,900	219,000

※仕上り巾39cm以下の場合、仕上り丈は200cmまでになります。
※シェード本体価格に、梱包・輸送費として、別途3,000円かかります。

シェイパーシェード コード式・R-65PC

仕上り丈＼仕上り巾	18～50	51～90	91～142	143～190	191～240
60～100	27,200	27,200	37,200	47,600	51,300
101～120	30,500	30,500	41,100	53,200	57,600
121～140	33,700	33,700	45,000	58,800	63,800
141～160	37,000	37,000	48,900	64,400	70,100
161～180	40,200	40,200	52,700	70,000	76,300
181～200	43,400	43,400	56,500	75,600	82,500
201～220	46,700	46,700	60,400	81,200	88,700
221～240	49,900	49,900	64,300	86,800	95,000
241～260	53,200	53,200	68,200	92,400	101,200
261～280	56,400	56,400	72,100	98,000	107,500
281～300	59,600	59,600	75,900	103,600	113,600

※シェード本体価格に、梱包・輸送費として、別途3,000円かかります。

プレーンシェード裏地付 ドラム式・R-63PD

仕上り丈＼仕上り巾	30～56	57～96	97～136	137～176	177～216	217～240	241～276	277～290
60～100	29,400	32,100	37,800	53,100	58,800	63,500	75,000	82,600
101～120	32,200	34,900	41,200	58,800	65,000	70,300	83,400	92,200
121～140	35,000	37,700	44,600	64,400	71,300	77,100	91,900	101,800
141～160	37,900	40,600	48,000	70,100	77,500	83,900	100,300	111,400
161～180	40,700	43,400	51,400	75,800	83,700	90,700	108,700	121,000
181～200	43,600	46,300	54,700	81,500	90,000	97,400	117,200	130,700
201～220	46,400	49,100	58,100	87,200	96,200	104,200	125,600	140,300
221～240	49,200	51,900	61,500	92,800	102,400	111,000	134,000	149,900
241～260	52,100	54,800	64,900	98,500	108,700	117,800	142,500	159,500
261～280	54,900	57,600	68,300	104,200	114,900	124,600	150,900	169,100
281～300	57,800	60,500	71,700	109,900	121,100	131,300	159,300	178,800

※仕上り巾39cm以下の場合、仕上り丈は200cmまでになります。
※シェード本体価格に、梱包・輸送費として、別途3,000円かかります。

プレーンシェード裏地付 コード式・R-63PC

仕上り丈＼仕上り巾	18～56	57～96	97～136	137～176	177～200
60～100	24,400	26,700	32,000	47,000	51,300
101～120	27,200	29,500	35,400	52,700	57,500
121～140	30,000	32,300	38,800	58,300	63,800
141～160	32,900	35,200	42,200	64,000	70,000
161～180	35,700	38,000	45,600	69,700	76,200
181～200	38,600	40,900	48,900	75,400	82,500
201～220	41,400	43,700	52,300	81,100	88,700

※シェード本体価格に、梱包・輸送費として、別途3,000円かかります。

見本帳掲載 P.80

C2080－C2084
シナモンテ

■生地巾 151cm　■価格 3,500/m　2,310/㎡
■組成 ポリエステル100%　■柄リピート タテ 2.4cm×ヨコ ―cm

■ 形態安定加工(スタイリッシュウェーブ縫製)・KH KE KO

KH 約2倍 仕上り巾 / 仕上り丈	～75 1巾	76～151 2巾	152～226 3巾	227～302 4巾	303～377 5巾	378～453 6巾	454～528 7巾	529～600 8巾
60～100	9,500	18,000	26,500	35,000	43,500	52,000	60,500	69,000
101～120	10,700	20,400	30,100	39,800	49,500	59,200	68,900	78,600
121～140	11,800	22,600	33,400	44,200	55,000	65,800	76,600	87,400
141～160	13,100	25,200	37,300	49,400	61,500	73,600	85,700	97,800
161～180	14,300	27,600	40,900	54,200	67,500	80,800	94,100	107,400
181～200	15,400	29,800	44,200	58,600	73,000	87,400	101,800	116,200
201～220	16,700	32,400	48,100	63,800	79,500	95,200	110,900	126,600
221～240	17,900	34,800	51,700	68,600	85,500	102,400	119,300	136,200
241～260	19,000	37,000	55,000	73,000	91,000	109,000	127,000	145,000
261～280	20,300	39,600	58,900	78,200	97,500	116,800	136,100	155,400
281～300	21,500	42,000	62,500	83,000	103,500	124,000	144,500	165,000
KE 約1.5倍仕上り巾	～100	101～200	201～302	303～402	403～502	503～604	605～704	705～800
KO 約1.5倍仕上り巾	～100	101～200	201～324	325～424	425～550	551～600		

●タッセル込

※1巾での両開きはできません。
※KHの1巾片開き・2巾両開き、3ッ山の場合、最大仕上り巾は上記と異なります。(P155参照)
※KEは2ッ山限定、KOは1ッ山限定。KH・KOは300cm、KEは400cmを超える仕上り巾は両開きのみになります。
※形態安定加工により風合いに変化が生じる場合があります。

■ 形態安定加工(スタイリッシュウェーブ縫製)・KH [裏地付]　約2倍

仕上り巾 / 仕上り丈	～75 1巾	76～151 2巾	152～226 3巾	227～302 4巾	303～377 5巾	378～453 6巾	454～528 7巾	529～600 8巾
60～100	16,100	37,800	52,900	68,000	83,100	98,200	113,300	121,800
101～120	18,200	42,900	60,100	77,300	94,500	111,700	128,900	138,600
121～140	20,300	48,100	67,400	86,700	106,000	125,300	144,600	155,400
141～160	22,600	53,700	75,300	96,900	118,500	140,100	161,700	173,800
161～180	24,800	59,100	82,900	106,700	130,500	154,300	178,100	191,400
181～200	26,900	64,300	90,200	116,100	142,000	167,900	193,800	208,200
201～220	29,100	69,600	97,700	125,800	153,900	182,000	210,100	225,800
221～240	31,300	75,000	105,300	135,600	165,900	196,200	226,500	243,400
241～260	33,400	80,200	112,600	145,000	177,400	209,800	242,200	260,200
261～280	35,700	85,800	120,500	155,200	189,900	224,600	259,300	278,600
281～300	37,900	91,200	128,100	165,000	201,900	238,800	275,700	296,200

●タッセル込

※裏地を合算した価格です。裏地はC2101～2103、C2176～2178からお選びください。
※1巾での両開きはできません。
※1巾片開き・2巾両開き、3ツ山の場合、最大仕上り巾は上記と異なります。(P155参照)
※300cmを超える仕上り巾は両開きのみになります。
※形態安定加工により風合いに変化が生じる場合があります。

■ 形態安定加工(スタイリッシュウェーブ縫製)・KE [裏地付]　約1.5倍

仕上り巾 / 仕上り丈	～100 1巾	101～200 2巾	201～302 3巾	303～402 4巾	403～502 5巾	503～604 6巾	605～704 7巾	705～800 8巾
60～100	16,100	31,200	52,900	68,000	83,100	98,200	113,300	121,800
101～120	18,200	35,400	60,100	77,300	94,500	111,700	128,900	138,600
121～140	20,300	39,600	67,400	86,700	106,000	125,300	144,600	155,400
141～160	22,600	44,200	75,300	96,900	118,500	140,100	161,700	173,800
161～180	24,800	48,600	82,900	106,700	130,500	154,300	178,100	191,400
181～200	26,900	52,800	90,200	116,100	142,000	167,900	193,800	208,200
201～220	29,100	57,200	97,700	125,800	153,900	182,000	210,100	225,800
221～240	31,300	61,600	105,300	135,600	165,900	196,200	226,500	243,400
241～260	33,400	65,800	112,600	145,000	177,400	209,800	242,200	260,200
261～280	35,700	70,400	120,500	155,200	189,900	224,600	259,300	278,600
281～300	37,900	74,800	128,100	165,000	201,900	238,800	275,700	296,200

●タッセル込

※裏地を合算した価格です。裏地はC2101～2103、C2176～2178からお選びください。
※1巾での両開きはできません。
※2ッ山限定。400cmを超える仕上り巾は両開きのみになります。
※形態安定加工により風合いに変化が生じる場合があります。

■ハイグレード縫製・SH SE ■ニューシンプル縫製・SO ■フラット縫製・AP

SH 約2倍 仕上り巾 / 仕上り丈	～75 1巾	76～151 2巾	152～226 3巾	227～302 4巾	303～377 5巾	378～453 6巾	454～528 7巾	529～604 8巾
60～100	9,100	17,200	25,300	33,400	41,500	49,600	57,700	65,800
101～120	10,200	19,400	28,600	37,800	47,000	56,200	65,400	74,600
121～140	11,300	21,600	31,900	42,200	52,500	62,800	73,100	83,400
141～160	12,500	24,000	35,500	47,000	58,500	70,000	81,500	93,000
161～180	13,600	26,200	38,800	51,400	64,000	76,600	89,200	101,800
181～200	14,700	28,400	42,100	55,800	69,500	83,200	96,900	110,600
201～220	16,000	31,000	46,000	61,000	76,000	91,000	106,000	121,000
221～240	17,100	33,200	49,300	65,400	81,500	97,600	113,700	129,800
241～260	18,100	35,200	52,300	69,400	86,500	103,600	120,700	137,800
261～280	19,400	37,800	56,200	74,600	93,000	111,400	129,800	148,200
281～300	20,500	40,000	59,500	79,000	98,500	118,000	137,500	157,000
SE 約1.5倍仕上り巾	～100	101～200	201～302	303～402	403～502	503～604	605～704	705～804
SO 約1.5倍仕上り巾	～100	101～200	201～324	325～424	425～550	551～650	651～774	775～900
AP 約1倍仕上り巾	～135	136～270	271～417	418～568	569～715	716～866		

※SH、SE、SOは1巾での両開きはできません。 ●タッセル込
※SHの1巾片開き・2巾両開き、3ッ山の場合、最大仕上り巾は上記と異なります。(P155参照)
※SEは2ッ山、SOは1ッ山、APはヒダなし。

■ハイグレード縫製・SH [裏地付]

約2倍

仕上り巾 / 仕上り丈	～75 1巾	76～151 2巾	152～226 3巾	227～302 4巾	303～377 5巾	378～453 6巾	454～528 7巾	529～604 8巾
60～100	15,700	37,000	51,700	66,400	81,100	95,800	110,500	125,200
101～120	17,700	41,900	58,600	75,300	92,000	108,700	125,400	142,100
121～140	19,800	47,100	65,900	84,700	103,500	122,300	141,100	159,900
141～160	22,000	52,500	73,500	94,500	115,500	136,500	157,500	178,500
161～180	24,100	57,700	80,800	103,900	127,000	150,100	173,200	196,300
181～200	26,200	62,900	88,100	113,300	138,500	163,700	188,900	214,100
201～220	28,400	68,200	95,600	123,000	150,400	177,800	205,200	232,600
221～240	30,500	73,400	102,900	132,400	161,900	191,400	220,900	250,400
241～260	32,500	78,400	109,900	141,400	172,900	204,400	235,900	267,400
261～280	34,800	84,000	117,800	151,600	185,400	219,200	253,000	286,800
281～300	36,900	89,200	125,100	161,000	196,900	232,800	268,700	304,600

※裏地を合算した価格です。裏地はC2101～2103、C2176～2178からお選びください。 ●タッセル込
※1巾での両開きはできません。
※1巾片開き・2巾両開き、3ッ山の場合、最大仕上り巾は上記と異なります。(P155参照)

■ハイグレード縫製・SE [裏地付]

約1.5倍

仕上り巾 / 仕上り丈	～100 1巾	101～200 2巾	201～302 3巾	303～402 4巾	403～502 5巾	503～604 6巾	605～704 7巾	705～804 8巾
60～100	15,700	30,400	51,700	66,400	81,100	95,800	110,500	125,200
101～120	17,700	34,400	58,600	75,300	92,000	108,700	125,400	142,100
121～140	19,800	38,600	65,900	84,700	103,500	122,300	141,100	159,900
141～160	22,000	43,000	73,500	94,500	115,500	136,500	157,500	178,500
161～180	24,100	47,200	80,800	103,900	127,000	150,100	173,200	196,300
181～200	26,200	51,400	88,100	113,300	138,500	163,700	188,900	214,100
201～220	28,400	55,800	95,600	123,000	150,400	177,800	205,200	232,600
221～240	30,500	60,000	102,900	132,400	161,900	191,400	220,900	250,400
241～260	32,500	64,000	109,900	141,400	172,900	204,400	235,900	267,400
261～280	34,800	68,600	117,800	151,600	185,400	219,200	253,000	286,800
281～300	36,900	72,800	125,100	161,000	196,900	232,800	268,700	304,600

※裏地を合算した価格です。裏地はC2101～2103、C2176～2178からお選びください。 ●タッセル込
※1巾での両開きはできません。
※2ッ山限定。

■新アイレット縫製・A2

約1倍

仕上り巾 / 仕上り丈	～135 1巾	136～270 2巾	271～417 3巾	418～568 4巾	569～715 5巾	716～720 6巾
60～100	25,500	50,000	74,500	99,000	123,500	132,000
101～120	26,900	52,800	78,700	104,600	130,500	140,400
121～140	28,000	55,000	82,000	109,000	136,000	147,000
141～160	29,200	57,400	85,600	113,800	142,000	154,200
161～180	30,500	60,000	89,500	119,000	148,500	162,000
181～200	31,700	62,400	93,100	123,800	154,500	169,200
201～220	32,900	64,800	96,700	128,600	160,500	176,400
221～240	34,200	67,400	100,600	133,800	167,000	184,200
241～260	35,300	69,600	103,900	138,200	172,500	190,800
261～280	36,500	72,000	107,500	143,000	178,500	198,000
281～300	37,800	74,600	111,400	148,200	185,000	205,800

※仕上り巾は、レールサイズの約1.5倍でご注文ください。 ●タッセル込
※巾つぎ箇所がハトメと重なる場合があります。

■ギャザー縫製・SG

約2倍

仕上り丈＼仕上り巾	76～151 2巾	152～226 3巾	227～302 4巾	303～377 5巾	378～453 6巾	454～528 7巾	529～604 8巾
60～100	17,800	26,200	34,600	43,000	51,400	59,800	68,200
101～120	20,200	29,800	39,400	49,000	58,600	68,200	77,800
121～140	22,600	33,400	44,200	55,000	65,800	76,600	87,400
141～160	25,000	37,000	49,000	61,000	73,000	85,000	97,000
161～180	27,400	40,600	53,800	67,000	80,200	93,400	106,600
181～200	29,800	44,200	58,600	73,000	87,400	101,800	116,200
201～220	32,200	47,800	63,400	79,000	94,600	110,200	125,800
221～240	34,600	51,400	68,200	85,000	101,800	118,600	135,400
241～260	37,000	55,000	73,000	91,000	109,000	127,000	145,000
261～280	39,400	58,600	77,800	97,000	116,200	135,400	154,600
281～300	41,800	62,200	82,600	103,000	123,400	143,800	164,200

※ワンプリーツギャザー、またはスモックギャザーが選択できます。　●タッセル込

プレーンシェード ドラム式・R-61PD

仕上り丈＼仕上り巾	30～50	51～90	91～143	144～190	191～240	241～290	291～340	341～400
60～100	21,600	24,400	30,100	39,500	45,000	50,500	60,100	66,200
101～120	23,000	25,800	31,800	42,300	48,100	53,900	64,700	71,100
121～140	24,400	27,200	33,500	45,100	51,200	57,400	69,200	75,900
141～160	25,800	28,600	35,300	47,900	54,400	60,900	73,700	80,800
161～180	27,100	29,900	37,000	50,600	57,500	64,300	78,200	85,600
181～200	28,500	31,300	38,700	53,400	60,600	67,800	82,700	90,500
201～220	29,900	32,700	40,500	56,200	63,700	71,300	87,200	95,400
221～240	31,300	34,100	42,200	59,000	66,900	74,800	91,700	100,200
241～260	32,700	35,500	43,900	61,800	70,000	78,200	96,300	105,100
261～280	34,100	36,900	45,700	64,500	73,100	81,700	100,800	109,900
281～300	35,500	38,300	47,400	67,300	76,200	85,200	105,300	114,800

※仕上り巾39cm以下の場合、仕上り丈は200cmまでになります。
※シェード本体価格に、梱包・輸送費として、別途3,000円かかります。

プレーンシェード コード式・R-61PC

仕上り丈＼仕上り巾	18～50	51～90	91～143	144～190	191～240
60～100	16,700	19,100	24,200	33,200	38,200
101～120	18,100	20,500	25,900	36,000	41,300
121～140	19,500	21,900	27,600	38,800	44,400
141～160	20,900	23,300	29,400	41,600	47,600
161～180	22,200	24,600	31,100	44,300	50,700
181～200	23,600	26,000	32,800	47,100	53,800
201～220	25,000	27,400	34,600	49,900	56,900
221～240	26,400	28,800	36,300	52,700	60,100
241～260	27,800	30,200	38,000	55,500	63,200
261～280	29,200	31,600	39,800	58,200	66,300
281～300	30,600	33,000	41,500	61,000	69,400

※シェード本体価格に、梱包・輸送費として、別途3,000円かかります。

シェイパーシェード ドラム式・R-65PD

仕上り丈＼仕上り巾	30～50	51～90	91～143	144～190	191～240	241～290	291～340	341～400
60～100	34,800	34,800	49,400	57,400	71,600	75,400	96,600	100,400
101～120	37,700	37,700	53,500	62,800	78,400	82,800	105,900	110,300
121～140	40,500	40,500	57,500	68,100	85,100	90,200	115,200	120,300
141～160	43,300	43,300	61,600	73,500	91,900	97,600	124,500	130,200
161～180	46,100	46,100	65,500	78,800	98,600	104,900	133,800	140,100
181～200	48,900	48,900	69,500	84,200	105,400	112,300	143,200	150,100
201～220	51,800	51,800	73,600	89,600	112,100	119,700	152,500	160,000
221～240	54,600	54,600	77,600	94,900	118,900	127,100	161,800	170,000
241～260	57,400	57,400	81,700	100,300	125,600	134,500	171,100	179,900
261～280	60,200	60,200	85,700	105,600	132,400	141,800	180,400	189,800
281～300	63,000	63,000	89,700	111,000	139,100	149,200	189,700	199,800

※仕上り巾39cm以下の場合、仕上り丈は200cmまでになります。
※シェード本体価格に、梱包・輸送費として、別途3,000円かかります。

シェイパーシェード コード式・R-65PC

仕上り丈＼仕上り巾	18～50	51～90	91～143	144～190	191～240
60～100	24,800	24,800	34,800	42,800	46,500
101～120	27,700	27,700	38,300	47,600	52,000
121～140	30,500	30,500	41,800	52,400	57,400
141～160	33,400	33,400	45,300	57,200	62,900
161～180	36,200	36,200	48,700	62,000	68,300
181～200	39,000	39,000	52,100	66,800	73,700
201～220	41,900	41,900	55,600	71,600	79,100
221～240	44,700	44,700	59,100	76,400	84,600
241～260	47,600	47,600	62,600	81,200	90,000
261～280	50,400	50,400	66,100	86,000	95,500
281～300	53,200	53,200	69,500	90,800	100,800

※シェード本体価格に、梱包・輸送費として、別途3,000円かかります。

プレーンシェード裏地付 ドラム式・R-63PD

仕上り丈＼仕上り巾	30～56	57～96	97～136	137～176	177～216	217～240	241～276	277～290
60～100	28,100	30,800	36,800	50,100	56,100	61,100	70,700	78,500
101～120	30,500	33,200	39,800	55,000	61,600	67,100	77,900	86,900
121～140	32,900	35,600	42,700	59,900	67,000	73,100	85,100	95,300
141～160	35,400	38,100	45,700	64,800	72,400	79,100	92,400	103,800
161～180	37,800	40,500	48,700	69,700	77,900	85,100	99,600	112,200
181～200	40,300	43,000	51,700	74,500	83,300	91,000	106,800	120,600
201～220	42,700	45,400	54,700	79,400	88,700	97,000	114,100	129,000
221～240	45,100	47,800	57,700	84,300	94,100	103,000	121,300	137,400
241～260	47,600	50,300	60,700	89,200	99,600	109,000	128,500	145,900
261～280	50,000	52,700	63,700	94,100	105,000	115,000	135,800	154,300
281～300	52,500	55,200	66,700	98,900	110,400	120,900	143,000	162,700

※仕上り巾39cm以下の場合、仕上り丈は200cmまでになります。
※シェード本体価格に、梱包・輸送費として、別途3,000円かかります。

プレーンシェード裏地付 コード式・R-63PC

仕上り丈＼仕上り巾	18～56	57～96	97～136	137～176	177～200
60～100	23,100	25,400	31,000	44,000	48,600
101～120	25,500	27,800	34,000	48,900	54,100
121～140	27,900	30,200	36,900	53,800	59,500
141～160	30,400	32,700	39,900	58,700	64,900
161～180	32,800	35,100	42,900	63,600	70,400
181～200	35,300	37,600	45,900	68,400	75,800
201～220	37,700	40,000	48,900	73,300	81,200

※シェード本体価格に、梱包・輸送費として、別途3,000円かかります。

ボックスバランス プレーンタイプ・U-1P

仕上り丈＼仕上り巾	～151	152～201	202～251	252～302	303～352	353～402
～ 40	12,900	17,300	21,400	25,800	29,900	34,300
41～ 60	15,000	19,800	24,900	29,700	34,800	39,500

ストレートバランス プレーンタイプ・U-9P

仕上り巾 / 仕上り丈	~143	144~292	293~441
～ 60	17,900	36,300	54,700

アールバランス プレーンタイプ・U-10P

仕上り巾 / 仕上り丈	~143	144~292	293~441
～ 60	15,700	31,700	47,800

見本帳掲載 P.82

C2085－C2087
クオッカス

■生地巾 153cm ■価格 4,500/m 2,940/㎡
■組成 ポリエステル100% ■柄リピート タテ ―cm×ヨコ 15.3cm

■ハイグレード縫製・SH SE ■ニューシンプル縫製・SO ■フラット縫製・AP

SH 約2倍 仕上り巾 / 仕上り丈	～76 1巾	77～153 2巾	154～229 3巾	230～306 4巾	307～382 5巾	383～459 6巾	460～535 7巾	536～612 8巾
60～100	10,400	19,800	29,200	38,600	48,000	57,400	66,800	76,200
101～120	11,800	22,600	33,400	44,200	55,000	65,800	76,600	87,400
121～140	13,100	25,200	37,300	49,400	61,500	73,600	85,700	97,800
141～160	14,400	27,800	41,200	54,600	68,000	81,400	94,800	108,200
161～180	15,800	30,600	45,400	60,200	75,000	89,800	104,600	119,400
181～200	17,100	33,200	49,300	65,400	81,500	97,600	113,700	129,800
201～220	18,500	36,000	53,500	71,000	88,500	106,000	123,500	141,000
221～240	19,800	38,600	57,400	76,200	95,000	113,800	132,600	151,400
241～260	21,100	41,200	61,300	81,400	101,500	121,600	141,700	161,800
261～280	22,500	44,000	65,500	87,000	108,500	130,000	151,500	173,000
281～300	23,800	46,600	69,400	92,200	115,000	137,800	160,600	183,400
SE 約1.5倍仕上り巾	～100	101～200	201～306	307～408	409～510	511～612	613～714	715～816
SO 約1.5倍仕上り巾	～100	101～200	201～324	325～450	451～550	551～674	675～774	775～900
AP 約1倍仕上り巾	～137	138～274	275～423	424～576	577～725	726～878		

●タッセル込

※SH、SE、SOは1巾での両開きはできません。
※SHの1巾片開き・2巾両開き、3ッ山の場合、最大仕上り巾は上記と異なります。(P155参照)
※SEは2ッ山、SOは1ッ山、APはヒダなし。

■ハイグレード縫製・SH [裏地付]

約2倍

仕上り巾 / 仕上り丈	～76 1巾	77～153 2巾	154～229 3巾	230～306 4巾	307～382 5巾	383～459 6巾	460～535 7巾	536～612 8巾
60～100	23,600	39,600	55,600	71,600	87,600	103,600	119,600	135,600
101～120	26,800	45,100	63,400	81,700	100,000	118,300	136,600	154,900
121～140	30,100	50,700	71,300	91,900	112,500	133,100	153,700	174,300
141～160	33,400	56,300	79,200	102,100	125,000	147,900	170,800	193,700
161～180	36,800	62,100	87,400	112,700	138,000	163,300	188,600	213,900
181～200	40,100	67,700	95,300	122,900	150,500	178,100	205,700	233,300
201～220	43,300	73,200	103,100	133,000	162,900	192,800	222,700	252,600
221～240	46,600	78,800	111,000	143,200	175,400	207,600	239,800	272,000
241～260	49,900	84,400	118,900	153,400	187,900	222,400	256,900	291,400
261～280	53,300	90,200	127,100	164,000	200,900	237,800	274,700	311,600
281～300	56,600	95,800	135,000	174,200	213,400	252,600	291,800	331,000

●タッセル込

※裏地を合算した価格です。裏地はC2101～2103、C2176～2178からお選びください。
※1巾での両開きはできません。
※1巾片開き・2巾両開き、3ッ山の場合、最大仕上り巾は上記と異なります。(P155参照)

■ハイグレード縫製・SE [裏地付]

約1.5倍

仕上り巾 / 仕上り丈	～100 1巾	101～200 2巾	201～306 3巾	307～408 4巾	409～510 5巾	511～612 6巾	613～714 7巾	715～816 8巾
60～100	17,000	33,000	55,600	71,600	87,600	103,600	119,600	135,600
101～120	19,300	37,600	63,400	81,700	100,000	118,300	136,600	154,900
121～140	21,600	42,200	71,300	91,900	112,500	133,100	153,700	174,300
141～160	23,900	46,800	79,200	102,100	125,000	147,900	170,800	193,700
161～180	26,300	51,600	87,400	112,700	138,000	163,300	188,600	213,900
181～200	28,600	56,200	95,300	122,900	150,500	178,100	205,700	233,300
201～220	30,900	60,800	103,100	133,000	162,900	192,800	222,700	252,600
221～240	33,200	65,400	111,000	143,200	175,400	207,600	239,800	272,000
241～260	35,500	70,000	118,900	153,400	187,900	222,400	256,900	291,400
261～280	37,900	74,800	127,100	164,000	200,900	237,800	274,700	311,600
281～300	40,200	79,400	135,000	174,200	213,400	252,600	291,800	331,000

●タッセル込

※裏地を合算した価格です。裏地はC2101～2103、C2176～2178からお選びください。
※1巾での両開きはできません。
※2ッ山限定。

■新アイレット縫製・A2

約1倍

仕上り丈＼仕上り巾	～137 1巾	138～274 2巾	275～423 3巾	424～576 4巾	577～720 5巾
60～100	27,100	53,200	79,300	105,400	131,500
101～120	28,500	56,000	83,500	111,000	138,500
121～140	29,900	58,800	87,700	116,600	145,500
141～160	31,400	61,800	92,200	122,600	153,000
161～180	32,800	64,600	96,400	128,200	160,000
181～200	34,300	67,600	100,900	134,200	167,500
201～220	35,700	70,400	105,100	139,800	174,500
221～240	37,100	73,200	109,300	145,400	181,500
241～260	38,600	76,200	113,800	151,400	189,000
261～280	40,000	79,000	118,000	157,000	196,000
281～300	41,500	82,000	122,500	163,000	203,500

※仕上り巾は、レールサイズの約1.5倍でご注文ください。
※巾つぎ箇所がハトメと重なる場合があります。

●タッセル込

ロールカーテンⅡ・Q-11PC Q-11PD

仕上り丈＼仕上り巾	30～80	81～120	121～143
10～ 80	35,900	42,400	48,700
81～100	40,300	47,600	54,100
101～120	44,000	52,200	59,000
121～140	47,600	56,600	63,500
141～160	51,400	61,300	68,300
161～180	55,000	65,600	73,100
181～200	58,600	70,100	78,100
201～220	62,200	74,500	83,000
221～240	66,100	79,100	88,000
241～260	——	83,600	92,800
261～280	——	88,100	97,800
281～300	——	92,900	103,000

※巾：丈＝1：3を限度とします。
※ロールカーテン本体価格に、梱包・輸送費として、別途3,000円かかります。

■ギャザー縫製・SG

約2倍

仕上り丈＼仕上り巾	77～153 2巾	154～229 3巾	230～306 4巾	307～382 5巾	383～459 6巾	460～535 7巾	536～612 8巾
60～100	20,400	30,100	39,800	49,500	59,200	68,900	78,600
101～120	23,200	34,300	45,400	56,500	67,600	78,700	89,800
121～140	26,000	38,500	51,000	63,500	76,000	88,500	101,000
141～160	28,800	42,700	56,600	70,500	84,400	98,300	112,200
161～180	31,600	46,900	62,200	77,500	92,800	108,100	123,400
181～200	34,400	51,100	67,800	84,500	101,200	117,900	134,600
201～220	37,200	55,300	73,400	91,500	109,600	127,700	145,800
221～240	40,000	59,500	79,000	98,500	118,000	137,500	157,000
241～260	42,800	63,700	84,600	105,500	126,400	147,300	168,200
261～280	45,600	67,900	90,200	112,500	134,800	157,100	179,400
281～300	48,400	72,100	95,800	119,500	143,200	166,900	190,600

※ワンプリーツギャザー、またはスモックギャザーが選択できます。

●タッセル込

プレーンシェード ドラム式・R-61PD

仕上り丈＼仕上り巾	30～50	51～90	91～145	146～190	191～240	241～296	297～340	341～400
60～100	22,800	25,600	31,400	41,900	47,400	53,300	63,700	69,800
101～120	24,400	27,200	33,300	45,100	50,900	57,100	68,900	75,300
121～140	26,000	28,800	35,200	48,300	54,400	61,000	74,000	80,700
141～160	27,600	30,400	37,200	51,500	58,000	64,900	79,100	86,200
161～180	29,100	31,900	39,100	54,600	61,500	68,700	84,200	91,600
181～200	30,700	33,500	41,000	57,800	65,000	72,600	89,300	97,100
201～220	32,300	35,100	43,000	61,000	68,500	76,500	94,400	102,600
221～240	33,900	36,700	44,900	64,200	72,100	80,400	99,500	108,000
241～260	35,500	38,300	46,800	67,400	75,600	84,200	104,700	113,500
261～280	37,100	39,900	48,800	70,500	79,100	88,100	109,800	118,900
281～300	38,700	41,500	50,700	73,700	82,600	92,000	114,900	124,400

※仕上り巾39cm以下の場合、仕上り丈は200cmまでになります。
※シェード本体価格に、梱包・輸送費として、別途3,000円かかります。

プレーンシェード コード式・R-61PC

仕上り丈＼仕上り巾	18～50	51～90	91～145	146～190	191～240
60～100	17,900	20,300	25,600	35,600	40,600
101～120	19,500	21,900	27,500	38,800	44,100
121～140	21,100	23,500	29,400	42,000	47,600
141～160	22,700	25,100	31,400	45,200	51,200
161～180	24,200	26,600	33,300	48,300	54,700
181～200	25,800	28,200	35,200	51,500	58,200
201～220	27,400	29,800	37,200	54,700	61,700
221～240	29,000	31,400	39,100	57,900	65,300
241～260	30,600	33,000	41,000	61,100	68,800
261～280	32,200	34,600	43,000	64,200	72,300
281～300	33,800	36,200	44,900	67,400	75,800

※シェード本体価格に、梱包・輸送費として、別途3,000円かかります。

シェイパーシェード ドラム式・R-65PD

仕上り丈＼仕上り巾	30～50	51～90	91～145	146～190	191～240	241～296	297～340	341～400
60～100	36,000	36,000	50,600	59,800	74,000	77,800	100,200	104,000
101～120	39,100	39,100	54,900	65,600	81,200	85,600	110,100	114,500
121～140	42,100	42,100	59,100	71,300	88,300	93,400	120,000	125,100
141～160	45,100	45,100	63,400	77,100	95,500	101,200	129,900	135,600
161～180	48,100	48,100	67,500	82,800	102,600	108,900	139,800	146,100
181～200	51,100	51,100	71,700	88,600	109,800	116,700	149,800	156,700
201～220	54,200	54,200	76,000	94,400	116,900	124,500	159,700	167,200
221～240	57,200	57,200	80,200	100,100	124,100	132,300	169,600	177,800
241～260	60,200	60,200	84,500	105,900	131,200	140,100	179,500	188,300
261～280	63,200	63,200	88,700	111,600	138,400	147,800	189,400	198,800
281～300	66,200	66,200	92,900	117,400	145,500	155,600	199,300	209,400

※仕上り巾39cm以下の場合、仕上り丈は200cmまでになります。
※シェード本体価格に、梱包・輸送費として、別途3,000円かかります。

シェイパーシェード コード式・R-65PC

仕上り丈＼仕上り巾	18～50	51～90	91～145	146～190	191～240
60～100	26,000	26,000	36,000	45,200	48,900
101～120	29,100	29,100	39,700	50,400	54,800
121～140	32,100	32,100	43,400	55,600	60,600
141～160	35,200	35,200	47,100	60,800	66,500
161～180	38,200	38,200	50,700	66,000	72,300
181～200	41,200	41,200	54,300	71,200	78,100
201～220	44,300	44,300	58,000	76,400	83,900
221～240	47,300	47,300	61,700	81,600	89,800
241～260	50,400	50,400	65,400	86,800	95,600
261～280	53,400	53,400	69,100	92,000	101,500
281～300	56,400	56,400	72,700	97,200	107,200

※シェード本体価格に、梱包・輸送費として、別途3,000円かかります。

プレーンシェード裏地付 ドラム式・R-63PD

仕上り丈＼仕上り巾	30～56	57～96	97～136	137～176	177～216	217～240	241～276	277～290
60～100	28,300	31,000	36,700	50,900	56,600	61,300	71,700	79,300
101～120	30,900	33,600	39,900	56,200	62,400	67,700	79,500	88,300
121～140	33,500	36,200	43,100	61,400	68,300	74,100	87,400	97,300
141～160	36,200	38,900	46,300	66,700	74,100	80,500	95,200	106,300
161～180	38,800	41,500	49,500	72,000	79,900	86,900	103,000	115,300
181～200	41,500	44,200	52,600	77,300	85,800	93,200	110,900	124,400
201～220	44,100	46,800	55,800	82,600	91,600	99,600	118,700	133,400
221～240	46,700	49,400	59,000	87,800	97,400	106,000	126,500	142,400
241～260	49,400	52,100	62,200	93,100	103,300	112,400	134,400	151,400
261～280	52,000	54,700	65,400	98,400	109,100	118,800	142,200	160,400
281～300	54,700	57,400	68,600	103,700	114,900	125,100	150,000	169,500

※仕上り巾39cm以下の場合、仕上り丈は200cmまでになります。
※シェード本体価格に、梱包・輸送費として、別途3,000円かかります。

プレーンシェード裏地付 コード式・R-63PC

仕上り丈＼仕上り巾	18～56	57～96	97～136	137～176	177～200
60～100	23,300	25,600	30,900	44,800	49,100
101～120	25,900	28,200	34,100	50,100	54,900
121～140	28,500	30,800	37,300	55,300	60,800
141～160	31,200	33,500	40,500	60,600	66,600
161～180	33,800	36,100	43,700	65,900	72,400
181～200	36,500	38,800	46,800	71,200	78,300
201～220	39,100	41,400	50,000	76,500	84,100

※シェード本体価格に、梱包・輸送費として、別途3,000円かかります。

ボックスバランス プレーンタイプ・U-1P

仕上り丈＼仕上り巾	～153	154～204	205～255	256～306	307～357	358～408
～ 40	14,300	19,300	23,900	28,500	33,600	38,200
41～ 60	17,000	22,900	28,400	33,900	39,900	45,400

ストレートバランス プレーンタイプ・U-9P

仕上り丈＼仕上り巾	～145	146～296	297～447
～ 60	19,400	39,300	59,200

アールバランス プレーンタイプ・U-10P

仕上り丈＼仕上り巾	～145	146～296	297～447
～ 60	17,200	34,400	52,000

見本帳掲載 P.84

C2088・C2089
パッセル

■生地巾 152cm ■価格 4,500/m 2,960/㎡
■組成 ポリエステル100% ■柄リピート タテ 26.3cm×ヨコ 25.3cm

■ 形態安定加工(スタイリッシュウェーブ縫製)・KH KE KO

KH 約2倍 仕上り巾 / 仕上り丈	～76 1巾	77～152 2巾	153～228 3巾	229～304 4巾	305～380 5巾	381～456 6巾	457～532 7巾	533～600 8巾
60～100	12,100	23,200	34,300	45,400	56,500	67,600	78,700	89,800
101～120	13,900	26,800	39,700	52,600	65,500	78,400	91,300	104,200
121～140	13,900	26,800	39,700	52,600	65,500	78,400	91,300	104,200
141～160	15,800	30,600	45,400	60,200	75,000	89,800	104,600	119,400
161～180	17,600	34,200	50,800	67,400	84,000	100,600	117,200	133,800
181～200	19,500	38,000	56,500	75,000	93,500	112,000	130,500	149,000
201～220	19,500	38,000	56,500	75,000	93,500	112,000	130,500	149,000
221～240	21,300	41,600	61,900	82,200	102,500	122,800	143,100	163,400
241～260	23,100	45,200	67,300	89,400	111,500	133,600	155,700	177,800
261～280	25,000	49,000	73,000	97,000	121,000	145,000	169,000	193,000
281～300	25,000	49,000	73,000	97,000	121,000	145,000	169,000	193,000
KE 約1.5倍仕上り巾	～100	101～200	201～304	305～404	405～506	507～608	609～708	709～800
KO 約1.5倍仕上り巾	～100	101～200	201～324	325～450	451～550	551～600		

●タッセル込

※1巾での両開きはできません。
※KHの1巾片開き・2巾両開き、3ッ山の場合、最大仕上り巾は上記と異なります。(P155参照)
※KEは2ッ山限定、KOは1ッ山限定。KH・KOは300cm、KEは400cmを超える仕上り巾は両開きのみになります。
※形態安定加工により風合いに変化が生じる場合があります。

■ 形態安定加工(スタイリッシュウェーブ縫製)・KH [裏地付] 約2倍

仕上り巾 / 仕上り丈	～76 1巾	77～152 2巾	153～228 3巾	229～304 4巾	305～380 5巾	381～456 6巾	457～532 7巾	533～600 8巾
60～100	25,300	43,000	60,700	78,400	96,100	113,800	131,500	142,600
101～120	28,900	49,300	69,700	90,100	110,500	130,900	151,300	164,200
121～140	30,900	52,300	73,700	95,100	116,500	137,900	159,300	172,200
141～160	34,800	59,100	83,400	107,700	132,000	156,300	180,600	195,400
161～180	38,600	65,700	92,800	119,900	147,000	174,100	201,200	217,800
181～200	42,500	72,500	102,500	132,500	162,500	192,500	222,500	241,000
201～220	44,300	75,200	106,100	137,000	167,900	198,800	229,700	248,200
221～240	48,100	81,800	115,500	149,200	182,900	216,600	250,300	270,600
241～260	51,900	88,400	124,900	161,400	197,900	234,400	270,900	293,000
261～280	55,800	95,200	134,600	174,000	213,400	252,800	292,200	316,200
281～300	57,800	98,200	138,600	179,000	219,400	259,800	300,200	324,200

●タッセル込

※裏地を合算した価格です。裏地はC2101～2103、C2176～2178からお選びください。
※1巾での両開きはできません。
※1巾片開き・2巾両開き、3ツ山の場合、最大仕上り巾は上記と異なります。(P155参照)
※300cmを超える仕上り巾は両開きのみになります。
※形態安定加工により風合いに変化が生じる場合があります。

■ 形態安定加工(スタイリッシュウェーブ縫製)・KE [裏地付] 約1.5倍

仕上り巾 / 仕上り丈	～100 1巾	101～200 2巾	201～304 3巾	305～404 4巾	405～506 5巾	507～608 6巾	609～708 7巾	709～800 8巾
60～100	18,700	36,400	60,700	78,400	96,100	113,800	131,500	142,600
101～120	21,400	41,800	69,700	90,100	110,500	130,900	151,300	164,200
121～140	22,400	43,800	73,700	95,100	116,500	137,900	159,300	172,200
141～160	25,300	49,600	83,400	107,700	132,000	156,300	180,600	195,400
161～180	28,100	55,200	92,800	119,900	147,000	174,100	201,200	217,800
181～200	31,000	61,000	102,500	132,500	162,500	192,500	222,500	241,000
201～220	31,900	62,800	106,100	137,000	167,900	198,800	229,700	248,200
221～240	34,700	68,400	115,500	149,200	182,900	216,600	250,300	270,600
241～260	37,500	74,000	124,900	161,400	197,900	234,400	270,900	293,000
261～280	40,400	79,800	134,600	174,000	213,400	252,800	292,200	316,200
281～300	41,400	81,800	138,600	179,000	219,400	259,800	300,200	324,200

●タッセル込

※裏地を合算した価格です。裏地はC2101～2103、C2176～2178からお選びください。
※1巾での両開きはできません。
※2ッ山限定。400cmを超える仕上り巾は両開きのみになります。
※形態安定加工により風合いに変化が生じる場合があります。

■ハイグレード縫製・SH SE ■ニューシンプル縫製・SO ■フラット縫製・AP

SH 約2倍 仕上り巾 / 仕上り丈	~76 1巾	77~152 2巾	153~228 3巾	229~304 4巾	305~380 5巾	381~456 6巾	457~532 7巾	533~608 8巾
60~100	11,600	22,200	32,800	43,400	54,000	64,600	75,200	85,800
101~120	13,400	25,800	38,200	50,600	63,000	75,400	87,800	100,200
121~140	13,400	25,800	38,200	50,600	63,000	75,400	87,800	100,200
141~160	15,100	29,200	43,300	57,400	71,500	85,600	99,700	113,800
161~180	16,900	32,800	48,700	64,600	80,500	96,400	112,300	128,200
181~200	18,700	36,400	54,100	71,800	89,500	107,200	124,900	142,600
201~220	18,700	36,400	54,100	71,800	89,500	107,200	124,900	142,600
221~240	20,400	39,800	59,200	78,600	98,000	117,400	136,800	156,200
241~260	22,200	43,400	64,600	85,800	107,000	128,200	149,400	170,600
261~280	24,000	47,000	70,000	93,000	116,000	139,000	162,000	185,000
281~300	24,000	47,000	70,000	93,000	116,000	139,000	162,000	185,000
SE 約1.5倍仕上り巾	~100	101~200	201~304	305~404	405~506	507~608	609~708	709~810
SO 約1.5倍仕上り巾	~100	101~200	201~324	325~450	451~550	551~674	675~774	775~900
AP 約1倍仕上り巾	~136	137~272	273~420	421~572	573~720	721~872		

※SH、SE、SOは1巾での両開きはできません。 ●タッセル込
※SHの1巾片開き・2巾両開き、3ッ山の場合、最大仕上り巾は上記と異なります。(P155参照)
※SEは2ッ山、SOは1ッ山、APはヒダなし。

■ハイグレード縫製・SH [裏地付]

約2倍

仕上り巾 / 仕上り丈	~76 1巾	77~152 2巾	153~228 3巾	229~304 4巾	305~380 5巾	381~456 6巾	457~532 7巾	533~608 8巾
60~100	24,800	42,000	59,200	76,400	93,600	110,800	128,000	145,200
101~120	28,400	48,300	68,200	88,100	108,000	127,900	147,800	167,700
121~140	30,400	51,300	72,200	93,100	114,000	134,900	155,800	176,700
141~160	34,100	57,700	81,300	104,900	128,500	152,100	175,700	199,300
161~180	37,900	64,300	90,700	117,100	143,500	169,900	196,300	222,700
181~200	41,700	70,900	100,100	129,300	158,500	187,700	216,900	246,100
201~220	43,500	73,600	103,700	133,800	163,900	194,000	224,100	254,200
221~240	47,200	80,000	112,800	145,600	178,400	211,200	244,000	276,800
241~260	51,000	86,600	122,200	157,800	193,400	229,000	264,600	300,200
261~280	54,800	93,200	131,600	170,000	208,400	246,800	285,200	323,600
281~300	56,800	96,200	135,600	175,000	214,400	253,800	293,200	332,600

※裏地を合算した価格です。裏地はC2101~2103、C2176~2178からお選びください。 ●タッセル込
※1巾での両開きはできません。
※1巾片開き・2巾両開き、3ッ山の場合、最大仕上り巾は上記と異なります。(P155参照)

■ハイグレード縫製・SE [裏地付]

約1.5倍

仕上り巾 / 仕上り丈	~100 1巾	101~200 2巾	201~304 3巾	305~404 4巾	405~506 5巾	507~608 6巾	609~708 7巾	709~810 8巾
60~100	18,200	35,400	59,200	76,400	93,600	110,800	128,000	145,200
101~120	20,900	40,800	68,200	88,100	108,000	127,900	147,800	167,700
121~140	21,900	42,800	72,200	93,100	114,000	134,900	155,800	176,700
141~160	24,600	48,200	81,300	104,900	128,500	152,100	175,700	199,300
161~180	27,400	53,800	90,700	117,100	143,500	169,900	196,300	222,700
181~200	30,200	59,400	100,100	129,300	158,500	187,700	216,900	246,100
201~220	31,100	61,200	103,700	133,800	163,900	194,000	224,100	254,200
221~240	33,800	66,600	112,800	145,600	178,400	211,200	244,000	276,800
241~260	36,600	72,200	122,200	157,800	193,400	229,000	264,600	300,200
261~280	39,400	77,800	131,600	170,000	208,400	246,800	285,200	323,600
281~300	40,400	79,800	135,600	175,000	214,400	253,800	293,200	332,600

※裏地を合算した価格です。裏地はC2101~2103、C2176~2178からお選びください。 ●タッセル込
※1巾での両開きはできません。
※2ッ山限定。

■新アイレット縫製・A2

約1倍

仕上り巾 / 仕上り丈	~136 1巾	137~272 2巾	273~420 3巾	421~572 4巾	573~720 5巾
60~100	28,300	55,600	82,900	110,200	137,500
101~120	30,100	59,200	88,300	117,400	146,500
121~140	30,100	59,200	88,300	117,400	146,500
141~160	32,000	63,000	94,000	125,000	156,000
161~180	33,900	66,800	99,700	132,600	165,500
181~200	35,700	70,400	105,100	139,800	174,500
201~220	35,700	70,400	105,100	139,800	174,500
221~240	37,600	74,200	110,800	147,400	184,000
241~260	39,500	78,000	116,500	155,000	193,500
261~280	41,300	81,600	121,900	162,200	202,500
281~300	41,300	81,600	121,900	162,200	202,500

※仕上り巾は、レールサイズの約1.5倍でご注文ください。 ●タッセル込
※巾つぎ箇所がハトメと重なる場合があります。

プレーンシェード ドラム式・R-61PD

仕上り寸＼仕上り巾	30～50	51～90	91～144	145～190	191～240	241～294	295～340	341～400
60～100	24,400	27,200	33,200	44,700	50,500	56,500	68,000	74,400
101～120	26,000	28,800	35,100	48,300	54,400	60,800	74,000	80,700
121～140	28,400	31,200	38,000	52,600	59,300	66,200	81,200	88,500
141～160	28,400	31,200	38,000	52,600	59,300	66,200	81,200	88,500
161～180	30,700	33,500	40,900	57,400	64,600	72,000	88,400	96,200
181～200	32,300	35,100	42,900	61,000	68,500	76,300	94,400	102,600
201～220	34,700	37,500	45,800	65,300	73,400	81,600	101,200	109,900
221～240	34,700	37,500	45,800	65,300	73,400	81,600	101,200	109,900
241～260	36,300	39,100	47,700	69,000	77,400	86,000	107,200	116,200
261～280	38,700	41,500	50,600	73,700	82,600	91,800	114,400	124,000
281～300	41,100	43,900	53,500	78,000	87,500	97,100	121,700	131,700

※仕上り巾39cm以下の場合、仕上り寸は200cmまでになります。
※シェード本体価格に、梱包・輸送費として、別途3,000円かかります。

プレーンシェード コード式・R-61PC

仕上り寸＼仕上り巾	18～50	51～90	91～144	145～190	191～240
60～100	19,500	21,900	27,400	38,400	43,700
101～120	21,100	23,500	29,300	42,000	47,600
121～140	23,500	25,900	32,200	46,300	52,500
141～160	23,500	25,900	32,200	46,300	52,500
161～180	25,800	28,200	35,100	51,100	57,800
181～200	27,400	29,800	37,100	54,700	61,700
201～220	29,800	32,200	40,000	59,000	66,600
221～240	29,800	32,200	40,000	59,000	66,600
241～260	31,400	33,800	41,900	62,700	70,600
261～280	33,800	36,200	44,800	67,400	75,800
281～300	36,200	38,600	47,700	71,700	80,700

※シェード本体価格に、梱包・輸送費として、別途3,000円かかります。

シェイパーシェード ドラム式・R-65PD

仕上り寸＼仕上り巾	30～50	51～90	91～144	145～190	191～240	241～294	295～340	341～400
60～100	38,200	38,200	53,400	63,600	78,500	83,000	106,400	110,800
101～120	41,200	41,200	57,700	69,900	86,100	91,200	117,200	122,300
121～140	45,400	45,400	63,300	77,300	95,300	101,300	130,200	136,200
141～160	46,200	46,200	64,800	78,800	97,500	103,500	133,000	139,000
161～180	50,300	50,300	70,300	86,700	107,100	114,100	146,100	153,000
181～200	53,300	53,300	74,500	92,900	114,700	122,300	156,900	164,400
201～220	57,400	57,400	80,200	100,400	123,900	132,400	169,400	177,900
221～240	58,300	58,300	81,600	101,800	126,100	134,600	172,200	180,700
241～260	61,300	61,300	85,900	108,100	133,700	142,900	183,000	192,200
261～280	65,400	65,400	91,500	116,000	143,300	153,400	196,100	206,100
281～300	69,400	69,400	97,100	123,400	152,500	163,500	209,100	220,100

※仕上り巾39cm以下の場合、仕上り寸は200cmまでになります。
※シェード本体価格に、梱包・輸送費として、別途3,000円かかります。

シェイパーシェード コード式・R-65PC

仕上り寸＼仕上り巾	18～50	51～90	91～144	145～190	191～240
60～100	28,200	28,200	38,800	49,000	53,400
101～120	31,200	31,200	42,500	54,700	59,700
121～140	35,400	35,400	47,600	61,600	67,600
141～160	36,300	36,300	48,500	62,500	68,500
161～180	40,400	40,400	53,500	69,900	76,800
181～200	43,400	43,400	57,100	75,500	83,000
201～220	47,500	47,500	62,200	82,400	90,900
221～240	48,400	48,400	63,100	83,300	91,800
241～260	51,500	51,500	66,800	89,000	98,100
261～280	55,600	55,600	71,900	96,400	106,400
281～300	59,600	59,600	76,900	103,200	114,200

※シェード本体価格に、梱包・輸送費として、別途3,000円かかります。

プレーンシェード裏地付 ドラム式・R-63PD

仕上り寸＼仕上り巾	30～56	57～96	97～136	137～176	177～216	217～240	241～276	277～290
60～100	31,300	34,000	40,500	56,400	63,000	68,500	80,600	89,000
101～120	31,900	34,600	41,200	57,700	64,300	69,800	81,900	90,900
121～140	34,500	37,200	44,300	63,400	70,500	76,600	90,600	100,800
141～160	38,200	40,900	48,800	70,300	78,200	85,100	101,300	113,000
161～180	41,800	44,500	53,300	77,600	86,300	94,100	112,000	125,100
181～200	42,500	45,200	53,900	78,800	87,600	95,300	113,200	127,000
201～220	45,100	47,800	57,100	84,600	93,900	102,200	122,000	136,900
221～240	48,700	51,400	61,600	91,400	101,500	110,600	132,200	148,600
241～260	51,400	54,100	64,800	97,100	107,800	117,500	140,900	158,500
261～280	55,000	57,700	69,200	104,400	115,900	126,400	151,600	170,600
281～300	55,700	58,400	69,900	105,700	117,200	127,700	152,800	172,600

※仕上り巾39cm以下の場合、仕上り寸は200cmまでになります。
※シェード本体価格に、梱包・輸送費として、別途3,000円かかります。

プレーンシェード裏地付 コード式・R-63PC

仕上り寸＼仕上り巾	18～56	57～96	97～136	137～176	177～200
60～100	26,300	28,600	34,700	50,300	55,500
101～120	26,900	29,200	35,400	51,600	56,800
121～140	29,500	31,800	38,500	57,300	63,000
141～160	33,200	35,500	43,000	64,200	70,700
161～180	36,800	39,100	47,500	71,500	78,800
181～200	37,500	39,800	48,100	72,700	80,100
201～220	40,100	42,400	51,300	78,500	86,400

※シェード本体価格に、梱包・輸送費として、別途3,000円かかります。

ボックスバランス プレーンタイプ・U-1P

仕上り寸＼仕上り巾	～152	153～202	203～253	254～304	305～354	355～405
～ 40	17,800	23,700	29,700	35,600	41,500	47,500
41～ 60	17,800	23,700	29,700	35,600	41,500	47,500

ストレートバランス プレーンタイプ・U-9P

仕上り寸＼仕上り巾	～144	145～294	295～444
～ 60	19,700	39,500	59,300

アールバランス プレーンタイプ・U-10P

仕上り寸＼仕上り巾	～144	145～294	295～444
～ 60	18,000	36,500	54,900

見本帳掲載 P.86

C2090－C2092
ラモント

■生地巾 150cm ■価格 4,000/m 2,660/㎡

■組成 タテ：ポリエステル100% ヨコ：ポリエステル74% アクリル26% ■柄リピート タテ 10.2cm×ヨコ 12.5cm

■ 形態安定加工(スタイリッシュウェーブ縫製)・KH KE KO

KH 約2倍 仕上り巾 / 仕上り丈	～75 1巾	76～150 2巾	151～225 3巾	226～300 4巾	301～375 5巾	376～450 6巾	451～525 7巾	526～600 8巾
60～100	10,200	19,400	28,600	37,800	47,000	56,200	65,400	74,600
101～120	11,500	22,000	32,500	43,000	53,500	64,000	74,500	85,000
121～140	12,800	24,600	36,400	48,200	60,000	71,800	83,600	95,400
141～160	14,100	27,200	40,300	53,400	66,500	79,600	92,700	105,800
161～180	15,400	29,800	44,200	58,600	73,000	87,400	101,800	116,200
181～200	16,700	32,400	48,100	63,800	79,500	95,200	110,900	126,600
201～220	18,000	35,000	52,000	69,000	86,000	103,000	120,000	137,000
221～240	19,300	37,600	55,900	74,200	92,500	110,800	129,100	147,400
241～260	20,600	40,200	59,800	79,400	99,000	118,600	138,200	157,800
261～280	21,900	42,800	63,700	84,600	105,500	126,400	147,300	168,200
281～300	23,200	45,400	67,600	89,800	112,000	134,200	156,400	178,600
KE 約1.5倍仕上り巾	～100	101～200	201～300	301～400	401～500	501～600	601～700	701～800
KO 約1.5倍仕上り巾	～100	101～200	201～324	325～424	425～550	551～600		

●タッセル込

※1巾での両開きはできません。
※KHの1巾片開き・2巾両開き、3ッ山の場合、最大仕上り巾は上記と異なります。(P155参照)
※KEは2ッ山限定、KOは1ッ山限定。KH・KOは300cm、KEは400cmを超える仕上り巾は両開きのみになります。
※形態安定加工により風合いに変化が生じる場合があります。

■ 形態安定加工(スタイリッシュウェーブ縫製)・KH [裏地付] 約2倍

仕上り巾 / 仕上り丈	～75 1巾	76～150 2巾	151～225 3巾	226～300 4巾	301～375 5巾	376～450 6巾	451～525 7巾	526～600 8巾
60～100	16,800	32,600	48,400	64,200	80,000	95,800	111,600	127,400
101～120	19,000	37,000	55,000	73,000	91,000	109,000	127,000	145,000
121～140	21,300	41,600	61,900	82,200	102,500	122,800	143,100	163,400
141～160	23,600	46,200	68,800	91,400	114,000	136,600	159,200	181,800
161～180	25,900	50,800	75,700	100,600	125,500	150,400	175,300	200,200
181～200	28,200	55,400	82,600	109,800	137,000	164,200	191,400	218,600
201～220	30,400	59,800	89,200	118,600	148,000	177,400	206,800	236,200
221～240	32,700	64,400	96,100	127,800	159,500	191,200	222,900	254,600
241～260	35,000	69,000	103,000	137,000	171,000	205,000	239,000	273,000
261～280	37,300	73,600	109,900	146,200	182,500	218,800	255,100	291,400
281～300	39,600	78,200	116,800	155,400	194,000	232,600	271,200	309,800

●タッセル込

※裏地を合算した価格です。裏地はC2101～2103、C2176～2178からお選びください。
※1巾での両開きはできません。
※1巾片開き・2巾両開き、3ツ山の場合、最大仕上り巾は上記と異なります。(P155参照)
※300cmを超える仕上り巾は両開きのみになります。
※形態安定加工により風合いに変化が生じる場合があります。

■ 形態安定加工(スタイリッシュウェーブ縫製)・KE [裏地付] 約1.5倍

仕上り巾 / 仕上り丈	～100 1巾	101～200 2巾	201～300 3巾	301～400 4巾	401～500 5巾	501～600 6巾	601～700 7巾	701～800 8巾
60～100	16,800	32,600	48,400	64,200	80,000	95,800	111,600	127,400
101～120	19,000	37,000	55,000	73,000	91,000	109,000	127,000	145,000
121～140	21,300	41,600	61,900	82,200	102,500	122,800	143,100	163,400
141～160	23,600	46,200	68,800	91,400	114,000	136,600	159,200	181,800
161～180	25,900	50,800	75,700	100,600	125,500	150,400	175,300	200,200
181～200	28,200	55,400	82,600	109,800	137,000	164,200	191,400	218,600
201～220	30,400	59,800	89,200	118,600	148,000	177,400	206,800	236,200
221～240	32,700	64,400	96,100	127,800	159,500	191,200	222,900	254,600
241～260	35,000	69,000	103,000	137,000	171,000	205,000	239,000	273,000
261～280	37,300	73,600	109,900	146,200	182,500	218,800	255,100	291,400
281～300	39,600	78,200	116,800	155,400	194,000	232,600	271,200	309,800

●タッセル込

※裏地を合算した価格です。裏地はC2101～2103、C2176～2178からお選びください。
※1巾での両開きはできません。
※2ッ山限定。400cmを超える仕上り巾は両開きのみになります。
※形態安定加工により風合いに変化が生じる場合があります。

■ハイグレード縫製・SH SE ■ニューシンプル縫製・SO ■フラット縫製・AP

SH 約2倍 仕上り巾 / 仕上り丈	～75 1巾	76～150 2巾	151～225 3巾	226～300 4巾	301～375 5巾	376～450 6巾	451～525 7巾	526～600 8巾
60～100	9,800	18,600	27,400	36,200	45,000	53,800	62,600	71,400
101～120	11,000	21,000	31,000	41,000	51,000	61,000	71,000	81,000
121～140	12,200	23,400	34,600	45,800	57,000	68,200	79,400	90,600
141～160	13,500	26,000	38,500	51,000	63,500	76,000	88,500	101,000
161～180	14,700	28,400	42,100	55,800	69,500	83,200	96,900	110,600
181～200	16,000	31,000	46,000	61,000	76,000	91,000	106,000	121,000
201～220	17,200	33,400	49,600	65,800	82,000	98,200	114,400	130,600
221～240	18,500	36,000	53,500	71,000	88,500	106,000	123,500	141,000
241～260	19,700	38,400	57,100	75,800	94,500	113,200	131,900	150,600
261～280	21,000	41,000	61,000	81,000	101,000	121,000	141,000	161,000
281～300	22,200	43,400	64,600	85,800	107,000	128,200	149,400	170,600
SE 約1.5倍仕上り巾	～100	101～200	201～300	301～400	401～500	501～600	601～700	701～800
SO 約1.5倍仕上り巾	～100	101～200	201～324	325～424	425～550	551～650	651～774	775～874
AP 約1倍仕上り巾	～134	135～268	269～414	415～564	565～710	711～860		

※SH、SE、SOは1巾での両開きはできません。 ●タッセル込
※SHの1巾片開き・2巾両開き、3ッ山の場合、最大仕上り巾は上記と異なります。(P155参照)
※SEは2ッ山、SOは1ッ山、APはヒダなし。

■ハイグレード縫製・SH [裏地付]

約2倍

仕上り巾 / 仕上り丈	～75 1巾	76～150 2巾	151～225 3巾	226～300 4巾	301～375 5巾	376～450 6巾	451～525 7巾	526～600 8巾
60～100	16,400	31,800	47,200	62,600	78,000	93,400	108,800	124,200
101～120	18,500	36,000	53,500	71,000	88,500	106,000	123,500	141,000
121～140	20,700	40,400	60,100	79,800	99,500	119,200	138,900	158,600
141～160	23,000	45,000	67,000	89,000	111,000	133,000	155,000	177,000
161～180	25,200	49,400	73,600	97,800	122,000	146,200	170,400	194,600
181～200	27,500	54,000	80,500	107,000	133,500	160,000	186,500	213,000
201～220	29,600	58,200	86,800	115,400	144,000	172,600	201,200	229,800
221～240	31,900	62,800	93,700	124,600	155,500	186,400	217,300	248,200
241～260	34,100	67,200	100,300	133,400	166,500	199,600	232,700	265,800
261～280	36,400	71,800	107,200	142,600	178,000	213,400	248,800	284,200
281～300	38,600	76,200	113,800	151,400	189,000	226,600	264,200	301,800

※裏地を合算した価格です。裏地はC2101～2103、C2176～2178からお選びください。 ●タッセル込
※1巾での両開きはできません。
※1巾片開き・2巾両開き、3ッ山の場合、最大仕上り巾は上記と異なります。(P155参照)

■ハイグレード縫製・SE [裏地付]

約1.5倍

仕上り巾 / 仕上り丈	～100 1巾	101～200 2巾	201～300 3巾	301～400 4巾	401～500 5巾	501～600 6巾	601～700 7巾	701～800 8巾
60～100	16,400	31,800	47,200	62,600	78,000	93,400	108,800	124,200
101～120	18,500	36,000	53,500	71,000	88,500	106,000	123,500	141,000
121～140	20,700	40,400	60,100	79,800	99,500	119,200	138,900	158,600
141～160	23,000	45,000	67,000	89,000	111,000	133,000	155,000	177,000
161～180	25,200	49,400	73,600	97,800	122,000	146,200	170,400	194,600
181～200	27,500	54,000	80,500	107,000	133,500	160,000	186,500	213,000
201～220	29,600	58,200	86,800	115,400	144,000	172,600	201,200	229,800
221～240	31,900	62,800	93,700	124,600	155,500	186,400	217,300	248,200
241～260	34,100	67,200	100,300	133,400	166,500	199,600	232,700	265,800
261～280	36,400	71,800	107,200	142,600	178,000	213,400	248,800	284,200
281～300	38,600	76,200	113,800	151,400	189,000	226,600	264,200	301,800

※裏地を合算した価格です。裏地はC2101～2103、C2176～2178からお選びください。 ●タッセル込
※1巾での両開きはできません。
※2ッ山限定。

■新アイレット縫製・A2

約1倍

仕上り巾 / 仕上り丈	～134 1巾	135～268 2巾	269～414 3巾	415～564 4巾	565～710 5巾	711～720 6巾
60～100	26,500	52,000	77,500	103,000	128,500	138,000
101～120	27,800	54,600	81,400	108,200	135,000	145,800
121～140	29,200	57,400	85,600	113,800	142,000	154,200
141～160	30,500	60,000	89,500	119,000	148,500	162,000
161～180	31,900	62,800	93,700	124,600	155,500	170,400
181～200	33,200	65,400	97,600	129,800	162,000	178,200
201～220	34,600	68,200	101,800	135,400	169,000	186,600
221～240	35,900	70,800	105,700	140,600	175,500	194,400
241～260	37,200	73,400	109,600	145,800	182,000	202,200
261～280	38,600	76,200	113,800	151,400	189,000	210,600
281～300	39,900	78,800	117,700	156,600	195,500	218,400

※仕上り巾は、レールサイズの約1.5倍でご注文ください。 ●タッセル込
※巾つぎ箇所がハトメと重なる場合があります。

■ギャザー縫製・SG

約2倍

仕上り丈＼仕上り巾	76～150 2巾	151～225 3巾	226～300 4巾	301～375 5巾	376～450 6巾	451～525 7巾	526～600 8巾
60～100	19,400	28,600	37,800	47,000	56,200	65,400	74,600
101～120	22,000	32,500	43,000	53,500	64,000	74,500	85,000
121～140	24,600	36,400	48,200	60,000	71,800	83,600	95,400
141～160	27,200	40,300	53,400	66,500	79,600	92,700	105,800
161～180	29,800	44,200	58,600	73,000	87,400	101,800	116,200
181～200	32,400	48,100	63,800	79,500	95,200	110,900	126,600
201～220	35,000	52,000	69,000	86,000	103,000	120,000	137,000
221～240	37,600	55,900	74,200	92,500	110,800	129,100	147,400
241～260	40,200	59,800	79,400	99,000	118,600	138,200	157,800
261～280	42,800	63,700	84,600	105,500	126,400	147,300	168,200
281～300	45,400	67,600	89,800	112,000	134,200	156,400	178,600

※ワンプリーツギャザー、またはスモックギャザーが選択できます。　●タッセル込

プレーンシェード ドラム式・R-61PD

仕上り丈＼仕上り巾	30～50	51～90	91～142	143～190	191～240	241～290	291～340	341～400
60～100	22,900	25,700	31,500	41,800	47,500	53,100	63,500	69,800
101～120	24,400	27,200	33,300	44,800	50,800	56,800	68,400	74,900
121～140	25,900	28,700	35,100	47,800	54,100	60,400	73,200	80,100
141～160	27,400	30,200	37,000	50,800	57,400	64,100	78,400	85,700
161～180	28,900	31,700	38,800	53,700	60,800	67,800	83,200	90,800
181～200	30,400	33,200	40,700	56,700	64,100	71,500	88,000	96,000
201～220	31,900	34,700	42,500	59,700	67,400	75,100	92,800	101,100
221～240	33,400	36,200	44,300	63,100	71,100	79,200	97,700	106,300
241～260	34,900	37,700	46,200	66,100	74,500	82,900	102,500	111,500
261～280	36,300	39,100	48,000	69,000	77,800	86,500	107,300	116,600
281～300	37,800	40,600	49,800	72,000	81,100	90,200	112,100	121,800

※仕上り巾39cm以下の場合、仕上り丈は200cmまでになります。
※シェード本体価格に、梱包・輸送費として、別途3,000円かかります。

プレーンシェード コード式・R-61PC

仕上り丈＼仕上り巾	18～50	51～90	91～142	143～190	191～240
60～100	18,000	20,400	25,700	35,500	40,700
101～120	19,500	21,900	27,500	38,500	44,000
121～140	21,000	23,400	29,300	41,500	47,300
141～160	22,500	24,900	31,200	44,500	50,600
161～180	24,000	26,400	33,000	47,400	54,000
181～200	25,500	27,900	34,900	50,400	57,300
201～220	27,000	29,400	36,700	53,400	60,600
221～240	28,500	30,900	38,500	56,800	64,300
241～260	30,000	32,400	40,400	59,800	67,700
261～280	31,400	33,800	42,200	62,700	71,000
281～300	32,900	35,300	44,000	65,700	74,300

※シェード本体価格に、梱包・輸送費として、別途3,000円かかります。

プレーンシェード裏地付 ドラム式・R-63PD

仕上り丈＼仕上り巾	30～56	57～96	97～136	137～176	177～216	217～240	241～276	277～290
60～100	28,700	31,400	37,400	51,300	57,300	62,300	72,400	80,200
101～120	31,200	33,900	40,500	56,400	62,900	68,500	79,900	88,900
121～140	33,700	36,400	43,500	61,400	68,500	74,600	87,400	97,600
141～160	36,300	39,000	46,600	66,500	74,200	80,800	95,400	106,800
161～180	38,800	41,500	49,700	71,600	79,800	87,000	102,900	115,500
181～200	41,400	44,100	52,800	76,700	85,400	93,200	110,400	124,200
201～220	43,900	46,600	55,900	81,800	91,100	99,400	118,000	132,900
221～240	46,400	49,100	59,000	86,800	96,700	105,500	125,500	141,600
241～260	49,000	51,700	62,100	92,300	102,700	112,100	133,000	150,400
261～280	51,500	54,200	65,200	97,400	108,400	118,300	140,600	159,100
281～300	54,100	56,800	68,300	102,500	114,000	124,500	148,100	167,800

※仕上り巾39cm以下の場合、仕上り丈は200cmまでになります。
※シェード本体価格に、梱包・輸送費として、別途3,000円かかります。

プレーンシェード裏地付 コード式・R-63PC

仕上り丈＼仕上り巾	18～56	57～96	97～136	137～176	177～200
60～100	23,700	26,000	31,600	45,200	49,800
101～120	26,200	28,500	34,700	50,300	55,400
121～140	28,700	31,000	37,700	55,300	61,000
141～160	31,300	33,600	40,800	60,400	66,700
161～180	33,800	36,100	43,900	65,500	72,300
181～200	36,400	38,700	47,000	70,600	77,900
201～220	38,900	41,200	50,100	75,700	83,600

※シェード本体価格に、梱包・輸送費として、別途3,000円かかります。

ボックスバランス プレーンタイプ・U-1P

仕上り丈＼仕上り巾	～150	151～200	201～250	251～300	301～350	351～400
～ 40	14,500	19,200	23,900	28,600	33,300	38,000
41～ 60	16,900	22,400	27,900	33,400	39,300	44,800

ストレートバランス プレーンタイプ・U-9P

仕上り丈＼仕上り巾	～142	143～290	291～438
～ 60	18,900	37,800	56,800

アールバランス プレーンタイプ・U-10P

仕上り丈＼仕上り巾	～142	143～290	291～438
～ 60	16,700	33,400	50,100

見本帳掲載 P.87

C2093・C2094
シュトリー

■生地巾 150cm ■価格 5,900/m 3,930/㎡
■組成 綿100% ■柄リピート タテ 59cm×ヨコ 75cm

■ 形態安定加工(スタイリッシュウェーブ縫製)・KH KE KO

KH 約2倍 仕上り巾 / 仕上り丈	～75 1巾	76～150 2巾	151～225 3巾	226～300 4巾	301～375 5巾	376～450 6巾	451～525 7巾	526～600 8巾
60～100	15,700	30,400	45,100	59,800	74,500	89,200	103,900	118,600
101～120	15,700	30,400	45,100	59,800	74,500	89,200	103,900	118,600
121～140	20,600	40,200	59,800	79,400	99,000	118,600	138,200	157,800
141～160	20,600	40,200	59,800	79,400	99,000	118,600	138,200	157,800
161～180	20,600	40,200	59,800	79,400	99,000	118,600	138,200	157,800
181～200	25,500	50,000	74,500	99,000	123,500	148,000	172,500	197,000
201～220	25,500	50,000	74,500	99,000	123,500	148,000	172,500	197,000
221～240	25,500	50,000	74,500	99,000	123,500	148,000	172,500	197,000
241～260	30,400	59,800	89,200	118,600	148,000	177,400	206,800	236,200
261～280	30,400	59,800	89,200	118,600	148,000	177,400	206,800	236,200
281～300	30,400	59,800	89,200	118,600	148,000	177,400	206,800	236,200
KE 約1.5倍仕上り巾	～100	101～200	201～300	301～400	401～500	501～600	601～700	701～800
KO 約1.5倍仕上り巾	～100	101～200	201～324	325～424	425～550	551～600		

●タッセル込

※1巾での両開きはできません。
※KHの1巾片開き・2巾両開き、3ッ山の場合、最大仕上り巾は上記と異なります。(P155参照)
※KEは2ッ山限定、KOは1ッ山限定。KH・KOは300cm、KEは400cmを超える仕上り巾は両開きのみになります。
※形態安定加工により風合いに変化が生じる場合があります。

■ 形態安定加工(スタイリッシュウェーブ縫製)・KH [裏地付] 約2倍

仕上り巾 / 仕上り丈	～75 1巾	76～150 2巾	151～225 3巾	226～300 4巾	301～375 5巾	376～450 6巾	451～525 7巾	526～600 8巾
60～100	22,300	43,600	64,900	86,200	107,500	128,800	150,100	171,400
101～120	23,200	45,400	67,600	89,800	112,000	134,200	156,400	178,600
121～140	29,100	57,200	85,300	113,400	141,500	169,600	197,700	225,800
141～160	30,100	59,200	88,300	117,400	146,500	175,600	204,700	233,800
161～180	31,100	61,200	91,300	121,400	151,500	181,600	211,700	241,800
181～200	37,000	73,000	109,000	145,000	181,000	217,000	253,000	289,000
201～220	37,900	74,800	111,700	148,600	185,500	222,400	259,300	296,200
221～240	38,900	76,800	114,700	152,600	190,500	228,400	266,300	304,200
241～260	44,800	88,600	132,400	176,200	220,000	263,800	307,600	351,400
261～280	45,800	90,600	135,400	180,200	225,000	269,800	314,600	359,400
281～300	46,800	92,600	138,400	184,200	230,000	275,800	321,600	367,400

●タッセル込

※裏地を合算した価格です。裏地はC2101～2103、C2176～2178からお選びください。
※1巾での両開きはできません。
※1巾片開き・2巾両開き、3ツ山の場合、最大仕上り巾は上記と異なります。(P155参照)
※300cmを超える仕上り巾は両開きのみになります。
※形態安定加工により風合いに変化が生じる場合があります。

■ 形態安定加工(スタイリッシュウェーブ縫製)・KE [裏地付] 約1.5倍

仕上り巾 / 仕上り丈	～100 1巾	101～200 2巾	201～300 3巾	301～400 4巾	401～500 5巾	501～600 6巾	601～700 7巾	701～800 8巾
60～100	22,300	43,600	64,900	86,200	107,500	128,800	150,100	171,400
101～120	23,200	45,400	67,600	89,800	112,000	134,200	156,400	178,600
121～140	29,100	57,200	85,300	113,400	141,500	169,600	197,700	225,800
141～160	30,100	59,200	88,300	117,400	146,500	175,600	204,700	233,800
161～180	31,100	61,200	91,300	121,400	151,500	181,600	211,700	241,800
181～200	37,000	73,000	109,000	145,000	181,000	217,000	253,000	289,000
201～220	37,900	74,800	111,700	148,600	185,500	222,400	259,300	296,200
221～240	38,900	76,800	114,700	152,600	190,500	228,400	266,300	304,200
241～260	44,800	88,600	132,400	176,200	220,000	263,800	307,600	351,400
261～280	45,800	90,600	135,400	180,200	225,000	269,800	314,600	359,400
281～300	46,800	92,600	138,400	184,200	230,000	275,800	321,600	367,400

●タッセル込

※裏地を合算した価格です。裏地はC2101～2103、C2176～2178からお選びください。
※1巾での両開きはできません。
※2ッ山限定。400cmを超える仕上り巾は両開きのみになります。
※形態安定加工により風合いに変化が生じる場合があります。

■ハイグレード縫製・SH SE ■ニューシンプル縫製・SO ■フラット縫製・AP

SH 約2倍 仕上り巾 / 仕上り丈	～75 1巾	76～150 2巾	151～225 3巾	226～300 4巾	301～375 5巾	376～450 6巾	451～525 7巾	526～600 8巾
60～100	15,200	29,400	43,600	57,800	72,000	86,200	100,400	114,600
101～120	15,200	29,400	43,600	57,800	72,000	86,200	100,400	114,600
121～140	19,900	38,800	57,700	76,600	95,500	114,400	133,300	152,200
141～160	19,900	38,800	57,700	76,600	95,500	114,400	133,300	152,200
161～180	19,900	38,800	57,700	76,600	95,500	114,400	133,300	152,200
181～200	24,600	48,200	71,800	95,400	119,000	142,600	166,200	189,800
201～220	24,600	48,200	71,800	95,400	119,000	142,600	166,200	189,800
221～240	24,600	48,200	71,800	95,400	119,000	142,600	166,200	189,800
241～260	29,400	57,800	86,200	114,600	143,000	171,400	199,800	228,200
261～280	29,400	57,800	86,200	114,600	143,000	171,400	199,800	228,200
281～300	29,400	57,800	86,200	114,600	143,000	171,400	199,800	228,200
SE 約1.5倍仕上り巾	～100	101～200	201～300	301～400	401～500	501～600	601～700	701～800
SO 約1.5倍仕上り巾	～100	101～200	201～324	325～424	425～550	551～650	651～774	775～874
AP 約1倍仕上り巾	～134	135～268	269～414	415～564	565～710	711～860		

※SH、SE、SOは1巾での両開きはできません。 ●タッセル込
※SHの1巾片開き・2巾両開き、3ッ山の場合、最大仕上り巾は上記と異なります。(P155参照)
※SEは2ッ山、SOは1ッ山、APはヒダなし。

■ハイグレード縫製・SH [裏地付]

約2倍

仕上り巾 / 仕上り丈	～75 1巾	76～150 2巾	151～225 3巾	226～300 4巾	301～375 5巾	376～450 6巾	451～525 7巾	526～600 8巾
60～100	21,800	42,600	63,400	84,200	105,000	125,800	146,600	167,400
101～120	22,700	44,400	66,100	87,800	109,500	131,200	152,900	174,600
121～140	28,400	55,800	83,200	110,600	138,000	165,400	192,800	220,200
141～160	29,400	57,800	86,200	114,600	143,000	171,400	199,800	228,200
161～180	30,400	59,800	89,200	118,600	148,000	177,400	206,800	236,200
181～200	36,100	71,200	106,300	141,400	176,500	211,600	246,700	281,800
201～220	37,000	73,000	109,000	145,000	181,000	217,000	253,000	289,000
221～240	38,000	75,000	112,000	149,000	186,000	223,000	260,000	297,000
241～260	43,800	86,600	129,400	172,200	215,000	257,800	300,600	343,400
261～280	44,800	88,600	132,400	176,200	220,000	263,800	307,600	351,400
281～300	45,800	90,600	135,400	180,200	225,000	269,800	314,600	359,400

※裏地を合算した価格です。裏地はC2101～2103、C2176～2178からお選びください。 ●タッセル込
※1巾での両開きはできません。
※1巾片開き・2巾両開き、3ッ山の場合、最大仕上り巾は上記と異なります。(P155参照)

■ハイグレード縫製・SE [裏地付]

約1.5倍

仕上り巾 / 仕上り丈	～100 1巾	101～200 2巾	201～300 3巾	301～400 4巾	401～500 5巾	501～600 6巾	601～700 7巾	701～800 8巾
60～100	21,800	42,600	63,400	84,200	105,000	125,800	146,600	167,400
101～120	22,700	44,400	66,100	87,800	109,500	131,200	152,900	174,600
121～140	28,400	55,800	83,200	110,600	138,000	165,400	192,800	220,200
141～160	29,400	57,800	86,200	114,600	143,000	171,400	199,800	228,200
161～180	30,400	59,800	89,200	118,600	148,000	177,400	206,800	236,200
181～200	36,100	71,200	106,300	141,400	176,500	211,600	246,700	281,800
201～220	37,000	73,000	109,000	145,000	181,000	217,000	253,000	289,000
221～240	38,000	75,000	112,000	149,000	186,000	223,000	260,000	297,000
241～260	43,800	86,600	129,400	172,200	215,000	257,800	300,600	343,400
261～280	44,800	88,600	132,400	176,200	220,000	263,800	307,600	351,400
281～300	45,800	90,600	135,400	180,200	225,000	269,800	314,600	359,400

※裏地を合算した価格です。裏地はC2101～2103、C2176～2178からお選びください。 ●タッセル込
※1巾での両開きはできません。
※2ッ山限定。

■新アイレット縫製・A2

約1倍

仕上り巾 / 仕上り丈	～134 1巾	135～268 2巾	269～414 3巾	415～564 4巾	565～710 5巾	711～720 6巾
60～100	32,100	63,200	94,300	125,400	156,500	171,600
101～120	32,100	63,200	94,300	125,400	156,500	171,600
121～140	37,100	73,200	109,300	145,400	181,500	201,600
141～160	37,100	73,200	109,300	145,400	181,500	201,600
161～180	37,100	73,200	109,300	145,400	181,500	201,600
181～200	42,100	83,200	124,300	165,400	206,500	231,600
201～220	42,100	83,200	124,300	165,400	206,500	231,600
221～240	42,100	83,200	124,300	165,400	206,500	231,600
241～260	47,100	93,200	139,300	185,400	231,500	261,600
261～280	47,100	93,200	139,300	185,400	231,500	261,600
281～300	47,100	93,200	139,300	185,400	231,500	261,600

※仕上り巾は、レールサイズの約1.5倍でご注文ください。 ●タッセル込
※巾つぎ箇所がハトメと重なる場合があります。

ロールカーテンⅡ・Q-11PC Q-11PD

仕上り丈＼仕上り巾	30～80	81～120	121～140
10～ 80	41,200	47,700	54,000
81～100	44,700	52,000	58,500
101～120	47,500	55,700	62,500
121～140	53,700	62,700	69,600
141～160	56,600	66,500	73,500
161～180	59,300	69,900	77,400
181～200	65,500	77,000	85,000
201～220	68,200	80,500	89,000
221～240	71,200	84,200	93,100
241～260	——	91,400	100,600
261～280	——	95,000	104,700
281～300	——	98,900	109,000

※巾：丈＝1：3を限度とします。
※ロールカーテン本体価格に、梱包・輸送費として、別途3,000円かかります。

プレーンシェード ドラム式・R-61PD

仕上り丈＼仕上り巾	30～50	51～90	91～142	143～190	191～240	241～290	291～340	341～400
60～100	24,500	27,300	32,800	45,300	50,800	56,200	68,800	74,800
101～120	30,100	32,900	39,500	56,500	63,000	69,500	86,600	93,700
121～140	30,100	32,900	39,500	56,500	63,000	69,500	86,600	93,700
141～160	35,700	38,500	46,100	67,700	75,300	82,800	103,900	112,100
161～180	35,700	38,500	46,100	67,700	75,300	82,800	103,900	112,100
181～200	35,700	38,500	46,100	67,700	75,300	82,800	103,900	112,100
201～220	41,300	44,100	52,800	78,400	86,900	95,500	121,800	131,000
221～240	41,300	44,100	52,800	78,400	86,900	95,500	121,800	131,000
241～260	41,300	44,100	52,800	78,400	86,900	95,500	121,800	131,000
261～280	46,900	49,700	59,400	89,600	99,200	108,800	139,600	149,900
281～300	46,900	49,700	59,400	89,600	99,200	108,800	139,600	149,900

※仕上り巾39cm以下の場合、仕上り丈は200cmまでになります。
※シェード本体価格に、梱包・輸送費として、別途3,000円かかります。

プレーンシェード コード式・R-61PC

仕上り丈＼仕上り巾	18～50	51～90	91～142	143～190	191～240
60～100	19,600	22,000	27,000	39,000	44,000
101～120	25,200	27,600	33,700	50,200	56,200
121～140	25,200	27,600	33,700	50,200	56,200
141～160	30,800	33,200	40,300	61,400	68,500
161～180	30,800	33,200	40,300	61,400	68,500
181～200	30,800	33,200	40,300	61,400	68,500
201～220	36,400	38,800	47,000	72,100	80,100
221～240	36,400	38,800	47,000	72,100	80,100
241～260	36,400	38,800	47,000	72,100	80,100
261～280	42,000	44,400	53,600	83,300	92,400
281～300	42,000	44,400	53,600	83,300	92,400

※シェード本体価格に、梱包・輸送費として、別途3,000円かかります。

シェイパーシェード ドラム式・R-65PD

仕上り丈＼仕上り巾	30～50	51～90	91～142	143～190	191～240	241～290	291～340	341～400
60～100	37,700	37,700	52,300	63,100	77,400	81,200	105,200	109,000
101～120	45,900	45,900	63,000	79,300	96,100	101,800	131,900	137,600
121～140	46,800	46,800	64,400	80,700	98,300	104,000	134,700	140,400
141～160	54,900	54,900	75,100	96,800	117,100	124,600	160,800	168,300
161～180	55,800	55,800	76,500	98,200	119,300	126,800	163,600	171,100
181～200	56,600	56,600	77,900	99,600	121,500	129,000	166,400	173,900
201～220	64,800	64,800	88,600	115,200	139,600	149,100	193,000	202,500
221～240	65,700	65,700	90,000	116,600	141,800	151,300	195,800	205,300
241～260	66,500	66,500	91,500	118,100	144,000	153,500	198,600	208,100
261～280	74,800	74,800	102,100	134,100	162,700	174,100	225,300	236,600
281～300	75,600	75,600	103,500	135,500	164,900	176,300	228,100	239,400

※仕上り巾39cm以下の場合、仕上り丈は200cmまでになります。
※シェード本体価格に、梱包・輸送費として、別途3,000円かかります。

シェイパーシェード コード式・R-65PC

仕上り丈＼仕上り巾	18～50	51～90	91～142	143～190	191～240
60～100	27,700	27,700	37,700	48,500	52,300
101～120	35,900	35,900	47,800	64,100	69,700
121～140	36,800	36,800	48,700	65,000	70,600
141～160	45,000	45,000	58,800	80,500	88,100
161～180	45,900	45,900	59,700	81,400	89,000
181～200	46,700	46,700	60,500	82,200	89,800
201～220	54,900	54,900	70,600	97,200	106,600
221～240	55,800	55,800	71,500	98,100	107,500
241～260	56,700	56,700	72,400	99,000	108,400
261～280	65,000	65,000	82,500	114,500	125,800
281～300	65,800	65,800	83,300	115,300	126,600

※シェード本体価格に、梱包・輸送費として、別途3,000円かかります。

プレーンシェード裏地付 ドラム式・R-63PD

仕上り丈＼仕上り巾	30～56	57～96	97～136	137～176	177～216	217～240	241～276	277～290
60～100	30,900	33,600	39,600	56,200	62,200	67,200	80,000	87,800
101～120	38,400	41,100	48,800	71,200	78,900	85,500	103,500	113,600
121～140	39,100	41,800	49,400	72,500	80,100	86,800	104,800	115,500
141～160	39,700	42,400	50,100	73,800	81,400	88,100	106,000	117,400
161～180	47,200	49,900	59,200	88,700	98,000	106,300	128,900	142,600
181～200	47,800	50,500	59,800	90,000	99,300	107,600	130,200	144,500
201～220	48,500	51,200	60,500	91,300	100,600	108,900	131,500	146,400
221～240	55,900	58,600	69,600	105,700	116,600	126,600	154,900	172,200
241～260	56,600	59,300	70,200	106,900	117,900	127,800	156,200	174,100
261～280	57,200	59,900	70,900	108,200	119,200	129,100	157,500	176,000
281～300	64,700	67,400	80,000	123,200	135,800	147,400	180,900	201,700

※仕上り巾39cm以下の場合、仕上り丈は200cmまでになります。
※シェード本体価格に、梱包・輸送費として、別途3,000円かかります。

プレーンシェード裏地付 コード式・R-63PC

仕上り丈＼仕上り巾	18～56	57～96	97～136	137～176	177～200
60～100	25,900	28,200	33,800	50,100	54,700
101～120	33,400	35,700	43,000	65,100	71,400
121～140	34,100	36,400	43,600	66,400	72,600
141～160	34,700	37,000	44,300	67,700	73,900
161～180	42,200	44,500	53,400	82,600	90,500
181～200	42,800	45,100	54,000	83,900	91,800
201～220	43,500	45,800	54,700	85,200	93,100

※シェード本体価格に、梱包・輸送費として、別途3,000円かかります。

チューブトップ・S-19P 約1倍

仕上り丈＼仕上り巾	～142
～100	12,100
101～120	18,100
121～140	18,100
141～160	18,100
161～180	24,100
181～200	24,100
201～220	24,100
221～240	30,100
241～260	30,100
261～280	30,100
281～300	36,100

※上部4cmの袋縫い。

クッション

サイズ	パイピング	ステッチ	フリル	ボルスター
33×33	4,200	4,200	6,100	–
45×45	4,500	4,500	6,100	–
60×60	7,400	7,400	9,100	–
18R×40	–	–	–	10,000

シートクッション

サイズ	座布団カバー
55×59	4,100

マルチカバー

サイズ	
200×190（一人掛）	21,400
200×290（三人掛）	21,800

ベッドスプレッド（プレーン） BS-2

サイズ	
S ～190×～310	24,500
SD ～220×～310	25,400
D ～240×～310	26,300

見本帳掲載 P.88

C2095
ファームズ

■生地巾 150cm ■価格 5,100/m 3,400/㎡
■組成 ポリエステル100% ■柄リピート タテ 60.5cm×ヨコ 50cm

■ 形態安定加工(スタイリッシュウェーブ縫製) 柄出し・KJ KE KO

KJ 約2倍 仕上り巾 / 仕上り丈	～75 1巾	76～150 2巾	151～225 3巾	226～300 4巾	301～375 5巾	376～450 6巾	451～525 7巾	526～600 8巾
60～100	14,700	28,400	42,100	55,800	69,500	83,200	96,900	110,600
101～120	14,700	28,400	42,100	55,800	69,500	83,200	96,900	110,600
121～140	14,700	28,400	42,100	55,800	69,500	83,200	96,900	110,600
141～160	19,200	37,400	55,600	73,800	92,000	110,200	128,400	146,600
161～180	19,200	37,400	55,600	73,800	92,000	110,200	128,400	146,600
181～200	19,200	37,400	55,600	73,800	92,000	110,200	128,400	146,600
201～220	23,700	46,400	69,100	91,800	114,500	137,200	159,900	182,600
221～240	23,700	46,400	69,100	91,800	114,500	137,200	159,900	182,600
241～260	23,700	46,400	69,100	91,800	114,500	137,200	159,900	182,600
261～280	28,300	55,600	82,900	110,200	137,500	164,800	192,100	219,400
281～300	28,300	55,600	82,900	110,200	137,500	164,800	192,100	219,400
KE 約1.5倍仕上り巾	～100	101～200	201～300	301～400	401～500	501～600	601～700	701～800
KO 約1.5倍仕上り巾	～100	101～200	201～324	325～424	425～550	551～600		

●タッセル込

※1巾での両開きは出来ません。
※KJ(約2倍)は柄を優先して縫製しています。
※KEは2ツ山限定、KOは1ツ山。柄を優先した縫製はできません。
※KJ・KOは300cm、KEは400cmを超える仕上り巾は両開きのみになります。
※形態安定加工により風合いに変化が生じる場合があります。

■ 形態安定加工(スタイリッシュウェーブ縫製)・KE [裏地付] 約1.5倍

仕上り巾 / 仕上り丈	～100 1巾	101～200 2巾	201～300 3巾	301～400 4巾	401～500 5巾	501～600 6巾	601～700 7巾	701～800 8巾
60～100	21,300	41,600	61,900	82,200	102,500	122,800	143,100	163,400
101～120	22,200	43,400	64,600	85,800	107,000	128,200	149,400	170,600
121～140	23,200	45,400	67,600	89,800	112,000	134,200	156,400	178,600
141～160	28,700	56,400	84,100	111,800	139,500	167,200	194,900	222,600
161～180	29,700	58,400	87,100	115,800	144,500	173,200	201,900	230,600
181～200	30,700	60,400	90,100	119,800	149,500	179,200	208,900	238,600
201～220	36,100	71,200	106,300	141,400	176,500	211,600	246,700	281,800
221～240	37,100	73,200	109,300	145,400	181,500	217,600	253,700	289,800
241～260	38,100	75,200	112,300	149,400	186,500	223,600	260,700	297,800
261～280	43,700	86,400	129,100	171,800	214,500	257,200	299,900	342,600
281～300	44,700	88,400	132,100	175,800	219,500	263,200	306,900	350,600

●タッセル込

※裏地を合算した価格です。裏地はC2101～2103、C2176～2178からお選びください。
※1巾での両開きはできません。
※2ッ山限定。400cmを超える仕上り巾は両開きのみになります。
※形態安定加工により風合いに変化が生じる場合があります。

■ 形態安定加工(スタイリッシュウェーブ縫製) 柄出し・KJ [裏地付] 約2倍

仕上り巾 / 仕上り丈	～75 1巾	76～150 2巾	151～225 3巾	226～300 4巾	301～375 5巾	376～450 6巾	451～525 7巾	526～600 8巾
60～100	21,300	41,600	61,900	82,200	102,500	122,800	143,100	163,400
101～120	22,200	43,400	64,600	85,800	107,000	128,200	149,400	170,600
121～140	23,200	45,400	67,600	89,800	112,000	134,200	156,400	178,600
141～160	28,700	56,400	84,100	111,800	139,500	167,200	194,900	222,600
161～180	29,700	58,400	87,100	115,800	144,500	173,200	201,900	230,600
181～200	30,700	60,400	90,100	119,800	149,500	179,200	208,900	238,600
201～220	36,100	71,200	106,300	141,400	176,500	211,600	246,700	281,800
221～240	37,100	73,200	109,300	145,400	181,500	217,600	253,700	289,800
241～260	38,100	75,200	112,300	149,400	186,500	223,600	260,700	297,800
261～280	43,700	86,400	129,100	171,800	214,500	257,200	299,900	342,600
281～300	44,700	88,400	132,100	175,800	219,500	263,200	306,900	350,600

●タッセル込

※裏地を合算した価格です。裏地はC2101～2103、C2176～2178からお選びください。
※1巾での両開きは出来ません。
※柄を優先して縫製しています。
※300cmを超える仕上り巾は両開きのみになります。
※形態安定加工により風合いに変化が生じる場合があります。

■柄出し縫製・SJ SE ■ニューシンプル縫製・SO ■フラット縫製・AP

仕上り丈＼SJ 約2倍 仕上り巾	～75 1巾	76～150 2巾	151～225 3巾	226～300 4巾	301～375 5巾	376～450 6巾	451～525 7巾	526～600 8巾
60～100	14,100	27,200	40,300	53,400	66,500	79,600	92,700	105,800
101～120	14,100	27,200	40,300	53,400	66,500	79,600	92,700	105,800
121～140	14,100	27,200	40,300	53,400	66,500	79,600	92,700	105,800
141～160	18,500	36,000	53,500	71,000	88,500	106,000	123,500	141,000
161～180	18,500	36,000	53,500	71,000	88,500	106,000	123,500	141,000
181～200	18,500	36,000	53,500	71,000	88,500	106,000	123,500	141,000
201～220	22,800	44,600	66,400	88,200	110,000	131,800	153,600	175,400
221～240	22,800	44,600	66,400	88,200	110,000	131,800	153,600	175,400
241～260	22,800	44,600	66,400	88,200	110,000	131,800	153,600	175,400
261～280	27,200	53,400	79,600	105,800	132,000	158,200	184,400	210,600
281～300	27,200	53,400	79,600	105,800	132,000	158,200	184,400	210,600
SE 約1.5倍仕上り巾	～100	101～200	201～300	301～400	401～500	501～600	601～700	701～800
SO 約1.5倍仕上り巾	～100	101～200	201～324	325～424	425～550	551～650	651～774	775～874
AP 約1倍仕上り巾	～134	135～268	269～414	415～564	565～710	711～860		

●タッセル込

※SJ、SE、SOは1巾での両開きはできません。※SJ（約2倍）は柄を優先して縫製しています。
※仕上り巾100cmにつきヒダ山数8個が基準です。(3ツ山限定)
※SEは2ツ山限定、SOは1ツ山、APはヒダなし。柄を優先した縫製はできません。

■柄出し縫製・SJ SE [裏地付]

仕上り丈＼SJ 約2倍 仕上り巾	～75 1巾	76～150 2巾	151～225 3巾	226～300 4巾	301～375 5巾	376～450 6巾	451～525 7巾	526～600 8巾
60～100	20,700	40,400	60,100	79,800	99,500	119,200	138,900	158,600
101～120	21,600	42,200	62,800	83,400	104,000	124,600	145,200	165,800
121～140	22,600	44,200	65,800	87,400	109,000	130,600	152,200	173,800
141～160	28,000	55,000	82,000	109,000	136,000	163,000	190,000	217,000
161～180	29,000	57,000	85,000	113,000	141,000	169,000	197,000	225,000
181～200	30,000	59,000	88,000	117,000	146,000	175,000	204,000	233,000
201～220	35,200	69,400	103,600	137,800	172,000	206,200	240,400	274,600
221～240	36,200	71,400	106,600	141,800	177,000	212,200	247,400	282,600
241～260	37,200	73,400	109,600	145,800	182,000	218,200	254,400	290,600
261～280	42,600	84,200	125,800	167,400	209,000	250,600	292,200	333,800
281～300	43,600	86,200	128,800	171,400	214,000	256,600	299,200	341,800
SE 約1.5倍仕上り巾	～100	101～200	201～300	301～400	401～500	501～600	601～700	701～800

●タッセル込

※裏地を合算した価格です。裏地はC2101～2103、C2176～2178からお選びください。
※1巾での両開きはできません。
※SJ(約2倍)は柄を優先して縫製しています。
※仕上り巾100cmにつきヒダ山数8個が基準です。(3ツ山限定)
※SEは2ツ山限定。柄を優先した縫製はできません。

■新アイレット縫製・A2

約1倍

仕上り丈＼仕上り巾	～134 1巾	135～268 2巾	269～414 3巾	415～564 4巾	565～710 5巾	711～720 6巾
60～100	31,000	61,000	91,000	121,000	151,000	165,000
101～120	31,000	61,000	91,000	121,000	151,000	165,000
121～140	31,000	61,000	91,000	121,000	151,000	165,000
141～160	35,700	70,400	105,100	139,800	174,500	193,200
161～180	35,700	70,400	105,100	139,800	174,500	193,200
181～200	35,700	70,400	105,100	139,800	174,500	193,200
201～220	40,300	79,600	118,900	158,200	197,500	220,800
221～240	40,300	79,600	118,900	158,200	197,500	220,800
241～260	40,300	79,600	118,900	158,200	197,500	220,800
261～280	45,000	89,000	133,000	177,000	221,000	249,000
281～300	45,000	89,000	133,000	177,000	221,000	249,000

●タッセル込

※仕上り巾は、レールサイズの約1.5倍でご注文ください。
※巾つぎ箇所がハトメと重なる場合があります。

ロールカーテンⅡ・Q-11PC Q-11PD

仕上り丈＼仕上り巾	30～80	81～120	121～140
10～ 80	37,200	43,700	50,000
81～100	43,700	51,000	57,500
101～120	46,500	54,700	61,500
121～140	49,200	58,200	65,100
141～160	55,200	65,100	72,100
161～180	57,900	68,500	76,000
181～200	60,600	72,100	80,100
201～220	66,400	78,700	87,200
221～240	69,400	82,400	91,300
241～260	——	86,000	95,200
261～280	——	92,600	102,300
281～300	——	96,500	106,600

※巾：丈＝1：3を限度とします。
※ロールカーテン本体価格に、梱包・輸送費として、別途3,000円かかります。

■ギャザー縫製・SG

約2倍

仕上り丈＼仕上り巾	76～150 2巾	151～225 3巾	226～300 4巾	301～375 5巾	376～450 6巾	451～525 7巾	526～600 8巾
60～100	28,400	42,100	55,800	69,500	83,200	96,900	110,600
101～120	28,400	42,100	55,800	69,500	83,200	96,900	110,600
121～140	28,400	42,100	55,800	69,500	83,200	96,900	110,600
141～160	37,400	55,600	73,800	92,000	110,200	128,400	146,600
161～180	37,400	55,600	73,800	92,000	110,200	128,400	146,600
181～200	37,400	55,600	73,800	92,000	110,200	128,400	146,600
201～220	46,400	69,100	91,800	114,500	137,200	159,900	182,600
221～240	46,400	69,100	91,800	114,500	137,200	159,900	182,600
241～260	46,400	69,100	91,800	114,500	137,200	159,900	182,600
261～280	55,600	82,900	110,200	137,500	164,800	192,100	219,400
281～300	55,600	82,900	110,200	137,500	164,800	192,100	219,400

※ワンプリーツギャザー、またはスモックギャザーが選択できます。　●タッセル込

プレーンシェード ドラム式・R-61PD

仕上り丈＼仕上り巾	30～50	51～90	91～142	143～190	191～240	241～290	291～340	341～400
60～100	24,400	27,200	32,900	44,600	50,200	55,900	67,600	73,900
101～120	29,500	32,300	39,100	54,800	61,500	68,200	84,000	91,300
121～140	29,500	32,300	39,100	54,800	61,500	68,200	84,000	91,300
141～160	29,500	32,300	39,100	54,800	61,500	68,200	84,000	91,300
161～180	34,600	37,400	45,200	65,100	72,800	80,500	100,500	108,800
181～200	34,600	37,400	45,200	65,100	72,800	80,500	100,500	108,800
201～220	34,600	37,400	45,200	65,100	72,800	80,500	100,500	108,800
221～240	39,800	42,600	51,400	75,300	84,100	92,800	116,900	126,200
241～260	39,800	42,600	51,400	75,300	84,100	92,800	116,900	126,200
261～280	39,800	42,600	51,400	75,300	84,100	92,800	116,900	126,200
281～300	44,900	47,700	57,600	85,600	95,400	105,200	133,300	143,700

※仕上り巾39cm以下の場合、仕上り丈は200cmまでになります。
※シェード本体価格に、梱包・輸送費として、別途3,000円かかります。

プレーンシェード コード式・R-61PC

仕上り丈＼仕上り巾	18～50	51～90	91～142	143～190	191～240
60～100	19,500	21,900	27,100	38,300	43,400
101～120	24,600	27,000	33,300	48,500	54,700
121～140	24,600	27,000	33,300	48,500	54,700
141～160	24,600	27,000	33,300	48,500	54,700
161～180	29,700	32,100	39,400	58,800	66,000
181～200	29,700	32,100	39,400	58,800	66,000
201～220	29,700	32,100	39,400	58,800	66,000
221～240	34,900	37,300	45,600	69,000	77,300
241～260	34,900	37,300	45,600	69,000	77,300
261～280	34,900	37,300	45,600	69,000	77,300
281～300	40,000	42,400	51,800	79,300	88,600

※シェード本体価格に、梱包・輸送費として、別途3,000円かかります。

シェイパーシェード ドラム式・R-65PD

仕上り丈＼仕上り巾	30～50	51～90	91～142	143～190	191～240	241～290	291～340	341～400
60～100	37,900	37,900	52,800	63,000	77,600	81,700	105,100	109,200
101～120	45,600	45,600	63,000	78,200	95,300	101,300	130,300	136,300
121～140	46,500	46,500	64,400	79,600	97,500	103,500	133,100	139,100
141～160	47,300	47,300	65,900	81,100	99,700	105,700	135,900	141,900
161～180	55,000	55,000	76,000	96,100	117,500	125,400	161,100	169,000
181～200	55,800	55,800	77,400	97,500	119,700	127,600	163,900	171,800
201～220	56,700	56,700	78,900	99,000	121,900	129,800	166,700	174,600
221～240	64,500	64,500	89,100	114,100	139,700	149,400	191,900	201,700
241～260	65,300	65,300	90,600	115,600	141,900	151,600	194,700	204,500
261～280	66,200	66,200	92,000	117,000	144,100	153,800	197,500	207,300
281～300	73,800	73,800	102,100	132,100	161,900	173,500	222,700	234,400

※仕上り巾39cm以下の場合、仕上り丈は200cmまでになります。
※シェード本体価格に、梱包・輸送費として、別途3,000円かかります。

シェイパーシェード コード式・R-65PC

仕上り丈＼仕上り巾	18～50	51～90	91～142	143～190	191～240
60～100	27,900	27,900	38,200	48,400	52,500
101～120	35,600	35,600	47,800	63,000	68,900
121～140	36,500	36,500	48,700	63,900	69,800
141～160	37,400	37,400	49,600	64,800	70,700
161～180	45,100	45,100	59,200	79,300	87,200
181～200	45,900	45,900	60,000	80,100	88,000
201～220	46,800	46,800	60,900	81,000	88,900
221～240	54,600	54,600	70,600	95,600	105,400
241～260	55,500	55,500	71,500	96,500	106,300
261～280	56,400	56,400	72,400	97,400	107,200
281～300	64,000	64,000	81,900	111,900	123,600

※シェード本体価格に、梱包・輸送費として、別途3,000円かかります。

プレーンシェード裏地付 ドラム式・R-63PD

仕上り丈＼仕上り巾	30～56	57～96	97～136	137～176	177～216	217～240	241～276	277～290
60～100	31,000	33,700	40,000	55,900	62,200	67,500	79,600	87,700
101～120	38,000	40,700	48,700	69,900	77,900	84,800	101,600	112,000
121～140	38,700	41,400	49,300	71,200	79,100	86,100	102,900	113,900
141～160	39,300	42,000	50,000	72,500	80,400	87,300	104,200	115,800
161～180	46,300	49,000	58,600	86,500	96,100	104,600	126,200	140,100
181～200	47,000	49,700	59,200	87,800	97,400	105,900	127,400	142,000
201～220	47,600	50,300	59,900	89,100	98,600	107,200	128,700	144,000
221～240	54,600	57,300	68,500	103,100	114,300	124,500	150,700	168,300
241～260	55,200	57,900	69,200	104,300	115,600	125,800	152,000	170,200
261～280	55,900	58,600	69,800	105,600	116,800	127,100	153,300	172,100
281～300	62,900	65,600	78,500	119,600	132,500	144,400	175,300	196,400

※仕上り巾39cm以下の場合、仕上り丈は200cmまでになります。
※シェード本体価格に、梱包・輸送費として、別途3,000円かかります。

プレーンシェード裏地付 コード式・R-63PC

仕上り丈＼仕上り巾	18～56	57～96	97～136	137～176	177～200
60～100	26,000	28,300	34,200	49,800	54,700
101～120	33,000	35,300	42,900	63,800	70,400
121～140	33,700	36,000	43,500	65,100	71,600
141～160	34,300	36,600	44,200	66,400	72,900
161～180	41,300	43,600	52,800	80,400	88,600
181～200	42,000	44,300	53,400	81,700	89,900
201～220	42,600	44,900	54,100	83,000	91,100

※シェード本体価格に、梱包・輸送費として、別途3,000円かかります。

フラットバルーン プレーンタイプ ドラム式・B-67PD

仕上り巾 / 仕上り丈	～100 1S
60～100	28,700
101～120	34,100
121～140	34,100
141～160	34,100
161～180	39,500
181～200	39,500
201～220	39,500
221～240	44,900
241～260	44,900
261～280	44,900
281～300	50,300

※シェード本体価格に、梱包・輸送費として、別途3,000円かかります。

フラットバルーン プレーンタイプ コード式・B-67PC

仕上り巾 / 仕上り丈	～100 1S
60～100	22,000
101～120	27,400
121～140	27,400
141～160	27,400
161～180	32,800
181～200	32,800
201～220	32,800
221～240	38,200
241～260	38,200
261～280	38,200
281～300	43,600

※シェード本体価格に、梱包・輸送費として、別途3,000円かかります。

ボックスバランス プレーンタイプ・U-1P

仕上り巾 / 仕上り丈	～150	151～200	201～250	251～300	301～350	351～400
～ 40	16,600	22,000	27,400	32,700	38,100	43,400
41～ 60	25,800	34,200	42,700	51,100	59,500	67,900

ストレートバランス プレーンタイプ・U-9P

仕上り巾 / 仕上り丈	～142	143～290	291～438
～ 60	22,900	45,900	68,800

アールバランス プレーンタイプ・U-10P

仕上り巾 / 仕上り丈	～142	143～290	291～438
～ 60	20,400	40,700	60,900

見本帳掲載 P.89

C2096
タイタント

■生地巾 150cm ■価格 5,900/m 3,930/㎡
■組成 ポリエステル100% ■柄リピート タテ 60.9cm×ヨコ 150cm

■ 形態安定加工(スタイリッシュウェーブ縫製)・KH KE KO

KH 約2倍 仕上り巾 / 仕上り丈	～75 1巾	76～150 2巾	151～225 3巾	226～300 4巾	301～375 5巾	376～450 6巾	451～525 7巾	526～600 8巾
60～100	16,200	31,400	46,600	61,800	77,000	92,200	107,400	122,600
101～120	16,200	31,400	46,600	61,800	77,000	92,200	107,400	122,600
121～140	16,200	31,400	46,600	61,800	77,000	92,200	107,400	122,600
141～160	21,300	41,600	61,900	82,200	102,500	122,800	143,100	163,400
161～180	21,300	41,600	61,900	82,200	102,500	122,800	143,100	163,400
181～200	21,300	41,600	61,900	82,200	102,500	122,800	143,100	163,400
201～220	26,300	51,600	76,900	102,200	127,500	152,800	178,100	203,400
221～240	26,300	51,600	76,900	102,200	127,500	152,800	178,100	203,400
241～260	26,300	51,600	76,900	102,200	127,500	152,800	178,100	203,400
261～280	31,400	61,800	92,200	122,600	153,000	183,400	213,800	244,200
281～300	31,400	61,800	92,200	122,600	153,000	183,400	213,800	244,200
KE 約1.5倍仕上り巾	～100	101～200	201～300	301～400	401～500	501～600	601～700	701～800
KO 約1.5倍仕上り巾	～100	101～200	201～324	325～424	425～550	551～600		

●タッセル込

※1巾での両開きはできません。
※KHの1巾片開き・2巾両開き、3ッ山の場合、最大仕上り巾は上記と異なります。(P155参照)
※KEは2ッ山限定、KOは1ッ山限定。KH・KOは300cm、KEは400cmを超える仕上り巾は両開きのみになります。
※形態安定加工により風合いに変化が生じる場合があります。

■ 形態安定加工(スタイリッシュウェーブ縫製)・KH [裏地付] 約2倍

仕上り巾 / 仕上り丈	～75 1巾	76～150 2巾	151～225 3巾	226～300 4巾	301～375 5巾	376～450 6巾	451～525 7巾	526～600 8巾
60～100	22,800	44,600	66,400	88,200	110,000	131,800	153,600	175,400
101～120	23,700	46,400	69,100	91,800	114,500	137,200	159,900	182,600
121～140	24,700	48,400	72,100	95,800	119,500	143,200	166,900	190,600
141～160	30,800	60,600	90,400	120,200	150,000	179,800	209,600	239,400
161～180	31,800	62,600	93,400	124,200	155,000	185,800	216,600	247,400
181～200	32,800	64,600	96,400	128,200	160,000	191,800	223,600	255,400
201～220	38,700	76,400	114,100	151,800	189,500	227,200	264,900	302,600
221～240	39,700	78,400	117,100	155,800	194,500	233,200	271,900	310,600
241～260	40,700	80,400	120,100	159,800	199,500	239,200	278,900	318,600
261～280	46,800	92,600	138,400	184,200	230,000	275,800	321,600	367,400
281～300	47,800	94,600	141,400	188,200	235,000	281,800	328,600	375,400

●タッセル込

※裏地を合算した価格です。裏地はC2101～2103、C2176～2178からお選びください。
※1巾での両開きはできません。
※1巾片開き・2巾両開き、3ツ山の場合、最大仕上り巾は上記と異なります。(P155参照)
※300cmを超える仕上り巾は両開きのみになります。
※形態安定加工により風合いに変化が生じる場合があります。

■ 形態安定加工(スタイリッシュウェーブ縫製)・KE [裏地付] 約1.5倍

仕上り巾 / 仕上り丈	～100 1巾	101～200 2巾	201～300 3巾	301～400 4巾	401～500 5巾	501～600 6巾	601～700 7巾	701～800 8巾
60～100	22,800	44,600	66,400	88,200	110,000	131,800	153,600	175,400
101～120	23,700	46,400	69,100	91,800	114,500	137,200	159,900	182,600
121～140	24,700	48,400	72,100	95,800	119,500	143,200	166,900	190,600
141～160	30,800	60,600	90,400	120,200	150,000	179,800	209,600	239,400
161～180	31,800	62,600	93,400	124,200	155,000	185,800	216,600	247,400
181～200	32,800	64,600	96,400	128,200	160,000	191,800	223,600	255,400
201～220	38,700	76,400	114,100	151,800	189,500	227,200	264,900	302,600
221～240	39,700	78,400	117,100	155,800	194,500	233,200	271,900	310,600
241～260	40,700	80,400	120,100	159,800	199,500	239,200	278,900	318,600
261～280	46,800	92,600	138,400	184,200	230,000	275,800	321,600	367,400
281～300	47,800	94,600	141,400	188,200	235,000	281,800	328,600	375,400

●タッセル込

※裏地を合算した価格です。裏地はC2101～2103、C2176～2178からお選びください。
※1巾での両開きはできません。
※2ッ山限定。400cmを超える仕上り巾は両開きのみになります。
※形態安定加工により風合いに変化が生じる場合があります。

■ハイグレード縫製・SH SE ■ニューシンプル縫製・SO ■フラット縫製・AP

SH 約2倍 仕上り巾 / 仕上り丈	~75 1巾	76~150 2巾	151~225 3巾	226~300 4巾	301~375 5巾	376~450 6巾	451~525 7巾	526~600 8巾
60~100	15,700	30,400	45,100	59,800	74,500	89,200	103,900	118,600
101~120	15,700	30,400	45,100	59,800	74,500	89,200	103,900	118,600
121~140	15,700	30,400	45,100	59,800	74,500	89,200	103,900	118,600
141~160	20,500	40,000	59,500	79,000	98,500	118,000	137,500	157,000
161~180	20,500	40,000	59,500	79,000	98,500	118,000	137,500	157,000
181~200	20,500	40,000	59,500	79,000	98,500	118,000	137,500	157,000
201~220	25,400	49,800	74,200	98,600	123,000	147,400	171,800	196,200
221~240	25,400	49,800	74,200	98,600	123,000	147,400	171,800	196,200
241~260	25,400	49,800	74,200	98,600	123,000	147,400	171,800	196,200
261~280	30,300	59,600	88,900	118,200	147,500	176,800	206,100	235,400
281~300	30,300	59,600	88,900	118,200	147,500	176,800	206,100	235,400
SE 約1.5倍仕上り巾	~100	101~200	201~300	301~400	401~500	501~600	601~700	701~800
SO 約1.5倍仕上り巾	~100	101~200	201~324	325~424	425~550	551~650	651~774	775~874
AP 約1倍仕上り巾	~134	135~268	269~414	415~564	565~710	711~860		

※SH、SE、SOは1巾での両開きはできません。 ●タッセル込
※SHの1巾片開き・2巾両開き、3ッ山の場合、最大仕上り巾は上記と異なります。(P155参照)
※SEは2ッ山、SOは1ッ山、APはヒダなし。

■ハイグレード縫製・SH [裏地付]

約2倍

仕上り巾 / 仕上り丈	~75 1巾	76~150 2巾	151~225 3巾	226~300 4巾	301~375 5巾	376~450 6巾	451~525 7巾	526~600 8巾
60~100	22,300	43,600	64,900	86,200	107,500	128,800	150,100	171,400
101~120	23,200	45,400	67,600	89,800	112,000	134,200	156,400	178,600
121~140	24,200	47,400	70,600	93,800	117,000	140,200	163,400	186,600
141~160	30,000	59,000	88,000	117,000	146,000	175,000	204,000	233,000
161~180	31,000	61,000	91,000	121,000	151,000	181,000	211,000	241,000
181~200	32,000	63,000	94,000	125,000	156,000	187,000	218,000	249,000
201~220	37,800	74,600	111,400	148,200	185,000	221,800	258,600	295,400
221~240	38,800	76,600	114,400	152,200	190,000	227,800	265,600	303,400
241~260	39,800	78,600	117,400	156,200	195,000	233,800	272,600	311,400
261~280	45,700	90,400	135,100	179,800	224,500	269,200	313,900	358,600
281~300	46,700	92,400	138,100	183,800	229,500	275,200	320,900	366,600

※裏地を合算した価格です。裏地はC2101~2103、C2176~2178からお選びください。 ●タッセル込
※1巾での両開きはできません。
※1巾片開き・2巾両開き、3ッ山の場合、最大仕上り巾は上記と異なります。(P155参照)

■ハイグレード縫製・SE [裏地付]

約1.5倍

仕上り巾 / 仕上り丈	~100 1巾	101~200 2巾	201~300 3巾	301~400 4巾	401~500 5巾	501~600 6巾	601~700 7巾	701~800 8巾
60~100	22,300	43,600	64,900	86,200	107,500	128,800	150,100	171,400
101~120	23,200	45,400	67,600	89,800	112,000	134,200	156,400	178,600
121~140	24,200	47,400	70,600	93,800	117,000	140,200	163,400	186,600
141~160	30,000	59,000	88,000	117,000	146,000	175,000	204,000	233,000
161~180	31,000	61,000	91,000	121,000	151,000	181,000	211,000	241,000
181~200	32,000	63,000	94,000	125,000	156,000	187,000	218,000	249,000
201~220	37,800	74,600	111,400	148,200	185,000	221,800	258,600	295,400
221~240	38,800	76,600	114,400	152,200	190,000	227,800	265,600	303,400
241~260	39,800	78,600	117,400	156,200	195,000	233,800	272,600	311,400
261~280	45,700	90,400	135,100	179,800	224,500	269,200	313,900	358,600
281~300	46,700	92,400	138,100	183,800	229,500	275,200	320,900	366,600

※裏地を合算した価格です。裏地はC2101~2103、C2176~2178からお選びください。 ●タッセル込
※1巾での両開きはできません。
※2ッ山限定。

■新アイレット縫製・A2

約1倍

仕上り巾 / 仕上り丈	~134 1巾	135~268 2巾	269~414 3巾	415~564 4巾	565~710 5巾	711~720 6巾
60~100	32,600	64,200	95,800	127,400	159,000	174,600
101~120	32,600	64,200	95,800	127,400	159,000	174,600
121~140	32,600	64,200	95,800	127,400	159,000	174,600
141~160	37,800	74,600	111,400	148,200	185,000	205,800
161~180	37,800	74,600	111,400	148,200	185,000	205,800
181~200	37,800	74,600	111,400	148,200	185,000	205,800
201~220	42,900	84,800	126,700	168,600	210,500	236,400
221~240	42,900	84,800	126,700	168,600	210,500	236,400
241~260	42,900	84,800	126,700	168,600	210,500	236,400
261~280	48,100	95,200	142,300	189,400	236,500	267,600
281~300	48,100	95,200	142,300	189,400	236,500	267,600

※仕上り巾は、レールサイズの約1.5倍でご注文ください。 ●タッセル込
※巾つぎ箇所がハトメと重なる場合があります。

ロールカーテンⅡ・Q-11PC Q-11PD

仕上り丈＼仕上り巾	30～80	81～120	121～140
10～ 80	38,200	44,700	51,000
81～100	45,300	52,600	59,100
101～120	48,100	56,300	63,100
121～140	50,800	59,800	66,700
141～160	57,200	67,100	74,100
161～180	59,900	70,500	78,000
181～200	62,600	74,100	82,100
201～220	68,800	81,100	89,600
221～240	71,800	84,800	93,700
241～260	——	88,400	97,600
261～280	——	95,600	105,300
281～300	——	99,500	109,600

※巾：丈＝1：3を限度とします。
※ロールカーテン本体価格に、梱包・輸送費として、別途3,000円かかります。

■ギャザー縫製・SG

約2倍

仕上り丈＼仕上り巾	76～150 2巾	151～225 3巾	226～300 4巾	301～375 5巾	376～450 6巾	451～525 7巾	526～600 8巾
60～100	31,400	46,600	61,800	77,000	92,200	107,400	122,600
101～120	31,400	46,600	61,800	77,000	92,200	107,400	122,600
121～140	31,400	46,600	61,800	77,000	92,200	107,400	122,600
141～160	41,600	61,900	82,200	102,500	122,800	143,100	163,400
161～180	41,600	61,900	82,200	102,500	122,800	143,100	163,400
181～200	41,600	61,900	82,200	102,500	122,800	143,100	163,400
201～220	51,600	76,900	102,200	127,500	152,800	178,100	203,400
221～240	51,600	76,900	102,200	127,500	152,800	178,100	203,400
241～260	51,600	76,900	102,200	127,500	152,800	178,100	203,400
261～280	61,800	92,200	122,600	153,000	183,400	213,800	244,200
281～300	61,800	92,200	122,600	153,000	183,400	213,800	244,200

※ワンプリーツギャザー、またはスモックギャザーが選択できます。　●タッセル込

プレーンシェード ドラム式・R-61PD

仕上り丈＼仕上り巾	30～50	51～90	91～142	143～190	191～240	241～290	291～340	341～400
60～100	25,400	28,200	33,900	46,600	52,200	57,900	70,600	76,800
101～120	31,000	33,800	40,600	57,800	64,500	71,100	88,400	95,700
121～140	31,000	33,800	40,600	57,800	64,500	71,100	88,400	95,700
141～160	31,000	33,800	40,600	57,800	64,500	71,100	88,400	95,700
161～180	36,600	39,400	47,200	69,000	76,700	84,400	106,900	115,200
181～200	36,600	39,400	47,200	69,000	76,700	84,400	106,900	115,200
201～220	36,600	39,400	47,200	69,000	76,700	84,400	106,900	115,200
221～240	42,200	45,000	53,900	80,200	89,000	97,700	124,800	134,100
241～260	42,200	45,000	53,900	80,200	89,000	97,700	124,800	134,100
261～280	42,200	45,000	53,900	80,200	89,000	97,700	124,800	134,100
281～300	47,800	50,600	60,500	92,000	101,800	111,600	142,600	153,000

※仕上り巾39cm以下の場合、仕上り丈は200cmまでになります。
※シェード本体価格に、梱包・輸送費として、別途3,000円かかります。

プレーンシェード コード式・R-61PC

仕上り丈＼仕上り巾	18～50	51～90	91～142	143～190	191～240
60～100	20,500	22,900	28,100	40,300	45,400
101～120	26,100	28,500	34,800	51,500	57,700
121～140	26,100	28,500	34,800	51,500	57,700
141～160	26,100	28,500	34,800	51,500	57,700
161～180	31,700	34,100	41,400	62,700	69,900
181～200	31,700	34,100	41,400	62,700	69,900
201～220	31,700	34,100	41,400	62,700	69,900
221～240	37,300	39,700	48,100	73,900	82,200
241～260	37,300	39,700	48,100	73,900	82,200
261～280	37,300	39,700	48,100	73,900	82,200
281～300	42,900	45,300	54,700	85,700	95,000

※シェード本体価格に、梱包・輸送費として、別途3,000円かかります。

シェイパーシェード ドラム式・R-65PD

仕上り丈＼仕上り巾	30～50	51～90	91～142	143～190	191～240	241～290	291～340	341～400
60～100	38,900	38,900	53,800	65,000	79,600	83,700	108,000	112,100
101～120	47,100	47,100	64,500	81,100	98,300	104,300	134,700	140,700
121～140	48,000	48,000	65,900	82,500	100,500	106,500	137,500	143,500
141～160	48,800	48,800	67,400	84,000	102,700	108,700	140,300	146,300
161～180	57,000	57,000	78,000	100,100	121,400	129,300	167,500	175,400
181～200	57,800	57,800	79,400	101,500	123,600	131,500	170,300	178,200
201～220	58,700	58,700	80,900	103,000	125,800	133,700	173,100	181,000
221～240	67,000	67,000	91,500	119,000	144,600	154,300	199,800	209,500
241～260	67,800	67,800	93,000	120,500	146,800	156,500	202,600	212,300
261～280	68,700	68,700	94,400	121,900	149,000	158,700	205,400	215,100
281～300	76,800	76,800	105,000	138,500	168,300	179,900	232,000	243,700

※仕上り巾39cm以下の場合、仕上り丈は200cmまでになります。
※シェード本体価格に、梱包・輸送費として、別途3,000円かかります。

シェイパーシェード コード式・R-65PC

仕上り丈＼仕上り巾	18～50	51～90	91～142	143～190	191～240
60～100	28,900	28,900	39,200	50,400	54,500
101～120	37,100	37,100	49,300	65,900	71,900
121～140	38,000	38,000	50,200	66,800	72,800
141～160	38,900	38,900	51,100	67,700	73,700
161～180	47,100	47,100	61,200	83,300	91,100
181～200	47,900	47,900	62,000	84,100	91,900
201～220	48,800	48,800	62,900	85,000	92,800
221～240	57,100	57,100	73,000	100,500	110,300
241～260	58,000	58,000	73,900	101,400	111,200
261～280	58,900	58,900	74,800	102,300	112,100
281～300	67,000	67,000	84,800	118,300	130,000

※シェード本体価格に、梱包・輸送費として、別途3,000円かかります。

プレーンシェード裏地付 ドラム式・R-63PD

仕上り丈＼仕上り巾	30～56	57～96	97～136	137～176	177～216	217～240	241～276	277～290
60～100	32,100	34,800	41,100	57,900	64,200	69,500	82,500	90,600
101～120	39,600	42,300	50,200	72,900	80,800	87,700	106,000	116,400
121～140	40,200	42,900	50,800	74,200	82,100	89,000	107,300	118,300
141～160	40,800	43,500	51,500	75,500	83,400	90,300	108,600	120,200
161～180	48,300	51,000	60,600	90,400	100,000	108,600	132,600	146,500
181～200	49,000	51,700	61,200	91,700	101,300	109,800	133,900	148,500
201～220	49,600	52,300	61,900	93,000	102,600	111,100	135,200	150,400
221～240	57,100	59,800	71,000	107,900	119,200	129,400	158,600	176,100
241～260	57,700	60,400	71,700	109,200	120,400	130,700	159,900	178,000
261～280	58,400	61,100	72,300	110,500	121,700	131,900	161,200	180,000
281～300	65,800	68,500	81,400	126,000	138,900	150,800	184,600	205,700

※仕上り巾39cm以下の場合、仕上り丈は200cmまでになります。
※シェード本体価格に、梱包・輸送費として、別途3,000円かかります。

プレーンシェード裏地付 コード式・R-63PC

仕上り丈＼仕上り巾	18～56	57～96	97～136	137～176	177～200
60～100	27,100	29,400	35,300	51,800	56,700
101～120	34,600	36,900	44,400	66,800	73,300
121～140	35,200	37,500	45,000	68,100	74,600
141～160	35,800	38,100	45,700	69,400	75,900
161～180	43,300	45,600	54,800	84,300	92,500
181～200	44,000	46,300	55,400	85,600	93,800
201～220	44,600	46,900	56,100	86,900	95,100

※シェード本体価格に、梱包・輸送費として、別途3,000円かかります。

見本帳掲載 P.90

C2097－C2100
ボルックス

■生地巾 150cm ■価格 4,600/m 3,060/㎡
■組成 ポリエステル100% ■柄リピート タテ －cm×ヨコ －cm

■ 形態安定加工(スタイリッシュウェーブ縫製)・KH KE KO

KH 約2倍 仕上り巾 / 仕上り丈	～75 1巾	76～150 2巾	151～225 3巾	226～300 4巾	301～375 5巾	376～450 6巾	451～525 7巾	526～600 8巾
60～100	10,800	20,600	30,400	40,200	50,000	59,800	69,600	79,400
101～120	12,200	23,400	34,600	45,800	57,000	68,200	79,400	90,600
121～140	13,600	26,200	38,800	51,400	64,000	76,600	89,200	101,800
141～160	15,000	29,000	43,000	57,000	71,000	85,000	99,000	113,000
161～180	16,400	31,800	47,200	62,600	78,000	93,400	108,800	124,200
181～200	17,800	34,600	51,400	68,200	85,000	101,800	118,600	135,400
201～220	19,200	37,400	55,600	73,800	92,000	110,200	128,400	146,600
221～240	20,600	40,200	59,800	79,400	99,000	118,600	138,200	157,800
241～260	22,000	43,000	64,000	85,000	106,000	127,000	148,000	169,000
261～280	23,400	45,800	68,200	90,600	113,000	135,400	157,800	180,200
281～300	24,800	48,600	72,400	96,200	120,000	143,800	167,600	191,400
KE 約1.5倍仕上り巾	～100	101～200	201～300	301～400	401～500	501～600	601～700	701～800
KO 約1.5倍仕上り巾	～100	101～200	201～324	325～424	425～550	551～600		

●タッセル込

※1巾での両開きはできません。
※KHの1巾片開き・2巾両開き、3ッ山の場合、最大仕上り巾は上記と異なります。(P155参照)
※KEは2ッ山限定、KOは1ッ山限定。KH・KOは300cm、KEは400cmを超える仕上り巾は両開きのみになります。
※形態安定加工により風合いに変化が生じる場合があります。

■ 形態安定加工(スタイリッシュウェーブ縫製)・KH [裏地付] 約2倍

仕上り巾 / 仕上り丈	～75 1巾	76～150 2巾	151～225 3巾	226～300 4巾	301～375 5巾	376～450 6巾	451～525 7巾	526～600 8巾
60～100	17,400	33,800	50,200	66,600	83,000	99,400	115,800	132,200
101～120	19,700	38,400	57,100	75,800	94,500	113,200	131,900	150,600
121～140	22,100	43,200	64,300	85,400	106,500	127,600	148,700	169,800
141～160	24,500	48,000	71,500	95,000	118,500	142,000	165,500	189,000
161～180	26,900	52,800	78,700	104,600	130,500	156,400	182,300	208,200
181～200	29,300	57,600	85,900	114,200	142,500	170,800	199,100	227,400
201～220	31,600	62,200	92,800	123,400	154,000	184,600	215,200	245,800
221～240	34,000	67,000	100,000	133,000	166,000	199,000	232,000	265,000
241～260	36,400	71,800	107,200	142,600	178,000	213,400	248,800	284,200
261～280	38,800	76,600	114,400	152,200	190,000	227,800	265,600	303,400
281～300	41,200	81,400	121,600	161,800	202,000	242,200	282,400	322,600

●タッセル込

※裏地を合算した価格です。裏地はC2101～2103、C2176～2178からお選びください。
※1巾での両開きはできません。
※1巾片開き・2巾両開き、3ツ山の場合、最大仕上り巾は上記と異なります。(P155参照)
※300cmを超える仕上り巾は両開きのみになります。
※形態安定加工により風合いに変化が生じる場合があります。

■ 形態安定加工(スタイリッシュウェーブ縫製)・KE [裏地付] 約1.5倍

仕上り巾 / 仕上り丈	～100 1巾	101～200 2巾	201～300 3巾	301～400 4巾	401～500 5巾	501～600 6巾	601～700 7巾	701～800 8巾
60～100	17,400	33,800	50,200	66,600	83,000	99,400	115,800	132,200
101～120	19,700	38,400	57,100	75,800	94,500	113,200	131,900	150,600
121～140	22,100	43,200	64,300	85,400	106,500	127,600	148,700	169,800
141～160	24,500	48,000	71,500	95,000	118,500	142,000	165,500	189,000
161～180	26,900	52,800	78,700	104,600	130,500	156,400	182,300	208,200
181～200	29,300	57,600	85,900	114,200	142,500	170,800	199,100	227,400
201～220	31,600	62,200	92,800	123,400	154,000	184,600	215,200	245,800
221～240	34,000	67,000	100,000	133,000	166,000	199,000	232,000	265,000
241～260	36,400	71,800	107,200	142,600	178,000	213,400	248,800	284,200
261～280	38,800	76,600	114,400	152,200	190,000	227,800	265,600	303,400
281～300	41,200	81,400	121,600	161,800	202,000	242,200	282,400	322,600

●タッセル込

※裏地を合算した価格です。裏地はC2101～2103、C2176～2178からお選びください。
※1巾での両開きはできません。
※2ッ山限定。400cmを超える仕上り巾は両開きのみになります。
※形態安定加工により風合いに変化が生じる場合があります。

■ハイグレード縫製・SH SE ■ニューシンプル縫製・SO ■フラット縫製・AP

SH 約2倍 仕上り巾 / 仕上り丈	～75 1巾	76～150 2巾	151～225 3巾	226～300 4巾	301～375 5巾	376～450 6巾	451～525 7巾	526～600 8巾
60～100	10,400	19,800	29,200	38,600	48,000	57,400	66,800	76,200
101～120	11,800	22,600	33,400	44,200	55,000	65,800	76,600	87,400
121～140	13,100	25,200	37,300	49,400	61,500	73,600	85,700	97,800
141～160	14,400	27,800	41,200	54,600	68,000	81,400	94,800	108,200
161～180	15,800	30,600	45,400	60,200	75,000	89,800	104,600	119,400
181～200	17,100	33,200	49,300	65,400	81,500	97,600	113,700	129,800
201～220	18,500	36,000	53,500	71,000	88,500	106,000	123,500	141,000
221～240	19,800	38,600	57,400	76,200	95,000	113,800	132,600	151,400
241～260	21,100	41,200	61,300	81,400	101,500	121,600	141,700	161,800
261～280	22,500	44,000	65,500	87,000	108,500	130,000	151,500	173,000
281～300	23,800	46,600	69,400	92,200	115,000	137,800	160,600	183,400
SE 約1.5倍仕上り巾	～100	101～200	201～300	301～400	401～500	501～600	601～700	701～800
SO 約1.5倍仕上り巾	～100	101～200	201～324	325～424	425～550	551～650	651～774	775～874
AP 約1倍仕上り巾	～134	135～268	269～414	415～564	565～710	711～860		

●タッセル込

※SH、SE、SOは1巾での両開きはできません。
※SHの1巾片開き・2巾両開き、3ッ山の場合、最大仕上り巾は上記と異なります。(P155参照)
※SEは2ッ山、SOは1ッ山、APはヒダなし。

■Cツートンスタイリッシュウェーブ縫製・KA KL KP KN

KA·KL 約2倍 仕上り巾 / 仕上り丈	～75 1巾	76～150 2巾	151～225 3巾	226～300 4巾	301～375 5巾	376～450 6巾	451～525 7巾	526～600 8巾
60～100	14,400	27,800	41,200	54,600	68,000	81,400	94,800	108,200
101～120	16,100	31,200	46,300	61,400	76,500	91,600	106,700	121,800
121～140	17,900	34,800	51,700	68,600	85,500	102,400	119,300	136,200
141～160	19,600	38,200	56,800	75,400	94,000	112,600	131,200	149,800
161～180	21,300	41,600	61,900	82,200	102,500	122,800	143,100	163,400
181～200	23,100	45,200	67,300	89,400	111,500	133,600	155,700	177,800
201～220	24,800	48,600	72,400	96,200	120,000	143,800	167,600	191,400
221～240	26,600	52,200	77,800	103,400	129,000	154,600	180,200	205,800
241～260	28,300	55,600	82,900	110,200	137,500	164,800	192,100	219,400
261～280	30,000	59,000	88,000	117,000	146,000	175,000	204,000	233,000
281～300	31,900	62,800	93,700	124,600	155,500	186,400	217,300	248,200
KP·KN 約1.5倍仕上り巾	～100	101～200	201～300	301～400	401～500	501～600	601～700	701～800

●タッセル込

※1巾での両開きはできません。
※KA・KLの1巾片開き・2巾両開き、3ッ山両開きの場合、最大仕上り巾は上記と異なります。(P155参照)
※KP・KN（約1.5倍）は2ッ山限定。
※KA・KLは300cm、KP・KNは400cmを超える仕上り巾は両開きのみになります。
※形態安定加工により風合いに変化が生じる場合があります。

■Cツートンハイグレード縫製・CA CL CP CN

CA·CL 約2倍 仕上り巾 / 仕上り丈	～75 1巾	76～150 2巾	151～225 3巾	226～300 4巾	301～375 5巾	376～450 6巾	451～525 7巾	526～600 8巾
60～100	14,100	27,200	40,300	53,400	66,500	79,600	92,700	105,800
101～120	15,800	30,600	45,400	60,200	75,000	89,800	104,600	119,400
121～140	17,500	34,000	50,500	67,000	83,500	100,000	116,500	133,000
141～160	19,200	37,400	55,600	73,800	92,000	110,200	128,400	146,600
161～180	20,900	40,800	60,700	80,600	100,500	120,400	140,300	160,200
181～200	22,600	44,200	65,800	87,400	109,000	130,600	152,200	173,800
201～220	24,300	47,600	70,900	94,200	117,500	140,800	164,100	187,400
221～240	26,000	51,000	76,000	101,000	126,000	151,000	176,000	201,000
241～260	27,700	54,400	81,100	107,800	134,500	161,200	187,900	214,600
261～280	29,400	57,800	86,200	114,600	143,000	171,400	199,800	228,200
281～300	31,100	61,200	91,300	121,400	151,500	181,600	211,700	241,800
CP·CN 約1.5倍仕上り巾	～100	101～200	201～300	301～400	401～500	501～600	601～700	701～800

●タッセル込

※1巾での両開きはできません。
※CA・CLの1巾片開き・2巾両開き、3ッ山両開きの場合、最大仕上り巾は上記と異なります。(P155参照)
※CP・CN（約1.5倍）は2ッ山限定。

■ハイグレード縫製・SH [裏地付]

約2倍

仕上り巾 / 仕上り丈	～75 1巾	76～150 2巾	151～225 3巾	226～300 4巾	301～375 5巾	376～450 6巾	451～525 7巾	526～600 8巾
60～100	17,000	33,000	49,000	65,000	81,000	97,000	113,000	129,000
101～120	19,300	37,600	55,900	74,200	92,500	110,800	129,100	147,400
121～140	21,600	42,200	62,800	83,400	104,000	124,600	145,200	165,800
141～160	23,900	46,800	69,700	92,600	115,500	138,400	161,300	184,200
161～180	26,300	51,600	76,900	102,200	127,500	152,800	178,100	203,400
181～200	28,600	56,200	83,800	111,400	139,000	166,600	194,200	221,800
201～220	30,900	60,800	90,700	120,600	150,500	180,400	210,300	240,200
221～240	33,200	65,400	97,600	129,800	162,000	194,200	226,400	258,600
241～260	35,500	70,000	104,500	139,000	173,500	208,000	242,500	277,000
261～280	37,900	74,800	111,700	148,600	185,500	222,400	259,300	296,200
281～300	40,200	79,400	118,600	157,800	197,000	236,200	275,400	314,600

●タッセル込

※裏地を合算した価格です。裏地はC2101～2103、C2176～2178からお選びください。
※1巾での両開きはできません。
※1巾片開き・2巾両開き、3ッ山の場合、最大仕上り巾は上記と異なります。(P155参照)

■ハイグレード縫製・SE [裏地付]

約1.5倍

仕上り丈＼仕上り巾	～100 1巾	101～200 2巾	201～300 3巾	301～400 4巾	401～500 5巾	501～600 6巾	601～700 7巾	701～800 8巾
60～100	17,000	33,000	49,000	65,000	81,000	97,000	113,000	129,000
101～120	19,300	37,600	55,900	74,200	92,500	110,800	129,100	147,400
121～140	21,600	42,200	62,800	83,400	104,000	124,600	145,200	165,800
141～160	23,900	46,800	69,700	92,600	115,500	138,400	161,300	184,200
161～180	26,300	51,600	76,900	102,200	127,500	152,800	178,100	203,400
181～200	28,600	56,200	83,800	111,400	139,000	166,600	194,200	221,800
201～220	30,900	60,800	90,700	120,600	150,500	180,400	210,300	240,200
221～240	33,200	65,400	97,600	129,800	162,000	194,200	226,400	258,600
241～260	35,500	70,000	104,500	139,000	173,500	208,000	242,500	277,000
261～280	37,900	74,800	111,700	148,600	185,500	222,400	259,300	296,200
281～300	40,200	79,400	118,600	157,800	197,000	236,200	275,400	314,600

※裏地を合算した価格です。裏地はC2101～2103、C2176～2178からお選びください。
※1巾での両開きはできません。
※2ッ山限定。

●タッセル込

■Cツートンフラット縫製・CF CT

約1倍

仕上り丈＼仕上り巾	～134 1巾	135～268 2巾	269～414 3巾	415～564 4巾	565～710 5巾
60～100	15,000	29,000	43,000	57,000	71,000
101～120	16,800	32,600	48,400	64,200	80,000
121～140	18,600	36,200	53,800	71,400	89,000
141～160	20,400	39,800	59,200	78,600	98,000
161～180	22,300	43,600	64,900	86,200	107,500
181～200	24,100	47,200	70,300	93,400	116,500
201～220	25,900	50,800	75,700	100,600	125,500
221～240	27,700	54,400	81,100	107,800	134,500
241～260	29,500	58,000	86,500	115,000	143,500
261～280	31,300	61,600	91,900	122,200	152,500
281～300	33,100	65,200	97,300	129,400	161,500

※ヒダなし。
※片開きの最大仕上り巾は360cm

●タッセル込

■新アイレット縫製・A2

約1倍

仕上り丈＼仕上り巾	～134 1巾	135～268 2巾	269～414 3巾	415～564 4巾	565～710 5巾	711～720 6巾
60～100	27,100	53,200	79,300	105,400	131,500	141,600
101～120	28,500	56,000	83,500	111,000	138,500	150,000
121～140	29,900	58,800	87,700	116,600	145,500	158,400
141～160	31,400	61,800	92,200	122,600	153,000	167,400
161～180	32,800	64,600	96,400	128,200	160,000	175,800
181～200	34,300	67,600	100,900	134,200	167,500	184,800
201～220	35,700	70,400	105,100	139,800	174,500	193,200
221～240	37,100	73,200	109,300	145,400	181,500	201,600
241～260	38,600	76,200	113,800	151,400	189,000	210,600
261～280	40,000	79,000	118,000	157,000	196,000	219,000
281～300	41,500	82,000	122,500	163,000	203,500	228,000

※仕上り巾は、レールサイズの約1.5倍でご注文ください。
※巾つぎ箇所がハトメと重なる場合があります。

●タッセル込

ロールカーテンⅡ・Q-11PC Q-11PD

仕上り丈＼仕上り巾	30～80	81～120	121～140
10～ 80	36,100	42,600	48,900
81～100	40,500	47,800	54,300
101～120	44,200	52,400	59,200
121～140	47,800	56,800	63,700
141～160	51,600	61,500	68,500
161～180	55,300	65,900	73,400
181～200	58,900	70,400	78,400
201～220	62,500	74,800	83,300
221～240	66,400	79,400	88,300
241～260	——	83,900	93,100
261～280	——	88,500	98,200
281～300	——	93,300	103,400

※巾：丈＝1：3を限度とします。
※ロールカーテン本体価格に、梱包・輸送費として、別途3,000円かかります。

プレーンシェード ドラム式・R-61PD

仕上り丈＼仕上り巾	30～50	51～90	91～142	143～190	191～240	241～290	291～340	341～400
60～100	22,900	25,700	31,300	42,200	47,600	53,100	64,100	70,200
101～120	24,500	27,300	33,200	45,400	51,200	57,000	69,300	75,700
121～140	26,100	28,900	35,200	48,600	54,800	60,900	74,400	81,200
141～160	27,700	30,500	37,100	51,800	58,300	64,800	79,600	86,700
161～180	29,300	32,100	39,100	55,000	61,900	68,700	84,800	92,200
181～200	31,000	33,800	41,100	58,300	65,500	72,700	90,000	97,800
201～220	32,600	35,400	43,000	61,500	69,000	76,600	95,100	103,300
221～240	34,200	37,000	45,000	64,700	72,600	80,500	100,300	108,800
241～260	35,800	38,600	46,900	67,900	76,200	84,400	105,500	114,300
261～280	37,400	40,200	48,900	71,100	79,700	88,300	110,700	119,800
281～300	39,000	41,800	50,800	74,400	83,300	92,200	115,800	125,400

※仕上り巾39cm以下の場合、仕上り丈は200cmまでになります。
※シェード本体価格に、梱包・輸送費として、別途3,000円かかります。

プレーンシェード コード式・R-61PC

仕上り丈＼仕上り巾	18～50	51～90	91～142	143～190	191～240
60～100	18,000	20,400	25,500	35,900	40,800
101～120	19,600	22,000	27,400	39,100	44,400
121～140	21,200	23,600	29,400	42,300	48,000
141～160	22,800	25,200	31,300	45,500	51,500
161～180	24,400	26,800	33,300	48,700	55,100
181～200	26,100	28,500	35,300	52,000	58,700
201～220	27,700	30,100	37,200	55,200	62,200
221～240	29,300	31,700	39,200	58,400	65,800
241～260	30,900	33,300	41,100	61,600	69,400
261～280	32,500	34,900	43,100	64,800	72,900
281～300	34,100	36,500	45,000	68,100	76,500

※シェード本体価格に、梱包・輸送費として、別途3,000円かかります。

シェイパーシェード ドラム式・R-65PD

仕上り丈＼仕上り巾	30～50	51～90	91～142	143～190	191～240	241～290	291～340	341～400
60～100	36,100	36,100	50,700	60,000	74,300	78,100	100,600	104,300
101～120	39,200	39,200	55,000	65,900	81,500	85,900	110,500	114,900
121～140	42,300	42,300	59,200	71,600	88,700	93,700	120,500	125,500
141～160	45,300	45,300	63,500	77,500	95,900	101,500	130,500	136,100
161～180	48,300	48,300	67,700	83,200	103,000	109,300	140,400	146,700
181～200	51,300	51,300	72,000	89,000	110,200	117,200	150,400	157,300
201～220	54,400	54,400	76,300	94,900	117,400	125,000	160,400	167,900
221～240	57,500	57,500	80,500	100,600	124,600	132,800	170,400	178,500
241～260	60,500	60,500	84,800	106,500	131,800	140,600	180,300	189,100
261～280	63,500	63,500	89,000	112,200	139,000	148,400	190,300	199,700
281～300	66,500	66,500	93,200	118,000	146,200	156,300	200,300	210,300

※仕上り巾39cm以下の場合、仕上り丈は200cmまでになります。
※シェード本体価格に、梱包・輸送費として、別途3,000円かかります。

シェイパーシェード コード式・R-65PC

仕上り丈＼仕上り巾	18～50	51～90	91～142	143～190	191～240
60～100	26,100	26,100	36,100	45,400	49,200
101～120	29,200	29,200	39,800	50,700	55,100
121～140	32,300	32,300	43,500	55,900	61,000
141～160	35,400	35,400	47,200	61,200	66,900
161～180	38,400	38,400	50,900	66,400	72,700
181～200	41,400	41,400	54,600	71,600	78,500
201～220	44,500	44,500	58,300	76,900	84,400
221～240	47,600	47,600	62,000	82,100	90,300
241～260	50,700	50,700	65,700	87,400	96,200
261～280	53,700	53,700	69,400	92,600	102,100
281～300	56,700	56,700	73,000	97,800	107,900

※シェード本体価格に、梱包・輸送費として、別途3,000円かかります。

プレーンシェード裏地付 ドラム式・R-63PD

仕上り丈＼仕上り巾	30～56	57～96	97～136	137～176	177～216	217～240	241～276	277～290
60～100	28,400	31,100	36,800	51,100	56,800	61,600	72,000	79,600
101～120	31,000	33,700	40,000	56,400	62,700	68,000	79,900	88,700
121～140	33,700	36,400	43,200	61,700	68,600	74,400	87,800	97,700
141～160	36,400	39,100	46,400	67,100	74,400	80,800	95,700	106,800
161～180	39,000	41,700	49,600	72,400	80,300	87,200	103,600	115,900
181～200	41,700	44,400	52,900	77,700	86,200	93,700	111,500	125,000
201～220	44,300	47,000	56,100	83,000	92,100	100,100	119,400	134,100
221～240	47,000	49,700	59,300	88,300	97,900	106,500	127,300	143,100
241～260	49,700	52,400	62,500	93,700	103,800	112,900	135,200	152,200
261～280	52,300	55,000	65,700	99,000	109,700	119,300	143,100	161,300
281～300	55,000	57,700	68,900	104,300	115,500	125,800	150,900	170,400

※仕上り巾39cm以下の場合、仕上り丈は200cmまでになります。
※シェード本体価格に、梱包・輸送費として、別途3,000円かかります。

プレーンシェード裏地付 コード式・R-63PC

仕上り丈＼仕上り巾	18～56	57～96	97～136	137～176	177～200
60～100	23,400	25,700	31,000	45,000	49,300
101～120	26,000	28,300	34,200	50,300	55,200
121～140	28,700	31,000	37,400	55,600	61,100
141～160	31,400	33,700	40,600	61,000	66,900
161～180	34,000	36,300	43,800	66,300	72,800
181～200	36,700	39,000	47,100	71,600	78,700
201～220	39,300	41,600	50,300	76,900	84,600

※シェード本体価格に、梱包・輸送費として、別途3,000円かかります。

ツートンシェード ドラム式・R-64PD

仕上り丈＼仕上り巾	40～50	51～90	91～142	143～190	191～240	241～290	291～300
60～100	30,900	33,700	37,200	57,300	60,700	64,100	84,300
101～120	33,300	36,100	39,600	62,000	65,400	68,800	91,400
121～140	35,800	38,600	42,100	67,000	70,400	73,800	98,800
141～160	38,100	40,900	44,400	71,700	75,100	78,500	105,800
161～180	40,600	43,400	46,900	76,600	80,000	83,400	113,300
181～200	43,100	45,900	49,400	81,600	85,000	88,400	120,700
201～220	45,400	48,200	51,700	86,300	89,700	93,100	127,700
221～240	47,900	50,700	54,200	91,200	94,600	98,000	135,200
241～260	50,200	53,000	56,500	95,900	99,300	102,700	142,200
261～280	52,700	55,500	59,000	100,900	104,300	107,700	149,600
281～300	55,200	58,000	61,500	105,800	109,200	112,600	157,100

※最大仕上り巾は300cm、最少仕上り丈は61cm。
※タタミ代はプレーンシェード（R-61P）に約10cmプラスしてください。
※シェード本体価格に、梱包・輸送費として、別途3,000円かかります。

ツートンシェード コード式・R-64PC

仕上り丈＼仕上り巾	30～50	51～90	91～142	143～190	191～240
60～100	23,600	26,200	29,700	49,600	52,900
101～120	26,000	28,600	32,100	54,300	57,600
121～140	28,500	31,100	34,600	59,300	62,600
141～160	30,800	33,400	36,900	64,000	67,300
161～180	33,300	35,900	39,400	68,900	72,200
181～200	35,800	38,400	41,900	73,900	77,200
201～220	38,100	40,700	44,200	78,600	81,900
221～240	40,600	43,200	46,700	83,500	86,800
241～260	42,900	45,500	49,000	88,200	91,500
261～280	45,400	48,000	51,500	93,200	96,500
281～300	47,900	50,500	54,000	98,100	101,400

※最少仕上り丈は61cm。
※タタミ代はプレーンシェード（R-61P）に約10cmプラスしてください。
※シェード本体価格に、梱包・輸送費として、別途3,000円かかります。

ボックスバランス プレーンタイプ・U-1P

仕上り丈＼仕上り巾	～150	151～200	201～250	251～300	301～350	351～400
～ 40	14,300	19,400	24,000	28,600	33,600	38,200
41～ 60	17,100	23,000	28,600	34,100	40,100	45,600

ストレートバランス プレーンタイプ・U-9P

仕上り巾 / 仕上り丈	～142	143～290	291～438
～ 60	19,200	39,000	58,700

アールバランス プレーンタイプ・U-10P

仕上り巾 / 仕上り丈	～142	143～290	291～438
～ 60	17,100	34,200	51,800

クッション

サイズ	パイピング	ステッチ	フリル	ボルスター
33×33	3,700	3,700	5,400	–
45×45	4,000	4,000	5,400	–
60×60	6,300	6,300	7,800	–
18R×40	–	–	–	9,400

シートクッション

サイズ	座布団カバー
55×59	3,600

マルチカバー

サイズ	
200×190（一人掛）	16,100
200×290（三人掛）	16,500

ベッドスプレッド（プレーン） BS-2

サイズ	
S ～190×～310	18,500
SD ～220×～310	19,400
D ～240×～310	20,200

見本帳掲載 P.91・135

C2101－C2103
ソテル

■生地巾 150cm ■価格 3,200/m 2,130/㎡
■組成 ポリエステル100% ■柄リピート タテ －cm×ヨコ －cm

■ 形態安定加工（スタイリッシュウェーブ縫製）・KH KE KO

KH 約2倍仕上り巾 / 仕上り丈	～75 1巾	76～150 2巾	151～225 3巾	226～300 4巾	301～375 5巾	376～450 6巾	451～525 7巾	526～600 8巾
60～100	8,900	16,800	24,700	32,600	40,500	48,400	56,300	64,200
101～120	10,000	19,000	28,000	37,000	46,000	55,000	64,000	73,000
121～140	11,100	21,200	31,300	41,400	51,500	61,600	71,700	81,800
141～160	12,200	23,400	34,600	45,800	57,000	68,200	79,400	90,600
161～180	13,400	25,800	38,200	50,600	63,000	75,400	87,800	100,200
181～200	14,500	28,000	41,500	55,000	68,500	82,000	95,500	109,000
201～220	15,600	30,200	44,800	59,400	74,000	88,600	103,200	117,800
221～240	16,700	32,400	48,100	63,800	79,500	95,200	110,900	126,600
241～260	17,800	34,600	51,400	68,200	85,000	101,800	118,600	135,400
261～280	19,000	37,000	55,000	73,000	91,000	109,000	127,000	145,000
281～300	20,100	39,200	58,300	77,400	96,500	115,600	134,700	153,800
KE 約1.5倍仕上り巾	～100	101～200	201～300	301～400	401～500	501～600	601～700	701～800
KO 約1.5倍仕上り巾	～100	101～200	201～324	325～424	425～550	551～600		

●タッセル込

※1巾での両開きはできません。
※KHの1巾片開き・2巾両開き、3ッ山の場合、最大仕上り巾は上記と異なります。(P155参照)
※KEは2ッ山限定、KOは1ッ山限定。KH・KOは300cm、KEは400cmを超える仕上り巾は両開きのみになります。
※形態安定加工により風合いに変化が生じる場合があります。

■ハイグレード縫製・SH SE ■ニューシンプル縫製・SO ■フラット縫製・AP

SH 約2倍仕上り巾 / 仕上り丈	～75 1巾	76～150 2巾	151～225 3巾	226～300 4巾	301～375 5巾	376～450 6巾	451～525 7巾	526～600 8巾
60～100	8,500	16,000	23,500	31,000	38,500	46,000	53,500	61,000
101～120	9,500	18,000	26,500	35,000	43,500	52,000	60,500	69,000
121～140	10,600	20,200	29,800	39,400	49,000	58,600	68,200	77,800
141～160	11,600	22,200	32,800	43,400	54,000	64,600	75,200	85,800
161～180	12,700	24,400	36,100	47,800	59,500	71,200	82,900	94,600
181～200	13,800	26,600	39,400	52,200	65,000	77,800	90,600	103,400
201～220	14,800	28,600	42,400	56,200	70,000	83,800	97,600	111,400
221～240	15,900	30,800	45,700	60,600	75,500	90,400	105,300	120,200
241～260	16,900	32,800	48,700	64,600	80,500	96,400	112,300	128,200
261～280	18,000	35,000	52,000	69,000	86,000	103,000	120,000	137,000
281～300	19,100	37,200	55,300	73,400	91,500	109,600	127,700	145,800
SE 約1.5倍仕上り巾	～100	101～200	201～300	301～400	401～500	501～600	601～700	701～800
SO 約1.5倍仕上り巾	～100	101～200	201～324	325～424	425～550	551～650	651～774	775～874
AP 約1倍仕上り巾	～134	135～268	269～414	415～564	565～710	711～860		

●タッセル込

※SH、SE、SOは1巾での両開きはできません。
※SHの1巾片開き・2巾両開き、3ッ山の場合、最大仕上り巾は上記と異なります。(P155参照)
※SEは2ッ山、SOは1ッ山、APはヒダなし。

プレーンシェード ドラム式・R-61PD

仕上り巾 / 仕上り丈	30～50	51～90	91～142	143～190	191～240	241～290	291～340	341～400
60～100	21,200	24,000	29,600	38,800	44,300	49,700	59,100	65,100
101～120	22,600	25,400	31,300	41,500	47,300	53,100	63,400	69,800
121～140	23,900	26,700	32,900	44,100	50,300	56,400	67,700	74,500
141～160	25,200	28,000	34,600	46,800	53,300	59,800	72,100	79,200
161～180	26,500	29,300	36,300	49,400	56,300	63,100	76,400	83,800
181～200	27,900	30,700	38,000	52,100	59,300	66,500	80,700	88,500
201～220	29,200	32,000	39,600	54,800	62,300	69,800	85,100	93,200
221～240	30,500	33,300	41,300	57,400	65,300	73,200	89,400	97,900
241～260	31,900	34,700	43,000	60,100	68,300	76,500	93,700	102,600
261～280	33,200	36,000	44,700	62,700	71,300	79,900	98,100	107,200
281～300	34,500	37,300	46,300	65,400	74,300	83,200	102,400	111,900

※仕上り巾39cm以下の場合、仕上り丈は200cmまでになります。
※シェード本体価格に、梱包・輸送費として、別途3,000円かかります。

プレーンシェード コード式・R-61PC

仕上り巾 / 仕上り丈	18～50	51～90	91～142	143～190	191～240
60～100	16,300	18,700	23,800	32,500	37,500
101～120	17,700	20,100	25,500	35,200	40,500
121～140	19,000	21,400	27,100	37,800	43,500
141～160	20,300	22,700	28,800	40,500	46,500
161～180	21,600	24,000	30,500	43,100	49,500
181～200	23,000	25,400	32,200	45,800	52,500
201～220	24,300	26,700	33,800	48,500	55,500
221～240	25,600	28,000	35,500	51,100	58,500
241～260	27,000	29,400	37,200	53,800	61,500
261～280	28,300	30,700	38,900	56,400	64,500
281～300	29,600	32,000	40,500	59,100	67,500

※シェード本体価格に、梱包・輸送費として、別途3,000円かかります。

フラットバルーン プレーンタイプ ドラム式・B-67PD

仕上り巾 / 仕上り丈	～100 1S
60～100	25,600
101～120	27,000
121～140	28,400
141～160	29,800
161～180	31,200
181～200	32,700
201～220	34,100
221～240	35,500
241～260	36,900
261～280	38,300
281～300	39,800

※シェード本体価格に、梱包・輸送費として、別途3,000円かかります。

フラットバルーン プレーンタイプ コード式・B-67PC

仕上り巾 / 仕上り丈	～100 1S
60～100	18,900
101～120	20,300
121～140	21,700
141～160	23,100
161～180	24,500
181～200	26,000
201～220	27,400
221～240	28,800
241～260	30,200
261～280	31,600
281～300	33,100

※シェード本体価格に、梱包・輸送費として、別途3,000円かかります。

クッション

サイズ	パイピング	ステッチ	フリル	ボルスター
33×33	3,300	3,300	4,600	–
45×45	3,400	3,400	4,600	–
60×60	5,200	5,200	6,500	–
18R×40	–	–	–	8,900

シートクッション

サイズ	座布団カバー
55×59	3,000

ベッドスプレッド（プレーン） BS-2

サイズ	
S ～190×～310	14,300
SD ～220×～310	15,200
D ～240×～310	16,100

見本帳掲載 P.98

C2104－C2106
サンエーレ

■生地巾 150cm ■価格 5,000/m 3,330/㎡
■組成 ポリエステル100% ■柄リピート タテ －cm×ヨコ －cm

■ 形態安定加工(スタイリッシュウェーブ縫製)・KH KE KO

KH 約2倍 仕上り巾 / 仕上り丈	～75 1巾	76～150 2巾	151～225 3巾	226～300 4巾	301～375 5巾	376～450 6巾	451～525 7巾	526～600 8巾
60～100	11,400	21,800	32,200	42,600	53,000	63,400	73,800	84,200
101～120	12,900	24,800	36,700	48,600	60,500	72,400	84,300	96,200
121～140	14,400	27,800	41,200	54,600	68,000	81,400	94,800	108,200
141～160	15,800	30,600	45,400	60,200	75,000	89,800	104,600	119,400
161～180	17,300	33,600	49,900	66,200	82,500	98,800	115,100	131,400
181～200	18,800	36,600	54,400	72,200	90,000	107,800	125,600	143,400
201～220	20,300	39,600	58,900	78,200	97,500	116,800	136,100	155,400
221～240	21,800	42,600	63,400	84,200	105,000	125,800	146,600	167,400
241～260	23,200	45,400	67,600	89,800	112,000	134,200	156,400	178,600
261～280	24,700	48,400	72,100	95,800	119,500	143,200	166,900	190,600
281～300	26,200	51,400	76,600	101,800	127,000	152,200	177,400	202,600
KE 約1.5倍仕上り巾	～100	101～200	201～300	301～400	401～500	501～600	601～700	701～800
KO 約1.5倍仕上り巾	～100	101～200	201～324	325～424	425～550	551～600		

●タッセル込

※1巾での両開きはできません。
※KHの1巾片開き・2巾両開き、3ッ山の場合、最大仕上り巾は上記と異なります。(P155参照)
※KEは2ッ山限定、KOは1ッ山限定。KH・KOは300cm、KEは400cmを超える仕上り巾は両開きのみになります。
※形態安定加工により風合いに変化が生じる場合があります。

■ 形態安定加工(スタイリッシュウェーブ縫製)・KH [裏地付] 約2倍

仕上り巾 / 仕上り丈	～75 1巾	76～150 2巾	151～225 3巾	226～300 4巾	301～375 5巾	376～450 6巾	451～525 7巾	526～600 8巾
60～100	18,000	35,000	52,000	69,000	86,000	103,000	120,000	137,000
101～120	20,400	39,800	59,200	78,600	98,000	117,400	136,800	156,200
121～140	22,900	44,800	66,700	88,600	110,500	132,400	154,300	176,200
141～160	25,300	49,600	73,900	98,200	122,500	146,800	171,100	195,400
161～180	27,800	54,600	81,400	108,200	135,000	161,800	188,600	215,400
181～200	30,300	59,600	88,900	118,200	147,500	176,800	206,100	235,400
201～220	32,700	64,400	96,100	127,800	159,500	191,200	222,900	254,600
221～240	35,200	69,400	103,600	137,800	172,000	206,200	240,400	274,600
241～260	37,600	74,200	110,800	147,400	184,000	220,600	257,200	293,800
261～280	40,100	79,200	118,300	157,400	196,500	235,600	274,700	313,800
281～300	42,600	84,200	125,800	167,400	209,000	250,600	292,200	333,800

●タッセル込

※裏地を合算した価格です。裏地はC2101～2103、C2176～2178からお選びください。
※1巾での両開きはできません。
※1巾片開き・2巾両開き、3ツ山の場合、最大仕上り巾は上記と異なります。(P155参照)
※300cmを超える仕上り巾は両開きのみになります。
※形態安定加工により風合いに変化が生じる場合があります。

■ 形態安定加工(スタイリッシュウェーブ縫製)・KE [裏地付] 約1.5倍

仕上り巾 / 仕上り丈	～100 1巾	101～200 2巾	201～300 3巾	301～400 4巾	401～500 5巾	501～600 6巾	601～700 7巾	701～800 8巾
60～100	18,000	35,000	52,000	69,000	86,000	103,000	120,000	137,000
101～120	20,400	39,800	59,200	78,600	98,000	117,400	136,800	156,200
121～140	22,900	44,800	66,700	88,600	110,500	132,400	154,300	176,200
141～160	25,300	49,600	73,900	98,200	122,500	146,800	171,100	195,400
161～180	27,800	54,600	81,400	108,200	135,000	161,800	188,600	215,400
181～200	30,300	59,600	88,900	118,200	147,500	176,800	206,100	235,400
201～220	32,700	64,400	96,100	127,800	159,500	191,200	222,900	254,600
221～240	35,200	69,400	103,600	137,800	172,000	206,200	240,400	274,600
241～260	37,600	74,200	110,800	147,400	184,000	220,600	257,200	293,800
261～280	40,100	79,200	118,300	157,400	196,500	235,600	274,700	313,800
281～300	42,600	84,200	125,800	167,400	209,000	250,600	292,200	333,800

●タッセル込

※裏地を合算した価格です。裏地はC2101～2103、C2176～2178からお選びください。
※1巾での両開きはできません。
※2ッ山限定。400cmを超える仕上り巾は両開きのみになります。
※形態安定加工により風合いに変化が生じる場合があります。

■ハイグレード縫製・SH SE ■ニューシンプル縫製・SO ■フラット縫製・AP

SH 約2倍 仕上り巾 / 仕上り丈	～75 1巾	76～150 2巾	151～225 3巾	226～300 4巾	301～375 5巾	376～450 6巾	451～525 7巾	526～600 8巾
60～100	11,000	21,000	31,000	41,000	51,000	61,000	71,000	81,000
101～120	12,400	23,800	35,200	46,600	58,000	69,400	80,800	92,200
121～140	13,800	26,600	39,400	52,200	65,000	77,800	90,600	103,400
141～160	15,200	29,400	43,600	57,800	72,000	86,200	100,400	114,600
161～180	16,700	32,400	48,100	63,800	79,500	95,200	110,900	126,600
181～200	18,100	35,200	52,300	69,400	86,500	103,600	120,700	137,800
201～220	19,500	38,000	56,500	75,000	93,500	112,000	130,500	149,000
221～240	20,900	40,800	60,700	80,600	100,500	120,400	140,300	160,200
241～260	22,300	43,600	64,900	86,200	107,500	128,800	150,100	171,400
261～280	23,800	46,600	69,400	92,200	115,000	137,800	160,600	183,400
281～300	25,200	49,400	73,600	97,800	122,000	146,200	170,400	194,600
SE 約1.5倍仕上り巾	～100	101～200	201～300	301～400	401～500	501～600	601～700	701～800
SO 約1.5倍仕上り巾	～100	101～200	201～324	325～424	425～550	551～650	651～774	775～874
AP 約1倍仕上り巾	～134	135～268	269～414	415～564	565～710	711～860		

※SH、SE、SOは1巾での両開きはできません。 ●タッセル込
※SHの1巾片開き・2巾両開き、3ッ山の場合、最大仕上り巾は上記と異なります。(P155参照)
※SEは2ッ山、SOは1ッ山、APはヒダなし。

■ハイグレード縫製・SH [裏地付]

約2倍

仕上り巾 / 仕上り丈	～75 1巾	76～150 2巾	151～225 3巾	226～300 4巾	301～375 5巾	376～450 6巾	451～525 7巾	526～600 8巾
60～100	17,600	34,200	50,800	67,400	84,000	100,600	117,200	133,800
101～120	19,900	38,800	57,700	76,600	95,500	114,400	133,300	152,200
121～140	22,300	43,600	64,900	86,200	107,500	128,800	150,100	171,400
141～160	24,700	48,400	72,100	95,800	119,500	143,200	166,900	190,600
161～180	27,200	53,400	79,600	105,800	132,000	158,200	184,400	210,600
181～200	29,600	58,200	86,800	115,400	144,000	172,600	201,200	229,800
201～220	31,900	62,800	93,700	124,600	155,500	186,400	217,300	248,200
221～240	34,300	67,600	100,900	134,200	167,500	200,800	234,100	267,400
241～260	36,700	72,400	108,100	143,800	179,500	215,200	250,900	286,600
261～280	39,200	77,400	115,600	153,800	192,000	230,200	268,400	306,600
281～300	41,600	82,200	122,800	163,400	204,000	244,600	285,200	325,800

※裏地を合算した価格です。裏地はC2101～2103、C2176～2178からお選びください。 ●タッセル込
※1巾での両開きはできません。
※1巾片開き・2巾両開き、3ッ山の場合、最大仕上り巾は上記と異なります。(P155参照)

■ハイグレード縫製・SE [裏地付]

約1.5倍

仕上り巾 / 仕上り丈	～100 1巾	101～200 2巾	201～300 3巾	301～400 4巾	401～500 5巾	501～600 6巾	601～700 7巾	701～800 8巾
60～100	17,600	34,200	50,800	67,400	84,000	100,600	117,200	133,800
101～120	19,900	38,800	57,700	76,600	95,500	114,400	133,300	152,200
121～140	22,300	43,600	64,900	86,200	107,500	128,800	150,100	171,400
141～160	24,700	48,400	72,100	95,800	119,500	143,200	166,900	190,600
161～180	27,200	53,400	79,600	105,800	132,000	158,200	184,400	210,600
181～200	29,600	58,200	86,800	115,400	144,000	172,600	201,200	229,800
201～220	31,900	62,800	93,700	124,600	155,500	186,400	217,300	248,200
221～240	34,300	67,600	100,900	134,200	167,500	200,800	234,100	267,400
241～260	36,700	72,400	108,100	143,800	179,500	215,200	250,900	286,600
261～280	39,200	77,400	115,600	153,800	192,000	230,200	268,400	306,600
281～300	41,600	82,200	122,800	163,400	204,000	244,600	285,200	325,800

※裏地を合算した価格です。裏地はC2101～2103、C2176～2178からお選びください。 ●タッセル込
※1巾での両開きはできません。
※2ッ山限定。

プレーンシェード ドラム式・R-61PD

仕上り巾 / 仕上り丈	30～50	51～90	91～142	143～190	191～240	241～290	291～340	341～400
60～100	23,400	26,200	31,800	43,100	48,600	54,100	65,500	71,600
101～120	25,100	27,900	33,800	46,500	52,300	58,100	71,000	77,400
121～140	26,800	29,600	35,800	49,900	56,000	62,200	76,400	83,100
141～160	28,500	31,300	37,900	53,300	59,800	66,300	81,800	88,900
161～180	30,100	32,900	39,900	56,600	63,500	70,300	87,200	94,600
181～200	31,800	34,600	41,900	60,000	67,200	74,400	92,600	100,400
201～220	33,500	36,300	44,000	63,400	70,900	78,500	98,000	106,200
221～240	35,200	38,000	46,000	66,800	74,700	82,600	103,400	111,900
241～260	36,900	39,700	48,000	70,200	78,400	86,600	108,900	117,700
261～280	38,600	41,400	50,100	73,500	82,100	90,700	114,300	123,400
281～300	40,300	43,100	52,100	76,900	85,800	94,800	119,700	129,200

※仕上り巾39cm以下の場合、仕上り丈は200cmまでになります。
※シェード本体価格に、梱包・輸送費として、別途3,000円かかります。

プレーンシェード コード式・R-61PC

仕上り巾 / 仕上り丈	18～50	51～90	91～142	143～190	191～240
60～100	18,500	20,900	26,000	36,800	41,800
101～120	20,200	22,600	28,000	40,200	45,500
121～140	21,900	24,300	30,000	43,600	49,200
141～160	23,600	26,000	32,100	47,000	53,000
161～180	25,200	27,600	34,100	50,300	56,700
181～200	26,900	29,300	36,100	53,700	60,400
201～220	28,600	31,000	38,200	57,100	64,100
221～240	30,300	32,700	40,200	60,500	67,900
241～260	32,000	34,400	42,200	63,900	71,600
261～280	33,700	36,100	44,300	67,200	75,300
281～300	35,400	37,800	46,300	70,600	79,000

※シェード本体価格に、梱包・輸送費として、別途3,000円かかります。

シェイパーシェード ドラム式・R-65PD

仕上り丈＼仕上り巾	30～50	51～90	91～142	143～190	191～240	241～290	291～340	341～400
60～100	36,600	36,600	51,200	61,000	75,200	79,000	102,000	105,800
101～120	39,800	39,800	55,600	67,000	82,600	87,000	112,200	116,600
121～140	42,900	42,900	59,900	72,900	89,900	95,000	122,400	127,500
141～160	46,000	46,000	64,300	78,900	97,300	103,000	132,600	138,300
161～180	49,100	49,100	68,500	84,800	104,600	110,900	142,800	149,100
181～200	52,200	52,200	72,800	90,800	112,000	118,900	153,100	160,000
201～220	55,400	55,400	77,200	96,800	119,300	126,900	163,300	170,800
221～240	58,500	58,500	81,500	102,700	126,700	134,900	173,500	181,700
241～260	61,600	61,600	85,900	108,700	134,000	142,900	183,700	192,500
261～280	64,700	64,700	90,200	114,600	141,400	150,800	193,900	203,300
281～300	67,800	67,800	94,500	120,600	148,700	158,800	204,100	214,200

※仕上り巾39cm以下の場合、仕上り丈は200cmまでになります。
※シェード本体価格に、梱包・輸送費として、別途3,000円かかります。

シェイパーシェード コード式・R-65PC

仕上り丈＼仕上り巾	18～50	51～90	91～142	143～190	191～240
60～100	26,600	26,600	36,600	46,400	50,100
101～120	29,800	29,800	40,400	51,800	56,200
121～140	32,900	32,900	44,200	57,200	62,200
141～160	36,100	36,100	48,000	62,600	68,300
161～180	39,200	39,200	51,700	68,000	74,300
181～200	42,300	42,300	55,400	73,400	80,300
201～220	45,500	45,500	59,200	78,800	86,300
221～240	48,600	48,600	63,000	84,200	92,400
241～260	51,800	51,800	66,800	89,600	98,400
261～280	54,900	54,900	70,600	95,000	104,500
281～300	58,000	58,000	74,300	100,400	110,400

※シェード本体価格に、梱包・輸送費として、別途3,000円かかります。

ボックスバランス プレーンタイプ・U-1P

仕上り丈＼仕上り巾	～150	151～200	201～250	251～300	301～350	351～400
～ 40	14,900	20,200	25,000	29,800	35,100	39,900
41～ 60	17,900	24,200	30,000	35,800	42,100	47,900

ストレートバランス プレーンタイプ・U-9P

仕上り丈＼仕上り巾	～142	143～290	291～438
～ 60	19,800	40,000	60,300

アールバランス プレーンタイプ・U-10P

仕上り丈＼仕上り巾	～142	143～290	291～438
～ 60	17,700	35,300	53,400

クッション

サイズ	パイピング	ステッチ	ボルスター
33×33	3,900	3,900	–
45×45	4,200	4,200	–
60×60	6,600	6,600	–
18R×40	–	–	9,600

シートクッション

サイズ	座布団カバー
55×59	3,800

マルチカバー

サイズ	
200×190（一人掛）	17,100
200×290（三人掛）	17,500

ベッドスプレッド（プレーン） BS-2

サイズ	
S ～190×～310	19,600
SD ～220×～310	20,500
D ～240×～310	21,400

見本帳掲載 P.100

C2107－C2110
ブライティ

■生地巾 150cm　■価格 5,000/m　3,330/㎡
■組成 ポリエステル100%　■柄リピート タテ －cm×ヨコ －cm

■ 形態安定加工（スタイリッシュウェーブ縫製）・KH KE KO

KH 約2倍 仕上り巾 / 仕上り丈	～75 1巾	76～150 2巾	151～225 3巾	226～300 4巾	301～375 5巾	376～450 6巾	451～525 7巾	526～600 8巾
60～100	11,400	21,800	32,200	42,600	53,000	63,400	73,800	84,200
101～120	12,900	24,800	36,700	48,600	60,500	72,400	84,300	96,200
121～140	14,400	27,800	41,200	54,600	68,000	81,400	94,800	108,200
141～160	15,800	30,600	45,400	60,200	75,000	89,800	104,600	119,400
161～180	17,300	33,600	49,900	66,200	82,500	98,800	115,100	131,400
181～200	18,800	36,600	54,400	72,200	90,000	107,800	125,600	143,400
201～220	20,300	39,600	58,900	78,200	97,500	116,800	136,100	155,400
221～240	21,800	42,600	63,400	84,200	105,000	125,800	146,600	167,400
241～260	23,200	45,400	67,600	89,800	112,000	134,200	156,400	178,600
261～280	24,700	48,400	72,100	95,800	119,500	143,200	166,900	190,600
281～300	26,200	51,400	76,600	101,800	127,000	152,200	177,400	202,600
KE 約1.5倍仕上り巾	～100	101～200	201～300	301～400	401～500	501～600	601～700	701～800
KO 約1.5倍仕上り巾	～100	101～200	201～324	325～424	425～550	551～600		

●タッセル込

※1巾での両開きはできません。
※KHの1巾片開き・2巾両開き、3ッ山の場合、最大仕上り巾は上記と異なります。(P155参照)
※KEは2ッ山限定、KOは1ッ山限定。KH・KOは300cm、KEは400cmを超える仕上り巾は両開きのみになります。
※形態安定加工により風合いに変化が生じる場合があります。

■ 形態安定加工（スタイリッシュウェーブ縫製）・KH [裏地付]　約2倍

仕上り巾 / 仕上り丈	～75 1巾	76～150 2巾	151～225 3巾	226～300 4巾	301～375 5巾	376～450 6巾	451～525 7巾	526～600 8巾
60～100	18,000	35,000	52,000	69,000	86,000	103,000	120,000	137,000
101～120	20,400	39,800	59,200	78,600	98,000	117,400	136,800	156,200
121～140	22,900	44,800	66,700	88,600	110,500	132,400	154,300	176,200
141～160	25,300	49,600	73,900	98,200	122,500	146,800	171,100	195,400
161～180	27,800	54,600	81,400	108,200	135,000	161,800	188,600	215,400
181～200	30,300	59,600	88,900	118,200	147,500	176,800	206,100	235,400
201～220	32,700	64,400	96,100	127,800	159,500	191,200	222,900	254,600
221～240	35,200	69,400	103,600	137,800	172,000	206,200	240,400	274,600
241～260	37,600	74,200	110,800	147,400	184,000	220,600	257,200	293,800
261～280	40,100	79,200	118,300	157,400	196,500	235,600	274,700	313,800
281～300	42,600	84,200	125,800	167,400	209,000	250,600	292,200	333,800

●タッセル込

※裏地を合算した価格です。裏地はC2101～2103、C2176～2178からお選びください。
※1巾での両開きはできません。
※1巾片開き・2巾両開き、3ツ山の場合、最大仕上り巾は上記と異なります。(P155参照)
※300cmを超える仕上り巾は両開きのみになります。
※形態安定加工により風合いに変化が生じる場合があります。

■ 形態安定加工（スタイリッシュウェーブ縫製）・KE [裏地付]　約1.5倍

仕上り巾 / 仕上り丈	～100 1巾	101～200 2巾	201～300 3巾	301～400 4巾	401～500 5巾	501～600 6巾	601～700 7巾	701～800 8巾
60～100	18,000	35,000	52,000	69,000	86,000	103,000	120,000	137,000
101～120	20,400	39,800	59,200	78,600	98,000	117,400	136,800	156,200
121～140	22,900	44,800	66,700	88,600	110,500	132,400	154,300	176,200
141～160	25,300	49,600	73,900	98,200	122,500	146,800	171,100	195,400
161～180	27,800	54,600	81,400	108,200	135,000	161,800	188,600	215,400
181～200	30,300	59,600	88,900	118,200	147,500	176,800	206,100	235,400
201～220	32,700	64,400	96,100	127,800	159,500	191,200	222,900	254,600
221～240	35,200	69,400	103,600	137,800	172,000	206,200	240,400	274,600
241～260	37,600	74,200	110,800	147,400	184,000	220,600	257,200	293,800
261～280	40,100	79,200	118,300	157,400	196,500	235,600	274,700	313,800
281～300	42,600	84,200	125,800	167,400	209,000	250,600	292,200	333,800

●タッセル込

※裏地を合算した価格です。裏地はC2101～2103、C2176～2178からお選びください。
※1巾での両開きはできません。
※2ッ山限定。400cmを超える仕上り巾は両開きのみになります。
※形態安定加工により風合いに変化が生じる場合があります。

■ハイグレード縫製・SH SE ■ニューシンプル縫製・SO ■フラット縫製・AP

仕上り丈 ＼ SH 約2倍 仕上り巾	~75 1巾	76~150 2巾	151~225 3巾	226~300 4巾	301~375 5巾	376~450 6巾	451~525 7巾	526~600 8巾
60～100	11,000	21,000	31,000	41,000	51,000	61,000	71,000	81,000
101～120	12,400	23,800	35,200	46,600	58,000	69,400	80,800	92,200
121～140	13,800	26,600	39,400	52,200	65,000	77,800	90,600	103,400
141～160	15,200	29,400	43,600	57,800	72,000	86,200	100,400	114,600
161～180	16,700	32,400	48,100	63,800	79,500	95,200	110,900	126,600
181～200	18,100	35,200	52,300	69,400	86,500	103,600	120,700	137,800
201～220	19,500	38,000	56,500	75,000	93,500	112,000	130,500	149,000
221～240	20,900	40,800	60,700	80,600	100,500	120,400	140,300	160,200
241～260	22,300	43,600	64,900	86,200	107,500	128,800	150,100	171,400
261～280	23,800	46,600	69,400	92,200	115,000	137,800	160,600	183,400
281～300	25,200	49,400	73,600	97,800	122,000	146,200	170,400	194,600
SE 約1.5倍仕上り巾	~100	101~200	201~300	301~400	401~500	501~600	601~700	701~800
SO 約1.5倍仕上り巾	~100	101~200	201~324	325~424	425~550	551~650	651~774	775~874
AP 約1倍仕上り巾	~134	135~268	269~414	415~564	565~710	711~860		

※SH、SE、SOは1巾での両開きはできません。
※SHの1巾片開き・2巾両開き、3ッ山の場合、最大仕上り巾は上記と異なります。(P155参照)
※SEは2ッ山、SOは1ッ山、APはヒダなし。

●タッセル込

■ハイグレード縫製・SH [裏地付]

約2倍

仕上り丈 ＼ 仕上り巾	~75 1巾	76~150 2巾	151~225 3巾	226~300 4巾	301~375 5巾	376~450 6巾	451~525 7巾	526~600 8巾
60～100	17,600	34,200	50,800	67,400	84,000	100,600	117,200	133,800
101～120	19,900	38,800	57,700	76,600	95,500	114,400	133,300	152,200
121～140	22,300	43,600	64,900	86,200	107,500	128,800	150,100	171,400
141～160	24,700	48,400	72,100	95,800	119,500	143,200	166,900	190,600
161～180	27,200	53,400	79,600	105,800	132,000	158,200	184,400	210,600
181～200	29,600	58,200	86,800	115,400	144,000	172,600	201,200	229,800
201～220	31,900	62,800	93,700	124,600	155,500	186,400	217,300	248,200
221～240	34,300	67,600	100,900	134,200	167,500	200,800	234,100	267,400
241～260	36,700	72,400	108,100	143,800	179,500	215,200	250,900	286,600
261～280	39,200	77,400	115,600	153,800	192,000	230,200	268,400	306,600
281～300	41,600	82,200	122,800	163,400	204,000	244,600	285,200	325,800

※裏地を合算した価格です。裏地はC2101～2103、C2176～2178からお選びください。
※1巾での両開きはできません。
※1巾片開き・2巾両開き、3ッ山の場合、最大仕上り巾は上記と異なります。(P155参照)

●タッセル込

■ハイグレード縫製・SE [裏地付]

約1.5倍

仕上り丈 ＼ 仕上り巾	~100 1巾	101~200 2巾	201~300 3巾	301~400 4巾	401~500 5巾	501~600 6巾	601~700 7巾	701~800 8巾
60～100	17,600	34,200	50,800	67,400	84,000	100,600	117,200	133,800
101～120	19,900	38,800	57,700	76,600	95,500	114,400	133,300	152,200
121～140	22,300	43,600	64,900	86,200	107,500	128,800	150,100	171,400
141～160	24,700	48,400	72,100	95,800	119,500	143,200	166,900	190,600
161～180	27,200	53,400	79,600	105,800	132,000	158,200	184,400	210,600
181～200	29,600	58,200	86,800	115,400	144,000	172,600	201,200	229,800
201～220	31,900	62,800	93,700	124,600	155,500	186,400	217,300	248,200
221～240	34,300	67,600	100,900	134,200	167,500	200,800	234,100	267,400
241～260	36,700	72,400	108,100	143,800	179,500	215,200	250,900	286,600
261～280	39,200	77,400	115,600	153,800	192,000	230,200	268,400	306,600
281～300	41,600	82,200	122,800	163,400	204,000	244,600	285,200	325,800

※裏地を合算した価格です。裏地はC2101～2103、C2176～2178からお選びください。
※1巾での両開きはできません。
※2ッ山限定。

●タッセル込

ロールカーテンⅡ・Q-11PC Q-11PD

仕上り丈 ＼ 仕上り巾	30~80	81~120	121~140
10～ 80	36,500	43,000	49,300
81～100	41,000	48,300	54,800
101～120	44,800	53,000	59,800
121～140	48,500	57,500	64,400
141～160	52,400	62,300	69,300
161～180	56,100	66,700	74,200
181～200	59,800	71,300	79,300
201～220	63,500	75,800	84,300
221～240	67,500	80,500	89,400
241～260	――	85,100	94,300
261～280	――	89,700	99,400
281～300	――	94,600	104,700

※巾：丈＝1：3を限度とします。
※ロールカーテン本体価格に、梱包・輸送費として、別途3,000円かかります。

プレーンシェード ドラム式・R-61PD

仕上り丈＼仕上り巾	30～50	51～90	91～142	143～190	191～240	241～290	291～340	341～400
60～100	23,400	26,200	31,800	43,100	48,600	54,100	65,500	71,600
101～120	25,100	27,900	33,800	46,500	52,300	58,100	71,000	77,400
121～140	26,800	29,600	35,800	49,900	56,000	62,200	76,400	83,100
141～160	28,500	31,300	37,900	53,300	59,800	66,300	81,800	88,900
161～180	30,100	32,900	39,900	56,600	63,500	70,300	87,200	94,600
181～200	31,800	34,600	41,900	60,000	67,200	74,400	92,600	100,400
201～220	33,500	36,300	44,000	63,400	70,900	78,500	98,000	106,200
221～240	35,200	38,000	46,000	66,800	74,700	82,600	103,400	111,900
241～260	36,900	39,700	48,000	70,200	78,400	86,600	108,900	117,700
261～280	38,600	41,400	50,100	73,500	82,100	90,700	114,300	123,400
281～300	40,300	43,100	52,100	76,900	85,800	94,800	119,700	129,200

※仕上り巾39cm以下の場合、仕上り丈は200cmまでになります。
※シェード本体価格に、梱包・輸送費として、別途3,000円かかります。

プレーンシェード コード式・R-61PC

仕上り丈＼仕上り巾	18～50	51～90	91～142	143～190	191～240
60～100	18,500	20,900	26,000	36,800	41,800
101～120	20,200	22,600	28,000	40,200	45,500
121～140	21,900	24,300	30,000	43,600	49,200
141～160	23,600	26,000	32,100	47,000	53,000
161～180	25,200	27,600	34,100	50,300	56,700
181～200	26,900	29,300	36,100	53,700	60,400
201～220	28,600	31,000	38,200	57,100	64,100
221～240	30,300	32,700	40,200	60,500	67,900
241～260	32,000	34,400	42,200	63,900	71,600
261～280	33,700	36,100	44,300	67,200	75,300
281～300	35,400	37,800	46,300	70,600	79,000

※シェード本体価格に、梱包・輸送費として、別途3,000円かかります。

シェイパーシェード ドラム式・R-65PD

仕上り丈＼仕上り巾	30～50	51～90	91～142	143～190	191～240	241～290	291～340	341～400
60～100	36,600	36,600	51,200	61,000	75,200	79,000	102,000	105,800
101～120	39,800	39,800	55,600	67,000	82,600	87,000	112,200	116,600
121～140	42,900	42,900	59,900	72,900	89,900	95,000	122,400	127,500
141～160	46,000	46,000	64,300	78,900	97,300	103,000	132,600	138,300
161～180	49,100	49,100	68,500	84,800	104,600	110,900	142,800	149,100
181～200	52,200	52,200	72,800	90,800	112,000	118,900	153,100	160,000
201～220	55,400	55,400	77,200	96,800	119,300	126,900	163,300	170,800
221～240	58,500	58,500	81,500	102,700	126,700	134,900	173,500	181,700
241～260	61,600	61,600	85,900	108,700	134,000	142,900	183,700	192,500
261～280	64,700	64,700	90,200	114,600	141,400	150,800	193,900	203,300
281～300	67,800	67,800	94,500	120,600	148,700	158,800	204,100	214,200

※仕上り巾39cm以下の場合、仕上り丈は200cmまでになります。
※シェード本体価格に、梱包・輸送費として、別途3,000円かかります。

シェイパーシェード コード式・R-65PC

仕上り丈＼仕上り巾	18～50	51～90	91～142	143～190	191～240
60～100	26,600	26,600	36,600	46,400	50,100
101～120	29,800	29,800	40,400	51,800	56,200
121～140	32,900	32,900	44,200	57,200	62,200
141～160	36,100	36,100	48,000	62,600	68,300
161～180	39,200	39,200	51,700	68,000	74,300
181～200	42,300	42,300	55,400	73,400	80,300
201～220	45,500	45,500	59,200	78,800	86,300
221～240	48,600	48,600	63,000	84,200	92,400
241～260	51,800	51,800	66,800	89,600	98,400
261～280	54,900	54,900	70,600	95,000	104,500
281～300	58,000	58,000	74,300	100,400	110,400

※シェード本体価格に、梱包・輸送費として、別途3,000円かかります。

ボックスバランス プレーンタイプ・U-1P

仕上り丈＼仕上り巾	～150	151～200	201～250	251～300	301～350	351～400
～ 40	14,900	20,200	25,000	29,800	35,100	39,900
41～ 60	17,900	24,200	30,000	35,800	42,100	47,900

ストレートバランス プレーンタイプ・U-9P

仕上り丈＼仕上り巾	～142	143～290	291～438
～ 60	19,800	40,000	60,300

アールバランス プレーンタイプ・U-10P

仕上り丈＼仕上り巾	～142	143～290	291～438
～ 60	17,700	35,300	53,400

クッション

サイズ	パイピング	ステッチ	ボルスター
33×33	3,900	3,900	－
45×45	4,200	4,200	－
60×60	6,600	6,600	－
18R×40	－	－	9,600

シートクッション

サイズ	座布団カバー
55×59	3,800

マルチカバー

サイズ	
200×190（一人掛）	17,100
200×290（三人掛）	17,500

ベッドスプレッド（プレーン） BS-2

サイズ	
S ～190×～310	19,600
SD ～220×～310	20,500
D ～240×～310	21,400

見本帳掲載 P.102

C2111－C2114
チェリッタ

■生地巾 150cm　■価格 4,900/m　3,260/㎡
■組成 ポリエステル100%　■柄リピート タテ 2cm×ヨコ －cm

■ 形態安定加工(スタイリッシュウェーブ縫製)・KH KE KO

KH 約2倍 仕上り巾 / 仕上り丈	～75 1巾	76～150 2巾	151～225 3巾	226～300 4巾	301～375 5巾	376～450 6巾	451～525 7巾	526～600 8巾
60～100	11,300	21,600	31,900	42,200	52,500	62,800	73,100	83,400
101～120	12,700	24,400	36,100	47,800	59,500	71,200	82,900	94,600
121～140	14,200	27,400	40,600	53,800	67,000	80,200	93,400	106,600
141～160	15,600	30,200	44,800	59,400	74,000	88,600	103,200	117,800
161～180	17,100	33,200	49,300	65,400	81,500	97,600	113,700	129,800
181～200	18,600	36,200	53,800	71,400	89,000	106,600	124,200	141,800
201～220	20,000	39,000	58,000	77,000	96,000	115,000	134,000	153,000
221～240	21,500	42,000	62,500	83,000	103,500	124,000	144,500	165,000
241～260	22,900	44,800	66,700	88,600	110,500	132,400	154,300	176,200
261～280	24,400	47,800	71,200	94,600	118,000	141,400	164,800	188,200
281～300	25,900	50,800	75,700	100,600	125,500	150,400	175,300	200,200
KE 約1.5倍仕上り巾	～100	101～200	201～300	301～400	401～500	501～600	601～700	701～800
KO 約1.5倍仕上り巾	～100	101～200	201～324	325～424	425～550	551～600		

●タッセル込

※1巾での両開きはできません。
※KHの1巾片開き・2巾両開き、3ッ山の場合、最大仕上り巾は上記と異なります。(P155参照)
※KEは2ッ山限定、KOは1ッ山限定。KH・KOは300cm、KEは400cmを超える仕上り巾は両開きのみになります。
※形態安定加工により風合いに変化が生じる場合があります。

■ 形態安定加工(スタイリッシュウェーブ縫製)・KH [裏地付]　約2倍

仕上り巾 / 仕上り丈	～75 1巾	76～150 2巾	151～225 3巾	226～300 4巾	301～375 5巾	376～450 6巾	451～525 7巾	526～600 8巾
60～100	17,900	34,800	51,700	68,600	85,500	102,400	119,300	136,200
101～120	20,200	39,400	58,600	77,800	97,000	116,200	135,400	154,600
121～140	22,700	44,400	66,100	87,800	109,500	131,200	152,900	174,600
141～160	25,100	49,200	73,300	97,400	121,500	145,600	169,700	193,800
161～180	27,600	54,200	80,800	107,400	134,000	160,600	187,200	213,800
181～200	30,100	59,200	88,300	117,400	146,500	175,600	204,700	233,800
201～220	32,400	63,800	95,200	126,600	158,000	189,400	220,800	252,200
221～240	34,900	68,800	102,700	136,600	170,500	204,400	238,300	272,200
241～260	37,300	73,600	109,900	146,200	182,500	218,800	255,100	291,400
261～280	39,800	78,600	117,400	156,200	195,000	233,800	272,600	311,400
281～300	42,300	83,600	124,900	166,200	207,500	248,800	290,100	331,400

●タッセル込

※裏地を合算した価格です。裏地はC2101～2103、C2176～2178からお選びください。
※1巾での両開きはできません。
※1巾片開き・2巾両開き、3ツ山の場合、最大仕上り巾は上記と異なります。(P155参照)
※300cmを超える仕上り巾は両開きのみになります。
※形態安定加工により風合いに変化が生じる場合があります。

■ 形態安定加工(スタイリッシュウェーブ縫製)・KE [裏地付]　約1.5倍

仕上り巾 / 仕上り丈	～100 1巾	101～200 2巾	201～300 3巾	301～400 4巾	401～500 5巾	501～600 6巾	601～700 7巾	701～800 8巾
60～100	17,900	34,800	51,700	68,600	85,500	102,400	119,300	136,200
101～120	20,200	39,400	58,600	77,800	97,000	116,200	135,400	154,600
121～140	22,700	44,400	66,100	87,800	109,500	131,200	152,900	174,600
141～160	25,100	49,200	73,300	97,400	121,500	145,600	169,700	193,800
161～180	27,600	54,200	80,800	107,400	134,000	160,600	187,200	213,800
181～200	30,100	59,200	88,300	117,400	146,500	175,600	204,700	233,800
201～220	32,400	63,800	95,200	126,600	158,000	189,400	220,800	252,200
221～240	34,900	68,800	102,700	136,600	170,500	204,400	238,300	272,200
241～260	37,300	73,600	109,900	146,200	182,500	218,800	255,100	291,400
261～280	39,800	78,600	117,400	156,200	195,000	233,800	272,600	311,400
281～300	42,300	83,600	124,900	166,200	207,500	248,800	290,100	331,400

●タッセル込

※裏地を合算した価格です。裏地はC2101～2103、C2176～2178からお選びください。
※1巾での両開きはできません。
※2ッ山限定。400cmを超える仕上り巾は両開きのみになります。
※形態安定加工により風合いに変化が生じる場合があります。

■ハイグレード縫製・SH SE ■ニューシンプル縫製・SO ■フラット縫製・AP

仕上り丈＼SH 約2倍 仕上り巾	～75 1巾	76～150 2巾	151～225 3巾	226～300 4巾	301～375 5巾	376～450 6巾	451～525 7巾	526～600 8巾
60～100	10,800	20,600	30,400	40,200	50,000	59,800	69,600	79,400
101～120	12,200	23,400	34,600	45,800	57,000	68,200	79,400	90,600
121～140	13,600	26,200	38,800	51,400	64,000	76,600	89,200	101,800
141～160	15,000	29,000	43,000	57,000	71,000	85,000	99,000	113,000
161～180	16,400	31,800	47,200	62,600	78,000	93,400	108,800	124,200
181～200	17,800	34,600	51,400	68,200	85,000	101,800	118,600	135,400
201～220	19,200	37,400	55,600	73,800	92,000	110,200	128,400	146,600
221～240	20,600	40,200	59,800	79,400	99,000	118,600	138,200	157,800
241～260	22,000	43,000	64,000	85,000	106,000	127,000	148,000	169,000
261～280	23,400	45,800	68,200	90,600	113,000	135,400	157,800	180,200
281～300	24,800	48,600	72,400	96,200	120,000	143,800	167,600	191,400
SE 約1.5倍仕上り巾	～100	101～200	201～300	301～400	401～500	501～600	601～700	701～800
SO 約1.5倍仕上り巾	～100	101～200	201～324	325～424	425～550	551～650	651～774	775～874
AP 約1倍仕上り巾	～134	135～268	269～414	415～564	565～710	711～860		

※SH、SE、SOは1巾での両開きはできません。 ●タッセル込
※SHの1巾片開き・2巾両開き、3ッ山の場合、最大仕上り巾は上記と異なります。(P155参照)
※SEは2ッ山、SOは1ッ山、APはヒダなし。

■ハイグレード縫製・SH [裏地付]

約2倍

仕上り丈＼仕上り巾	～75 1巾	76～150 2巾	151～225 3巾	226～300 4巾	301～375 5巾	376～450 6巾	451～525 7巾	526～600 8巾
60～100	17,400	33,800	50,200	66,600	83,000	99,400	115,800	132,200
101～120	19,700	38,400	57,100	75,800	94,500	113,200	131,900	150,600
121～140	22,100	43,200	64,300	85,400	106,500	127,600	148,700	169,800
141～160	24,500	48,000	71,500	95,000	118,500	142,000	165,500	189,000
161～180	26,900	52,800	78,700	104,600	130,500	156,400	182,300	208,200
181～200	29,300	57,600	85,900	114,200	142,500	170,800	199,100	227,400
201～220	31,600	62,200	92,800	123,400	154,000	184,600	215,200	245,800
221～240	34,000	67,000	100,000	133,000	166,000	199,000	232,000	265,000
241～260	36,400	71,800	107,200	142,600	178,000	213,400	248,800	284,200
261～280	38,800	76,600	114,400	152,200	190,000	227,800	265,600	303,400
281～300	41,200	81,400	121,600	161,800	202,000	242,200	282,400	322,600

※裏地を合算した価格です。裏地はC2101～2103、C2176～2178からお選びください。 ●タッセル込
※1巾での両開きはできません。
※1巾片開き・2巾両開き、3ッ山の場合、最大仕上り巾は上記と異なります。(P155参照)

■ハイグレード縫製・SE [裏地付]

約1.5倍

仕上り丈＼仕上り巾	～100 1巾	101～200 2巾	201～300 3巾	301～400 4巾	401～500 5巾	501～600 6巾	601～700 7巾	701～800 8巾
60～100	17,400	33,800	50,200	66,600	83,000	99,400	115,800	132,200
101～120	19,700	38,400	57,100	75,800	94,500	113,200	131,900	150,600
121～140	22,100	43,200	64,300	85,400	106,500	127,600	148,700	169,800
141～160	24,500	48,000	71,500	95,000	118,500	142,000	165,500	189,000
161～180	26,900	52,800	78,700	104,600	130,500	156,400	182,300	208,200
181～200	29,300	57,600	85,900	114,200	142,500	170,800	199,100	227,400
201～220	31,600	62,200	92,800	123,400	154,000	184,600	215,200	245,800
221～240	34,000	67,000	100,000	133,000	166,000	199,000	232,000	265,000
241～260	36,400	71,800	107,200	142,600	178,000	213,400	248,800	284,200
261～280	38,800	76,600	114,400	152,200	190,000	227,800	265,600	303,400
281～300	41,200	81,400	121,600	161,800	202,000	242,200	282,400	322,600

※裏地を合算した価格です。裏地はC2101～2103、C2176～2178からお選びください。 ●タッセル込
※1巾での両開きはできません。
※2ッ山限定。

ロールカーテンⅡ・Q-11PC Q-11PD

仕上り丈＼仕上り巾	30～80	81～120	121～140
10～ 80	36,400	42,900	49,200
81～100	40,900	48,200	54,700
101～120	44,700	52,900	59,700
121～140	48,400	57,400	64,300
141～160	52,200	62,100	69,100
161～180	55,900	66,500	74,000
181～200	59,600	71,100	79,100
201～220	63,300	75,600	84,100
221～240	67,300	80,300	89,200
241～260	——	84,800	94,000
261～280	——	89,400	99,100
281～300	——	94,300	104,400

※巾：丈＝1：3を限度とします。
※ロールカーテン本体価格に、梱包・輸送費として、別途3,000円かかります。

プレーンシェード ドラム式・R-61PD

仕上り丈＼仕上り巾	30～50	51～90	91～142	143～190	191～240	241～290	291～340	341～400
60～100	23,300	26,100	31,600	42,900	48,400	53,800	65,200	71,200
101～120	24,900	27,700	33,700	46,200	52,000	57,900	70,500	76,900
121～140	26,600	29,400	35,700	49,600	55,700	61,900	75,900	82,600
141～160	28,300	31,100	37,700	52,900	59,400	65,900	81,200	88,300
161～180	29,900	32,700	39,700	56,200	63,100	69,900	86,600	94,000
181～200	31,600	34,400	41,700	59,600	66,800	74,000	92,000	99,700
201～220	33,300	36,100	43,700	62,900	70,500	78,000	97,300	105,400
221～240	35,000	37,800	45,700	66,300	74,200	82,000	102,700	111,100
241～260	36,600	39,400	47,800	69,600	77,800	86,100	108,000	116,800
261～280	38,300	41,100	49,800	72,900	81,500	90,100	113,400	122,500
281～300	40,000	42,800	51,800	76,300	85,200	94,100	118,700	128,200

※仕上り巾39cm以下の場合、仕上り丈は200cmまでになります。
※シェード本体価格に、梱包・輸送費として、別途3,000円かかります。

プレーンシェード コード式・R-61PC

仕上り丈＼仕上り巾	18～50	51～90	91～142	143～190	191～240
60～100	18,400	20,800	25,800	36,600	41,600
101～120	20,000	22,400	27,900	39,900	45,200
121～140	21,700	24,100	29,900	43,300	48,900
141～160	23,400	25,800	31,900	46,600	52,600
161～180	25,000	27,400	33,900	49,900	56,300
181～200	26,700	29,100	35,900	53,300	60,000
201～220	28,400	30,800	37,900	56,600	63,700
221～240	30,100	32,500	39,900	60,000	67,400
241～260	31,700	34,100	42,000	63,300	71,000
261～280	33,400	35,800	44,000	66,600	74,700
281～300	35,100	37,500	46,000	70,000	78,400

※シェード本体価格に、梱包・輸送費として、別途3,000円かかります。

シェイパーシェード ドラム式・R-65PD

仕上り丈＼仕上り巾	30～50	51～90	91～142	143～190	191～240	241～290	291～340	341～400
60～100	36,500	36,500	51,100	60,700	75,000	78,800	101,600	105,400
101～120	39,600	39,600	55,400	66,700	82,300	86,700	111,800	116,200
121～140	42,800	42,800	59,700	72,600	89,600	94,700	121,900	127,000
141～160	45,800	45,800	64,100	78,600	96,900	102,600	132,100	137,800
161～180	48,900	48,900	68,300	84,400	104,200	110,500	142,200	148,500
181～200	52,000	52,000	72,600	90,300	111,600	118,500	152,400	159,300
201～220	55,100	55,100	77,000	96,300	118,900	126,400	162,500	170,100
221～240	58,300	58,300	81,300	102,200	126,200	134,400	172,700	180,900
241～260	61,300	61,300	85,600	108,200	133,500	142,300	182,800	191,700
261～280	64,400	64,400	89,900	114,000	140,800	150,200	193,000	202,400
281～300	67,500	67,500	94,200	119,900	148,100	158,200	203,100	213,200

※仕上り巾39cm以下の場合、仕上り丈は200cmまでになります。
※シェード本体価格に、梱包・輸送費として、別途3,000円かかります。

シェイパーシェード コード式・R-65PC

仕上り丈＼仕上り巾	18～50	51～90	91～142	143～190	191～240
60～100	26,500	26,500	36,500	46,100	49,900
101～120	29,600	29,600	40,200	51,500	55,900
121～140	32,800	32,800	44,000	56,900	61,900
141～160	35,900	35,900	47,800	62,300	67,900
161～180	39,000	39,000	51,500	67,600	73,900
181～200	42,100	42,100	55,200	72,900	79,900
201～220	45,200	45,200	59,000	78,300	85,900
221～240	48,400	48,400	62,800	83,700	91,900
241～260	51,500	51,500	66,500	89,100	97,900
261～280	54,600	54,600	70,300	94,400	103,900
281～300	57,700	57,700	74,000	99,700	109,800

※シェード本体価格に、梱包・輸送費として、別途3,000円かかります。

ボックスバランス プレーンタイプ・U-1P

仕上り丈＼仕上り巾	～150	151～200	201～250	251～300	301～350	351～400
～ 40	15,300	20,000	24,800	30,000	34,800	40,000
41～ 60	18,200	23,900	29,700	35,900	41,600	47,800

ストレートバランス プレーンタイプ・U-9P

仕上り丈＼仕上り巾	～142	143～290	291～438
～ 60	19,600	39,800	59,900

アールバランス プレーンタイプ・U-10P

仕上り丈＼仕上り巾	～142	143～290	291～438
～ 60	17,600	35,500	53,000

クッション

サイズ	パイピング	ステッチ	ボルスター
33×33	3,800	3,800	－
45×45	4,100	4,100	－
60×60	6,500	6,500	－
18R×40	－	－	9,500

シートクッション

サイズ	座布団カバー
55×59	3,700

マルチカバー

サイズ	
200×190（一人掛）	16,800
200×290（三人掛）	17,300

ベッドスプレッド（プレーン） BS-2

サイズ	
S ～190×～310	19,300
SD ～220×～310	20,200
D ～240×～310	21,100

C2115－C2120
ケンディ

■生地巾 150cm ■価格 4,600/m 3,060/㎡
■組成 ポリエステル100% ■柄リピート タテ －cm×ヨコ －cm

■ 形態安定加工(スタイリッシュウェーブ縫製)・KH KE KO

KH 約2倍 仕上り巾 / 仕上り丈	～75 1巾	76～150 2巾	151～225 3巾	226～300 4巾	301～375 5巾	376～450 6巾	451～525 7巾	526～600 8巾
60～100	10,800	20,600	30,400	40,200	50,000	59,800	69,600	79,400
101～120	12,200	23,400	34,600	45,800	57,000	68,200	79,400	90,600
121～140	13,600	26,200	38,800	51,400	64,000	76,600	89,200	101,800
141～160	15,000	29,000	43,000	57,000	71,000	85,000	99,000	113,000
161～180	16,400	31,800	47,200	62,600	78,000	93,400	108,800	124,200
181～200	17,800	34,600	51,400	68,200	85,000	101,800	118,600	135,400
201～220	19,200	37,400	55,600	73,800	92,000	110,200	128,400	146,600
221～240	20,600	40,200	59,800	79,400	99,000	118,600	138,200	157,800
241～260	22,000	43,000	64,000	85,000	106,000	127,000	148,000	169,000
261～280	23,400	45,800	68,200	90,600	113,000	135,400	157,800	180,200
281～300	24,800	48,600	72,400	96,200	120,000	143,800	167,600	191,400
KE 約1.5倍仕上り巾	～100	101～200	201～300	301～400	401～500	501～600	601～700	701～800
KO 約1.5倍仕上り巾	～100	101～200	201～324	325～424	425～550	551～600		

●タッセル込

※1巾での両開きはできません。
※KHの1巾片開き・2巾両開き、3ッ山の場合、最大仕上り巾は上記と異なります。(P155参照)
※KEは2ッ山限定、KOは1ッ山限定。KH・KOは300cm、KEは400cmを超える仕上り巾は両開きのみになります。
※形態安定加工により風合いに変化が生じる場合があります。

■ 形態安定加工(スタイリッシュウェーブ縫製)・KH [裏地付] 約2倍

仕上り巾 / 仕上り丈	～75 1巾	76～150 2巾	151～225 3巾	226～300 4巾	301～375 5巾	376～450 6巾	451～525 7巾	526～600 8巾
60～100	17,400	33,800	50,200	66,600	83,000	99,400	115,800	132,200
101～120	19,700	38,400	57,100	75,800	94,500	113,200	131,900	150,600
121～140	22,100	43,200	64,300	85,400	106,500	127,600	148,700	169,800
141～160	24,500	48,000	71,500	95,000	118,500	142,000	165,500	189,000
161～180	26,900	52,800	78,700	104,600	130,500	156,400	182,300	208,200
181～200	29,300	57,600	85,900	114,200	142,500	170,800	199,100	227,400
201～220	31,600	62,200	92,800	123,400	154,000	184,600	215,200	245,800
221～240	34,000	67,000	100,000	133,000	166,000	199,000	232,000	265,000
241～260	36,400	71,800	107,200	142,600	178,000	213,400	248,800	284,200
261～280	38,800	76,600	114,400	152,200	190,000	227,800	265,600	303,400
281～300	41,200	81,400	121,600	161,800	202,000	242,200	282,400	322,600

●タッセル込

※裏地を合算した価格です。裏地はC2101～2103、C2176～2178からお選びください。
※1巾での両開きはできません。
※1巾片開き・2巾両開き、3ツ山の場合、最大仕上り巾は上記と異なります。(P155参照)
※300cmを超える仕上り巾は両開きのみになります。
※形態安定加工により風合いに変化が生じる場合があります。

■ 形態安定加工(スタイリッシュウェーブ縫製)・KE [裏地付] 約1.5倍

仕上り巾 / 仕上り丈	～100 1巾	101～200 2巾	201～300 3巾	301～400 4巾	401～500 5巾	501～600 6巾	601～700 7巾	701～800 8巾
60～100	17,400	33,800	50,200	66,600	83,000	99,400	115,800	132,200
101～120	19,700	38,400	57,100	75,800	94,500	113,200	131,900	150,600
121～140	22,100	43,200	64,300	85,400	106,500	127,600	148,700	169,800
141～160	24,500	48,000	71,500	95,000	118,500	142,000	165,500	189,000
161～180	26,900	52,800	78,700	104,600	130,500	156,400	182,300	208,200
181～200	29,300	57,600	85,900	114,200	142,500	170,800	199,100	227,400
201～220	31,600	62,200	92,800	123,400	154,000	184,600	215,200	245,800
221～240	34,000	67,000	100,000	133,000	166,000	199,000	232,000	265,000
241～260	36,400	71,800	107,200	142,600	178,000	213,400	248,800	284,200
261～280	38,800	76,600	114,400	152,200	190,000	227,800	265,600	303,400
281～300	41,200	81,400	121,600	161,800	202,000	242,200	282,400	322,600

●タッセル込

※裏地を合算した価格です。裏地はC2101～2103、C2176～2178からお選びください。
※1巾での両開きはできません。
※2ッ山限定。400cmを超える仕上り巾は両開きのみになります。
※形態安定加工により風合いに変化が生じる場合があります。

■ハイグレード縫製・SH SE ■ニューシンプル縫製・SO ■フラット縫製・AP

SH 約2倍 仕上り巾 / 仕上り丈	～75 1巾	76～150 2巾	151～225 3巾	226～300 4巾	301～375 5巾	376～450 6巾	451～525 7巾	526～600 8巾
60～100	10,400	19,800	29,200	38,600	48,000	57,400	66,800	76,200
101～120	11,800	22,600	33,400	44,200	55,000	65,800	76,600	87,400
121～140	13,100	25,200	37,300	49,400	61,500	73,600	85,700	97,800
141～160	14,400	27,800	41,200	54,600	68,000	81,400	94,800	108,200
161～180	15,800	30,600	45,400	60,200	75,000	89,800	104,600	119,400
181～200	17,100	33,200	49,300	65,400	81,500	97,600	113,700	129,800
201～220	18,500	36,000	53,500	71,000	88,500	106,000	123,500	141,000
221～240	19,800	38,600	57,400	76,200	95,000	113,800	132,600	151,400
241～260	21,100	41,200	61,300	81,400	101,500	121,600	141,700	161,800
261～280	22,500	44,000	65,500	87,000	108,500	130,000	151,500	173,000
281～300	23,800	46,600	69,400	92,200	115,000	137,800	160,600	183,400
SE 約1.5倍仕上り巾	～100	101～200	201～300	301～400	401～500	501～600	601～700	701～800
SO 約1.5倍仕上り巾	～100	101～200	201～324	325～424	425～550	551～650	651～774	775～874
AP 約1倍仕上り巾	～134	135～268	269～414	415～564	565～710	711～860		

※SH、SE、SOは1巾での両開きはできません。 ●タッセル込
※SHの1巾片開き・2巾両開き、3ッ山の場合、最大仕上り巾は上記と異なります。(P155参照)
※SEは2ッ山、SOは1ッ山、APはヒダなし。

■ハイグレード縫製・SH [裏地付]

約2倍

仕上り巾 / 仕上り丈	～75 1巾	76～150 2巾	151～225 3巾	226～300 4巾	301～375 5巾	376～450 6巾	451～525 7巾	526～600 8巾
60～100	17,000	33,000	49,000	65,000	81,000	97,000	113,000	129,000
101～120	19,300	37,600	55,900	74,200	92,500	110,800	129,100	147,400
121～140	21,600	42,200	62,800	83,400	104,000	124,600	145,200	165,800
141～160	23,900	46,800	69,700	92,600	115,500	138,400	161,300	184,200
161～180	26,300	51,600	76,900	102,200	127,500	152,800	178,100	203,400
181～200	28,600	56,200	83,800	111,400	139,000	166,600	194,200	221,800
201～220	30,900	60,800	90,700	120,600	150,500	180,400	210,300	240,200
221～240	33,200	65,400	97,600	129,800	162,000	194,200	226,400	258,600
241～260	35,500	70,000	104,500	139,000	173,500	208,000	242,500	277,000
261～280	37,900	74,800	111,700	148,600	185,500	222,400	259,300	296,200
281～300	40,200	79,400	118,600	157,800	197,000	236,200	275,400	314,600

※裏地を合算した価格です。裏地はC2101～2103、C2176～2178からお選びください。 ●タッセル込
※1巾での両開きはできません。
※1巾片開き・2巾両開き、3ッ山の場合、最大仕上り巾は上記と異なります。(P155参照)

■ハイグレード縫製・SE [裏地付]

約1.5倍

仕上り巾 / 仕上り丈	～100 1巾	101～200 2巾	201～300 3巾	301～400 4巾	401～500 5巾	501～600 6巾	601～700 7巾	701～800 8巾
60～100	17,000	33,000	49,000	65,000	81,000	97,000	113,000	129,000
101～120	19,300	37,600	55,900	74,200	92,500	110,800	129,100	147,400
121～140	21,600	42,200	62,800	83,400	104,000	124,600	145,200	165,800
141～160	23,900	46,800	69,700	92,600	115,500	138,400	161,300	184,200
161～180	26,300	51,600	76,900	102,200	127,500	152,800	178,100	203,400
181～200	28,600	56,200	83,800	111,400	139,000	166,600	194,200	221,800
201～220	30,900	60,800	90,700	120,600	150,500	180,400	210,300	240,200
221～240	33,200	65,400	97,600	129,800	162,000	194,200	226,400	258,600
241～260	35,500	70,000	104,500	139,000	173,500	208,000	242,500	277,000
261～280	37,900	74,800	111,700	148,600	185,500	222,400	259,300	296,200
281～300	40,200	79,400	118,600	157,800	197,000	236,200	275,400	314,600

※裏地を合算した価格です。裏地はC2101～2103、C2176～2178からお選びください。 ●タッセル込
※1巾での両開きはできません。
※2ッ山限定。

ロールカーテンⅡ・Q-11PC Q-11PD

仕上り巾 / 仕上り丈	30～80	81～120	121～140
10～ 80	36,100	42,600	48,900
81～100	40,500	47,800	54,300
101～120	44,200	52,400	59,200
121～140	47,800	56,800	63,700
141～160	51,600	61,500	68,500
161～180	55,300	65,900	73,400
181～200	58,900	70,400	78,400
201～220	62,500	74,800	83,300
221～240	66,400	79,400	88,300
241～260	——	83,900	93,100
261～280	——	88,500	98,200
281～300	——	93,300	103,400

※巾：丈＝1：3を限度とします。
※ロールカーテン本体価格に、梱包・輸送費として、別途3,000円かかります。

プレーンシェード ドラム式・R-61PD

仕上り丈＼仕上り巾	30～50	51～90	91～142	143～190	191～240	241～290	291～340	341～400
60～100	22,900	25,700	31,300	42,200	47,600	53,100	64,100	70,200
101～120	24,500	27,300	33,200	45,400	51,200	57,000	69,300	75,700
121～140	26,100	28,900	35,200	48,600	54,800	60,900	74,400	81,200
141～160	27,700	30,500	37,100	51,800	58,300	64,800	79,600	86,700
161～180	29,300	32,100	39,100	55,000	61,900	68,700	84,800	92,200
181～200	31,000	33,800	41,100	58,300	65,500	72,700	90,000	97,800
201～220	32,600	35,400	43,000	61,500	69,000	76,600	95,100	103,300
221～240	34,200	37,000	45,000	64,700	72,600	80,500	100,300	108,800
241～260	35,800	38,600	46,900	67,900	76,200	84,400	105,500	114,300
261～280	37,400	40,200	48,900	71,100	79,700	88,300	110,700	119,800
281～300	39,000	41,800	50,800	74,400	83,300	92,200	115,800	125,400

※仕上り巾39cm以下の場合、仕上り丈は200cmまでになります。
※シェード本体価格に、梱包・輸送費として、別途3,000円かかります。

プレーンシェード コード式・R-61PC

仕上り丈＼仕上り巾	18～50	51～90	91～142	143～190	191～240
60～100	18,000	20,400	25,500	35,900	40,800
101～120	19,600	22,000	27,400	39,100	44,400
121～140	21,200	23,600	29,400	42,300	48,000
141～160	22,800	25,200	31,300	45,500	51,500
161～180	24,400	26,800	33,300	48,700	55,100
181～200	26,100	28,500	35,300	52,000	58,700
201～220	27,700	30,100	37,200	55,200	62,200
221～240	29,300	31,700	39,200	58,400	65,800
241～260	30,900	33,300	41,100	61,600	69,400
261～280	32,500	34,900	43,100	64,800	72,900
281～300	34,100	36,500	45,000	68,100	76,500

※シェード本体価格に、梱包・輸送費として、別途3,000円かかります。

シェイパーシェード ドラム式・R-65PD

仕上り丈＼仕上り巾	30～50	51～90	91～142	143～190	191～240	241～290	291～340	341～400
60～100	36,100	36,100	50,700	60,000	74,300	78,100	100,600	104,300
101～120	39,200	39,200	55,000	65,900	81,500	85,900	110,500	114,900
121～140	42,300	42,300	59,200	71,600	88,700	93,700	120,500	125,500
141～160	45,300	45,300	63,500	77,500	95,900	101,500	130,500	136,100
161～180	48,300	48,300	67,700	83,200	103,000	109,300	140,400	146,700
181～200	51,300	51,300	72,000	89,000	110,200	117,200	150,400	157,300
201～220	54,400	54,400	76,300	94,900	117,400	125,000	160,400	167,900
221～240	57,500	57,500	80,500	100,600	124,600	132,800	170,400	178,500
241～260	60,500	60,500	84,800	106,500	131,800	140,600	180,300	189,100
261～280	63,500	63,500	89,000	112,200	139,000	148,400	190,300	199,700
281～300	66,500	66,500	93,200	118,000	146,200	156,300	200,300	210,300

※仕上り巾39cm以下の場合、仕上り丈は200cmまでになります。
※シェード本体価格に、梱包・輸送費として、別途3,000円かかります。

シェイパーシェード コード式・R-65PC

仕上り丈＼仕上り巾	18～50	51～90	91～142	143～190	191～240
60～100	26,100	26,100	36,100	45,400	49,200
101～120	29,200	29,200	39,800	50,700	55,100
121～140	32,300	32,300	43,500	55,900	61,000
141～160	35,400	35,400	47,200	61,200	66,900
161～180	38,400	38,400	50,900	66,400	72,700
181～200	41,400	41,400	54,600	71,600	78,500
201～220	44,500	44,500	58,300	76,900	84,400
221～240	47,600	47,600	62,000	82,100	90,300
241～260	50,700	50,700	65,700	87,400	96,200
261～280	53,700	53,700	69,400	92,600	102,100
281～300	56,700	56,700	73,000	97,800	107,900

※シェード本体価格に、梱包・輸送費として、別途3,000円かかります。

ボックスバランス プレーンタイプ・U-1P

仕上り丈＼仕上り巾	～150	151～200	201～250	251～300	301～350	351～400
～ 40	14,300	19,400	24,000	28,600	33,600	38,200
41～ 60	17,100	23,000	28,600	34,100	40,100	45,600

ストレートバランス プレーンタイプ・U-9P

仕上り丈＼仕上り巾	～142	143～290	291～438
～ 60	19,200	39,000	58,700

アールバランス プレーンタイプ・U-10P

仕上り丈＼仕上り巾	～142	143～290	291～438
～ 60	17,100	34,200	51,800

クッション

サイズ	パイピング	ステッチ	フリル	ボルスター
33×33	3,700	3,700	5,400	－
45×45	4,000	4,000	5,400	－
60×60	6,300	6,300	7,800	－
18R×40	－	－	－	9,400

シートクッション

サイズ	座布団カバー
55×59	3,600

マルチカバー

サイズ	
200×190（一人掛）	16,100
200×290（三人掛）	16,500

ベッドスプレッド（プレーン） BS-2

サイズ	
S ～190×～310	18,500
SD ～220×～310	19,400
D ～240×～310	20,200

見本帳掲載 P.106

C2121－C2126
フィグル

■生地巾 150cm ■価格 3,600/m 2,400/㎡
■組成 ポリエステル100% ■柄リピート タテ －cm×ヨコ －cm

■ 形態安定加工(スタイリッシュウェーブ縫製)・KH KE KO

KH 約2倍 仕上り巾 / 仕上り丈	～75 1巾	76～150 2巾	151～225 3巾	226～300 4巾	301～375 5巾	376～450 6巾	451～525 7巾	526～600 8巾
60～100	9,400	17,800	26,200	34,600	43,000	51,400	59,800	68,200
101～120	10,600	20,200	29,800	39,400	49,000	58,600	68,200	77,800
121～140	11,800	22,600	33,400	44,200	55,000	65,800	76,600	87,400
141～160	13,000	25,000	37,000	49,000	61,000	73,000	85,000	97,000
161～180	14,200	27,400	40,600	53,800	67,000	80,200	93,400	106,600
181～200	15,400	29,800	44,200	58,600	73,000	87,400	101,800	116,200
201～220	16,600	32,200	47,800	63,400	79,000	94,600	110,200	125,800
221～240	17,800	34,600	51,400	68,200	85,000	101,800	118,600	135,400
241～260	19,000	37,000	55,000	73,000	91,000	109,000	127,000	145,000
261～280	20,200	39,400	58,600	77,800	97,000	116,200	135,400	154,600
281～300	21,400	41,800	62,200	82,600	103,000	123,400	143,800	164,200
KE 約1.5倍仕上り巾	～100	101～200	201～300	301～400	401～500	501～600	601～700	701～800
KO 約1.5倍仕上り巾	～100	101～200	201～324	325～424	425～550	551～600		

●タッセル込

※1巾での両開きはできません。
※KHの1巾片開き・2巾両開き、3ッ山の場合、最大仕上り巾は上記と異なります。(P155参照)
※KEは2ッ山限定、KOは1ッ山限定。KH・KOは300cm、KEは400cmを超える仕上り巾は両開きのみになります。
※形態安定加工により風合いに変化が生じる場合があります。

■ 形態安定加工(スタイリッシュウェーブ縫製)・KH [裏地付] 約2倍

仕上り巾 / 仕上り丈	～75 1巾	76～150 2巾	151～225 3巾	226～300 4巾	301～375 5巾	376～450 6巾	451～525 7巾	526～600 8巾
60～100	16,000	31,000	46,000	61,000	76,000	91,000	106,000	121,000
101～120	18,100	35,200	52,300	69,400	86,500	103,600	120,700	137,800
121～140	20,300	39,600	58,900	78,200	97,500	116,800	136,100	155,400
141～160	22,500	44,000	65,500	87,000	108,500	130,000	151,500	173,000
161～180	24,700	48,400	72,100	95,800	119,500	143,200	166,900	190,600
181～200	26,900	52,800	78,700	104,600	130,500	156,400	182,300	208,200
201～220	29,000	57,000	85,000	113,000	141,000	169,000	197,000	225,000
221～240	31,200	61,400	91,600	121,800	152,000	182,200	212,400	242,600
241～260	33,400	65,800	98,200	130,600	163,000	195,400	227,800	260,200
261～280	35,600	70,200	104,800	139,400	174,000	208,600	243,200	277,800
281～300	37,800	74,600	111,400	148,200	185,000	221,800	258,600	295,400

※裏地を合算した価格です。裏地はC2101～2103、C2176～2178からお選びください。 ●タッセル込
※1巾での両開きはできません。
※1巾片開き・2巾両開き、3ツ山の場合、最大仕上り巾は上記と異なります。(P155参照)
※300cmを超える仕上り巾は両開きのみになります。
※形態安定加工により風合いに変化が生じる場合があります。

■ 形態安定加工(スタイリッシュウェーブ縫製)・KE [裏地付] 約1.5倍

仕上り巾 / 仕上り丈	～100 1巾	101～200 2巾	201～300 3巾	301～400 4巾	401～500 5巾	501～600 6巾	601～700 7巾	701～800 8巾
60～100	16,000	31,000	46,000	61,000	76,000	91,000	106,000	121,000
101～120	18,100	35,200	52,300	69,400	86,500	103,600	120,700	137,800
121～140	20,300	39,600	58,900	78,200	97,500	116,800	136,100	155,400
141～160	22,500	44,000	65,500	87,000	108,500	130,000	151,500	173,000
161～180	24,700	48,400	72,100	95,800	119,500	143,200	166,900	190,600
181～200	26,900	52,800	78,700	104,600	130,500	156,400	182,300	208,200
201～220	29,000	57,000	85,000	113,000	141,000	169,000	197,000	225,000
221～240	31,200	61,400	91,600	121,800	152,000	182,200	212,400	242,600
241～260	33,400	65,800	98,200	130,600	163,000	195,400	227,800	260,200
261～280	35,600	70,200	104,800	139,400	174,000	208,600	243,200	277,800
281～300	37,800	74,600	111,400	148,200	185,000	221,800	258,600	295,400

※裏地を合算した価格です。裏地はC2101～2103、C2176～2178からお選びください。 ●タッセル込
※1巾での両開きはできません。
※2ッ山限定。400cmを超える仕上り巾は両開きのみになります。
※形態安定加工により風合いに変化が生じる場合があります。

■ハイグレード縫製・SH SE ■ニューシンプル縫製・SO ■フラット縫製・AP

SH 約2倍 仕上り巾 / 仕上り丈	～75 1巾	76～150 2巾	151～225 3巾	226～300 4巾	301～375 5巾	376～450 6巾	451～525 7巾	526～600 8巾
60～100	9,000	17,000	25,000	33,000	41,000	49,000	57,000	65,000
101～120	10,200	19,400	28,600	37,800	47,000	56,200	65,400	74,600
121～140	11,300	21,600	31,900	42,200	52,500	62,800	73,100	83,400
141～160	12,400	23,800	35,200	46,600	58,000	69,400	80,800	92,200
161～180	13,600	26,200	38,800	51,400	64,000	76,600	89,200	101,800
181～200	14,700	28,400	42,100	55,800	69,500	83,200	96,900	110,600
201～220	15,900	30,800	45,700	60,600	75,500	90,400	105,300	120,200
221～240	17,000	33,000	49,000	65,000	81,000	97,000	113,000	129,000
241～260	18,100	35,200	52,300	69,400	86,500	103,600	120,700	137,800
261～280	19,300	37,600	55,900	74,200	92,500	110,800	129,100	147,400
281～300	20,400	39,800	59,200	78,600	98,000	117,400	136,800	156,200
SE 約1.5倍仕上り巾	～100	101～200	201～300	301～400	401～500	501～600	601～700	701～800
SO 約1.5倍仕上り巾	～100	101～200	201～324	325～424	425～550	551～650	651～774	775～874
AP 約1倍仕上り巾	～134	135～268	269～414	415～564	565～710	711～860		

※SH、SE、SOは1巾での両開きはできません。 ●タッセル込
※SHの1巾片開き・2巾両開き、3ッ山の場合、最大仕上り巾は上記と異なります。(P155参照)
※SEは2ッ山、SOは1ッ山、APはヒダなし。

■ハイグレード縫製・SH [裏地付]

約2倍

仕上り巾 / 仕上り丈	～75 1巾	76～150 2巾	151～225 3巾	226～300 4巾	301～375 5巾	376～450 6巾	451～525 7巾	526～600 8巾
60～100	15,600	30,200	44,800	59,400	74,000	88,600	103,200	117,800
101～120	17,700	34,400	51,100	67,800	84,500	101,200	117,900	134,600
121～140	19,800	38,600	57,400	76,200	95,000	113,800	132,600	151,400
141～160	21,900	42,800	63,700	84,600	105,500	126,400	147,300	168,200
161～180	24,100	47,200	70,300	93,400	116,500	139,600	162,700	185,800
181～200	26,200	51,400	76,600	101,800	127,000	152,200	177,400	202,600
201～220	28,300	55,600	82,900	110,200	137,500	164,800	192,100	219,400
221～240	30,400	59,800	89,200	118,600	148,000	177,400	206,800	236,200
241～260	32,500	64,000	95,500	127,000	158,500	190,000	221,500	253,000
261～280	34,700	68,400	102,100	135,800	169,500	203,200	236,900	270,600
281～300	36,800	72,600	108,400	144,200	180,000	215,800	251,600	287,400

※裏地を合算した価格です。裏地はC2101～2103、C2176～2178からお選びください。 ●タッセル込
※1巾での両開きはできません。
※1巾片開き・2巾両開き、3ッ山の場合、最大仕上り巾は上記と異なります。(P155参照)

■ハイグレード縫製・SE [裏地付]

約1.5倍

仕上り巾 / 仕上り丈	～100 1巾	101～200 2巾	201～300 3巾	301～400 4巾	401～500 5巾	501～600 6巾	601～700 7巾	701～800 8巾
60～100	15,600	30,200	44,800	59,400	74,000	88,600	103,200	117,800
101～120	17,700	34,400	51,100	67,800	84,500	101,200	117,900	134,600
121～140	19,800	38,600	57,400	76,200	95,000	113,800	132,600	151,400
141～160	21,900	42,800	63,700	84,600	105,500	126,400	147,300	168,200
161～180	24,100	47,200	70,300	93,400	116,500	139,600	162,700	185,800
181～200	26,200	51,400	76,600	101,800	127,000	152,200	177,400	202,600
201～220	28,300	55,600	82,900	110,200	137,500	164,800	192,100	219,400
221～240	30,400	59,800	89,200	118,600	148,000	177,400	206,800	236,200
241～260	32,500	64,000	95,500	127,000	158,500	190,000	221,500	253,000
261～280	34,700	68,400	102,100	135,800	169,500	203,200	236,900	270,600
281～300	36,800	72,600	108,400	144,200	180,000	215,800	251,600	287,400

※裏地を合算した価格です。裏地はC2101～2103、C2176～2178からお選びください。 ●タッセル込
※1巾での両開きはできません。
※2ッ山限定。

ロールカーテンⅡ・Q-11PC Q-11PD

仕上り巾 / 仕上り丈	30～80	81～120	121～140
10～ 80	34,900	41,400	47,700
81～100	39,100	46,400	52,900
101～120	42,600	50,800	57,600
121～140	46,000	55,000	61,900
141～160	49,600	59,500	66,500
161～180	53,100	63,700	71,200
181～200	56,500	68,000	76,000
201～220	59,900	72,200	80,700
221～240	63,600	76,600	85,500
241～260	——	80,900	90,100
261～280	——	85,300	95,000
281～300	——	89,900	100,000

※巾：丈＝1：3を限度とします。
※ロールカーテン本体価格に、梱包・輸送費として、別途3,000円かかります。

プレーンシェード ドラム式・R-61PD

仕上り丈＼仕上り巾	30～50	51～90	91～142	143～190	191～240	241～290	291～340	341～400
60～100	21,700	24,500	30,100	39,800	45,200	50,700	60,500	66,600
101～120	23,100	25,900	31,800	42,600	48,400	54,200	65,100	71,500
121～140	24,500	27,300	33,600	45,400	51,600	57,700	69,600	76,400
141～160	25,900	28,700	35,300	48,200	54,700	61,200	74,200	81,300
161～180	27,300	30,100	37,100	51,000	57,900	64,700	78,800	86,200
181～200	28,800	31,600	38,900	53,900	61,100	68,300	83,400	91,200
201～220	30,200	33,000	40,600	56,700	64,200	71,800	87,900	96,100
221～240	31,600	34,400	42,400	59,500	67,400	75,300	92,500	101,000
241～260	33,000	35,800	44,100	62,300	70,600	78,800	97,100	105,900
261～280	34,400	37,200	45,900	65,100	73,700	82,300	101,700	110,800
281～300	35,800	38,600	47,600	68,000	76,900	85,800	106,200	115,800

※仕上り巾39cm以下の場合、仕上り丈は200cmまでになります。
※シェード本体価格に、梱包・輸送費として、別途3,000円かかります。

プレーンシェード コード式・R-61PC

仕上り丈＼仕上り巾	18～50	51～90	91～142	143～190	191～240
60～100	16,800	19,200	24,300	33,500	38,400
101～120	18,200	20,600	26,000	36,300	41,600
121～140	19,600	22,000	27,800	39,100	44,800
141～160	21,000	23,400	29,500	41,900	47,900
161～180	22,400	24,800	31,300	44,700	51,100
181～200	23,900	26,300	33,100	47,600	54,300
201～220	25,300	27,700	34,800	50,400	57,400
221～240	26,700	29,100	36,600	53,200	60,600
241～260	28,100	30,500	38,300	56,000	63,800
261～280	29,500	31,900	40,100	58,800	66,900
281～300	30,900	33,300	41,800	61,700	70,100

※シェード本体価格に、梱包・輸送費として、別途3,000円かかります。

シェイパーシェード ドラム式・R-65PD

仕上り丈＼仕上り巾	30～50	51～90	91～142	143～190	191～240	241～290	291～340	341～400
60～100	34,900	34,900	49,500	57,600	71,900	75,700	97,000	100,700
101～120	37,800	37,800	53,600	63,100	78,700	83,100	106,300	110,700
121～140	40,700	40,700	57,600	68,400	85,500	90,500	115,700	120,700
141～160	43,500	43,500	61,700	73,900	92,300	97,900	125,100	130,700
161～180	46,300	46,300	65,700	79,200	99,000	105,300	134,400	140,700
181～200	49,100	49,100	69,800	84,600	105,800	112,800	143,800	150,700
201～220	52,000	52,000	73,900	90,100	112,600	120,200	153,200	160,700
221～240	54,900	54,900	77,900	95,400	119,400	127,600	162,600	170,700
241～260	57,700	57,700	82,000	100,900	126,200	135,000	171,900	180,700
261～280	60,500	60,500	86,000	106,200	133,000	142,400	181,300	190,700
281～300	63,300	63,300	90,000	111,600	139,800	149,900	190,700	200,700

※仕上り巾39cm以下の場合、仕上り丈は200cmまでになります。
※シェード本体価格に、梱包・輸送費として、別途3,000円かかります。

シェイパーシェード コード式・R-65PC

仕上り丈＼仕上り巾	18～50	51～90	91～142	143～190	191～240
60～100	24,900	24,900	34,900	43,000	46,800
101～120	27,800	27,800	38,400	47,900	52,300
121～140	30,700	30,700	41,900	52,700	57,800
141～160	33,600	33,600	45,400	57,600	63,300
161～180	36,400	36,400	48,900	62,400	68,700
181～200	39,200	39,200	52,400	67,200	74,100
201～220	42,100	42,100	55,900	72,100	79,600
221～240	45,000	45,000	59,400	76,900	85,100
241～260	47,900	47,900	62,900	81,800	90,600
261～280	50,700	50,700	66,400	86,600	96,100
281～300	53,500	53,500	69,800	91,400	101,500

※シェード本体価格に、梱包・輸送費として、別途3,000円かかります。

フラットバルーン プレーンタイプ ドラム式・B-67PD

仕上り丈＼仕上り巾	～100 1S
60～100	26,000
101～120	27,500
121～140	29,000
141～160	30,500
161～180	32,000
181～200	33,500
201～220	35,000
221～240	36,500
241～260	38,000
261～280	39,500
281～300	41,000

※シェード本体価格に、梱包・輸送費として、別途3,000円かかります。

フラットバルーン プレーンタイプ コード式・B-67PC

仕上り丈＼仕上り巾	～100 1S
60～100	19,300
101～120	20,800
121～140	22,300
141～160	23,800
161～180	25,300
181～200	26,800
201～220	28,300
221～240	29,800
241～260	31,300
261～280	32,800
281～300	34,300

※シェード本体価格に、梱包・輸送費として、別途3,000円かかります。

ボックスバランス プレーンタイプ・U-1P

仕上り丈＼仕上り巾	～150	151～200	201～250	251～300	301～350	351～400
～ 40	12,700	17,200	21,300	25,400	29,800	33,900
41～ 60	14,900	20,000	24,900	29,700	34,900	39,700

ストレートバランス プレーンタイプ・U-9P

仕上り丈＼仕上り巾	～142	143～290	291～438
～ 60	17,900	36,400	54,800

アールバランス プレーンタイプ・U-10P

仕上り丈＼仕上り巾	～142	143～290	291～438
～ 60	15,700	31,500	47,700

クッション

サイズ	パイピング	ステッチ	ボルスター
33×33	3,400	3,400	–
45×45	3,600	3,600	–
60×60	5,500	5,500	–
18R×40	–	–	9,000

シートクッション

サイズ	座布団カバー
55×59	3,200

マルチカバー

サイズ	
200×190（一人掛）	13,700
200×290（三人掛）	14,100

ベッドスプレッド（プレーン） BS-2

サイズ	
S ～190×～310	15,500
SD ～220×～310	16,400
D ～240×～310	17,300

見本帳掲載 P.108

C2127－C2129
ノコラール

■生地巾 150cm ■価格 6,600/m 4,400/㎡
■組成 ポリエステル100% ■柄リピート タテ 30cm×ヨコ 15cm

■ 形態安定加工(スタイリッシュウェーブ縫製)・KH KE KO

KH 約2倍 仕上り巾 / 仕上り丈	～75 1巾	76～150 2巾	151～225 3巾	226～300 4巾	301～375 5巾	376～450 6巾	451～525 7巾	526～600 8巾
60～100	14,500	28,000	41,500	55,000	68,500	82,000	95,500	109,000
101～120	17,200	33,400	49,600	65,800	82,000	98,200	114,400	130,600
121～140	17,200	33,400	49,600	65,800	82,000	98,200	114,400	130,600
141～160	19,900	38,800	57,700	76,600	95,500	114,400	133,300	152,200
161～180	22,600	44,200	65,800	87,400	109,000	130,600	152,200	173,800
181～200	22,600	44,200	65,800	87,400	109,000	130,600	152,200	173,800
201～220	25,300	49,600	73,900	98,200	122,500	146,800	171,100	195,400
221～240	28,000	55,000	82,000	109,000	136,000	163,000	190,000	217,000
241～260	28,000	55,000	82,000	109,000	136,000	163,000	190,000	217,000
261～280	30,700	60,400	90,100	119,800	149,500	179,200	208,900	238,600
281～300	33,400	65,800	98,200	130,600	163,000	195,400	227,800	260,200
KE 約1.5倍仕上り巾	～100	101～200	201～300	301～400	401～500	501～600	601～700	701～800
KO 約1.5倍仕上り巾	～100	101～200	201～324	325～424	425～550	551～600		

●タッセル込

※1巾での両開きはできません。
※KHの1巾片開き・2巾両開き、3ッ山の場合、最大仕上り巾は上記と異なります。(P155参照)
※KEは2ッ山限定、KOは1ッ山限定。KH・KOは300cm、KEは400cmを超える仕上り巾は両開きのみになります。
※形態安定加工により風合いに変化が生じる場合があります。

■ 形態安定加工(スタイリッシュウェーブ縫製)・KH [裏地付] 約2倍

仕上り巾 / 仕上り丈	～75 1巾	76～150 2巾	151～225 3巾	226～300 4巾	301～375 5巾	376～450 6巾	451～525 7巾	526～600 8巾
60～100	21,100	41,200	61,300	81,400	101,500	121,600	141,700	161,800
101～120	24,700	48,400	72,100	95,800	119,500	143,200	166,900	190,600
121～140	25,700	50,400	75,100	99,800	124,500	149,200	173,900	198,600
141～160	29,400	57,800	86,200	114,600	143,000	171,400	199,800	228,200
161～180	33,100	65,200	97,300	129,400	161,500	193,600	225,700	257,800
181～200	34,100	67,200	100,300	133,400	166,500	199,600	232,700	265,800
201～220	37,700	74,400	111,100	147,800	184,500	221,200	257,900	294,600
221～240	41,400	81,800	122,200	162,600	203,000	243,400	283,800	324,200
241～260	42,400	83,800	125,200	166,600	208,000	249,400	290,800	332,200
261～280	46,100	91,200	136,300	181,400	226,500	271,600	316,700	361,800
281～300	49,800	98,600	147,400	196,200	245,000	293,800	342,600	391,400

●タッセル込

※裏地を合算した価格です。裏地はC2101～2103、C2176～2178からお選びください。
※1巾での両開きはできません。
※1巾片開き・2巾両開き、3ツ山の場合、最大仕上り巾は上記と異なります。(P155参照)
※300cmを超える仕上り巾は両開きのみになります。
※形態安定加工により風合いに変化が生じる場合があります。

■ 形態安定加工(スタイリッシュウェーブ縫製)・KE [裏地付] 約1.5倍

仕上り巾 / 仕上り丈	～100 1巾	101～200 2巾	201～300 3巾	301～400 4巾	401～500 5巾	501～600 6巾	601～700 7巾	701～800 8巾
60～100	21,100	41,200	61,300	81,400	101,500	121,600	141,700	161,800
101～120	24,700	48,400	72,100	95,800	119,500	143,200	166,900	190,600
121～140	25,700	50,400	75,100	99,800	124,500	149,200	173,900	198,600
141～160	29,400	57,800	86,200	114,600	143,000	171,400	199,800	228,200
161～180	33,100	65,200	97,300	129,400	161,500	193,600	225,700	257,800
181～200	34,100	67,200	100,300	133,400	166,500	199,600	232,700	265,800
201～220	37,700	74,400	111,100	147,800	184,500	221,200	257,900	294,600
221～240	41,400	81,800	122,200	162,600	203,000	243,400	283,800	324,200
241～260	42,400	83,800	125,200	166,600	208,000	249,400	290,800	332,200
261～280	46,100	91,200	136,300	181,400	226,500	271,600	316,700	361,800
281～300	49,800	98,600	147,400	196,200	245,000	293,800	342,600	391,400

●タッセル込

※裏地を合算した価格です。裏地はC2101～2103、C2176～2178からお選びください。
※1巾での両開きはできません。
※2ッ山限定。400cmを超える仕上り巾は両開きのみになります。
※形態安定加工により風合いに変化が生じる場合があります。

■ハイグレード縫製・SH SE ■ニューシンプル縫製・SO ■フラット縫製・AP

SH 約2倍 仕上り巾 / 仕上り丈	～75 1巾	76～150 2巾	151～225 3巾	226～300 4巾	301～375 5巾	376～450 6巾	451～525 7巾	526～600 8巾
60～100	14,100	27,200	40,300	53,400	66,500	79,600	92,700	105,800
101～120	16,700	32,400	48,100	63,800	79,500	95,200	110,900	126,600
121～140	16,700	32,400	48,100	63,800	79,500	95,200	110,900	126,600
141～160	19,300	37,600	55,900	74,200	92,500	110,800	129,100	147,400
161～180	21,900	42,800	63,700	84,600	105,500	126,400	147,300	168,200
181～200	21,900	42,800	63,700	84,600	105,500	126,400	147,300	168,200
201～220	24,500	48,000	71,500	95,000	118,500	142,000	165,500	189,000
221～240	27,100	53,200	79,300	105,400	131,500	157,600	183,700	209,800
241～260	27,100	53,200	79,300	105,400	131,500	157,600	183,700	209,800
261～280	29,800	58,600	87,400	116,200	145,000	173,800	202,600	231,400
281～300	32,400	63,800	95,200	126,600	158,000	189,400	220,800	252,200
SE 約1.5倍仕上り巾	～100	101～200	201～300	301～400	401～500	501～600	601～700	701～800
SO 約1.5倍仕上り巾	～100	101～200	201～324	325～424	425～550	551～650	651～774	775～874
AP 約1倍仕上り巾	～134	135～268	269～414	415～564	565～710	711～860		

※SH、SE、SOは1巾での両開きはできません。 ●タッセル込
※SHの1巾片開き・2巾両開き、3ッ山の場合、最大仕上り巾は上記と異なります。(P155参照)
※SEは2ッ山、SOは1ッ山、APはヒダなし。

■ハイグレード縫製・SH [裏地付]

約2倍

仕上り巾 / 仕上り丈	～75 1巾	76～150 2巾	151～225 3巾	226～300 4巾	301～375 5巾	376～450 6巾	451～525 7巾	526～600 8巾
60～100	20,700	40,400	60,100	79,800	99,500	119,200	138,900	158,600
101～120	24,200	47,400	70,600	93,800	117,000	140,200	163,400	186,600
121～140	25,200	49,400	73,600	97,800	122,000	146,200	170,400	194,600
141～160	28,800	56,600	84,400	112,200	140,000	167,800	195,600	223,400
161～180	32,400	63,800	95,200	126,600	158,000	189,400	220,800	252,200
181～200	33,400	65,800	98,200	130,600	163,000	195,400	227,800	260,200
201～220	36,900	72,800	108,700	144,600	180,500	216,400	252,300	288,200
221～240	40,500	80,000	119,500	159,000	198,500	238,000	277,500	317,000
241～260	41,500	82,000	122,500	163,000	203,500	244,000	284,500	325,000
261～280	45,200	89,400	133,600	177,800	222,000	266,200	310,400	354,600
281～300	48,800	96,600	144,400	192,200	240,000	287,800	335,600	383,400

※裏地を合算した価格です。裏地はC2101～2103、C2176～2178からお選びください。 ●タッセル込
※1巾での両開きはできません。
※1巾片開き・2巾両開き、3ッ山の場合、最大仕上り巾は上記と異なります。(P155参照)

■ハイグレード縫製・SE [裏地付]

約1.5倍

仕上り巾 / 仕上り丈	～100 1巾	101～200 2巾	201～300 3巾	301～400 4巾	401～500 5巾	501～600 6巾	601～700 7巾	701～800 8巾
60～100	20,700	40,400	60,100	79,800	99,500	119,200	138,900	158,600
101～120	24,200	47,400	70,600	93,800	117,000	140,200	163,400	186,600
121～140	25,200	49,400	73,600	97,800	122,000	146,200	170,400	194,600
141～160	28,800	56,600	84,400	112,200	140,000	167,800	195,600	223,400
161～180	32,400	63,800	95,200	126,600	158,000	189,400	220,800	252,200
181～200	33,400	65,800	98,200	130,600	163,000	195,400	227,800	260,200
201～220	36,900	72,800	108,700	144,600	180,500	216,400	252,300	288,200
221～240	40,500	80,000	119,500	159,000	198,500	238,000	277,500	317,000
241～260	41,500	82,000	122,500	163,000	203,500	244,000	284,500	325,000
261～280	45,200	89,400	133,600	177,800	222,000	266,200	310,400	354,600
281～300	48,800	96,600	144,400	192,200	240,000	287,800	335,600	383,400

※裏地を合算した価格です。裏地はC2101～2103、C2176～2178からお選びください。 ●タッセル込
※1巾での両開きはできません。
※2ッ山限定。

ロールカーテンⅡ・Q-11PC Q-11PD

仕上り巾 / 仕上り丈	30～80	81～120	121～140
10～ 80	38,500	45,000	51,300
81～100	43,900	51,200	57,700
101～120	48,700	56,900	63,700
121～140	51,400	60,400	67,300
141～160	56,300	66,200	73,200
161～180	61,000	71,600	79,100
181～200	63,700	75,200	83,200
201～220	68,400	80,700	89,200
221～240	73,300	86,300	95,200
241～260	——	89,900	99,100
261～280	——	95,500	105,200
281～300	——	101,400	111,500

※巾：丈＝1：3を限度とします。
※ロールカーテン本体価格に、梱包・輸送費として、別途3,000円かかります。

プレーンシェード ドラム式・R-61PD

仕上り丈＼仕上り巾	30～50	51～90	91～142	143～190	191～240	241～290	291～340	341～400
60～100	25,300	28,100	33,700	47,000	52,400	57,900	71,300	77,400
101～120	28,300	31,100	37,200	53,000	59,000	65,000	80,900	87,400
121～140	31,300	34,100	40,700	59,000	65,500	72,000	90,400	97,500
141～160	31,300	34,100	40,700	59,000	65,500	72,000	90,400	97,500
161～180	34,400	37,200	44,300	65,100	72,100	79,100	100,000	107,600
181～200	37,400	40,200	47,800	71,100	78,600	86,200	109,500	117,700
201～220	37,400	40,200	47,800	71,100	78,600	86,200	109,500	117,700
221～240	40,400	43,200	51,300	77,100	85,200	93,200	119,100	127,800
241～260	43,400	46,200	54,900	83,100	91,700	100,300	128,700	137,800
261～280	43,400	46,200	54,900	83,100	91,700	100,300	128,700	137,800
281～300	46,400	49,200	58,400	89,200	98,300	107,400	138,200	147,900

※仕上り巾39cm以下の場合、仕上り丈は200cmまでになります。
※シェード本体価格に、梱包・輸送費として、別途3,000円かかります。

プレーンシェード コード式・R-61PC

仕上り丈＼仕上り巾	18～50	51～90	91～142	143～190	191～240
60～100	20,400	22,800	27,900	40,700	45,600
101～120	23,400	25,800	31,400	46,700	52,200
121～140	26,400	28,800	34,900	52,700	58,700
141～160	26,400	28,800	34,900	52,700	58,700
161～180	29,500	31,900	38,500	58,800	65,300
181～200	32,500	34,900	42,000	64,800	71,800
201～220	32,500	34,900	42,000	64,800	71,800
221～240	35,500	37,900	45,500	70,800	78,400
241～260	38,500	40,900	49,100	76,800	84,900
261～280	38,500	40,900	49,100	76,800	84,900
281～300	41,500	43,900	52,600	82,900	91,500

※シェード本体価格に、梱包・輸送費として、別途3,000円かかります。

シェイパーシェード ドラム式・R-65PD

仕上り丈＼仕上り巾	30～50	51～90	91～142	143～190	191～240	241～290	291～340	341～400
60～100	38,500	38,500	53,100	64,800	79,100	82,900	107,800	111,500
101～120	43,300	43,300	59,400	74,000	90,000	94,700	123,100	127,800
121～140	48,100	48,100	65,600	83,200	100,900	106,500	138,500	144,100
141～160	48,900	48,900	67,100	84,700	103,100	108,700	141,300	146,900
161～180	53,600	53,600	73,400	93,800	113,900	120,600	156,600	163,200
181～200	58,300	58,300	79,600	103,000	124,800	132,400	172,000	179,500
201～220	59,200	59,200	81,100	104,500	127,000	134,600	174,800	182,300
221～240	64,000	64,000	87,300	113,600	137,900	146,400	190,100	198,600
241～260	68,600	68,600	93,600	122,800	148,800	158,200	205,500	214,900
261～280	69,500	69,500	95,000	124,200	151,000	160,400	208,300	217,700
281～300	74,200	74,200	101,200	133,400	161,900	172,300	223,700	234,000

※仕上り巾39cm以下の場合、仕上り丈は200cmまでになります。
※シェード本体価格に、梱包・輸送費として、別途3,000円かかります。

シェイパーシェード コード式・R-65PC

仕上り丈＼仕上り巾	18～50	51～90	91～142	143～190	191～240
60～100	28,500	28,500	38,500	50,200	54,000
101～120	33,300	33,300	44,200	58,800	63,600
121～140	38,100	38,100	49,900	67,500	73,200
141～160	39,000	39,000	50,800	68,400	74,100
161～180	43,700	43,700	56,600	77,000	83,600
181～200	48,400	48,400	62,200	85,600	93,100
201～220	49,300	49,300	63,100	86,500	94,000
221～240	54,100	54,100	68,800	95,100	103,600
241～260	58,800	58,800	74,500	103,700	113,200
261～280	59,700	59,700	75,400	104,600	114,100
281～300	64,400	64,400	81,000	113,200	123,600

※シェード本体価格に、梱包・輸送費として、別途3,000円かかります。

ボックスバランス プレーンタイプ・U-1P

仕上り丈＼仕上り巾	～150	151～200	201～250	251～300	301～350	351～400
～ 40	18,800	25,100	31,300	37,600	43,900	50,100
41～ 60	24,800	33,000	41,200	49,500	57,700	66,000

ストレートバランス プレーンタイプ・U-9P

仕上り丈＼仕上り巾	～142	143～290	291～438
～ 60	23,200	46,800	70,500

アールバランス プレーンタイプ・U-10P

仕上り丈＼仕上り巾	～142	143～290	291～438
～ 60	20,600	41,600	62,600

見本帳掲載 P.110

C2130－C2134
ガウラ

■生地巾 150cm ■価格 5,300/m 3,530/㎡
■組成 ポリエステル100% ■柄リピート タテ ―cm×ヨコ 15cm

■ 形態安定加工(スタイリッシュウェーブ縫製)・KH KE KO

KH 約2倍 仕上り巾 / 仕上り丈	～75 1巾	76～150 2巾	151～225 3巾	226～300 4巾	301～375 5巾	376～450 6巾	451～525 7巾	526～600 8巾
60～100	11,800	22,600	33,400	44,200	55,000	65,800	76,600	87,400
101～120	13,400	25,800	38,200	50,600	63,000	75,400	87,800	100,200
121～140	14,900	28,800	42,700	56,600	70,500	84,400	98,300	112,200
141～160	16,400	31,800	47,200	62,600	78,000	93,400	108,800	124,200
161～180	18,000	35,000	52,000	69,000	86,000	103,000	120,000	137,000
181～200	19,500	38,000	56,500	75,000	93,500	112,000	130,500	149,000
201～220	21,100	41,200	61,300	81,400	101,500	121,600	141,700	161,800
221～240	22,600	44,200	65,800	87,400	109,000	130,600	152,200	173,800
241～260	24,100	47,200	70,300	93,400	116,500	139,600	162,700	185,800
261～280	25,700	50,400	75,100	99,800	124,500	149,200	173,900	198,600
281～300	27,200	53,400	79,600	105,800	132,000	158,200	184,400	210,600
KE 約1.5倍仕上り巾	～100	101～200	201～300	301～400	401～500	501～600	601～700	701～800
KO 約1.5倍仕上り巾	～100	101～200	201～324	325～424	425～550	551～600		

●タッセル込

※1巾での両開きはできません。
※KHの1巾片開き・2巾両開き、3ッ山の場合、最大仕上り巾は上記と異なります。(P155参照)
※KEは2ッ山限定、KOは1ッ山限定。KH・KOは300cm、KEは400cmを超える仕上り巾は両開きのみになります。
※形態安定加工により風合いに変化が生じる場合があります。

■ 形態安定加工(スタイリッシュウェーブ縫製)・KH [裏地付] 約2倍

仕上り巾 / 仕上り丈	～75 1巾	76～150 2巾	151～225 3巾	226～300 4巾	301～375 5巾	376～450 6巾	451～525 7巾	526～600 8巾
60～100	18,400	35,800	53,200	70,600	88,000	105,400	122,800	140,200
101～120	20,900	40,800	60,700	80,600	100,500	120,400	140,300	160,200
121～140	23,400	45,800	68,200	90,600	113,000	135,400	157,800	180,200
141～160	25,900	50,800	75,700	100,600	125,500	150,400	175,300	200,200
161～180	28,500	56,000	83,500	111,000	138,500	166,000	193,500	221,000
181～200	31,000	61,000	91,000	121,000	151,000	181,000	211,000	241,000
201～220	33,500	66,000	98,500	131,000	163,500	196,000	228,500	261,000
221～240	36,000	71,000	106,000	141,000	176,000	211,000	246,000	281,000
241～260	38,500	76,000	113,500	151,000	188,500	226,000	263,500	301,000
261～280	41,100	81,200	121,300	161,400	201,500	241,600	281,700	321,800
281～300	43,600	86,200	128,800	171,400	214,000	256,600	299,200	341,800

●タッセル込

※裏地を合算した価格です。裏地はC2101～2103、C2176～2178からお選びください。
※1巾での両開きはできません。
※1巾片開き・2巾両開き、3ツ山の場合、最大仕上り巾は上記と異なります。(P155参照)
※300cmを超える仕上り巾は両開きのみになります。
※形態安定加工により風合いに変化が生じる場合があります。

■ 形態安定加工(スタイリッシュウェーブ縫製)・KE [裏地付] 約1.5倍

仕上り巾 / 仕上り丈	～100 1巾	101～200 2巾	201～300 3巾	301～400 4巾	401～500 5巾	501～600 6巾	601～700 7巾	701～800 8巾
60～100	18,400	35,800	53,200	70,600	88,000	105,400	122,800	140,200
101～120	20,900	40,800	60,700	80,600	100,500	120,400	140,300	160,200
121～140	23,400	45,800	68,200	90,600	113,000	135,400	157,800	180,200
141～160	25,900	50,800	75,700	100,600	125,500	150,400	175,300	200,200
161～180	28,500	56,000	83,500	111,000	138,500	166,000	193,500	221,000
181～200	31,000	61,000	91,000	121,000	151,000	181,000	211,000	241,000
201～220	33,500	66,000	98,500	131,000	163,500	196,000	228,500	261,000
221～240	36,000	71,000	106,000	141,000	176,000	211,000	246,000	281,000
241～260	38,500	76,000	113,500	151,000	188,500	226,000	263,500	301,000
261～280	41,100	81,200	121,300	161,400	201,500	241,600	281,700	321,800
281～300	43,600	86,200	128,800	171,400	214,000	256,600	299,200	341,800

●タッセル込

※裏地を合算した価格です。裏地はC2101～2103、C2176～2178からお選びください。
※1巾での両開きはできません。
※2ッ山限定。400cmを超える仕上り巾は両開きのみになります。
※形態安定加工により風合いに変化が生じる場合があります。

■ハイグレード縫製・SH SE ■ニューシンプル縫製・SO ■フラット縫製・AP

仕上り巾 / 仕上り丈	～75 1巾	76～150 2巾	151～225 3巾	226～300 4巾	301～375 5巾	376～450 6巾	451～525 7巾	526～600 8巾
SH 約2倍								
60～100	11,400	21,800	32,200	42,600	53,000	63,400	73,800	84,200
101～120	12,900	24,800	36,700	48,600	60,500	72,400	84,300	96,200
121～140	14,400	27,800	41,200	54,600	68,000	81,400	94,800	108,200
141～160	15,800	30,600	45,400	60,200	75,000	89,800	104,600	119,400
161～180	17,300	33,600	49,900	66,200	82,500	98,800	115,100	131,400
181～200	18,800	36,600	54,400	72,200	90,000	107,800	125,600	143,400
201～220	20,300	39,600	58,900	78,200	97,500	116,800	136,100	155,400
221～240	21,800	42,600	63,400	84,200	105,000	125,800	146,600	167,400
241～260	23,200	45,400	67,600	89,800	112,000	134,200	156,400	178,600
261～280	24,700	48,400	72,100	95,800	119,500	143,200	166,900	190,600
281～300	26,200	51,400	76,600	101,800	127,000	152,200	177,400	202,600
SE 約1.5倍仕上り巾	～100	101～200	201～300	301～400	401～500	501～600	601～700	701～800
SO 約1.5倍仕上り巾	～100	101～200	201～324	325～424	425～550	551～650	651～774	775～874
AP 約1倍仕上り巾	～134	135～268	269～414	415～564	565～710	711～860		

※SH、SE、SOは1巾での両開きはできません。 ●タッセル込
※SHの1巾片開き・2巾両開き、3ッ山の場合、最大仕上り巾は上記と異なります。(P155参照)
※SEは2ッ山、SOは1ッ山、APはヒダなし。

■ハイグレード縫製・SH [裏地付]

約2倍

仕上り巾 / 仕上り丈	～75 1巾	76～150 2巾	151～225 3巾	226～300 4巾	301～375 5巾	376～450 6巾	451～525 7巾	526～600 8巾
60～100	18,000	35,000	52,000	69,000	86,000	103,000	120,000	137,000
101～120	20,400	39,800	59,200	78,600	98,000	117,400	136,800	156,200
121～140	22,900	44,800	66,700	88,600	110,500	132,400	154,300	176,200
141～160	25,300	49,600	73,900	98,200	122,500	146,800	171,100	195,400
161～180	27,800	54,600	81,400	108,200	135,000	161,800	188,600	215,400
181～200	30,300	59,600	88,900	118,200	147,500	176,800	206,100	235,400
201～220	32,700	64,400	96,100	127,800	159,500	191,200	222,900	254,600
221～240	35,200	69,400	103,600	137,800	172,000	206,200	240,400	274,600
241～260	37,600	74,200	110,800	147,400	184,000	220,600	257,200	293,800
261～280	40,100	79,200	118,300	157,400	196,500	235,600	274,700	313,800
281～300	42,600	84,200	125,800	167,400	209,000	250,600	292,200	333,800

※裏地を合算した価格です。裏地はC2101～2103、C2176～2178からお選びください。 ●タッセル込
※1巾での両開きはできません。
※1巾片開き・2巾両開き、3ッ山の場合、最大仕上り巾は上記と異なります。(P155参照)

■ハイグレード縫製・SE [裏地付]

約1.5倍

仕上り巾 / 仕上り丈	～100 1巾	101～200 2巾	201～300 3巾	301～400 4巾	401～500 5巾	501～600 6巾	601～700 7巾	701～800 8巾
60～100	18,000	35,000	52,000	69,000	86,000	103,000	120,000	137,000
101～120	20,400	39,800	59,200	78,600	98,000	117,400	136,800	156,200
121～140	22,900	44,800	66,700	88,600	110,500	132,400	154,300	176,200
141～160	25,300	49,600	73,900	98,200	122,500	146,800	171,100	195,400
161～180	27,800	54,600	81,400	108,200	135,000	161,800	188,600	215,400
181～200	30,300	59,600	88,900	118,200	147,500	176,800	206,100	235,400
201～220	32,700	64,400	96,100	127,800	159,500	191,200	222,900	254,600
221～240	35,200	69,400	103,600	137,800	172,000	206,200	240,400	274,600
241～260	37,600	74,200	110,800	147,400	184,000	220,600	257,200	293,800
261～280	40,100	79,200	118,300	157,400	196,500	235,600	274,700	313,800
281～300	42,600	84,200	125,800	167,400	209,000	250,600	292,200	333,800

※裏地を合算した価格です。裏地はC2101～2103、C2176～2178からお選びください。 ●タッセル込
※1巾での両開きはできません。
※2ッ山限定。

プレーンシェード ドラム式・R-61PD

仕上り巾 / 仕上り丈	30～50	51～90	91～142	143～190	191～240	241～290	291～340	341～400
60～100	23,700	26,500	32,100	43,800	49,300	54,800	66,600	72,700
101～120	25,500	28,300	34,200	47,300	53,200	59,000	72,200	78,600
121～140	27,200	30,000	36,300	50,800	57,000	63,200	77,800	84,600
141～160	29,000	31,800	38,400	54,300	60,900	67,400	83,400	90,500
161～180	30,700	33,500	40,500	57,800	64,700	71,500	89,000	96,400
181～200	32,500	35,300	42,600	61,300	68,500	75,700	94,600	102,400
201～220	34,200	37,000	44,700	64,800	72,400	79,900	100,200	108,300
221～240	36,000	38,800	46,800	68,300	76,200	84,100	105,800	114,300
241～260	37,700	40,500	48,900	71,800	80,100	88,300	111,400	120,200
261～280	39,500	42,300	51,000	75,300	83,900	92,500	117,000	126,100
281～300	41,200	44,000	53,100	78,800	87,800	96,700	122,600	132,100

※仕上り巾39cm以下の場合、仕上り丈は200cmまでになります。
※シェード本体価格に、梱包・輸送費として、別途3,000円かかります。

プレーンシェード コード式・R-61PC

仕上り巾 / 仕上り丈	18～50	51～90	91～142	143～190	191～240
60～100	18,800	21,200	26,300	37,500	42,500
101～120	20,600	23,000	28,400	41,000	46,400
121～140	22,300	24,700	30,500	44,500	50,200
141～160	24,100	26,500	32,600	48,000	54,100
161～180	25,800	28,200	34,700	51,500	57,900
181～200	27,600	30,000	36,800	55,000	61,700
201～220	29,300	31,700	38,900	58,500	65,600
221～240	31,100	33,500	41,000	62,000	69,400
241～260	32,800	35,200	43,100	65,500	73,300
261～280	34,600	37,000	45,200	69,000	77,100
281～300	36,300	38,700	47,300	72,500	81,000

※シェード本体価格に、梱包・輸送費として、別途3,000円かかります。

シェイパーシェード ドラム式・R-65PD

仕上り丈＼仕上り巾	30～50	51～90	91～142	143～190	191～240	241～290	291～340	341～400
60～100	37,000	37,000	51,500	61,700	76,000	79,700	103,100	106,900
101～120	40,200	40,200	56,000	67,800	83,400	87,800	113,500	117,900
121～140	43,400	43,400	60,300	73,900	90,900	95,900	123,900	128,900
141～160	46,500	46,500	64,800	80,000	98,400	104,000	134,300	139,900
161～180	49,700	49,700	69,100	86,000	105,800	112,100	144,600	150,900
181～200	52,900	52,900	73,500	92,100	113,300	120,200	155,000	162,000
201～220	56,100	56,100	77,900	98,200	120,800	128,300	165,400	173,000
221～240	59,300	59,300	82,300	104,300	128,300	136,400	175,800	184,000
241～260	62,400	62,400	86,700	110,400	135,700	144,500	186,200	195,000
261～280	65,600	65,600	91,100	116,400	143,200	152,600	196,600	206,000
281～300	68,800	68,800	95,400	122,500	150,700	160,700	207,000	217,100

※仕上り巾39cm以下の場合、仕上り丈は200cmまでになります。
※シェード本体価格に、梱包・輸送費として、別途3,000円かかります。

シェイパーシェード コード式・R-65PC

仕上り丈＼仕上り巾	18～50	51～90	91～142	143～190	191～240
60～100	27,000	27,000	36,900	47,100	50,900
101～120	30,200	30,200	40,800	52,600	57,000
121～140	33,400	33,400	44,600	58,200	63,200
141～160	36,600	36,600	48,500	63,700	69,400
161～180	39,800	39,800	52,300	69,200	75,500
181～200	43,000	43,000	56,100	74,700	81,600
201～220	46,200	46,200	59,900	80,200	87,800
221～240	49,400	49,400	63,800	85,800	94,000
241～260	52,600	52,600	67,600	91,300	100,100
261～280	55,800	55,800	71,500	96,800	106,300
281～300	59,000	59,000	75,200	102,300	112,400

※シェード本体価格に、梱包・輸送費として、別途3,000円かかります。

ボックスバランス プレーンタイプ・U-1P

仕上り丈＼仕上り巾	～150	151～200	201～250	251～300	301～350	351～400
～ 40	15,400	20,900	25,900	30,800	36,300	41,200
41～ 60	18,600	25,100	31,200	37,200	43,700	49,700

ストレートバランス プレーンタイプ・U-9P

仕上り丈＼仕上り巾	～142	143～290	291～438
～ 60	20,100	40,800	61,500

アールバランス プレーンタイプ・U-10P

仕上り丈＼仕上り巾	～142	143～290	291～438
～ 60	18,100	36,100	54,600

クッション

サイズ	パイピング	ステッチ	フリル	ボルスター
33×33	4,000	4,000	5,700	–
45×45	4,300	4,300	5,700	–
60×60	6,900	6,900	8,500	–
18R×40	–	–	–	9,700

シートクッション

サイズ	座布団カバー
55×59	3,900

マルチカバー

サイズ	
200×190（一人掛）	17,800
200×290（三人掛）	18,200

ベッドスプレッド（プレーン） BS-2

サイズ	
S ～190×～310	20,500
SD ～220×～310	21,400
D ～240×～310	22,300

見本帳掲載 P.112

C2135－C2138
メリアン

■生地巾 152cm　■価格 6,000/m　3,940/㎡
■組成 ポリエステル100%　■柄リピート タテ 39cm×ヨコ 30.4cm

■ 形態安定加工（スタイリッシュウェーブ縫製）・KH KE KO

KH 約2倍 仕上り巾 / 仕上り丈	～76 1巾	77～152 2巾	153～228 3巾	229～304 4巾	305～380 5巾	381～456 6巾	457～532 7巾	533～600 8巾
60～100	14,300	27,600	40,900	54,200	67,500	80,800	94,100	107,400
101～120	17,600	34,200	50,800	67,400	84,000	100,600	117,200	133,800
121～140	17,600	34,200	50,800	67,400	84,000	100,600	117,200	133,800
141～160	20,900	40,800	60,700	80,600	100,500	120,400	140,300	160,200
161～180	20,900	40,800	60,700	80,600	100,500	120,400	140,300	160,200
181～200	24,300	47,600	70,900	94,200	117,500	140,800	164,100	187,400
201～220	24,300	47,600	70,900	94,200	117,500	140,800	164,100	187,400
221～240	27,600	54,200	80,800	107,400	134,000	160,600	187,200	213,800
241～260	27,600	54,200	80,800	107,400	134,000	160,600	187,200	213,800
261～280	30,900	60,800	90,700	120,600	150,500	180,400	210,300	240,200
281～300	30,900	60,800	90,700	120,600	150,500	180,400	210,300	240,200
KE 約1.5倍仕上り巾	～100	101～200	201～304	305～404	405～506	507～608	609～708	709～800
KO 約1.5倍仕上り巾	～100	101～200	201～324	325～450	451～550	551～600		

●タッセル込

※1巾での両開きはできません。
※KHの1巾片開き・2巾両開き、3ッ山の場合、最大仕上り巾は上記と異なります。(P155参照)
※KEは2ッ山限定、KOは1ッ山限定。KH・KOは300cm、KEは400cmを超える仕上り巾は両開きのみになります。
※形態安定加工により風合いに変化が生じる場合があります。

■ 形態安定加工（スタイリッシュウェーブ縫製）・KH [裏地付]　約2倍

仕上り巾 / 仕上り丈	～76 1巾	77～152 2巾	153～228 3巾	229～304 4巾	305～380 5巾	381～456 6巾	457～532 7巾	533～600 8巾
60～100	27,500	47,400	67,300	87,200	107,100	127,000	146,900	160,200
101～120	32,600	56,700	80,800	104,900	129,000	153,100	177,200	193,800
121～140	34,600	59,700	84,800	109,900	135,000	160,100	185,200	201,800
141～160	39,900	69,300	98,700	128,100	157,500	186,900	216,300	236,200
161～180	41,900	72,300	102,700	133,100	163,500	193,900	224,300	244,200
181～200	47,300	82,100	116,900	151,700	186,500	221,300	256,100	279,400
201～220	49,100	84,800	120,500	156,200	191,900	227,600	263,300	286,600
221～240	54,400	94,400	134,400	174,400	214,400	254,400	294,400	321,000
241～260	56,400	97,400	138,400	179,400	220,400	261,400	302,400	329,000
261～280	61,700	107,000	152,300	197,600	242,900	288,200	333,500	363,400
281～300	63,700	110,000	156,300	202,600	248,900	295,200	341,500	371,400

●タッセル込

※裏地を合算した価格です。裏地はC2101～2103、C2176～2178からお選びください。
※1巾での両開きはできません。
※1巾片開き・2巾両開き、3ツ山の場合、最大仕上り巾は上記と異なります。(P155参照)
※300cmを超える仕上り巾は両開きのみになります。
※形態安定加工により風合いに変化が生じる場合があります。

■ 形態安定加工（スタイリッシュウェーブ縫製）・KE [裏地付]　約1.5倍

仕上り巾 / 仕上り丈	～100 1巾	101～200 2巾	201～304 3巾	305～404 4巾	405～506 5巾	507～608 6巾	609～708 7巾	709～800 8巾
60～100	20,900	40,800	67,300	87,200	107,100	127,000	146,900	160,200
101～120	25,100	49,200	80,800	104,900	129,000	153,100	177,200	193,800
121～140	26,100	51,200	84,800	109,900	135,000	160,100	185,200	201,800
141～160	30,400	59,800	98,700	128,100	157,500	186,900	216,300	236,200
161～180	31,400	61,800	102,700	133,100	163,500	193,900	224,300	244,200
181～200	35,800	70,600	116,900	151,700	186,500	221,300	256,100	279,400
201～220	36,700	72,400	120,500	156,200	191,900	227,600	263,300	286,600
221～240	41,000	81,000	134,400	174,400	214,400	254,400	294,400	321,000
241～260	42,000	83,000	138,400	179,400	220,400	261,400	302,400	329,000
261～280	46,300	91,600	152,300	197,600	242,900	288,200	333,500	363,400
281～300	47,300	93,600	156,300	202,600	248,900	295,200	341,500	371,400

●タッセル込

※裏地を合算した価格です。裏地はC2101～2103、C2176～2178からお選びください。
※1巾での両開きはできません。
※2ッ山限定。400cmを超える仕上り巾は両開きのみになります。
※形態安定加工により風合いに変化が生じる場合があります。

■ハイグレード縫製・SH SE ■ニューシンプル縫製・SO ■フラット縫製・AP

仕上り丈＼SH 約2倍 仕上り巾	～76 1巾	77～152 2巾	153～228 3巾	229～304 4巾	305～380 5巾	381～456 6巾	457～532 7巾	533～608 8巾
60～100	13,800	26,600	39,400	52,200	65,000	77,800	90,600	103,400
101～120	17,000	33,000	49,000	65,000	81,000	97,000	113,000	129,000
121～140	17,000	33,000	49,000	65,000	81,000	97,000	113,000	129,000
141～160	20,200	39,400	58,600	77,800	97,000	116,200	135,400	154,600
161～180	20,200	39,400	58,600	77,800	97,000	116,200	135,400	154,600
181～200	23,400	45,800	68,200	90,600	113,000	135,400	157,800	180,200
201～220	23,400	45,800	68,200	90,600	113,000	135,400	157,800	180,200
221～240	26,600	52,200	77,800	103,400	129,000	154,600	180,200	205,800
241～260	26,600	52,200	77,800	103,400	129,000	154,600	180,200	205,800
261～280	29,800	58,600	87,400	116,200	145,000	173,800	202,600	231,400
281～300	29,800	58,600	87,400	116,200	145,000	173,800	202,600	231,400
SE 約1.5倍仕上り巾	～100	101～200	201～304	305～404	405～506	507～608	609～708	709～810
SO 約1.5倍仕上り巾	～100	101～200	201～324	325～450	451～550	551～674	675～774	775～900
AP 約1倍仕上り巾	～136	137～272	273～420	421～572	573～720	721～872		

※SH、SE、SOは1巾での両開きはできません。 ●タッセル込
※SHの1巾片開き・2巾両開き、3ッ山の場合、最大仕上り巾は上記と異なります。(P155参照)
※SEは2ッ山、SOは1ッ山、APはヒダなし。

■ハイグレード縫製・SH [裏地付]

約2倍

仕上り丈＼仕上り巾	～76 1巾	77～152 2巾	153～228 3巾	229～304 4巾	305～380 5巾	381～456 6巾	457～532 7巾	533～608 8巾
60～100	27,000	46,400	65,800	85,200	104,600	124,000	143,400	162,800
101～120	32,000	55,500	79,000	102,500	126,000	149,500	173,000	196,500
121～140	34,000	58,500	83,000	107,500	132,000	156,500	181,000	205,500
141～160	39,200	67,900	96,600	125,300	154,000	182,700	211,400	240,100
161～180	41,200	70,900	100,600	130,300	160,000	189,700	219,400	249,100
181～200	46,400	80,300	114,200	148,100	182,000	215,900	249,800	283,700
201～220	48,200	83,000	117,800	152,600	187,400	222,200	257,000	291,800
221～240	53,400	92,400	131,400	170,400	209,400	248,400	287,400	326,400
241～260	55,400	95,400	135,400	175,400	215,400	255,400	295,400	335,400
261～280	60,600	104,800	149,000	193,200	237,400	281,600	325,800	370,000
281～300	62,600	107,800	153,000	198,200	243,400	288,600	333,800	379,000

※裏地を合算した価格です。裏地はC2101～2103、C2176～2178からお選びください。 ●タッセル込
※1巾での両開きはできません。
※1巾片開き・2巾両開き、3ッ山の場合、最大仕上り巾は上記と異なります。(P155参照)

■ハイグレード縫製・SE [裏地付]

約1.5倍

仕上り丈＼仕上り巾	～100 1巾	101～200 2巾	201～304 3巾	305～404 4巾	405～506 5巾	507～608 6巾	609～708 7巾	709～810 8巾
60～100	20,400	39,800	65,800	85,200	104,600	124,000	143,400	162,800
101～120	24,500	48,000	79,000	102,500	126,000	149,500	173,000	196,500
121～140	25,500	50,000	83,000	107,500	132,000	156,500	181,000	205,500
141～160	29,700	58,400	96,600	125,300	154,000	182,700	211,400	240,100
161～180	30,700	60,400	100,600	130,300	160,000	189,700	219,400	249,100
181～200	34,900	68,800	114,200	148,100	182,000	215,900	249,800	283,700
201～220	35,800	70,600	117,800	152,600	187,400	222,200	257,000	291,800
221～240	40,000	79,000	131,400	170,400	209,400	248,400	287,400	326,400
241～260	41,000	81,000	135,400	175,400	215,400	255,400	295,400	335,400
261～280	45,200	89,400	149,000	193,200	237,400	281,600	325,800	370,000
281～300	46,200	91,400	153,000	198,200	243,400	288,600	333,800	379,000

※裏地を合算した価格です。裏地はC2101～2103、C2176～2178からお選びください。 ●タッセル込
※1巾での両開きはできません。
※2ッ山限定。

ロールカーテンⅡ・Q-11PC Q-11PD

仕上り丈＼仕上り巾	30～80	81～120	121～142
10～ 80	40,100	46,600	52,900
81～100	43,600	50,900	57,400
101～120	48,800	57,000	63,800
121～140	51,500	60,500	67,400
141～160	56,800	66,700	73,700
161～180	59,500	70,100	77,600
181～200	64,600	76,100	84,100
201～220	67,300	79,600	88,100
221～240	72,700	85,700	94,600
241～260	——	89,300	98,500
261～280	——	95,300	105,000
281～300	——	99,200	109,300

※巾：丈＝1：3を限度とします。
※ロールカーテン本体価格に、梱包・輸送費として、別途3,000円かかります。

プレーンシェード ドラム式・R-61PD

仕上り丈＼仕上り巾	30～50	51～90	91～144	145～190	191～240	241～294	295～340	341～400
60～100	28,400	31,200	37,500	53,100	59,200	65,600	80,600	87,300
101～120	28,400	31,200	37,500	53,100	59,200	65,600	80,600	87,300
121～140	32,100	34,900	42,000	60,000	66,900	73,900	92,600	100,000
141～160	32,100	34,900	42,000	60,000	66,900	73,900	92,600	100,000
161～180	35,900	38,700	46,500	67,600	75,100	82,900	104,600	112,800
181～200	35,900	38,700	46,500	67,600	75,100	82,900	104,600	112,800
201～220	39,700	42,500	50,900	75,200	83,400	91,800	116,100	124,900
221～240	39,700	42,500	50,900	75,200	83,400	91,800	116,100	124,900
241～260	43,500	46,300	55,400	82,700	91,600	100,800	128,100	137,600
261～280	43,500	46,300	55,400	82,700	91,600	100,800	128,100	137,600
281～300	47,300	50,100	59,900	90,300	99,900	109,700	140,100	150,300

※仕上り巾39cm以下の場合、仕上り丈は200cmまでになります。
※シェード本体価格に、梱包・輸送費として、別途3,000円かかります。

プレーンシェード コード式・R-61PC

仕上り丈＼仕上り巾	18～50	51～90	91～144	145～190	191～240
60～100	23,500	25,900	31,700	46,800	52,400
101～120	23,500	25,900	31,700	46,800	52,400
121～140	27,200	29,600	36,200	53,700	60,100
141～160	27,200	29,600	36,200	53,700	60,100
161～180	31,000	33,400	40,700	61,300	68,300
181～200	31,000	33,400	40,700	61,300	68,300
201～220	34,800	37,200	45,100	68,900	76,600
221～240	34,800	37,200	45,100	68,900	76,600
241～260	38,600	41,000	49,600	76,400	84,800
261～280	38,600	41,000	49,600	76,400	84,800
281～300	42,400	44,800	54,100	84,000	93,100

※シェード本体価格に、梱包・輸送費として、別途3,000円かかります。

シェイパーシェード ドラム式・R-65PD

仕上り丈＼仕上り巾	30～50	51～90	91～144	145～190	191～240	241～294	295～340	341～400
60～100	42,700	42,700	58,600	73,200	88,700	93,800	121,000	126,100
101～120	43,600	43,600	60,100	74,700	90,900	96,000	123,800	128,900
121～140	49,400	49,400	67,600	85,300	103,600	109,900	142,600	148,900
141～160	50,200	50,200	69,100	86,800	105,800	112,100	145,400	151,700
161～180	56,100	56,100	76,700	98,100	119,100	126,700	164,300	171,800
181～200	56,900	56,900	78,100	99,500	121,300	128,900	167,100	174,600
201～220	62,700	62,700	85,800	110,800	134,600	143,500	185,300	194,100
221～240	63,600	63,600	87,200	112,200	136,800	145,700	188,100	196,900
241～260	69,300	69,300	94,900	123,600	150,100	160,200	206,900	217,000
261～280	70,200	70,200	96,300	125,000	152,300	162,400	209,700	219,800
281～300	75,900	75,900	103,900	136,200	165,600	177,000	228,500	239,900

※仕上り巾39cm以下の場合、仕上り丈は200cmまでになります。
※シェード本体価格に、梱包・輸送費として、別途3,000円かかります。

シェイパーシェード コード式・R-65PC

仕上り丈＼仕上り巾	18～50	51～90	91～144	145～190	191～240
60～100	32,700	32,700	44,000	58,600	63,600
101～120	33,600	33,600	44,900	59,500	64,500
121～140	39,400	39,400	51,900	69,600	75,900
141～160	40,300	40,300	52,800	70,500	76,800
161～180	46,200	46,200	59,900	81,300	88,800
181～200	47,000	47,000	60,700	82,100	89,600
201～220	52,800	52,800	67,800	92,800	101,600
221～240	53,700	53,700	68,700	93,700	102,500
241～260	59,500	59,500	75,800	104,500	114,500
261～280	60,400	60,400	76,700	105,400	115,400
281～300	66,100	66,100	83,700	116,000	127,300

※シェード本体価格に、梱包・輸送費として、別途3,000円かかります。

ボックスバランス プレーンタイプ・U-1P

仕上り丈＼仕上り巾	～152	153～202	203～253	254～304	305～354	355～405
～ 40	21,400	28,500	35,100	42,200	49,300	56,500
41～ 60	21,400	28,500	35,100	42,200	49,300	56,500

ストレートバランス プレーンタイプ・U-9P

仕上り丈＼仕上り巾	～144	145～294	295～444
～ 60	23,000	46,600	69,500

アールバランス プレーンタイプ・U-10P

仕上り丈＼仕上り巾	～144	145～294	295～444
～ 60	20,400	41,300	61,500

見本帳掲載 P.114

C2139－C2142
テレス

■生地巾 150cm　■価格 5,700/m　3,800/㎡
■組成 ポリエステル100%　■柄リピート タテ 48cm×ヨコ －cm

■ 形態安定加工(スタイリッシュウェーブ縫製)・KH KE KO

KH 約2倍 仕上り巾 / 仕上り丈	～75 1巾	76～150 2巾	151～225 3巾	226～300 4巾	301～375 5巾	376～450 6巾	451～525 7巾	526～600 8巾
60～100	12,700	24,400	36,100	47,800	59,500	71,200	82,900	94,600
101～120	16,600	32,200	47,800	63,400	79,000	94,600	110,200	125,800
121～140	16,600	32,200	47,800	63,400	79,000	94,600	110,200	125,800
141～160	20,500	40,000	59,500	79,000	98,500	118,000	137,500	157,000
161～180	20,500	40,000	59,500	79,000	98,500	118,000	137,500	157,000
181～200	20,500	40,000	59,500	79,000	98,500	118,000	137,500	157,000
201～220	24,400	47,800	71,200	94,600	118,000	141,400	164,800	188,200
221～240	24,400	47,800	71,200	94,600	118,000	141,400	164,800	188,200
241～260	28,300	55,600	82,900	110,200	137,500	164,800	192,100	219,400
261～280	28,300	55,600	82,900	110,200	137,500	164,800	192,100	219,400
281～300	32,200	63,400	94,600	125,800	157,000	188,200	219,400	250,600
KE 約1.5倍仕上り巾	～100	101～200	201～300	301～400	401～500	501～600	601～700	701～800
KO 約1.5倍仕上り巾	～100	101～200	201～324	325～424	425～550	551～600		

●タッセル込

※1巾での両開きはできません。
※KHの1巾片開き・2巾両開き、3ッ山の場合、最大仕上り巾は上記と異なります。(P155参照)
※KEは2ッ山限定、KOは1ッ山限定。KH・KOは300cm、KEは400cmを超える仕上り巾は両開きのみになります。
※形態安定加工により風合いに変化が生じる場合があります。

■ 形態安定加工(スタイリッシュウェーブ縫製)・KH [裏地付]　約2倍

仕上り巾 / 仕上り丈	～75 1巾	76～150 2巾	151～225 3巾	226～300 4巾	301～375 5巾	376～450 6巾	451～525 7巾	526～600 8巾
60～100	19,300	37,600	55,900	74,200	92,500	110,800	129,100	147,400
101～120	24,100	47,200	70,300	93,400	116,500	139,600	162,700	185,800
121～140	25,100	49,200	73,300	97,400	121,500	145,600	169,700	193,800
141～160	30,000	59,000	88,000	117,000	146,000	175,000	204,000	233,000
161～180	31,000	61,000	91,000	121,000	151,000	181,000	211,000	241,000
181～200	32,000	63,000	94,000	125,000	156,000	187,000	218,000	249,000
201～220	36,800	72,600	108,400	144,200	180,000	215,800	251,600	287,400
221～240	37,800	74,600	111,400	148,200	185,000	221,800	258,600	295,400
241～260	42,700	84,400	126,100	167,800	209,500	251,200	292,900	334,600
261～280	43,700	86,400	129,100	171,800	214,500	257,200	299,900	342,600
281～300	48,600	96,200	143,800	191,400	239,000	286,600	334,200	381,800

●タッセル込

※裏地を合算した価格です。裏地はC2101～2103、C2176～2178からお選びください。
※1巾での両開きはできません。
※1巾片開き・2巾両開き、3ツ山の場合、最大仕上り巾は上記と異なります。(P155参照)
※300cmを超える仕上り巾は両開きのみになります。
※形態安定加工により風合いに変化が生じる場合があります。

■ 形態安定加工(スタイリッシュウェーブ縫製)・KE [裏地付]　約1.5倍

仕上り巾 / 仕上り丈	～100 1巾	101～200 2巾	201～300 3巾	301～400 4巾	401～500 5巾	501～600 6巾	601～700 7巾	701～800 8巾
60～100	19,300	37,600	55,900	74,200	92,500	110,800	129,100	147,400
101～120	24,100	47,200	70,300	93,400	116,500	139,600	162,700	185,800
121～140	25,100	49,200	73,300	97,400	121,500	145,600	169,700	193,800
141～160	30,000	59,000	88,000	117,000	146,000	175,000	204,000	233,000
161～180	31,000	61,000	91,000	121,000	151,000	181,000	211,000	241,000
181～200	32,000	63,000	94,000	125,000	156,000	187,000	218,000	249,000
201～220	36,800	72,600	108,400	144,200	180,000	215,800	251,600	287,400
221～240	37,800	74,600	111,400	148,200	185,000	221,800	258,600	295,400
241～260	42,700	84,400	126,100	167,800	209,500	251,200	292,900	334,600
261～280	43,700	86,400	129,100	171,800	214,500	257,200	299,900	342,600
281～300	48,600	96,200	143,800	191,400	239,000	286,600	334,200	381,800

●タッセル込

※裏地を合算した価格です。裏地はC2101～2103、C2176～2178からお選びください。
※1巾での両開きはできません。
※2ッ山限定。400cmを超える仕上り巾は両開きのみになります。
※形態安定加工により風合いに変化が生じる場合があります。

■ハイグレード縫製・SH SE ■ニューシンプル縫製・SO ■フラット縫製・AP

SH 約2倍 仕上り巾 / 仕上り丈	～75 1巾	76～150 2巾	151～225 3巾	226～300 4巾	301～375 5巾	376～450 6巾	451～525 7巾	526～600 8巾
60～100	12,300	23,600	34,900	46,200	57,500	68,800	80,100	91,400
101～120	16,000	31,000	46,000	61,000	76,000	91,000	106,000	121,000
121～140	16,000	31,000	46,000	61,000	76,000	91,000	106,000	121,000
141～160	19,800	38,600	57,400	76,200	95,000	113,800	132,600	151,400
161～180	19,800	38,600	57,400	76,200	95,000	113,800	132,600	151,400
181～200	19,800	38,600	57,400	76,200	95,000	113,800	132,600	151,400
201～220	23,500	46,000	68,500	91,000	113,500	136,000	158,500	181,000
221～240	23,500	46,000	68,500	91,000	113,500	136,000	158,500	181,000
241～260	27,300	53,600	79,900	106,200	132,500	158,800	185,100	211,400
261～280	27,300	53,600	79,900	106,200	132,500	158,800	185,100	211,400
281～300	31,000	61,000	91,000	121,000	151,000	181,000	211,000	241,000
SE 約1.5倍仕上り巾	～100	101～200	201～300	301～400	401～500	501～600	601～700	701～800
SO 約1.5倍仕上り巾	～100	101～200	201～324	325～424	425～550	551～650	651～774	775～874
AP 約1倍仕上り巾	～134	135～268	269～414	415～564	565～710	711～860		

※SH、SE、SOは1巾での両開きはできません。 ●タッセル込
※SHの1巾片開き・2巾両開き、3ッ山の場合、最大仕上り巾は上記と異なります。(P155参照)
※SEは2ッ山、SOは1ッ山、APはヒダなし。

■ハイグレード縫製・SH [裏地付]

約2倍

仕上り巾 / 仕上り丈	～75 1巾	76～150 2巾	151～225 3巾	226～300 4巾	301～375 5巾	376～450 6巾	451～525 7巾	526～600 8巾
60～100	18,900	36,800	54,700	72,600	90,500	108,400	126,300	144,200
101～120	23,500	46,000	68,500	91,000	113,500	136,000	158,500	181,000
121～140	24,500	48,000	71,500	95,000	118,500	142,000	165,500	189,000
141～160	29,300	57,600	85,900	114,200	142,500	170,800	199,100	227,400
161～180	30,300	59,600	88,900	118,200	147,500	176,800	206,100	235,400
181～200	31,300	61,600	91,900	122,200	152,500	182,800	213,100	243,400
201～220	35,900	70,800	105,700	140,600	175,500	210,400	245,300	280,200
221～240	36,900	72,800	108,700	144,600	180,500	216,400	252,300	288,200
241～260	41,700	82,400	123,100	163,800	204,500	245,200	285,900	326,600
261～280	42,700	84,400	126,100	167,800	209,500	251,200	292,900	334,600
281～300	47,400	93,800	140,200	186,600	233,000	279,400	325,800	372,200

※裏地を合算した価格です。裏地はC2101～2103、C2176～2178からお選びください。 ●タッセル込
※1巾での両開きはできません。
※1巾片開き・2巾両開き、3ッ山の場合、最大仕上り巾は上記と異なります。(P155参照)

■ハイグレード縫製・SE [裏地付]

約1.5倍

仕上り巾 / 仕上り丈	～100 1巾	101～200 2巾	201～300 3巾	301～400 4巾	401～500 5巾	501～600 6巾	601～700 7巾	701～800 8巾
60～100	18,900	36,800	54,700	72,600	90,500	108,400	126,300	144,200
101～120	23,500	46,000	68,500	91,000	113,500	136,000	158,500	181,000
121～140	24,500	48,000	71,500	95,000	118,500	142,000	165,500	189,000
141～160	29,300	57,600	85,900	114,200	142,500	170,800	199,100	227,400
161～180	30,300	59,600	88,900	118,200	147,500	176,800	206,100	235,400
181～200	31,300	61,600	91,900	122,200	152,500	182,800	213,100	243,400
201～220	35,900	70,800	105,700	140,600	175,500	210,400	245,300	280,200
221～240	36,900	72,800	108,700	144,600	180,500	216,400	252,300	288,200
241～260	41,700	82,400	123,100	163,800	204,500	245,200	285,900	326,600
261～280	42,700	84,400	126,100	167,800	209,500	251,200	292,900	334,600
281～300	47,400	93,800	140,200	186,600	233,000	279,400	325,800	372,200

※裏地を合算した価格です。裏地はC2101～2103、C2176～2178からお選びください。 ●タッセル込
※1巾での両開きはできません。
※2ッ山限定。

ロールカーテンⅡ・Q-11PC Q-11PD

仕上り巾 / 仕上り丈	30～80	81～120	121～140
10～ 80	39,100	45,600	51,900
81～100	42,600	49,900	56,400
101～120	48,200	56,400	63,200
121～140	50,900	59,900	66,800
141～160	56,100	66,000	73,000
161～180	58,800	69,400	76,900
181～200	61,500	73,000	81,000
201～220	67,100	79,400	87,900
221～240	70,100	83,100	92,000
241～260	——	89,500	98,700
261～280	——	93,100	102,800
281～300	——	99,900	110,000

※巾：丈＝1：3を限度とします。
※ロールカーテン本体価格に、梱包・輸送費として、別途3,000円かかります。

プレーンシェード ドラム式・R-61PD

仕上り丈＼仕上り巾	30～50	51～90	91～142	143～190	191～240	241～290	291～340	341～400
60～100	27,000	29,800	35,900	49,700	55,700	61,700	76,200	82,800
101～120	27,000	29,800	35,900	49,700	55,700	61,700	76,200	82,800
121～140	31,500	34,300	41,300	58,900	65,700	72,600	90,300	97,700
141～160	31,500	34,300	41,300	58,900	65,700	72,600	90,300	97,700
161～180	35,200	38,000	45,600	66,800	74,300	81,800	103,100	111,200
181～200	35,200	38,000	45,600	66,800	74,300	81,800	103,100	111,200
201～220	35,200	38,000	45,600	66,800	74,300	81,800	103,100	111,200
221～240	39,800	42,600	51,100	75,900	84,300	92,700	117,700	126,700
241～260	39,800	42,600	51,100	75,900	84,300	92,700	117,700	126,700
261～280	44,400	47,200	56,500	85,100	94,300	103,600	131,700	141,500
281～300	44,400	47,200	56,500	85,100	94,300	103,600	131,700	141,500

※仕上り巾39cm以下の場合、仕上り丈は200cmまでになります。
※シェード本体価格に、梱包・輸送費として、別途3,000円かかります。

プレーンシェード コード式・R-61PC

仕上り丈＼仕上り巾	18～50	51～90	91～142	143～190	191～240
60～100	22,100	24,500	30,100	43,400	48,900
101～120	22,100	24,500	30,100	43,400	48,900
121～140	26,600	29,000	35,500	52,600	58,900
141～160	26,600	29,000	35,500	52,600	58,900
161～180	30,300	32,700	39,800	60,500	67,500
181～200	30,300	32,700	39,800	60,500	67,500
201～220	30,300	32,700	39,800	60,500	67,500
221～240	34,900	37,300	45,300	69,600	77,500
241～260	34,900	37,300	45,300	69,600	77,500
261～280	39,500	41,900	50,700	78,800	87,500
281～300	39,500	41,900	50,700	78,800	87,500

※シェード本体価格に、梱包・輸送費として、別途3,000円かかります。

シェイパーシェード ドラム式・R-65PD

仕上り丈＼仕上り巾	30～50	51～90	91～142	143～190	191～240	241～290	291～340	341～400
60～100	41,000	41,000	56,600	69,300	84,500	89,200	115,700	120,400
101～120	41,900	41,900	58,100	70,800	86,700	91,400	118,500	123,200
121～140	48,800	48,800	67,000	84,200	102,500	108,800	140,300	146,600
141～160	49,600	49,600	68,500	85,700	104,700	111,000	143,100	149,400
161～180	55,300	55,300	76,000	97,200	118,300	125,900	162,700	170,300
181～200	56,100	56,100	77,400	98,600	120,500	128,100	165,500	173,100
201～220	57,000	57,000	78,900	100,100	122,700	130,300	168,300	175,900
221～240	63,900	63,900	87,900	113,500	138,500	147,600	190,700	199,800
241～260	64,700	64,700	89,400	115,000	140,700	149,800	193,500	202,600
261～280	71,600	71,600	98,400	128,400	156,500	167,200	215,300	226,000
281～300	72,400	72,400	99,800	129,800	158,700	169,400	218,100	228,800

※仕上り巾39cm以下の場合、仕上り丈は200cmまでになります。
※シェード本体価格に、梱包・輸送費として、別途3,000円かかります。

シェイパーシェード コード式・R-65PC

仕上り丈＼仕上り巾	18～50	51～90	91～142	143～190	191～240
60～100	31,000	31,000	42,000	54,700	59,400
101～120	31,900	31,900	42,900	55,600	60,300
121～140	38,800	38,800	51,300	68,500	74,800
141～160	39,700	39,700	52,200	69,400	75,700
161～180	45,400	45,400	59,200	80,400	88,000
181～200	46,200	46,200	60,000	81,200	88,800
201～220	47,100	47,100	60,900	82,100	89,700
221～240	54,000	54,000	69,400	95,000	104,200
241～260	54,900	54,900	70,300	95,900	105,100
261～280	61,800	61,800	78,800	108,800	119,600
281～300	62,600	62,600	79,600	109,600	120,400

※シェード本体価格に、梱包・輸送費として、別途3,000円かかります。

クッション

サイズ	パイピング	ステッチ	ボルスター
33×33	4,100	4,100	–
45×45	4,500	4,500	–
60×60	7,200	7,200	–
18R×40	–	–	9,900

シートクッション

サイズ	座布団カバー
55×59	4,000

マルチカバー

サイズ	
200×190（一人掛）	20,800
200×290（三人掛）	21,200

ベッドスプレッド（プレーン） BS-2

サイズ	
S ～190×～310	23,000
SD ～220×～310	23,900
D ～240×～310	24,800

見本帳掲載 P.116

C2143－C2145
タンジェ

■生地巾 151cm　■価格 6,000/m　3,970/㎡
■組成 ポリエステル100%　■柄リピート タテ 32.5cm×ヨコ 13.8cm

■ 形態安定加工(スタイリッシュウェーブ縫製)・KH KE KO

KH 約2倍 仕上り巾 / 仕上り丈	～75 1巾	76～151 2巾	152～226 3巾	227～302 4巾	303～377 5巾	378～453 6巾	454～528 7巾	529～600 8巾
60～100	14,900	28,800	42,700	56,600	70,500	84,400	98,300	112,200
101～120	14,900	28,800	42,700	56,600	70,500	84,400	98,300	112,200
121～140	17,600	34,200	50,800	67,400	84,000	100,600	117,200	133,800
141～160	20,400	39,800	59,200	78,600	98,000	117,400	136,800	156,200
161～180	20,400	39,800	59,200	78,600	98,000	117,400	136,800	156,200
181～200	23,100	45,200	67,300	89,400	111,500	133,600	155,700	177,800
201～220	23,100	45,200	67,300	89,400	111,500	133,600	155,700	177,800
221～240	25,900	50,800	75,700	100,600	125,500	150,400	175,300	200,200
241～260	28,700	56,400	84,100	111,800	139,500	167,200	194,900	222,600
261～280	28,700	56,400	84,100	111,800	139,500	167,200	194,900	222,600
281～300	31,400	61,800	92,200	122,600	153,000	183,400	213,800	244,200
KE 約1.5倍仕上り巾	～100	101～200	201～302	303～402	403～502	503～604	605～704	705～800
KO 約1.5倍仕上り巾	～100	101～200	201～324	325～424	425～550	551～600		

●タッセル込

※1巾での両開きはできません。
※KHの1巾片開き・2巾両開き、3ッ山の場合、最大仕上り巾は上記と異なります。(P155参照)
※KEは2ッ山限定、KOは1ッ山限定。KH・KOは300cm、KEは400cmを超える仕上り巾は両開きのみになります。
※形態安定加工により風合いに変化が生じる場合があります。

■ 形態安定加工(スタイリッシュウェーブ縫製)・KH [裏地付]　約2倍

仕上り巾 / 仕上り丈	～75 1巾	76～151 2巾	152～226 3巾	227～302 4巾	303～377 5巾	378～453 6巾	454～528 7巾	529～600 8巾
60～100	21,500	48,600	69,100	89,600	110,100	130,600	151,100	165,000
101～120	22,400	51,300	72,700	94,100	115,500	136,900	158,300	172,200
121～140	26,100	59,700	84,800	109,900	135,000	160,100	185,200	201,800
141～160	29,900	68,300	97,200	126,100	155,000	183,900	212,800	232,200
161～180	30,900	71,300	101,200	131,100	161,000	190,900	220,800	240,200
181～200	34,600	79,700	113,300	146,900	180,500	214,100	247,700	269,800
201～220	35,500	82,400	116,900	151,400	185,900	220,400	254,900	277,000
221～240	39,300	91,000	129,300	167,600	205,900	244,200	282,500	307,400
241～260	43,100	99,600	141,700	183,800	225,900	268,000	310,100	337,800
261～280	44,100	102,600	145,700	188,800	231,900	275,000	318,100	345,800
281～300	47,800	111,000	157,800	204,600	251,400	298,200	345,000	375,400

●タッセル込

※裏地を合算した価格です。裏地はC2101～2103、C2176～2178からお選びください。
※1巾での両開きはできません。
※1巾片開き・2巾両開き、3ツ山の場合、最大仕上り巾は上記と異なります。(P155参照)
※300cmを超える仕上り巾は両開きのみになります。
※形態安定加工により風合いに変化が生じる場合があります。

■ 形態安定加工(スタイリッシュウェーブ縫製)・KE [裏地付]　約1.5倍

仕上り巾 / 仕上り丈	～100 1巾	101～200 2巾	201～302 3巾	303～402 4巾	403～502 5巾	503～604 6巾	605～704 7巾	705～800 8巾
60～100	21,500	42,000	69,100	89,600	110,100	130,600	151,100	165,000
101～120	22,400	43,800	72,700	94,100	115,500	136,900	158,300	172,200
121～140	26,100	51,200	84,800	109,900	135,000	160,100	185,200	201,800
141～160	29,900	58,800	97,200	126,100	155,000	183,900	212,800	232,200
161～180	30,900	60,800	101,200	131,100	161,000	190,900	220,800	240,200
181～200	34,600	68,200	113,300	146,900	180,500	214,100	247,700	269,800
201～220	35,500	70,000	116,900	151,400	185,900	220,400	254,900	277,000
221～240	39,300	77,600	129,300	167,600	205,900	244,200	282,500	307,400
241～260	43,100	85,200	141,700	183,800	225,900	268,000	310,100	337,800
261～280	44,100	87,200	145,700	188,800	231,900	275,000	318,100	345,800
281～300	47,800	94,600	157,800	204,600	251,400	298,200	345,000	375,400

●タッセル込

※裏地を合算した価格です。裏地はC2101～2103、C2176～2178からお選びください。
※1巾での両開きはできません。
※2ッ山限定。400cmを超える仕上り巾は両開きのみになります。
※形態安定加工により風合いに変化が生じる場合があります。

■ハイグレード縫製・SH SE ■ニューシンプル縫製・SO ■フラット縫製・AP

SH 約2倍 仕上り巾 / 仕上り丈	～75 1巾	76～151 2巾	152～226 3巾	227～302 4巾	303～377 5巾	378～453 6巾	454～528 7巾	529～604 8巾
60～100	14,400	27,800	41,200	54,600	68,000	81,400	94,800	108,200
101～120	14,400	27,800	41,200	54,600	68,000	81,400	94,800	108,200
121～140	17,000	33,000	49,000	65,000	81,000	97,000	113,000	129,000
141～160	19,700	38,400	57,100	75,800	94,500	113,200	131,900	150,600
161～180	19,700	38,400	57,100	75,800	94,500	113,200	131,900	150,600
181～200	22,400	43,800	65,200	86,600	108,000	129,400	150,800	172,200
201～220	22,400	43,800	65,200	86,600	108,000	129,400	150,800	172,200
221～240	25,000	49,000	73,000	97,000	121,000	145,000	169,000	193,000
241～260	27,700	54,400	81,100	107,800	134,500	161,200	187,900	214,600
261～280	27,700	54,400	81,100	107,800	134,500	161,200	187,900	214,600
281～300	30,400	59,800	89,200	118,600	148,000	177,400	206,800	236,200
SE 約1.5倍仕上り巾	～100	101～200	201～302	303～402	403～502	503～604	605～704	705～804
SO 約1.5倍仕上り巾	～100	101～200	201～324	325～424	425～550	551～650	651～774	775～900
AP 約1倍仕上り巾	～135	136～270	271～417	418～568	569～715	716～866		

※SH、SE、SOは1巾での両開きはできません。 ●タッセル込
※SHの1巾片開き・2巾両開き、3ッ山の場合、最大仕上り巾は上記と異なります。(P155参照)
※SEは2ッ山、SOは1ッ山、APはヒダなし。

■ハイグレード縫製・SH [裏地付]

約2倍

仕上り巾 / 仕上り丈	～75 1巾	76～151 2巾	152～226 3巾	227～302 4巾	303～377 5巾	378～453 6巾	454～528 7巾	529～604 8巾
60～100	21,000	47,600	67,600	87,600	107,600	127,600	147,600	167,600
101～120	21,900	50,300	71,200	92,100	113,000	133,900	154,800	175,700
121～140	25,500	58,500	83,000	107,500	132,000	156,500	181,000	205,500
141～160	29,200	66,900	95,100	123,300	151,500	179,700	207,900	236,100
161～180	30,200	69,900	99,100	128,300	157,500	186,700	215,900	245,100
181～200	33,900	78,300	111,200	144,100	177,000	209,900	242,800	275,700
201～220	34,800	81,000	114,800	148,600	182,400	216,200	250,000	283,800
221～240	38,400	89,200	126,600	164,000	201,400	238,800	276,200	313,600
241～260	42,100	97,600	138,700	179,800	220,900	262,000	303,100	344,200
261～280	43,100	100,600	142,700	184,800	226,900	269,000	311,100	353,200
281～300	46,800	109,000	154,800	200,600	246,400	292,200	338,000	383,800

※裏地を合算した価格です。裏地はC2101～2103、C2176～2178からお選びください。 ●タッセル込
※1巾での両開きはできません。
※1巾片開き・2巾両開き、3ッ山の場合、最大仕上り巾は上記と異なります。(P155参照)

■ハイグレード縫製・SE [裏地付]

約1.5倍

仕上り巾 / 仕上り丈	～100 1巾	101～200 2巾	201～302 3巾	303～402 4巾	403～502 5巾	503～604 6巾	605～704 7巾	705～804 8巾
60～100	21,000	41,000	67,600	87,600	107,600	127,600	147,600	167,600
101～120	21,900	42,800	71,200	92,100	113,000	133,900	154,800	175,700
121～140	25,500	50,000	83,000	107,500	132,000	156,500	181,000	205,500
141～160	29,200	57,400	95,100	123,300	151,500	179,700	207,900	236,100
161～180	30,200	59,400	99,100	128,300	157,500	186,700	215,900	245,100
181～200	33,900	66,800	111,200	144,100	177,000	209,900	242,800	275,700
201～220	34,800	68,600	114,800	148,600	182,400	216,200	250,000	283,800
221～240	38,400	75,800	126,600	164,000	201,400	238,800	276,200	313,600
241～260	42,100	83,200	138,700	179,800	220,900	262,000	303,100	344,200
261～280	43,100	85,200	142,700	184,800	226,900	269,000	311,100	353,200
281～300	46,800	92,600	154,800	200,600	246,400	292,200	338,000	383,800

※裏地を合算した価格です。裏地はC2101～2103、C2176～2178からお選びください。 ●タッセル込
※1巾での両開きはできません。
※2ッ山限定。

ロールカーテンⅡ・Q-11PC Q-11PD

仕上り巾 / 仕上り丈	30～80	81～120	121～141
10～ 80	38,300	44,800	51,100
81～100	44,200	51,500	58,000
101～120	47,000	55,200	62,000
121～140	51,500	60,500	67,400
141～160	56,200	66,100	73,100
161～180	58,900	69,500	77,000
181～200	63,400	74,900	82,900
201～220	66,100	78,400	86,900
221～240	71,500	84,500	93,400
241～260	——	89,900	99,100
261～280	——	93,500	103,200
281～300	——	99,200	109,300

※巾：丈＝1：3を限度とします。
※ロールカーテン本体価格に、梱包・輸送費として、別途3,000円かかります。

プレーンシェード ドラム式・R-61PD

仕上り丈＼仕上り巾	30～50	51～90	91～143	144～190	191～240	241～290	291～340	341～400
60～100	25,500	28,300	34,200	47,400	53,100	58,700	72,100	78,400
101～120	29,300	32,100	38,600	54,400	60,700	67,000	83,000	89,900
121～140	29,300	32,100	38,600	54,400	60,700	67,000	83,000	89,900
141～160	32,100	34,900	42,000	60,000	66,900	73,700	92,600	100,000
161～180	35,000	37,800	45,400	66,300	73,700	81,100	102,200	110,200
181～200	35,000	37,800	45,400	66,300	73,700	81,100	102,200	110,200
201～220	37,800	40,600	48,700	72,000	79,900	87,800	111,200	119,700
221～240	37,800	40,600	48,700	72,000	79,900	87,800	111,200	119,700
241～260	41,600	44,400	53,200	78,900	87,500	96,100	122,100	131,200
261～280	44,400	47,200	56,500	84,600	93,700	102,800	131,700	141,400
281～300	44,400	47,200	56,500	84,600	93,700	102,800	131,700	141,400

※仕上り巾39cm以下の場合、仕上り丈は200cmまでになります。
※シェード本体価格に、梱包・輸送費として、別途3,000円かかります。

プレーンシェード コード式・R-61PC

仕上り丈＼仕上り巾	18～50	51～90	91～143	144～190	191～240
60～100	20,600	23,000	28,300	41,100	46,300
101～120	24,400	26,800	32,700	48,100	53,900
121～140	24,400	26,800	32,700	48,100	53,900
141～160	27,200	29,600	36,100	53,700	60,100
161～180	30,100	32,500	39,500	60,000	66,900
181～200	30,100	32,500	39,500	60,000	66,900
201～220	32,900	35,300	42,800	65,700	73,100
221～240	32,900	35,300	42,800	65,700	73,100
241～260	36,700	39,100	47,300	72,600	80,700
261～280	39,500	41,900	50,600	78,300	86,900
281～300	39,500	41,900	50,600	78,300	86,900

※シェード本体価格に、梱包・輸送費として、別途3,000円かかります。

シェイパーシェード ドラム式・R-65PD

仕上り丈＼仕上り巾	30～50	51～90	91～143	144～190	191～240	241～290	291～340	341～400
60～100	39,000	39,000	53,900	65,800	80,400	84,500	109,600	113,700
101～120	44,900	44,900	61,600	76,600	93,100	98,500	127,200	132,600
121～140	45,800	45,800	63,000	78,000	95,300	100,700	130,000	135,400
141～160	50,200	50,200	69,100	86,800	105,800	112,100	145,400	151,700
161～180	54,800	54,800	75,200	96,200	117,000	124,200	160,900	168,100
181～200	55,600	55,600	76,600	97,600	119,200	126,400	163,700	170,900
201～220	60,200	60,200	82,700	106,500	129,700	137,900	178,500	186,700
221～240	61,100	61,100	84,100	107,900	131,900	140,100	181,300	189,500
241～260	66,800	66,800	91,800	118,600	144,600	154,000	198,900	208,300
261～280	71,400	71,400	97,800	127,400	155,100	165,500	214,300	224,700
281～300	72,200	72,200	99,200	128,800	157,300	167,700	217,100	227,500

※仕上り巾39cm以下の場合、仕上り丈は200cmまでになります。
※シェード本体価格に、梱包・輸送費として、別途3,000円かかります。

シェイパーシェード コード式・R-65PC

仕上り丈＼仕上り巾	18～50	51～90	91～143	144～190	191～240
60～100	29,000	29,000	39,300	51,200	55,300
101～120	34,900	34,900	46,400	61,400	66,700
121～140	35,800	35,800	47,300	62,300	67,600
141～160	40,300	40,300	52,800	70,500	76,800
161～180	44,900	44,900	58,400	79,400	86,700
181～200	45,700	45,700	59,200	80,200	87,500
201～220	50,300	50,300	64,700	88,500	96,700
221～240	51,200	51,200	65,600	89,400	97,600
241～260	57,000	57,000	72,700	99,500	109,000
261～280	61,600	61,600	78,200	107,800	118,200
281～300	62,400	62,400	79,000	108,600	119,000

※シェード本体価格に、梱包・輸送費として、別途3,000円かかります。

ボックスバランス プレーンタイプ・U-1P

仕上り丈＼仕上り巾	～151	152～201	202～251	252～302	303～352	353～402
～ 40	19,000	24,900	31,400	37,300	43,800	49,700
41～ 60	25,000	32,700	41,000	49,300	57,600	65,300

ストレートバランス プレーンタイプ・U-9P

仕上り丈＼仕上り巾	～143	144～292	293～441
～ 60	21,100	42,800	64,500

アールバランス プレーンタイプ・U-10P

仕上り丈＼仕上り巾	～143	144～292	293～441
～ 60	21,000	41,700	62,500

クッション

サイズ	パイピング	ステッチ	フリル	ボルスター
33×33	4,200	4,200	6,100	－
45×45	4,600	4,600	6,100	－
60×60	7,400	7,400	9,100	－
18R×40	－	－	－	10,000

シートクッション

サイズ	座布団カバー
55×59	4,200

マルチカバー

サイズ	
200×190（一人掛）	20,900
200×290（三人掛）	21,400

ベッドスプレッド（プレーン） BS-2

サイズ	
S ～190×～310	23,100
SD ～220×～310	24,000
D ～240×～310	24,900

見本帳掲載 P.118

C2146－C2149
レッタ

■生地巾 150cm ■価格 6,300/m 4,200/㎡
■組成 ポリエステル100% ■柄リピート タテ 14.3cm×ヨコ －cm

■ 形態安定加工(スタイリッシュウェーブ縫製)・KH KE KO

KH 約2倍 仕上り巾 / 仕上り丈	～75 1巾	76～150 2巾	151～225 3巾	226～300 4巾	301～375 5巾	376～450 6巾	451～525 7巾	526～600 8巾
60～100	13,500	26,000	38,500	51,000	63,500	76,000	88,500	101,000
101～120	16,000	31,000	46,000	61,000	76,000	91,000	106,000	121,000
121～140	17,200	33,400	49,600	65,800	82,000	98,200	114,400	130,600
141～160	18,500	36,000	53,500	71,000	88,500	106,000	123,500	141,000
161～180	21,000	41,000	61,000	81,000	101,000	121,000	141,000	161,000
181～200	22,200	43,400	64,600	85,800	107,000	128,200	149,400	170,600
201～220	24,700	48,400	72,100	95,800	119,500	143,200	166,900	190,600
221～240	25,900	50,800	75,700	100,600	125,500	150,400	175,300	200,200
241～260	27,200	53,400	79,600	105,800	132,000	158,200	184,400	210,600
261～280	29,700	58,400	87,100	115,800	144,500	173,200	201,900	230,600
281～300	30,900	60,800	90,700	120,600	150,500	180,400	210,300	240,200
KE 約1.5倍仕上り巾	～100	101～200	201～300	301～400	401～500	501～600	601～700	701～800
KO 約1.5倍仕上り巾	～100	101～200	201～324	325～424	425～550	551～600		

●タッセル込

※1巾での両開きはできません。
※KHの1巾片開き・2巾両開き、3ッ山の場合、最大仕上り巾は上記と異なります。(P155参照)
※KEは2ッ山限定、KOは1ッ山限定。KH・KOは300cm、KEは400cmを超える仕上り巾は両開きのみになります。
※形態安定加工により風合いに変化が生じる場合があります。

■ 形態安定加工(スタイリッシュウェーブ縫製)・KH [裏地付] 約2倍

仕上り巾 / 仕上り丈	～75 1巾	76～150 2巾	151～225 3巾	226～300 4巾	301～375 5巾	376～450 6巾	451～525 7巾	526～600 8巾
60～100	20,100	39,200	58,300	77,400	96,500	115,600	134,700	153,800
101～120	23,500	46,000	68,500	91,000	113,500	136,000	158,500	181,000
121～140	25,700	50,400	75,100	99,800	124,500	149,200	173,900	198,600
141～160	28,000	55,000	82,000	109,000	136,000	163,000	190,000	217,000
161～180	31,500	62,000	92,500	123,000	153,500	184,000	214,500	245,000
181～200	33,700	66,400	99,100	131,800	164,500	197,200	229,900	262,600
201～220	37,100	73,200	109,300	145,400	181,500	217,600	253,700	289,800
221～240	39,300	77,600	115,900	154,200	192,500	230,800	269,100	307,400
241～260	41,600	82,200	122,800	163,400	204,000	244,600	285,200	325,800
261～280	45,100	89,200	133,300	177,400	221,500	265,600	309,700	353,800
281～300	47,300	93,600	139,900	186,200	232,500	278,800	325,100	371,400

●タッセル込

※裏地を合算した価格です。裏地はC2101～2103、C2176～2178からお選びください。
※1巾での両開きはできません。
※1巾片開き・2巾両開き、3ツ山の場合、最大仕上り巾は上記と異なります。(P155参照)
※300cmを超える仕上り巾は両開きのみになります。
※形態安定加工により風合いに変化が生じる場合があります。

■ 形態安定加工(スタイリッシュウェーブ縫製)・KE [裏地付] 約1.5倍

仕上り巾 / 仕上り丈	～100 1巾	101～200 2巾	201～300 3巾	301～400 4巾	401～500 5巾	501～600 6巾	601～700 7巾	701～800 8巾
60～100	20,100	39,200	58,300	77,400	96,500	115,600	134,700	153,800
101～120	23,500	46,000	68,500	91,000	113,500	136,000	158,500	181,000
121～140	25,700	50,400	75,100	99,800	124,500	149,200	173,900	198,600
141～160	28,000	55,000	82,000	109,000	136,000	163,000	190,000	217,000
161～180	31,500	62,000	92,500	123,000	153,500	184,000	214,500	245,000
181～200	33,700	66,400	99,100	131,800	164,500	197,200	229,900	262,600
201～220	37,100	73,200	109,300	145,400	181,500	217,600	253,700	289,800
221～240	39,300	77,600	115,900	154,200	192,500	230,800	269,100	307,400
241～260	41,600	82,200	122,800	163,400	204,000	244,600	285,200	325,800
261～280	45,100	89,200	133,300	177,400	221,500	265,600	309,700	353,800
281～300	47,300	93,600	139,900	186,200	232,500	278,800	325,100	371,400

●タッセル込

※裏地を合算した価格です。裏地はC2101～2103、C2176～2178からお選びください。
※1巾での両開きはできません。
※2ッ山限定。400cmを超える仕上り巾は両開きのみになります。
※形態安定加工により風合いに変化が生じる場合があります。

■ハイグレード縫製・SH SE ■ニューシンプル縫製・SO ■フラット縫製・AP

仕上り丈＼SH 約2倍 仕上り巾	～75 1巾	76～150 2巾	151～225 3巾	226～300 4巾	301～375 5巾	376～450 6巾	451～525 7巾	526～600 8巾
60～100	13,100	25,200	37,300	49,400	61,500	73,600	85,700	97,800
101～120	15,500	30,000	44,500	59,000	73,500	88,000	102,500	117,000
121～140	16,700	32,400	48,100	63,800	79,500	95,200	110,900	126,600
141～160	17,900	34,800	51,700	68,600	85,500	102,400	119,300	136,200
161～180	20,300	39,600	58,900	78,200	97,500	116,800	136,100	155,400
181～200	21,500	42,000	62,500	83,000	103,500	124,000	144,500	165,000
201～220	23,900	46,800	69,700	92,600	115,500	138,400	161,300	184,200
221～240	25,100	49,200	73,300	97,400	121,500	145,600	169,700	193,800
241～260	26,300	51,600	76,900	102,200	127,500	152,800	178,100	203,400
261～280	28,700	56,400	84,100	111,800	139,500	167,200	194,900	222,600
281～300	29,900	58,800	87,700	116,600	145,500	174,400	203,300	232,200
SE 約1.5倍仕上り巾	～100	101～200	201～300	301～400	401～500	501～600	601～700	701～800
SO 約1.5倍仕上り巾	～100	101～200	201～324	325～424	425～550	551～650	651～774	775～874
AP 約1倍仕上り巾	～134	135～268	269～414	415～564	565～710	711～860		

※SH、SE、SOは1巾での両開きはできません。 ●タッセル込
※SHの1巾片開き・2巾両開き、3ッ山の場合、最大仕上り巾は上記と異なります。(P155参照)
※SEは2ッ山、SOは1ッ山、APはヒダなし。

■ハイグレード縫製・SH [裏地付]

約2倍

仕上り丈＼仕上り巾	～75 1巾	76～150 2巾	151～225 3巾	226～300 4巾	301～375 5巾	376～450 6巾	451～525 7巾	526～600 8巾
60～100	19,700	38,400	57,100	75,800	94,500	113,200	131,900	150,600
101～120	23,000	45,000	67,000	89,000	111,000	133,000	155,000	177,000
121～140	25,200	49,400	73,600	97,800	122,000	146,200	170,400	194,600
141～160	27,400	53,800	80,200	106,600	133,000	159,400	185,800	212,200
161～180	30,800	60,600	90,400	120,200	150,000	179,800	209,600	239,400
181～200	33,000	65,000	97,000	129,000	161,000	193,000	225,000	257,000
201～220	36,300	71,600	106,900	142,200	177,500	212,800	248,100	283,400
221～240	38,500	76,000	113,500	151,000	188,500	226,000	263,500	301,000
241～260	40,700	80,400	120,100	159,800	199,500	239,200	278,900	318,600
261～280	44,100	87,200	130,300	173,400	216,500	259,600	302,700	345,800
281～300	46,300	91,600	136,900	182,200	227,500	272,800	318,100	363,400

※裏地を合算した価格です。裏地はC2101～2103、C2176～2178からお選びください。 ●タッセル込
※1巾での両開きはできません。
※1巾片開き・2巾両開き、3ッ山の場合、最大仕上り巾は上記と異なります。(P155参照)

■ハイグレード縫製・SE [裏地付]

約1.5倍

仕上り丈＼仕上り巾	～100 1巾	101～200 2巾	201～300 3巾	301～400 4巾	401～500 5巾	501～600 6巾	601～700 7巾	701～800 8巾
60～100	19,700	38,400	57,100	75,800	94,500	113,200	131,900	150,600
101～120	23,000	45,000	67,000	89,000	111,000	133,000	155,000	177,000
121～140	25,200	49,400	73,600	97,800	122,000	146,200	170,400	194,600
141～160	27,400	53,800	80,200	106,600	133,000	159,400	185,800	212,200
161～180	30,800	60,600	90,400	120,200	150,000	179,800	209,600	239,400
181～200	33,000	65,000	97,000	129,000	161,000	193,000	225,000	257,000
201～220	36,300	71,600	106,900	142,200	177,500	212,800	248,100	283,400
221～240	38,500	76,000	113,500	151,000	188,500	226,000	263,500	301,000
241～260	40,700	80,400	120,100	159,800	199,500	239,200	278,900	318,600
261～280	44,100	87,200	130,300	173,400	216,500	259,600	302,700	345,800
281～300	46,300	91,600	136,900	182,200	227,500	272,800	318,100	363,400

※裏地を合算した価格です。裏地はC2101～2103、C2176～2178からお選びください。 ●タッセル込
※1巾での両開きはできません。
※2ッ山限定。

ロールカーテンⅡ・Q-11PC Q-11PD

仕上り丈＼仕上り巾	30～80	81～120	121～140
10～ 80	38,700	45,200	51,500
81～100	43,500	50,800	57,300
101～120	48,200	56,400	63,200
121～140	51,500	60,500	67,400
141～160	55,700	65,600	72,600
161～180	59,600	70,200	77,700
181～200	63,600	75,100	83,100
201～220	68,200	80,500	89,000
221～240	71,800	84,800	93,700
241～260	——	89,700	98,900
261～280	——	94,500	104,200
281～300	——	99,700	109,800

※巾：丈＝1：3を限度とします。
※ロールカーテン本体価格に、梱包・輸送費として、別途3,000円かかります。

プレーンシェード ドラム式・R-61PD

仕上り丈＼仕上り巾	30～50	51～90	91～142	143～190	191～240	241～290	291～340	341～400
60～100	25,900	28,700	34,500	48,200	53,800	59,500	73,300	79,600
101～120	27,900	30,700	36,800	51,500	57,500	63,400	78,300	84,800
121～140	30,800	33,600	40,200	57,300	63,800	70,300	87,500	94,600
141～160	31,800	34,600	41,400	59,900	66,600	73,300	91,300	98,500
161～180	33,700	36,500	43,600	63,200	70,200	77,200	96,800	104,500
181～200	35,700	38,500	45,900	67,700	75,100	82,400	104,300	112,300
201～220	37,600	40,400	48,200	71,000	78,700	86,400	109,200	117,500
221～240	40,500	43,300	51,700	76,800	85,000	93,300	118,500	127,300
241～260	41,500	44,300	52,800	79,400	87,800	96,200	122,200	131,200
261～280	43,500	46,300	55,100	82,700	91,400	100,200	127,800	137,200
281～300	45,400	48,200	57,400	87,200	96,300	105,400	135,300	145,000

※仕上り巾39cm以下の場合、仕上り丈は200cmまでになります。
※シェード本体価格に、梱包・輸送費として、別途3,000円かかります。

プレーンシェード コード式・R-61PC

仕上り丈＼仕上り巾	18～50	51～90	91～142	143～190	191～240
60～100	21,000	23,400	28,700	41,900	47,000
101～120	23,000	25,400	31,000	45,200	50,700
121～140	25,900	28,300	34,400	51,000	57,000
141～160	26,900	29,300	35,600	53,600	59,800
161～180	28,800	31,200	37,800	56,900	63,400
181～200	30,800	33,200	40,100	61,400	68,300
201～220	32,700	35,100	42,400	64,700	71,900
221～240	35,600	38,000	45,900	70,500	78,200
241～260	36,600	39,000	47,000	73,100	81,000
261～280	38,600	41,000	49,300	76,400	84,600
281～300	40,500	42,900	51,600	80,900	89,500

※シェード本体価格に、梱包・輸送費として、別途3,000円かかります。

シェイパーシェード ドラム式・R-65PD

仕上り丈＼仕上り巾	30～50	51～90	91～142	143～190	191～240	241～290	291～340	341～400
60～100	39,400	39,400	54,300	66,600	81,200	85,300	110,800	114,900
101～120	42,800	42,800	59,000	72,500	88,400	93,200	120,500	125,200
121～140	47,500	47,500	65,100	81,500	99,100	104,800	135,600	141,300
141～160	49,600	49,600	68,200	86,100	104,800	110,800	143,100	149,100
161～180	53,000	53,000	72,700	91,900	112,100	118,700	153,500	160,100
181～200	56,300	56,300	77,300	99,000	120,600	127,800	165,700	173,000
201～220	59,700	59,700	81,900	104,900	127,800	135,700	175,500	183,300
221～240	64,400	64,400	88,000	113,900	138,500	147,300	190,500	199,400
241～260	66,500	66,500	91,100	118,500	144,200	153,300	198,100	207,200
261～280	69,900	69,900	95,700	124,300	151,400	161,200	208,400	218,200
281～300	73,200	73,200	100,200	131,400	159,900	170,300	220,700	231,100

※仕上り巾39cm以下の場合、仕上り丈は200cmまでになります。
※シェード本体価格に、梱包・輸送費として、別途3,000円かかります。

シェイパーシェード コード式・R-65PC

仕上り丈＼仕上り巾	18～50	51～90	91～142	143～190	191～240
60～100	29,400	29,400	39,700	52,000	56,100
101～120	32,800	32,800	43,800	57,300	62,000
121～140	37,500	37,500	49,400	65,800	71,400
141～160	39,700	39,700	51,900	69,800	75,800
161～180	43,100	43,100	55,900	75,100	81,800
181～200	46,400	46,400	59,900	81,600	88,900
201～220	49,800	49,800	63,900	86,900	94,800
221～240	54,500	54,500	69,500	95,400	104,200
241～260	56,700	56,700	72,000	99,400	108,600
261～280	60,100	60,100	76,100	104,700	114,500
281～300	63,400	63,400	80,000	111,200	121,600

※シェード本体価格に、梱包・輸送費として、別途3,000円かかります。

ボックスバランス プレーンタイプ・U-1P

仕上り丈＼仕上り巾	～150	151～200	201～250	251～300	301～350	351～400
～ 40	18,300	23,700	29,800	35,900	42,000	47,400
41～ 60	23,300	31,300	38,600	46,600	54,600	61,900

ストレートバランス プレーンタイプ・U-9P

仕上り丈＼仕上り巾	～142	143～290	291～438
～ 60	22,700	45,300	67,900

アールバランス プレーンタイプ・U-10P

仕上り丈＼仕上り巾	～142	143～290	291～438
～ 60	20,100	40,100	60,000

見本帳掲載 P.120

C2150－C2152
ルピン

■生地巾 150cm　■価格 5,600/m　3,730/㎡
■組成 ポリエステル100%　■柄リピート タテ 1cm×ヨコ 6cm

■ 形態安定加工(スタイリッシュウェーブ縫製)・KH KE KO

KH 約2倍 仕上り巾 / 仕上り丈	～75 1巾	76～150 2巾	151～225 3巾	226～300 4巾	301～375 5巾	376～450 6巾	451～525 7巾	526～600 8巾
60～100	12,200	23,400	34,600	45,800	57,000	68,200	79,400	90,600
101～120	13,800	26,600	39,400	52,200	65,000	77,800	90,600	103,400
121～140	15,400	29,800	44,200	58,600	73,000	87,400	101,800	116,200
141～160	17,000	33,000	49,000	65,000	81,000	97,000	113,000	129,000
161～180	18,600	36,200	53,800	71,400	89,000	106,600	124,200	141,800
181～200	20,200	39,400	58,600	77,800	97,000	116,200	135,400	154,600
201～220	21,800	42,600	63,400	84,200	105,000	125,800	146,600	167,400
221～240	23,400	45,800	68,200	90,600	113,000	135,400	157,800	180,200
241～260	25,000	49,000	73,000	97,000	121,000	145,000	169,000	193,000
261～280	26,600	52,200	77,800	103,400	129,000	154,600	180,200	205,800
281～300	28,200	55,400	82,600	109,800	137,000	164,200	191,400	218,600
KE 約1.5倍仕上り巾	～100	101～200	201～300	301～400	401～500	501～600	601～700	701～800
KO 約1.5倍仕上り巾	～100	101～200	201～324	325～424	425～550	551～600		

●タッセル込

※1巾での両開きはできません。
※KHの1巾片開き・2巾両開き、3ッ山の場合、最大仕上り巾は上記と異なります。(P155参照)
※KEは2ッ山限定、KOは1ッ山限定。KH・KOは300cm、KEは400cmを超える仕上り巾は両開きのみになります。
※形態安定加工により風合いに変化が生じる場合があります。

■ 形態安定加工(スタイリッシュウェーブ縫製)・KH [裏地付]　約2倍

仕上り巾 / 仕上り丈	～75 1巾	76～150 2巾	151～225 3巾	226～300 4巾	301～375 5巾	376～450 6巾	451～525 7巾	526～600 8巾
60～100	18,800	36,600	54,400	72,200	90,000	107,800	125,600	143,400
101～120	21,300	41,600	61,900	82,200	102,500	122,800	143,100	163,400
121～140	23,900	46,800	69,700	92,600	115,500	138,400	161,300	184,200
141～160	26,500	52,000	77,500	103,000	128,500	154,000	179,500	205,000
161～180	29,100	57,200	85,300	113,400	141,500	169,600	197,700	225,800
181～200	31,700	62,400	93,100	123,800	154,500	185,200	215,900	246,600
201～220	34,200	67,400	100,600	133,800	167,000	200,200	233,400	266,600
221～240	36,800	72,600	108,400	144,200	180,000	215,800	251,600	287,400
241～260	39,400	77,800	116,200	154,600	193,000	231,400	269,800	308,200
261～280	42,000	83,000	124,000	165,000	206,000	247,000	288,000	329,000
281～300	44,600	88,200	131,800	175,400	219,000	262,600	306,200	349,800

●タッセル込

※裏地を合算した価格です。裏地はC2101～2103、C2176～2178からお選びください。
※1巾での両開きはできません。
※1巾片開き・2巾両開き、3ツ山の場合、最大仕上り巾は上記と異なります。(P155参照)
※300cmを超える仕上り巾は両開きのみになります。
※形態安定加工により風合いに変化が生じる場合があります。

■ 形態安定加工(スタイリッシュウェーブ縫製)・KE [裏地付]　約1.5倍

仕上り巾 / 仕上り丈	～100 1巾	101～200 2巾	201～300 3巾	301～400 4巾	401～500 5巾	501～600 6巾	601～700 7巾	701～800 8巾
60～100	18,800	36,600	54,400	72,200	90,000	107,800	125,600	143,400
101～120	21,300	41,600	61,900	82,200	102,500	122,800	143,100	163,400
121～140	23,900	46,800	69,700	92,600	115,500	138,400	161,300	184,200
141～160	26,500	52,000	77,500	103,000	128,500	154,000	179,500	205,000
161～180	29,100	57,200	85,300	113,400	141,500	169,600	197,700	225,800
181～200	31,700	62,400	93,100	123,800	154,500	185,200	215,900	246,600
201～220	34,200	67,400	100,600	133,800	167,000	200,200	233,400	266,600
221～240	36,800	72,600	108,400	144,200	180,000	215,800	251,600	287,400
241～260	39,400	77,800	116,200	154,600	193,000	231,400	269,800	308,200
261～280	42,000	83,000	124,000	165,000	206,000	247,000	288,000	329,000
281～300	44,600	88,200	131,800	175,400	219,000	262,600	306,200	349,800

●タッセル込

※裏地を合算した価格です。裏地はC2101～2103、C2176～2178からお選びください。
※1巾での両開きはできません。
※2ッ山限定。400cmを超える仕上り巾は両開きのみになります。
※形態安定加工により風合いに変化が生じる場合があります。

■ハイグレード縫製・SH SE ■ニューシンプル縫製・SO ■フラット縫製・AP

仕上り丈＼SH 約2倍 仕上り巾	～75 1巾	76～150 2巾	151～225 3巾	226～300 4巾	301～375 5巾	376～450 6巾	451～525 7巾	526～600 8巾
60～100	11,800	22,600	33,400	44,200	55,000	65,800	76,600	87,400
101～120	13,400	25,800	38,200	50,600	63,000	75,400	87,800	100,200
121～140	14,900	28,800	42,700	56,600	70,500	84,400	98,300	112,200
141～160	16,400	31,800	47,200	62,600	78,000	93,400	108,800	124,200
161～180	18,000	35,000	52,000	69,000	86,000	103,000	120,000	137,000
181～200	19,500	38,000	56,500	75,000	93,500	112,000	130,500	149,000
201～220	21,100	41,200	61,300	81,400	101,500	121,600	141,700	161,800
221～240	22,600	44,200	65,800	87,400	109,000	130,600	152,200	173,800
241～260	24,100	47,200	70,300	93,400	116,500	139,600	162,700	185,800
261～280	25,700	50,400	75,100	99,800	124,500	149,200	173,900	198,600
281～300	27,200	53,400	79,600	105,800	132,000	158,200	184,400	210,600
SE 約1.5倍仕上り巾	～100	101～200	201～300	301～400	401～500	501～600	601～700	701～800
SO 約1.5倍仕上り巾	～100	101～200	201～324	325～424	425～550	551～650	651～774	775～874
AP 約1倍仕上り巾	～134	135～268	269～414	415～564	565～710	711～860		

※SH、SE、SOは1巾での両開きはできません。 ●タッセル込
※SHの1巾片開き・2巾両開き、3ッ山の場合、最大仕上り巾は上記と異なります。(P155参照)
※SEは2ッ山、SOは1ッ山、APはヒダなし。

■ハイグレード縫製・SH [裏地付]

約2倍

仕上り丈＼仕上り巾	～75 1巾	76～150 2巾	151～225 3巾	226～300 4巾	301～375 5巾	376～450 6巾	451～525 7巾	526～600 8巾
60～100	18,400	35,800	53,200	70,600	88,000	105,400	122,800	140,200
101～120	20,900	40,800	60,700	80,600	100,500	120,400	140,300	160,200
121～140	23,400	45,800	68,200	90,600	113,000	135,400	157,800	180,200
141～160	25,900	50,800	75,700	100,600	125,500	150,400	175,300	200,200
161～180	28,500	56,000	83,500	111,000	138,500	166,000	193,500	221,000
181～200	31,000	61,000	91,000	121,000	151,000	181,000	211,000	241,000
201～220	33,500	66,000	98,500	131,000	163,500	196,000	228,500	261,000
221～240	36,000	71,000	106,000	141,000	176,000	211,000	246,000	281,000
241～260	38,500	76,000	113,500	151,000	188,500	226,000	263,500	301,000
261～280	41,100	81,200	121,300	161,400	201,500	241,600	281,700	321,800
281～300	43,600	86,200	128,800	171,400	214,000	256,600	299,200	341,800

※裏地を合算した価格です。裏地はC2101～2103、C2176～2178からお選びください。 ●タッセル込
※1巾での両開きはできません。
※1巾片開き・2巾両開き、3ッ山の場合、最大仕上り巾は上記と異なります。(P155参照)

■ハイグレード縫製・SE [裏地付]

約1.5倍

仕上り丈＼仕上り巾	～100 1巾	101～200 2巾	201～300 3巾	301～400 4巾	401～500 5巾	501～600 6巾	601～700 7巾	701～800 8巾
60～100	18,400	35,800	53,200	70,600	88,000	105,400	122,800	140,200
101～120	20,900	40,800	60,700	80,600	100,500	120,400	140,300	160,200
121～140	23,400	45,800	68,200	90,600	113,000	135,400	157,800	180,200
141～160	25,900	50,800	75,700	100,600	125,500	150,400	175,300	200,200
161～180	28,500	56,000	83,500	111,000	138,500	166,000	193,500	221,000
181～200	31,000	61,000	91,000	121,000	151,000	181,000	211,000	241,000
201～220	33,500	66,000	98,500	131,000	163,500	196,000	228,500	261,000
221～240	36,000	71,000	106,000	141,000	176,000	211,000	246,000	281,000
241～260	38,500	76,000	113,500	151,000	188,500	226,000	263,500	301,000
261～280	41,100	81,200	121,300	161,400	201,500	241,600	281,700	321,800
281～300	43,600	86,200	128,800	171,400	214,000	256,600	299,200	341,800

※裏地を合算した価格です。裏地はC2101～2103、C2176～2178からお選びください。 ●タッセル込
※1巾での両開きはできません。
※2ッ山限定。

プレーンシェード ドラム式・R-61PD

仕上り丈＼仕上り巾	30～50	51～90	91～142	143～190	191～240	241～290	291～340	341～400
60～100	24,100	26,900	32,500	44,600	50,000	55,500	67,700	73,800
101～120	25,900	28,700	34,600	48,200	54,000	59,800	73,500	79,900
121～140	27,700	30,500	36,800	51,800	58,000	64,100	79,200	86,000
141～160	29,500	32,300	38,900	55,400	61,900	68,400	85,000	92,100
161～180	31,300	34,100	41,100	59,000	65,900	72,700	90,800	98,200
181～200	33,200	36,000	43,300	62,700	69,900	77,100	96,600	104,400
201～220	35,000	37,800	45,400	66,300	73,800	81,400	102,300	110,500
221～240	36,800	39,600	47,600	69,900	77,800	85,700	108,100	116,600
241～260	38,600	41,400	49,700	73,500	81,800	90,000	113,900	122,700
261～280	40,400	43,200	51,900	77,100	85,700	94,300	119,700	128,800
281～300	42,200	45,000	54,000	80,800	89,700	98,600	125,400	135,000

※仕上り巾39cm以下の場合、仕上り丈は200cmまでになります。
※シェード本体価格に、梱包・輸送費として、別途3,000円かかります。

プレーンシェード コード式・R-61PC

仕上り丈＼仕上り巾	18～50	51～90	91～142	143～190	191～240
60～100	19,200	21,600	26,700	38,300	43,200
101～120	21,000	23,400	28,800	41,900	47,200
121～140	22,800	25,200	31,000	45,500	51,200
141～160	24,600	27,000	33,100	49,100	55,100
161～180	26,400	28,800	35,300	52,700	59,100
181～200	28,300	30,700	37,500	56,400	63,100
201～220	30,100	32,500	39,600	60,000	67,000
221～240	31,900	34,300	41,800	63,600	71,000
241～260	33,700	36,100	43,900	67,200	75,000
261～280	35,500	37,900	46,100	70,800	78,900
281～300	37,300	39,700	48,200	74,500	82,900

※シェード本体価格に、梱包・輸送費として、別途3,000円かかります。

シェイパーシェード ドラム式・R-65PD

仕上り丈＼仕上り巾	30～50	51～90	91～142	143～190	191～240	241～290	291～340	341～400
60～100	37,300	37,300	51,900	62,400	76,700	80,500	104,200	107,900
101～120	40,600	40,600	56,400	68,700	84,300	88,700	114,700	119,100
121～140	43,900	43,900	60,800	74,800	91,900	96,900	125,300	130,300
141～160	47,100	47,100	65,300	81,100	99,500	105,100	135,900	141,500
161～180	50,300	50,300	69,700	87,200	107,000	113,300	146,400	152,700
181～200	53,500	53,500	74,200	93,400	114,600	121,600	157,000	163,900
201～220	56,800	56,800	78,700	99,700	122,200	129,800	167,600	175,100
221～240	60,100	60,100	83,100	105,800	129,800	138,000	178,200	186,300
241～260	63,300	63,300	87,600	112,100	137,400	146,200	188,700	197,500
261～280	66,500	66,500	92,000	118,200	145,000	154,400	199,300	208,700
281～300	69,700	69,700	96,400	124,400	152,600	162,700	209,900	219,900

※仕上り巾39cm以下の場合、仕上り丈は200cmまでになります。
※シェード本体価格に、梱包・輸送費として、別途3,000円かかります。

シェイパーシェード コード式・R-65PC

仕上り丈＼仕上り巾	18～50	51～90	91～142	143～190	191～240
60～100	27,300	27,300	37,300	47,800	51,600
101～120	30,600	30,600	41,200	53,500	57,900
121～140	33,900	33,900	45,100	59,100	64,200
141～160	37,200	37,200	49,000	64,800	70,500
161～180	40,400	40,400	52,900	70,400	76,700
181～200	43,600	43,600	56,800	76,000	82,900
201～220	46,900	46,900	60,700	81,700	89,200
221～240	50,200	50,200	64,600	87,300	95,500
241～260	53,500	53,500	68,500	93,000	101,800
261～280	56,700	56,700	72,400	98,600	108,100
281～300	59,900	59,900	76,200	104,200	114,300

※シェード本体価格に、梱包・輸送費として、別途3,000円かかります。

見本帳掲載 P.121

C2153－C2155
マリカ

■生地巾 150cm ■価格 5,000/m 3,330/㎡
■組成 ポリエステル100% ■柄リピート タテ 1.4cm×ヨコ 10cm

■ 形態安定加工(スタイリッシュウェーブ縫製)・KH KE KO

KH 約2倍 仕上り巾 / 仕上り丈	～75 1巾	76～150 2巾	151～225 3巾	226～300 4巾	301～375 5巾	376～450 6巾	451～525 7巾	526～600 8巾
60～100	11,400	21,800	32,200	42,600	53,000	63,400	73,800	84,200
101～120	13,000	25,000	37,000	49,000	61,000	73,000	85,000	97,000
121～140	14,400	27,800	41,200	54,600	68,000	81,400	94,800	108,200
141～160	15,900	30,800	45,700	60,600	75,500	90,400	105,300	120,200
161～180	17,400	33,800	50,200	66,600	83,000	99,400	115,800	132,200
181～200	18,900	36,800	54,700	72,600	90,500	108,400	126,300	144,200
201～220	20,300	39,600	58,900	78,200	97,500	116,800	136,100	155,400
221～240	21,800	42,600	63,400	84,200	105,000	125,800	146,600	167,400
241～260	23,300	45,600	67,900	90,200	112,500	134,800	157,100	179,400
261～280	24,800	48,600	72,400	96,200	120,000	143,800	167,600	191,400
281～300	26,200	51,400	76,600	101,800	127,000	152,200	177,400	202,600
KE 約1.5倍仕上り巾	～100	101～200	201～300	301～400	401～500	501～600	601～700	701～800
KO 約1.5倍仕上り巾	～100	101～200	201～324	325～424	425～550	551～600		

●タッセル込

※1巾での両開きはできません。
※KHの1巾片開き・2巾両開き、3ッ山の場合、最大仕上り巾は上記と異なります。(P155参照)
※KEは2ッ山限定、KOは1ッ山限定。KH・KOは300cm、KEは400cmを超える仕上り巾は両開きのみになります。
※形態安定加工により風合いに変化が生じる場合があります。

■ 形態安定加工(スタイリッシュウェーブ縫製)・KH [裏地付] 約2倍

仕上り巾 / 仕上り丈	～75 1巾	76～150 2巾	151～225 3巾	226～300 4巾	301～375 5巾	376～450 6巾	451～525 7巾	526～600 8巾
60～100	18,000	35,000	52,000	69,000	86,000	103,000	120,000	137,000
101～120	20,500	40,000	59,500	79,000	98,500	118,000	137,500	157,000
121～140	22,900	44,800	66,700	88,600	110,500	132,400	154,300	176,200
141～160	25,400	49,800	74,200	98,600	123,000	147,400	171,800	196,200
161～180	27,900	54,800	81,700	108,600	135,500	162,400	189,300	216,200
181～200	30,400	59,800	89,200	118,600	148,000	177,400	206,800	236,200
201～220	32,700	64,400	96,100	127,800	159,500	191,200	222,900	254,600
221～240	35,200	69,400	103,600	137,800	172,000	206,200	240,400	274,600
241～260	37,700	74,400	111,100	147,800	184,500	221,200	257,900	294,600
261～280	40,200	79,400	118,600	157,800	197,000	236,200	275,400	314,600
281～300	42,600	84,200	125,800	167,400	209,000	250,600	292,200	333,800

●タッセル込

※裏地を合算した価格です。裏地はC2101～2103、C2176～2178からお選びください。
※1巾での両開きはできません。
※1巾片開き・2巾両開き、3ツ山の場合、最大仕上り巾は上記と異なります。(P155参照)
※300cmを超える仕上り巾は両開きのみになります。
※形態安定加工により風合いに変化が生じる場合があります。

■ 形態安定加工(スタイリッシュウェーブ縫製)・KE [裏地付] 約1.5倍

仕上り巾 / 仕上り丈	～100 1巾	101～200 2巾	201～300 3巾	301～400 4巾	401～500 5巾	501～600 6巾	601～700 7巾	701～800 8巾
60～100	18,000	35,000	52,000	69,000	86,000	103,000	120,000	137,000
101～120	20,500	40,000	59,500	79,000	98,500	118,000	137,500	157,000
121～140	22,900	44,800	66,700	88,600	110,500	132,400	154,300	176,200
141～160	25,400	49,800	74,200	98,600	123,000	147,400	171,800	196,200
161～180	27,900	54,800	81,700	108,600	135,500	162,400	189,300	216,200
181～200	30,400	59,800	89,200	118,600	148,000	177,400	206,800	236,200
201～220	32,700	64,400	96,100	127,800	159,500	191,200	222,900	254,600
221～240	35,200	69,400	103,600	137,800	172,000	206,200	240,400	274,600
241～260	37,700	74,400	111,100	147,800	184,500	221,200	257,900	294,600
261～280	40,200	79,400	118,600	157,800	197,000	236,200	275,400	314,600
281～300	42,600	84,200	125,800	167,400	209,000	250,600	292,200	333,800

●タッセル込

※裏地を合算した価格です。裏地はC2101～2103、C2176～2178からお選びください。
※1巾での両開きはできません。
※2ッ山限定。400cmを超える仕上り巾は両開きのみになります。
※形態安定加工により風合いに変化が生じる場合があります。

■ハイグレード縫製・SH SE ■ニューシンプル縫製・SO ■フラット縫製・AP

仕上り丈＼SH 約2倍 仕上り巾	～75 1巾	76～150 2巾	151～225 3巾	226～300 4巾	301～375 5巾	376～450 6巾	451～525 7巾	526～600 8巾
60～100	11,000	21,000	31,000	41,000	51,000	61,000	71,000	81,000
101～120	12,500	24,000	35,500	47,000	58,500	70,000	81,500	93,000
121～140	13,900	26,800	39,700	52,600	65,500	78,400	91,300	104,200
141～160	15,300	29,600	43,900	58,200	72,500	86,800	101,100	115,400
161～180	16,800	32,600	48,400	64,200	80,000	95,800	111,600	127,400
181～200	18,100	35,200	52,300	69,400	86,500	103,600	120,700	137,800
201～220	19,500	38,000	56,500	75,000	93,500	112,000	130,500	149,000
221～240	20,900	40,800	60,700	80,600	100,500	120,400	140,300	160,200
241～260	22,400	43,800	65,200	86,600	108,000	129,400	150,800	172,200
261～280	23,800	46,600	69,400	92,200	115,000	137,800	160,600	183,400
281～300	25,200	49,400	73,600	97,800	122,000	146,200	170,400	194,600
SE 約1.5倍仕上り巾	～100	101～200	201～300	301～400	401～500	501～600	601～700	701～800
SO 約1.5倍仕上り巾	～100	101～200	201～324	325～424	425～550	551～650	651～774	775～874
AP 約1倍仕上り巾	～134	135～268	269～414	415～564	565～710	711～860		

※SH、SE、SOは1巾での両開きはできません。 ●タッセル込
※SHの1巾片開き・2巾両開き、3ッ山の場合、最大仕上り巾は上記と異なります。(P155参照)
※SEは2ッ山、SOは1ッ山、APはヒダなし。

■ハイグレード縫製・SH [裏地付]

約2倍

仕上り丈＼仕上り巾	～75 1巾	76～150 2巾	151～225 3巾	226～300 4巾	301～375 5巾	376～450 6巾	451～525 7巾	526～600 8巾
60～100	17,600	34,200	50,800	67,400	84,000	100,600	117,200	133,800
101～120	20,000	39,000	58,000	77,000	96,000	115,000	134,000	153,000
121～140	22,400	43,800	65,200	86,600	108,000	129,400	150,800	172,200
141～160	24,800	48,600	72,400	96,200	120,000	143,800	167,600	191,400
161～180	27,300	53,600	79,900	106,200	132,500	158,800	185,100	211,400
181～200	29,600	58,200	86,800	115,400	144,000	172,600	201,200	229,800
201～220	31,900	62,800	93,700	124,600	155,500	186,400	217,300	248,200
221～240	34,300	67,600	100,900	134,200	167,500	200,800	234,100	267,400
241～260	36,800	72,600	108,400	144,200	180,000	215,800	251,600	287,400
261～280	39,200	77,400	115,600	153,800	192,000	230,200	268,400	306,600
281～300	41,600	82,200	122,800	163,400	204,000	244,600	285,200	325,800

※裏地を合算した価格です。裏地はC2101～2103、C2176～2178からお選びください。 ●タッセル込
※1巾での両開きはできません。
※1巾片開き・2巾両開き、3ッ山の場合、最大仕上り巾は上記と異なります。(P155参照)

■ハイグレード縫製・SE [裏地付]

約1.5倍

仕上り丈＼仕上り巾	～100 1巾	101～200 2巾	201～300 3巾	301～400 4巾	401～500 5巾	501～600 6巾	601～700 7巾	701～800 8巾
60～100	17,600	34,200	50,800	67,400	84,000	100,600	117,200	133,800
101～120	20,000	39,000	58,000	77,000	96,000	115,000	134,000	153,000
121～140	22,400	43,800	65,200	86,600	108,000	129,400	150,800	172,200
141～160	24,800	48,600	72,400	96,200	120,000	143,800	167,600	191,400
161～180	27,300	53,600	79,900	106,200	132,500	158,800	185,100	211,400
181～200	29,600	58,200	86,800	115,400	144,000	172,600	201,200	229,800
201～220	31,900	62,800	93,700	124,600	155,500	186,400	217,300	248,200
221～240	34,300	67,600	100,900	134,200	167,500	200,800	234,100	267,400
241～260	36,800	72,600	108,400	144,200	180,000	215,800	251,600	287,400
261～280	39,200	77,400	115,600	153,800	192,000	230,200	268,400	306,600
281～300	41,600	82,200	122,800	163,400	204,000	244,600	285,200	325,800

※裏地を合算した価格です。裏地はC2101～2103、C2176～2178からお選びください。 ●タッセル込
※1巾での両開きはできません。
※2ッ山限定。

ロールカーテンⅡ・Q-11PC Q-11PD

仕上り丈＼仕上り巾	30～80	81～120	121～140
10～ 80	37,000	43,500	49,800
81～100	41,000	48,300	54,800
101～120	45,300	53,500	60,300
121～140	49,000	58,000	64,900
141～160	52,900	62,800	69,800
161～180	56,600	67,200	74,700
181～200	60,300	71,800	79,800
201～220	64,000	76,300	84,800
221～240	67,500	80,500	89,400
241～260	——	85,600	94,800
261～280	——	90,200	99,900
281～300	——	95,100	105,200

※巾：丈＝1：3を限度とします。
※ロールカーテン本体価格に、梱包・輸送費として、別途3,000円かかります。

プレーンシェード ドラム式・R-61PD

仕上り丈＼仕上り巾	30～50	51～90	91～142	143～190	191～240	241～290	291～340	341～400
60～100	23,400	26,200	31,800	43,100	48,600	54,100	65,500	71,600
101～120	25,100	27,900	33,800	46,500	52,300	58,100	71,000	77,400
121～140	26,800	29,600	35,800	49,900	56,000	62,200	76,400	83,100
141～160	28,500	31,300	37,900	53,300	59,800	66,300	81,800	88,900
161～180	30,100	32,900	39,900	56,600	63,500	70,300	87,200	94,600
181～200	31,800	34,600	41,900	60,000	67,200	74,400	92,600	100,400
201～220	33,500	36,300	44,000	63,400	70,900	78,500	98,000	106,200
221～240	35,200	38,000	46,000	66,800	74,700	82,600	103,400	111,900
241～260	36,900	39,700	48,000	70,200	78,400	86,600	108,900	117,700
261～280	38,600	41,400	50,100	73,500	82,100	90,700	114,300	123,400
281～300	40,300	43,100	52,100	76,900	85,800	94,800	119,700	129,200

※仕上り巾39cm以下の場合、仕上り丈は200cmまでになります。
※シェード本体価格に、梱包・輸送費として、別途3,000円かかります。

プレーンシェード コード式・R-61PC

仕上り丈＼仕上り巾	18～50	51～90	91～142	143～190	191～240
60～100	18,500	20,900	26,000	36,800	41,800
101～120	20,200	22,600	28,000	40,200	45,500
121～140	21,900	24,300	30,000	43,600	49,200
141～160	23,600	26,000	32,100	47,000	53,000
161～180	25,200	27,600	34,100	50,300	56,700
181～200	26,900	29,300	36,100	53,700	60,400
201～220	28,600	31,000	38,200	57,100	64,100
221～240	30,300	32,700	40,200	60,500	67,900
241～260	32,000	34,400	42,200	63,900	71,600
261～280	33,700	36,100	44,300	67,200	75,300
281～300	35,400	37,800	46,300	70,600	79,000

※シェード本体価格に、梱包・輸送費として、別途3,000円かかります。

シェイパーシェード ドラム式・R-65PD

仕上り丈＼仕上り巾	30～50	51～90	91～142	143～190	191～240	241～290	291～340	341～400
60～100	36,600	36,600	51,200	61,000	75,200	79,000	102,000	105,800
101～120	39,800	39,800	55,600	67,000	82,600	87,000	112,200	116,600
121～140	42,900	42,900	59,900	72,900	89,900	95,000	122,400	127,500
141～160	46,000	46,000	64,300	78,900	97,300	103,000	132,600	138,300
161～180	49,100	49,100	68,500	84,800	104,600	110,900	142,800	149,100
181～200	52,200	52,200	72,800	90,800	112,000	118,900	153,100	160,000
201～220	55,400	55,400	77,200	96,800	119,300	126,900	163,300	170,800
221～240	58,500	58,500	81,500	102,700	126,700	134,900	173,500	181,700
241～260	61,600	61,600	85,900	108,700	134,000	142,900	183,700	192,500
261～280	64,700	64,700	90,200	114,600	141,400	150,800	193,900	203,300
281～300	67,800	67,800	94,500	120,600	148,700	158,800	204,100	214,200

※仕上り巾39cm以下の場合、仕上り丈は200cmまでになります。
※シェード本体価格に、梱包・輸送費として、別途3,000円かかります。

シェイパーシェード コード式・R-65PC

仕上り丈＼仕上り巾	18～50	51～90	91～142	143～190	191～240
60～100	26,600	26,600	36,600	46,400	50,100
101～120	29,800	29,800	40,400	51,800	56,200
121～140	32,900	32,900	44,200	57,200	62,200
141～160	36,100	36,100	48,000	62,600	68,300
161～180	39,200	39,200	51,700	68,000	74,300
181～200	42,300	42,300	55,400	73,400	80,300
201～220	45,500	45,500	59,200	78,800	86,300
221～240	48,600	48,600	63,000	84,200	92,400
241～260	51,800	51,800	66,800	89,600	98,400
261～280	54,900	54,900	70,600	95,000	104,500
281～300	58,000	58,000	74,300	100,400	110,400

※シェード本体価格に、梱包・輸送費として、別途3,000円かかります。

ボックスバランス プレーンタイプ・U-1P

仕上り丈＼仕上り巾	～150	151～200	201～250	251～300	301～350	351～400
～ 40	14,900	20,200	25,000	29,800	35,100	39,900
41～ 60	18,400	24,200	30,500	36,300	42,100	48,400

ストレートバランス プレーンタイプ・U-9P

仕上り丈＼仕上り巾	～142	143～290	291～438
～ 60	20,300	40,500	60,800

アールバランス プレーンタイプ・U-10P

仕上り丈＼仕上り巾	～142	143～290	291～438
～ 60	17,700	35,800	53,400

クッション

サイズ	パイピング	ステッチ	フリル	ボルスター
33×33	3,900	3,900	5,600	－
45×45	4,200	4,200	5,600	－
60×60	6,600	6,600	8,200	－
18R×40	－	－	－	9,600

シートクッション

サイズ	座布団カバー
55×59	3,800

マルチカバー

サイズ	
200×190（一人掛）	17,100
200×290（三人掛）	17,500

ベッドスプレッド（プレーン） BS-2

サイズ	
S ～190×～310	19,600
SD ～220×～310	20,500
D ～240×～310	21,400

見本帳掲載 P.122

C2156・C2157
ヘレネ

■生地巾 147cm ■価格 5,900/m 4,010/㎡
■組成 ポリエステル100% ■柄リピート タテ 9.8cm×ヨコ 9.8cm

■ 形態安定加工(スタイリッシュウェーブ縫製)・KH KE KO

KH 約2倍 仕上り巾 / 仕上り丈	～73 1巾	74～147 2巾	148～220 3巾	221～294 4巾	295～367 5巾	368～441 6巾	442～514 7巾	515～588 8巾
60～100	13,300	25,600	37,900	50,200	62,500	74,800	87,100	99,400
101～120	14,900	28,800	42,700	56,600	70,500	84,400	98,300	112,200
121～140	16,500	32,000	47,500	63,000	78,500	94,000	109,500	125,000
141～160	18,100	35,200	52,300	69,400	86,500	103,600	120,700	137,800
161～180	19,800	38,600	57,400	76,200	95,000	113,800	132,600	151,400
181～200	21,400	41,800	62,200	82,600	103,000	123,400	143,800	164,200
201～220	23,000	45,000	67,000	89,000	111,000	133,000	155,000	177,000
221～240	24,600	48,200	71,800	95,400	119,000	142,600	166,200	189,800
241～260	26,300	51,600	76,900	102,200	127,500	152,800	178,100	203,400
261～280	27,900	54,800	81,700	108,600	135,500	162,400	189,300	216,200
281～300	29,500	58,000	86,500	115,000	143,500	172,000	200,500	229,000
KE 約1.5倍仕上り巾	～96	97～192	193～294	295～392	393～490	491～588	589～686	687～784
KO 約1.5倍仕上り巾	～100	101～200	201～300	301～424	425～524	525～600		

●タッセル込

※1巾での両開きはできません。
※KHの1巾片開き・2巾両開き、3ッ山の場合、最大仕上り巾は上記と異なります。(P155参照)
※KEは2ッ山限定、KOは1ッ山限定。KH・KOは300cm、KEは400cmを超える仕上り巾は両開きのみになります。
※形態安定加工により風合いに変化が生じる場合があります。

■ 形態安定加工(スタイリッシュウェーブ縫製)・KH [裏地付] 約2倍

仕上り巾 / 仕上り丈	～73 1巾	74～147 2巾	148～220 3巾	221～294 4巾	295～367 5巾	368～441 6巾	442～514 7巾	515～588 8巾
60～100	19,900	38,800	57,700	76,600	95,500	114,400	133,300	152,200
101～120	22,400	43,800	65,200	86,600	108,000	129,400	150,800	172,200
121～140	25,000	49,000	73,000	97,000	121,000	145,000	169,000	193,000
141～160	27,600	54,200	80,800	107,400	134,000	160,600	187,200	213,800
161～180	30,300	59,600	88,900	118,200	147,500	176,800	206,100	235,400
181～200	32,900	64,800	96,700	128,600	160,500	192,400	224,300	256,200
201～220	35,400	69,800	104,200	138,600	173,000	207,400	241,800	276,200
221～240	38,000	75,000	112,000	149,000	186,000	223,000	260,000	297,000
241～260	40,700	80,400	120,100	159,800	199,500	239,200	278,900	318,600
261～280	43,300	85,600	127,900	170,200	212,500	254,800	297,100	339,400
281～300	45,900	90,800	135,700	180,600	225,500	270,400	315,300	360,200

●タッセル込

※裏地を合算した価格です。裏地はC2101～2103、C2176～2178からお選びください。
※1巾での両開きはできません。
※1巾片開き・2巾両開き、3ツ山の場合、最大仕上り巾は上記と異なります。(P155参照)
※300cmを超える仕上り巾は両開きのみになります。
※形態安定加工により風合いに変化が生じる場合があります。

■ 形態安定加工(スタイリッシュウェーブ縫製)・KE [裏地付] 約1.5倍

仕上り巾 / 仕上り丈	～96 1巾	97～192 2巾	193～294 3巾	295～392 4巾	393～490 5巾	491～588 6巾	589～686 7巾	687～784 8巾
60～100	19,900	38,800	57,700	76,600	95,500	114,400	133,300	152,200
101～120	22,400	43,800	65,200	86,600	108,000	129,400	150,800	172,200
121～140	25,000	49,000	73,000	97,000	121,000	145,000	169,000	193,000
141～160	27,600	54,200	80,800	107,400	134,000	160,600	187,200	213,800
161～180	30,300	59,600	88,900	118,200	147,500	176,800	206,100	235,400
181～200	32,900	64,800	96,700	128,600	160,500	192,400	224,300	256,200
201～220	35,400	69,800	104,200	138,600	173,000	207,400	241,800	276,200
221～240	38,000	75,000	112,000	149,000	186,000	223,000	260,000	297,000
241～260	40,700	80,400	120,100	159,800	199,500	239,200	278,900	318,600
261～280	43,300	85,600	127,900	170,200	212,500	254,800	297,100	339,400
281～300	45,900	90,800	135,700	180,600	225,500	270,400	315,300	360,200

●タッセル込

※裏地を合算した価格です。裏地はC2101～2103、C2176～2178からお選びください。
※1巾での両開きはできません。
※2ッ山限定。400cmを超える仕上り巾は両開きのみになります。
※形態安定加工により風合いに変化が生じる場合があります。

■ハイグレード縫製・SH SE ■ニューシンプル縫製・SO ■フラット縫製・AP

SH 約2倍 仕上り巾 / 仕上り丈	~73 1巾	74~147 2巾	148~220 3巾	221~294 4巾	295~367 5巾	368~441 6巾	442~514 7巾	515~588 8巾
60~100	12,800	24,600	36,400	48,200	60,000	71,800	83,600	95,400
101~120	14,400	27,800	41,200	54,600	68,000	81,400	94,800	108,200
121~140	15,900	30,800	45,700	60,600	75,500	90,400	105,300	120,200
141~160	17,500	34,000	50,500	67,000	83,500	100,000	116,500	133,000
161~180	19,100	37,200	55,300	73,400	91,500	109,600	127,700	145,800
181~200	20,600	40,200	59,800	79,400	99,000	118,600	138,200	157,800
201~220	22,200	43,400	64,600	85,800	107,000	128,200	149,400	170,600
221~240	23,800	46,600	69,400	92,200	115,000	137,800	160,600	183,400
241~260	25,400	49,800	74,200	98,600	123,000	147,400	171,800	196,200
261~280	26,900	52,800	78,700	104,600	130,500	156,400	182,300	208,200
281~300	28,500	56,000	83,500	111,000	138,500	166,000	193,500	221,000
SE 約1.5倍仕上り巾	~96	97~192	193~294	295~392	393~490	491~588	589~686	687~784
SO 約1.5倍仕上り巾	~100	101~200	201~300	301~424	425~524	525~650	651~750	751~874
AP 約1倍仕上り巾	~131	132~262	263~405	406~552	553~695	696~842		

※SH、SE、SOは1巾での両開きはできません。 ●タッセル込
※SHの1巾片開き・2巾両開き、3ッ山の場合、最大仕上り巾は上記と異なります。(P155参照)
※SEは2ッ山、SOは1ッ山、APはヒダなし。

■ハイグレード縫製・SH [裏地付]

約2倍

仕上り巾 / 仕上り丈	~73 1巾	74~147 2巾	148~220 3巾	221~294 4巾	295~367 5巾	368~441 6巾	442~514 7巾	515~588 8巾
60~100	19,400	37,800	56,200	74,600	93,000	111,400	129,800	148,200
101~120	21,900	42,800	63,700	84,600	105,500	126,400	147,300	168,200
121~140	24,400	47,800	71,200	94,600	118,000	141,400	164,800	188,200
141~160	27,000	53,000	79,000	105,000	131,000	157,000	183,000	209,000
161~180	29,600	58,200	86,800	115,400	144,000	172,600	201,200	229,800
181~200	32,100	63,200	94,300	125,400	156,500	187,600	218,700	249,800
201~220	34,600	68,200	101,800	135,400	169,000	202,600	236,200	269,800
221~240	37,200	73,400	109,600	145,800	182,000	218,200	254,400	290,600
241~260	39,800	78,600	117,400	156,200	195,000	233,800	272,600	311,400
261~280	42,300	83,600	124,900	166,200	207,500	248,800	290,100	331,400
281~300	44,900	88,800	132,700	176,600	220,500	264,400	308,300	352,200

※裏地を合算した価格です。裏地はC2101~2103、C2176~2178からお選びください。 ●タッセル込
※1巾での両開きはできません。
※1巾片開き・2巾両開き、3ッ山の場合、最大仕上り巾は上記と異なります。(P155参照)

■ハイグレード縫製・SE [裏地付]

約1.5倍

仕上り巾 / 仕上り丈	~96 1巾	97~192 2巾	193~294 3巾	295~392 4巾	393~490 5巾	491~588 6巾	589~686 7巾	687~784 8巾
60~100	19,400	37,800	56,200	74,600	93,000	111,400	129,800	148,200
101~120	21,900	42,800	63,700	84,600	105,500	126,400	147,300	168,200
121~140	24,400	47,800	71,200	94,600	118,000	141,400	164,800	188,200
141~160	27,000	53,000	79,000	105,000	131,000	157,000	183,000	209,000
161~180	29,600	58,200	86,800	115,400	144,000	172,600	201,200	229,800
181~200	32,100	63,200	94,300	125,400	156,500	187,600	218,700	249,800
201~220	34,600	68,200	101,800	135,400	169,000	202,600	236,200	269,800
221~240	37,200	73,400	109,600	145,800	182,000	218,200	254,400	290,600
241~260	39,800	78,600	117,400	156,200	195,000	233,800	272,600	311,400
261~280	42,300	83,600	124,900	166,200	207,500	248,800	290,100	331,400
281~300	44,900	88,800	132,700	176,600	220,500	264,400	308,300	352,200

※裏地を合算した価格です。裏地はC2101~2103、C2176~2178からお選びください。 ●タッセル込
※1巾での両開きはできません。
※2ッ山限定。

ロールカーテンⅡ・Q-11PC Q-11PD

仕上り巾 / 仕上り丈	30~80	81~120	121~137
10~ 80	38,200	44,700	51,000
81~100	42,900	50,200	56,700
101~120	46,900	55,100	61,900
121~140	50,800	59,800	66,700
141~160	54,800	64,700	71,700
161~180	58,700	69,300	76,800
181~200	62,600	74,100	82,100
201~220	66,500	78,800	87,300
221~240	70,700	83,700	92,600
241~260	——	88,400	97,600
261~280	——	93,200	102,900
281~300	——	98,300	108,400

※巾：丈＝1：3を限度とします。
※ロールカーテン本体価格に、梱包・輸送費として、別途3,000円かかります。

プレーンシェード ドラム式・R-61PD

仕上り丈＼仕上り巾	30～50	51～90	91～139	140～190	191～240	241～284	285～290	291～340	341～400
60～100	25,400	28,200	33,700	47,200	52,800	58,000	68,400	74,000	80,200
101～120	27,300	30,100	36,000	50,900	56,900	62,500	74,300	80,300	86,900
121～140	29,100	31,900	38,200	54,600	61,000	66,900	79,700	86,000	92,900
141～160	31,000	33,800	40,400	58,400	65,100	71,300	85,600	92,300	99,600
161～180	32,900	35,700	42,600	62,100	69,100	75,800	91,600	98,600	106,200
181～200	34,800	37,600	44,800	65,900	73,200	80,200	97,500	104,900	112,900
201～220	36,600	39,400	47,000	69,000	76,700	84,000	103,500	111,200	119,500
221～240	38,500	41,300	49,300	72,700	80,800	88,500	109,500	117,500	126,200
241～260	40,400	43,200	51,500	76,500	84,900	92,900	115,400	123,800	132,800
261～280	42,200	45,000	53,700	80,200	89,000	97,300	121,400	130,100	139,500
281～300	44,100	46,900	55,900	84,000	93,100	101,800	127,300	136,400	146,100

※仕上り巾39cm以下の場合、仕上り丈は200cmまでになります。
※シェード本体価格に、梱包・輸送費として、別途3,000円かかります。

プレーンシェード コード式・R-61PC

仕上り丈＼仕上り巾	18～50	51～90	91～139	140～190	191～240
60～100	20,500	22,900	27,900	40,900	46,000
101～120	22,400	24,800	30,200	44,600	50,100
121～140	24,200	26,600	32,400	48,300	54,200
141～160	26,100	28,500	34,600	52,100	58,300
161～180	28,000	30,400	36,800	55,800	62,300
181～200	29,900	32,300	39,000	59,600	66,400
201～220	31,700	34,100	41,200	62,700	69,900
221～240	33,600	36,000	43,500	66,400	74,000
241～260	35,500	37,900	45,700	70,200	78,100
261～280	37,300	39,700	47,900	73,900	82,200
281～300	39,200	41,600	50,100	77,700	86,300

※シェード本体価格に、梱包・輸送費として、別途3,000円かかります。

シェイパーシェード ドラム式・R-65PD

仕上り丈＼仕上り巾	30～50	51～90	91～139	140～190	191～240	241～284	285～290	291～340	341～400
60～100	38,900	38,900	53,800	65,600	80,200	84,300	96,000	113,300	117,400
101～120	42,200	42,200	58,400	71,900	87,900	92,600	106,200	124,700	129,400
121～140	45,600	45,600	62,800	78,200	95,600	100,900	115,700	135,500	140,800
141～160	48,800	48,800	67,400	84,600	103,300	109,300	125,900	146,900	152,900
161～180	52,200	52,200	71,900	90,900	111,000	117,600	136,000	158,200	164,900
181～200	55,400	55,400	76,400	97,200	118,700	126,000	146,200	169,600	176,900
201～220	58,700	58,700	80,900	103,000	125,800	133,700	156,300	181,000	188,900
221～240	62,100	62,100	85,400	109,200	133,500	142,000	166,500	192,400	200,900
241～260	65,300	65,300	90,000	115,600	141,300	150,400	176,600	203,800	212,900
261～280	68,700	68,700	94,400	121,900	149,000	158,700	186,800	215,100	224,900
281～300	71,900	71,900	98,900	128,200	156,700	167,100	196,900	226,500	236,900

※仕上り巾39cm以下の場合、仕上り丈は200cmまでになります。
※シェード本体価格に、梱包・輸送費として、別途3,000円かかります。

シェイパーシェード コード式・R-65PC

仕上り丈＼仕上り巾	18～50	51～90	91～139	140～190	191～240
60～100	28,900	28,900	39,200	51,000	55,100
101～120	32,200	32,200	43,200	56,700	61,500
121～140	35,600	35,600	47,100	62,500	67,900
141～160	38,900	38,900	51,100	68,300	74,300
161～180	42,300	42,300	55,100	74,100	80,700
181～200	45,500	45,500	59,000	79,800	87,000
201～220	48,800	48,800	62,900	85,000	92,800
221～240	52,200	52,200	66,900	90,700	99,200
241～260	55,500	55,500	70,900	96,500	105,700
261～280	58,900	58,900	74,800	102,300	112,100
281～300	62,100	62,100	78,700	108,000	118,400

※シェード本体価格に、梱包・輸送費として、別途3,000円かかります。

ボックスバランス プレーンタイプ・U-1P

仕上り丈＼仕上り巾	～147	148～196	197～245	246～294	295～343	344～392	393～441
～ 40	17,400	23,200	29,000	34,800	40,600	46,400	51,600
41～ 60	21,000	27,900	34,900	41,900	48,300	55,300	62,200

ストレートバランス プレーンタイプ・U-9P

仕上り丈＼仕上り巾	～139	140～284	285～429
～ 60	21,200	43,000	64,700

アールバランス プレーンタイプ・U-10P

仕上り丈＼仕上り巾	～139	140～284	285～429
～ 60	18,700	37,900	57,000

クッション

サイズ	パイピング	ステッチ	フリル	ボルスター
33×33	4,200	4,200	6,100	–
45×45	4,500	4,500	6,100	–
60×60	7,400	7,400	9,100	–
18R×40	–	–	–	10,000

シートクッション

サイズ	座布団カバー
55×59	4,100

マルチカバー

サイズ	
200×190（一人掛）	20,000
200×290（三人掛）	28,000

ベッドスプレッド（プレーン） BS-2

サイズ	
S ～190×～310	22,300
SD ～220×～310	23,200
D ～240×～310	24,100

見本帳掲載 P.123

C2158・C2159
ジュバ

■生地巾 150cm　■価格 5,300/m　3,530/㎡
■組成 ポリエステル100%　■柄リピート タテ 60.9cm×ヨコ 75cm

■ 形態安定加工(スタイリッシュウェーブ縫製)・KH KE KO

KH 約2倍 仕上り巾 / 仕上り丈	～75 1巾	76～150 2巾	151～225 3巾	226～300 4巾	301～375 5巾	376～450 6巾	451～525 7巾	526～600 8巾
60～100	15,100	29,200	43,300	57,400	71,500	85,600	99,700	113,800
101～120	15,100	29,200	43,300	57,400	71,500	85,600	99,700	113,800
121～140	15,100	29,200	43,300	57,400	71,500	85,600	99,700	113,800
141～160	19,800	38,600	57,400	76,200	95,000	113,800	132,600	151,400
161～180	19,800	38,600	57,400	76,200	95,000	113,800	132,600	151,400
181～200	19,800	38,600	57,400	76,200	95,000	113,800	132,600	151,400
201～220	24,500	48,000	71,500	95,000	118,500	142,000	165,500	189,000
221～240	24,500	48,000	71,500	95,000	118,500	142,000	165,500	189,000
241～260	24,500	48,000	71,500	95,000	118,500	142,000	165,500	189,000
261～280	29,200	57,400	85,600	113,800	142,000	170,200	198,400	226,600
281～300	29,200	57,400	85,600	113,800	142,000	170,200	198,400	226,600
KE 約1.5倍仕上り巾	～100	101～200	201～300	301～400	401～500	501～600	601～700	701～800
KO 約1.5倍仕上り巾	～100	101～200	201～324	325～424	425～550	551～600		

●タッセル込

※1巾での両開きはできません。
※KHの1巾片開き・2巾両開き、3ッ山の場合、最大仕上り巾は上記と異なります。(P155参照)
※KEは2ッ山限定、KOは1ッ山限定。KH・KOは300cm、KEは400cmを超える仕上り巾は両開きのみになります。
※形態安定加工により風合いに変化が生じる場合があります。

■ 形態安定加工(スタイリッシュウェーブ縫製)・KH [裏地付]　約2倍

仕上り巾 / 仕上り丈	～75 1巾	76～150 2巾	151～225 3巾	226～300 4巾	301～375 5巾	376～450 6巾	451～525 7巾	526～600 8巾
60～100	21,700	42,400	63,100	83,800	104,500	125,200	145,900	166,600
101～120	22,600	44,200	65,800	87,400	109,000	130,600	152,200	173,800
121～140	23,600	46,200	68,800	91,400	114,000	136,600	159,200	181,800
141～160	29,300	57,600	85,900	114,200	142,500	170,800	199,100	227,400
161～180	30,300	59,600	88,900	118,200	147,500	176,800	206,100	235,400
181～200	31,300	61,600	91,900	122,200	152,500	182,800	213,100	243,400
201～220	36,900	72,800	108,700	144,600	180,500	216,400	252,300	288,200
221～240	37,900	74,800	111,700	148,600	185,500	222,400	259,300	296,200
241～260	38,900	76,800	114,700	152,600	190,500	228,400	266,300	304,200
261～280	44,600	88,200	131,800	175,400	219,000	262,600	306,200	349,800
281～300	45,600	90,200	134,800	179,400	224,000	268,600	313,200	357,800

●タッセル込

※裏地を合算した価格です。裏地はC2101～2103、C2176～2178からお選びください。
※1巾での両開きはできません。
※1巾片開き・2巾両開き、3ツ山の場合、最大仕上り巾は上記と異なります。(P155参照)
※300cmを超える仕上り巾は両開きのみになります。
※形態安定加工により風合いに変化が生じる場合があります。

■ 形態安定加工(スタイリッシュウェーブ縫製)・KE [裏地付]　約1.5倍

仕上り巾 / 仕上り丈	～100 1巾	101～200 2巾	201～300 3巾	301～400 4巾	401～500 5巾	501～600 6巾	601～700 7巾	701～800 8巾
60～100	21,700	42,400	63,100	83,800	104,500	125,200	145,900	166,600
101～120	22,600	44,200	65,800	87,400	109,000	130,600	152,200	173,800
121～140	23,600	46,200	68,800	91,400	114,000	136,600	159,200	181,800
141～160	29,300	57,600	85,900	114,200	142,500	170,800	199,100	227,400
161～180	30,300	59,600	88,900	118,200	147,500	176,800	206,100	235,400
181～200	31,300	61,600	91,900	122,200	152,500	182,800	213,100	243,400
201～220	36,900	72,800	108,700	144,600	180,500	216,400	252,300	288,200
221～240	37,900	74,800	111,700	148,600	185,500	222,400	259,300	296,200
241～260	38,900	76,800	114,700	152,600	190,500	228,400	266,300	304,200
261～280	44,600	88,200	131,800	175,400	219,000	262,600	306,200	349,800
281～300	45,600	90,200	134,800	179,400	224,000	268,600	313,200	357,800

●タッセル込

※裏地を合算した価格です。裏地はC2101～2103、C2176～2178からお選びください。
※1巾での両開きはできません。
※2ッ山限定。400cmを超える仕上り巾は両開きのみになります。
※形態安定加工により風合いに変化が生じる場合があります。

■ハイグレード縫製・SH SE ■ニューシンプル縫製・SO ■フラット縫製・AP

SH 約2倍 仕上り巾 / 仕上り丈	～75 1巾	76～150 2巾	151～225 3巾	226～300 4巾	301～375 5巾	376～450 6巾	451～525 7巾	526～600 8巾
60～100	14,600	28,200	41,800	55,400	69,000	82,600	96,200	109,800
101～120	14,600	28,200	41,800	55,400	69,000	82,600	96,200	109,800
121～140	14,600	28,200	41,800	55,400	69,000	82,600	96,200	109,800
141～160	19,100	37,200	55,300	73,400	91,500	109,600	127,700	145,800
161～180	19,100	37,200	55,300	73,400	91,500	109,600	127,700	145,800
181～200	19,100	37,200	55,300	73,400	91,500	109,600	127,700	145,800
201～220	23,600	46,200	68,800	91,400	114,000	136,600	159,200	181,800
221～240	23,600	46,200	68,800	91,400	114,000	136,600	159,200	181,800
241～260	23,600	46,200	68,800	91,400	114,000	136,600	159,200	181,800
261～280	28,100	55,200	82,300	109,400	136,500	163,600	190,700	217,800
281～300	28,100	55,200	82,300	109,400	136,500	163,600	190,700	217,800
SE 約1.5倍仕上り巾	～100	101～200	201～300	301～400	401～500	501～600	601～700	701～800
SO 約1.5倍仕上り巾	～100	101～200	201～324	325～424	425～550	551～650	651～774	775～874
AP 約1倍仕上り巾	～134	135～268	269～414	415～564	565～710	711～860		

※SH、SE、SOは1巾での両開きはできません。 ●タッセル込
※SHの1巾片開き・2巾両開き、3ッ山の場合、最大仕上り巾は上記と異なります。(P155参照)
※SEは2ッ山、SOは1ッ山、APはヒダなし。

■ハイグレード縫製・SH [裏地付]

約2倍

仕上り巾 / 仕上り丈	～75 1巾	76～150 2巾	151～225 3巾	226～300 4巾	301～375 5巾	376～450 6巾	451～525 7巾	526～600 8巾
60～100	21,200	41,400	61,600	81,800	102,000	122,200	142,400	162,600
101～120	22,100	43,200	64,300	85,400	106,500	127,600	148,700	169,800
121～140	23,100	45,200	67,300	89,400	111,500	133,600	155,700	177,800
141～160	28,600	56,200	83,800	111,400	139,000	166,600	194,200	221,800
161～180	29,600	58,200	86,800	115,400	144,000	172,600	201,200	229,800
181～200	30,600	60,200	89,800	119,400	149,000	178,600	208,200	237,800
201～220	36,000	71,000	106,000	141,000	176,000	211,000	246,000	281,000
221～240	37,000	73,000	109,000	145,000	181,000	217,000	253,000	289,000
241～260	38,000	75,000	112,000	149,000	186,000	223,000	260,000	297,000
261～280	43,500	86,000	128,500	171,000	213,500	256,000	298,500	341,000
281～300	44,500	88,000	131,500	175,000	218,500	262,000	305,500	349,000

※裏地を合算した価格です。裏地はC2101～2103、C2176～2178からお選びください。 ●タッセル込
※1巾での両開きはできません。
※1巾片開き・2巾両開き、3ッ山の場合、最大仕上り巾は上記と異なります。(P155参照)

■ハイグレード縫製・SE [裏地付]

約1.5倍

仕上り巾 / 仕上り丈	～100 1巾	101～200 2巾	201～300 3巾	301～400 4巾	401～500 5巾	501～600 6巾	601～700 7巾	701～800 8巾
60～100	21,200	41,400	61,600	81,800	102,000	122,200	142,400	162,600
101～120	22,100	43,200	64,300	85,400	106,500	127,600	148,700	169,800
121～140	23,100	45,200	67,300	89,400	111,500	133,600	155,700	177,800
141～160	28,600	56,200	83,800	111,400	139,000	166,600	194,200	221,800
161～180	29,600	58,200	86,800	115,400	144,000	172,600	201,200	229,800
181～200	30,600	60,200	89,800	119,400	149,000	178,600	208,200	237,800
201～220	36,000	71,000	106,000	141,000	176,000	211,000	246,000	281,000
221～240	37,000	73,000	109,000	145,000	181,000	217,000	253,000	289,000
241～260	38,000	75,000	112,000	149,000	186,000	223,000	260,000	297,000
261～280	43,500	86,000	128,500	171,000	213,500	256,000	298,500	341,000
281～300	44,500	88,000	131,500	175,000	218,500	262,000	305,500	349,000

※裏地を合算した価格です。裏地はC2101～2103、C2176～2178からお選びください。 ●タッセル込
※1巾での両開きはできません。
※2ッ山限定。

ロールカーテンⅡ・Q-11PC Q-11PD

仕上り巾 / 仕上り丈	30～80	81～120	121～140
10～ 80	37,400	43,900	50,200
81～100	44,100	51,400	57,900
101～120	46,900	55,100	61,900
121～140	49,600	58,600	65,500
141～160	55,700	65,600	72,600
161～180	58,400	69,000	76,500
181～200	61,100	72,600	80,600
201～220	67,000	79,300	87,800
221～240	70,000	83,000	91,900
241～260	——	86,600	95,800
261～280	——	93,400	103,100
281～300	——	97,300	107,400

※巾：丈＝1：3を限度とします。
※ロールカーテン本体価格に、梱包・輸送費として、別途3,000円かかります。

プレーンシェード ドラム式・R-61PD

仕上り丈＼仕上り巾	30～50	51～90	91～142	143～190	191～240	241～290	291～340	341～400
60～100	24,600	27,400	33,200	45,100	50,700	56,400	68,400	74,600
101～120	29,900	32,700	39,500	55,600	62,200	68,900	85,100	92,400
121～140	29,900	32,700	39,500	55,600	62,200	68,900	85,100	92,400
141～160	29,900	32,700	39,500	55,600	62,200	68,900	85,100	92,400
161～180	35,100	37,900	45,700	66,100	73,800	81,500	102,500	110,800
181～200	35,100	37,900	45,700	66,100	73,800	81,500	102,500	110,800
201～220	35,100	37,900	45,700	66,100	73,800	81,500	102,500	110,800
221～240	40,400	43,200	52,000	76,600	85,300	94,100	119,200	128,600
241～260	40,400	43,200	52,000	76,600	85,300	94,100	119,200	128,600
261～280	40,400	43,200	52,000	76,600	85,300	94,100	119,200	128,600
281～300	45,600	48,400	58,300	87,600	97,400	107,200	136,000	146,400

※仕上り巾39cm以下の場合、仕上り丈は200cmまでになります。
※シェード本体価格に、梱包・輸送費として、別途3,000円かかります。

プレーンシェード コード式・R-61PC

仕上り丈＼仕上り巾	18～50	51～90	91～142	143～190	191～240
60～100	19,700	22,100	27,400	38,800	43,900
101～120	25,000	27,400	33,700	49,300	55,400
121～140	25,000	27,400	33,700	49,300	55,400
141～160	25,000	27,400	33,700	49,300	55,400
161～180	30,200	32,600	39,900	59,800	67,000
181～200	30,200	32,600	39,900	59,800	67,000
201～220	30,200	32,600	39,900	59,800	67,000
221～240	35,500	37,900	46,200	70,300	78,500
241～260	35,500	37,900	46,200	70,300	78,500
261～280	35,500	37,900	46,200	70,300	78,500
281～300	40,700	43,100	52,500	81,300	90,600

※シェード本体価格に、梱包・輸送費として、別途3,000円かかります。

シェイパーシェード ドラム式・R-65PD

仕上り丈＼仕上り巾	30～50	51～90	91～142	143～190	191～240	241～290	291～340	341～400
60～100	38,100	38,100	53,000	63,500	78,100	82,200	105,800	109,900
101～120	46,000	46,000	63,400	78,900	96,100	102,100	131,400	137,400
121～140	46,900	46,900	64,800	80,300	98,300	104,300	134,200	140,200
141～160	47,700	47,700	66,300	81,800	100,500	106,500	137,000	143,000
161～180	55,500	55,500	76,500	97,100	118,500	126,400	163,100	171,000
181～200	56,300	56,300	77,900	98,500	120,700	128,600	165,900	173,800
201～220	57,200	57,200	79,400	100,000	122,900	130,800	168,700	176,600
221～240	65,100	65,100	89,700	115,300	140,900	150,700	194,300	204,000
241～260	65,900	65,900	91,200	116,800	143,100	152,900	197,100	206,800
261～280	66,800	66,800	92,600	118,200	145,300	155,100	199,900	209,600
281～300	74,600	74,600	102,800	134,100	163,800	175,500	225,400	237,100

※仕上り巾39cm以下の場合、仕上り丈は200cmまでになります。
※シェード本体価格に、梱包・輸送費として、別途3,000円かかります。

シェイパーシェード コード式・R-65PC

仕上り丈＼仕上り巾	18～50	51～90	91～142	143～190	191～240
60～100	28,100	28,100	38,400	48,900	53,000
101～120	36,000	36,000	48,200	63,700	69,700
121～140	36,900	36,900	49,100	64,600	70,600
141～160	37,800	37,800	50,000	65,500	71,500
161～180	45,600	45,600	59,700	80,300	88,200
181～200	46,400	46,400	60,500	81,100	89,000
201～220	47,300	47,300	61,400	82,000	89,900
221～240	55,200	55,200	71,200	96,800	106,600
241～260	56,100	56,100	72,100	97,700	107,500
261～280	57,000	57,000	73,000	98,600	108,400
281～300	64,800	64,800	82,600	113,900	125,500

※シェード本体価格に、梱包・輸送費として、別途3,000円かかります。

ボックスバランス プレーンタイプ・U-1P

仕上り丈＼仕上り巾	～150	151～200	201～250	251～300	301～350	351～400
～ 40	17,000	22,500	28,000	33,500	38,900	44,400
41～ 60	26,600	35,200	43,900	53,100	61,700	70,400

ストレートバランス プレーンタイプ・U-9P

仕上り丈＼仕上り巾	～142	143～290	291～438
～ 60	23,300	46,600	69,900

アールバランス プレーンタイプ・U-10P

仕上り丈＼仕上り巾	～142	143～290	291～438
～ 60	20,800	41,400	62,000

見本帳掲載 P.124

C2160・C2161
エトラス

■生地巾 150cm ■価格 6,700/m 4,460/㎡
■組成 ポリエステル100% ■柄リピート タテ 46cm×ヨコ 30cm

■ 形態安定加工(スタイリッシュウェーブ縫製)・KH KE KO

KH 約2倍 仕上り巾 / 仕上り丈	～75 1巾	76～150 2巾	151～225 3巾	226～300 4巾	301～375 5巾	376～450 6巾	451～525 7巾	526～600 8巾
60～100	17,800	34,600	51,400	68,200	85,000	101,800	118,600	135,400
101～120	17,800	34,600	51,400	68,200	85,000	101,800	118,600	135,400
121～140	17,800	34,600	51,400	68,200	85,000	101,800	118,600	135,400
141～160	22,000	43,000	64,000	85,000	106,000	127,000	148,000	169,000
161～180	22,000	43,000	64,000	85,000	106,000	127,000	148,000	169,000
181～200	26,200	51,400	76,600	101,800	127,000	152,200	177,400	202,600
201～220	26,200	51,400	76,600	101,800	127,000	152,200	177,400	202,600
221～240	30,400	59,800	89,200	118,600	148,000	177,400	206,800	236,200
241～260	30,400	59,800	89,200	118,600	148,000	177,400	206,800	236,200
261～280	30,400	59,800	89,200	118,600	148,000	177,400	206,800	236,200
281～300	34,500	68,000	101,500	135,000	168,500	202,000	235,500	269,000
KE 約1.5倍仕上り巾	～100	101～200	201～300	301～400	401～500	501～600	601～700	701～800
KO 約1.5倍仕上り巾	～100	101～200	201～324	325～424	425～550	551～600		

●タッセル込

※1巾での両開きはできません。
※KHの1巾片開き・2巾両開き、3ッ山の場合、最大仕上り巾は上記と異なります。(P155参照)
※KEは2ッ山限定、KOは1ッ山限定。KH・KOは300cm、KEは400cmを超える仕上り巾は両開きのみになります。
※形態安定加工により風合いに変化が生じる場合があります。

■ 形態安定加工(スタイリッシュウェーブ縫製)・KH [裏地付] 約2倍

仕上り巾 / 仕上り丈	～75 1巾	76～150 2巾	151～225 3巾	226～300 4巾	301～375 5巾	376～450 6巾	451～525 7巾	526～600 8巾
60～100	24,400	47,800	71,200	94,600	118,000	141,400	164,800	188,200
101～120	25,300	49,600	73,900	98,200	122,500	146,800	171,100	195,400
121～140	26,300	51,600	76,900	102,200	127,500	152,800	178,100	203,400
141～160	31,500	62,000	92,500	123,000	153,500	184,000	214,500	245,000
161～180	32,500	64,000	95,500	127,000	158,500	190,000	221,500	253,000
181～200	37,700	74,400	111,100	147,800	184,500	221,200	257,900	294,600
201～220	38,600	76,200	113,800	151,400	189,000	226,600	264,200	301,800
221～240	43,800	86,600	129,400	172,200	215,000	257,800	300,600	343,400
241～260	44,800	88,600	132,400	176,200	220,000	263,800	307,600	351,400
261～280	45,800	90,600	135,400	180,200	225,000	269,800	314,600	359,400
281～300	50,900	100,800	150,700	200,600	250,500	300,400	350,300	400,200

●タッセル込

※裏地を合算した価格です。裏地はC2101～2103、C2176～2178からお選びください。
※1巾での両開きはできません。
※1巾片開き・2巾両開き、3ツ山の場合、最大仕上り巾は上記と異なります。(P155参照)
※300cmを超える仕上り巾は両開きのみになります。
※形態安定加工により風合いに変化が生じる場合があります。

■ 形態安定加工(スタイリッシュウェーブ縫製)・KE [裏地付] 約1.5倍

仕上り巾 / 仕上り丈	～100 1巾	101～200 2巾	201～300 3巾	301～400 4巾	401～500 5巾	501～600 6巾	601～700 7巾	701～800 8巾
60～100	24,400	47,800	71,200	94,600	118,000	141,400	164,800	188,200
101～120	25,300	49,600	73,900	98,200	122,500	146,800	171,100	195,400
121～140	26,300	51,600	76,900	102,200	127,500	152,800	178,100	203,400
141～160	31,500	62,000	92,500	123,000	153,500	184,000	214,500	245,000
161～180	32,500	64,000	95,500	127,000	158,500	190,000	221,500	253,000
181～200	37,700	74,400	111,100	147,800	184,500	221,200	257,900	294,600
201～220	38,600	76,200	113,800	151,400	189,000	226,600	264,200	301,800
221～240	43,800	86,600	129,400	172,200	215,000	257,800	300,600	343,400
241～260	44,800	88,600	132,400	176,200	220,000	263,800	307,600	351,400
261～280	45,800	90,600	135,400	180,200	225,000	269,800	314,600	359,400
281～300	50,900	100,800	150,700	200,600	250,500	300,400	350,300	400,200

●タッセル込

※裏地を合算した価格です。裏地はC2101～2103、C2176～2178からお選びください。
※1巾での両開きはできません。
※2ッ山限定。400cmを超える仕上り巾は両開きのみになります。
※形態安定加工により風合いに変化が生じる場合があります。

■ハイグレード縫製・SH SE ■ニューシンプル縫製・SO ■フラット縫製・AP

仕上り丈＼SH 約2倍 仕上り巾	～75 1巾	76～150 2巾	151～225 3巾	226～300 4巾	301～375 5巾	376～450 6巾	451～525 7巾	526～600 8巾
60～100	17,200	33,400	49,600	65,800	82,000	98,200	114,400	130,600
101～120	17,200	33,400	49,600	65,800	82,000	98,200	114,400	130,600
121～140	17,200	33,400	49,600	65,800	82,000	98,200	114,400	130,600
141～160	21,300	41,600	61,900	82,200	102,500	122,800	143,100	163,400
161～180	21,300	41,600	61,900	82,200	102,500	122,800	143,100	163,400
181～200	25,300	49,600	73,900	98,200	122,500	146,800	171,100	195,400
201～220	25,300	49,600	73,900	98,200	122,500	146,800	171,100	195,400
221～240	29,400	57,800	86,200	114,600	143,000	171,400	199,800	228,200
241～260	29,400	57,800	86,200	114,600	143,000	171,400	199,800	228,200
261～280	29,400	57,800	86,200	114,600	143,000	171,400	199,800	228,200
281～300	33,400	65,800	98,200	130,600	163,000	195,400	227,800	260,200
SE 約1.5倍仕上り巾	～100	101～200	201～300	301～400	401～500	501～600	601～700	701～800
SO 約1.5倍仕上り巾	～100	101～200	201～324	325～424	425～550	551～650	651～774	775～874
AP 約1倍仕上り巾	～134	135～268	269～414	415～564	565～710	711～860		

※SH、SE、SOは1巾での両開きはできません。 ●タッセル込
※SHの1巾片開き・2巾両開き、3ッ山の場合、最大仕上り巾は上記と異なります。(P155参照)
※SEは2ッ山、SOは1ッ山、APはヒダなし。

■ハイグレード縫製・SH [裏地付]

約2倍

仕上り丈＼仕上り巾	～75 1巾	76～150 2巾	151～225 3巾	226～300 4巾	301～375 5巾	376～450 6巾	451～525 7巾	526～600 8巾
60～100	23,800	46,600	69,400	92,200	115,000	137,800	160,600	183,400
101～120	24,700	48,400	72,100	95,800	119,500	143,200	166,900	190,600
121～140	25,700	50,400	75,100	99,800	124,500	149,200	173,900	198,600
141～160	30,800	60,600	90,400	120,200	150,000	179,800	209,600	239,400
161～180	31,800	62,600	93,400	124,200	155,000	185,800	216,600	247,400
181～200	36,800	72,600	108,400	144,200	180,000	215,800	251,600	287,400
201～220	37,700	74,400	111,100	147,800	184,500	221,200	257,900	294,600
221～240	42,800	84,600	126,400	168,200	210,000	251,800	293,600	335,400
241～260	43,800	86,600	129,400	172,200	215,000	257,800	300,600	343,400
261～280	44,800	88,600	132,400	176,200	220,000	263,800	307,600	351,400
281～300	49,800	98,600	147,400	196,200	245,000	293,800	342,600	391,400

※裏地を合算した価格です。裏地はC2101～2103、C2176～2178からお選びください。 ●タッセル込
※1巾での両開きはできません。
※1巾片開き・2巾両開き、3ッ山の場合、最大仕上り巾は上記と異なります。(P155参照)

■ハイグレード縫製・SE [裏地付]

約1.5倍

仕上り丈＼仕上り巾	～100 1巾	101～200 2巾	201～300 3巾	301～400 4巾	401～500 5巾	501～600 6巾	601～700 7巾	701～800 8巾
60～100	23,800	46,600	69,400	92,200	115,000	137,800	160,600	183,400
101～120	24,700	48,400	72,100	95,800	119,500	143,200	166,900	190,600
121～140	25,700	50,400	75,100	99,800	124,500	149,200	173,900	198,600
141～160	30,800	60,600	90,400	120,200	150,000	179,800	209,600	239,400
161～180	31,800	62,600	93,400	124,200	155,000	185,800	216,600	247,400
181～200	36,800	72,600	108,400	144,200	180,000	215,800	251,600	287,400
201～220	37,700	74,400	111,100	147,800	184,500	221,200	257,900	294,600
221～240	42,800	84,600	126,400	168,200	210,000	251,800	293,600	335,400
241～260	43,800	86,600	129,400	172,200	215,000	257,800	300,600	343,400
261～280	44,800	88,600	132,400	176,200	220,000	263,800	307,600	351,400
281～300	49,800	98,600	147,400	196,200	245,000	293,800	342,600	391,400

※裏地を合算した価格です。裏地はC2101～2103、C2176～2178からお選びください。 ●タッセル込
※1巾での両開きはできません。
※2ッ山限定。

プレーンシェード ドラム式・R-61PD

仕上り丈＼仕上り巾	30～50	51～90	91～142	143～190	191～240	241～290	291～340	341～400
60～100	27,500	30,300	36,200	51,300	57,100	62,900	78,100	84,500
101～120	27,500	30,300	36,200	51,300	57,100	62,900	78,100	84,500
121～140	32,500	35,300	42,100	60,700	67,400	74,100	93,500	100,800
141～160	32,500	35,300	42,100	60,700	67,400	74,100	93,500	100,800
161～180	36,600	39,400	46,900	69,500	76,900	84,300	107,100	115,000
181～200	36,600	39,400	46,900	69,500	76,900	84,300	107,100	115,000
201～220	41,700	44,500	52,800	79,700	87,900	96,100	122,500	131,300
221～240	41,700	44,500	52,800	79,700	87,900	96,100	122,500	131,300
241～260	46,700	49,500	58,700	89,200	98,300	107,400	137,900	147,600
261～280	46,700	49,500	58,700	89,200	98,300	107,400	137,900	147,600
281～300	46,700	49,500	58,700	89,200	98,300	107,400	137,900	147,600

※仕上り巾39cm以下の場合、仕上り丈は200cmまでになります。
※シェード本体価格に、梱包・輸送費として、別途3,000円かかります。

プレーンシェード コード式・R-61PC

仕上り丈＼仕上り巾	18～50	51～90	91～142	143～190	191～240
60～100	22,600	25,000	30,400	45,000	50,300
101～120	22,600	25,000	30,400	45,000	50,300
121～140	27,600	30,000	36,300	54,400	60,600
141～160	27,600	30,000	36,300	54,400	60,600
161～180	31,700	34,100	41,100	63,200	70,100
181～200	31,700	34,100	41,100	63,200	70,100
201～220	36,800	39,200	47,000	73,400	81,100
221～240	36,800	39,200	47,000	73,400	81,100
241～260	41,800	44,200	52,900	82,900	91,500
261～280	41,800	44,200	52,900	82,900	91,500
281～300	41,800	44,200	52,900	82,900	91,500

※シェード本体価格に、梱包・輸送費として、別途3,000円かかります。

シェイパーシェード ドラム式・R-65PD

仕上り丈＼仕上り巾	30～50	51～90	91～142	143～190	191～240	241～290	291～340	341～400
60～100	41,200	41,200	56,500	70,200	85,200	89,600	116,600	121,000
101～120	42,100	42,100	58,000	71,700	87,400	91,800	119,400	123,800
121～140	49,500	49,500	67,400	85,500	103,500	109,400	142,600	148,500
141～160	50,300	50,300	68,900	87,000	105,700	111,600	145,400	151,300
161～180	56,400	56,400	76,800	99,400	120,200	127,400	165,700	172,900
181～200	57,200	57,200	78,200	100,800	122,400	129,600	168,500	175,700
201～220	64,600	64,600	87,800	115,300	139,200	148,000	191,700	200,500
221～240	65,500	65,500	89,200	116,700	141,400	150,200	194,500	203,300
241～260	72,800	72,800	98,700	130,600	157,500	167,900	217,700	228,100
261～280	73,700	73,700	100,100	132,000	159,700	170,100	220,500	230,900
281～300	74,500	74,500	101,500	133,400	161,900	172,300	223,300	233,700

※仕上り巾39cm以下の場合、仕上り丈は200cmまでになります。
※シェード本体価格に、梱包・輸送費として、別途3,000円かかります。

シェイパーシェード コード式・R-65PC

仕上り丈＼仕上り巾	18～50	51～90	91～142	143～190	191～240
60～100	31,200	31,200	41,900	55,600	60,100
101～120	32,100	32,100	42,800	56,500	61,000
121～140	39,500	39,500	51,700	69,800	75,800
141～160	40,400	40,400	52,600	70,700	76,700
161～180	46,500	46,500	60,000	82,600	89,900
181～200	47,300	47,300	60,800	83,400	90,700
201～220	54,700	54,700	69,800	97,300	106,200
221～240	55,600	55,600	70,700	98,200	107,100
241～260	63,000	63,000	79,600	111,500	121,900
261～280	63,900	63,900	80,500	112,400	122,800
281～300	64,700	64,700	81,300	113,200	123,600

※シェード本体価格に、梱包・輸送費として、別途3,000円かかります。

ボックスバランス プレーンタイプ・U-1P

仕上り丈＼仕上り巾	～150	151～200	201～250	251～300	301～350	351～400
～ 40	25,700	34,000	42,400	51,400	59,700	68,000
41～ 60	25,700	34,000	42,400	51,400	59,700	68,000

ストレートバランス プレーンタイプ・U-9P

仕上り丈＼仕上り巾	～142	143～290	291～438
～ 60	22,600	45,800	68,900

アールバランス プレーンタイプ・U-10P

仕上り丈＼仕上り巾	～142	143～290	291～438
～ 60	20,100	40,600	61,000

クッション

サイズ	パイピング	ステッチ	フリル	ボルスター
33×33	4,500	4,500	6,500	–
45×45	4,900	4,900	6,500	–
60×60	8,000	8,000	9,800	–
18R×40	–	–	–	10,300

シートクッション

サイズ	座布団カバー
55×59	4,500

マルチカバー

サイズ	
200×190（一人掛）	22,800
200×290（三人掛）	23,200

ベッドスプレッド（プレーン） BS-2

サイズ	
S ～190×～310	25,300
SD ～220×～310	26,200
D ～240×～310	27,000

見本帳掲載 P.126

C2162－C2164
ディエラ

■生地巾 150cm ■価格 5,000/m 3,330/㎡
■組成 ポリエステル100% ■柄リピート タテ 60.5cm×ヨコ 50cm

■ 形態安定加工(スタイリッシュウェーブ縫製)・KH KE KO

KH 約2倍 仕上り巾 / 仕上り丈	～75 1巾	76～150 2巾	151～225 3巾	226～300 4巾	301～375 5巾	376～450 6巾	451～525 7巾	526～600 8巾
60～100	14,500	28,000	41,500	55,000	68,500	82,000	95,500	109,000
101～120	14,500	28,000	41,500	55,000	68,500	82,000	95,500	109,000
121～140	14,500	28,000	41,500	55,000	68,500	82,000	95,500	109,000
141～160	19,000	37,000	55,000	73,000	91,000	109,000	127,000	145,000
161～180	19,000	37,000	55,000	73,000	91,000	109,000	127,000	145,000
181～200	19,000	37,000	55,000	73,000	91,000	109,000	127,000	145,000
201～220	23,400	45,800	68,200	90,600	113,000	135,400	157,800	180,200
221～240	23,400	45,800	68,200	90,600	113,000	135,400	157,800	180,200
241～260	23,400	45,800	68,200	90,600	113,000	135,400	157,800	180,200
261～280	27,900	54,800	81,700	108,600	135,500	162,400	189,300	216,200
281～300	27,900	54,800	81,700	108,600	135,500	162,400	189,300	216,200
KE 約1.5倍仕上り巾	～100	101～200	201～300	301～400	401～500	501～600	601～700	701～800
KO 約1.5倍仕上り巾	～100	101～200	201～324	325～424	425～550	551～600		

●タッセル込

※1巾での両開きはできません。
※KHの1巾片開き・2巾両開き、3ッ山の場合、最大仕上り巾は上記と異なります。(P155参照)
※KEは2ッ山限定、KOは1ッ山限定。KH・KOは300cm、KEは400cmを超える仕上り巾は両開きのみになります。
※形態安定加工により風合いに変化が生じる場合があります。

■ 形態安定加工(スタイリッシュウェーブ縫製)・KH [裏地付] 約2倍

仕上り巾 / 仕上り丈	～75 1巾	76～150 2巾	151～225 3巾	226～300 4巾	301～375 5巾	376～450 6巾	451～525 7巾	526～600 8巾
60～100	21,100	41,200	61,300	81,400	101,500	121,600	141,700	161,800
101～120	22,000	43,000	64,000	85,000	106,000	127,000	148,000	169,000
121～140	23,000	45,000	67,000	89,000	111,000	133,000	155,000	177,000
141～160	28,500	56,000	83,500	111,000	138,500	166,000	193,500	221,000
161～180	29,500	58,000	86,500	115,000	143,500	172,000	200,500	229,000
181～200	30,500	60,000	89,500	119,000	148,500	178,000	207,500	237,000
201～220	35,800	70,600	105,400	140,200	175,000	209,800	244,600	279,400
221～240	36,800	72,600	108,400	144,200	180,000	215,800	251,600	287,400
241～260	37,800	74,600	111,400	148,200	185,000	221,800	258,600	295,400
261～280	43,300	85,600	127,900	170,200	212,500	254,800	297,100	339,400
281～300	44,300	87,600	130,900	174,200	217,500	260,800	304,100	347,400

●タッセル込

※裏地を合算した価格です。裏地はC2101～2103、C2176～2178からお選びください。
※1巾での両開きはできません。
※1巾片開き・2巾両開き、3ツ山の場合、最大仕上り巾は上記と異なります。(P155参照)
※300cmを超える仕上り巾は両開きのみになります。
※形態安定加工により風合いに変化が生じる場合があります。

■ 形態安定加工(スタイリッシュウェーブ縫製)・KE [裏地付] 約1.5倍

仕上り巾 / 仕上り丈	～100 1巾	101～200 2巾	201～300 3巾	301～400 4巾	401～500 5巾	501～600 6巾	601～700 7巾	701～800 8巾
60～100	21,100	41,200	61,300	81,400	101,500	121,600	141,700	161,800
101～120	22,000	43,000	64,000	85,000	106,000	127,000	148,000	169,000
121～140	23,000	45,000	67,000	89,000	111,000	133,000	155,000	177,000
141～160	28,500	56,000	83,500	111,000	138,500	166,000	193,500	221,000
161～180	29,500	58,000	86,500	115,000	143,500	172,000	200,500	229,000
181～200	30,500	60,000	89,500	119,000	148,500	178,000	207,500	237,000
201～220	35,800	70,600	105,400	140,200	175,000	209,800	244,600	279,400
221～240	36,800	72,600	108,400	144,200	180,000	215,800	251,600	287,400
241～260	37,800	74,600	111,400	148,200	185,000	221,800	258,600	295,400
261～280	43,300	85,600	127,900	170,200	212,500	254,800	297,100	339,400
281～300	44,300	87,600	130,900	174,200	217,500	260,800	304,100	347,400

●タッセル込

※裏地を合算した価格です。裏地はC2101～2103、C2176～2178からお選びください。
※1巾での両開きはできません。
※2ッ山限定。400cmを超える仕上り巾は両開きのみになります。
※形態安定加工により風合いに変化が生じる場合があります。

■ハイグレード縫製・SH SE ■ニューシンプル縫製・SO ■フラット縫製・AP

SH 約2倍 仕上り巾 / 仕上り丈	～75 1巾	76～150 2巾	151～225 3巾	226～300 4巾	301～375 5巾	376～450 6巾	451～525 7巾	526～600 8巾
60～100	13,900	26,800	39,700	52,600	65,500	78,400	91,300	104,200
101～120	13,900	26,800	39,700	52,600	65,500	78,400	91,300	104,200
121～140	13,900	26,800	39,700	52,600	65,500	78,400	91,300	104,200
141～160	18,200	35,400	52,600	69,800	87,000	104,200	121,400	138,600
161～180	18,200	35,400	52,600	69,800	87,000	104,200	121,400	138,600
181～200	18,200	35,400	52,600	69,800	87,000	104,200	121,400	138,600
201～220	22,500	44,000	65,500	87,000	108,500	130,000	151,500	173,000
221～240	22,500	44,000	65,500	87,000	108,500	130,000	151,500	173,000
241～260	22,500	44,000	65,500	87,000	108,500	130,000	151,500	173,000
261～280	26,800	52,600	78,400	104,200	130,000	155,800	181,600	207,400
281～300	26,800	52,600	78,400	104,200	130,000	155,800	181,600	207,400
SE 約1.5倍仕上り巾	～100	101～200	201～300	301～400	401～500	501～600	601～700	701～800
SO 約1.5倍仕上り巾	～100	101～200	201～324	325～424	425～550	551～650	651～774	775～874
AP 約1倍仕上り巾	～134	135～268	269～414	415～564	565～710	711～860		

※SH、SE、SOは1巾での両開きはできません。 ●タッセル込
※SHの1巾片開き・2巾両開き、3ッ山の場合、最大仕上り巾は上記と異なります。(P155参照)
※SEは2ッ山、SOは1ッ山、APはヒダなし。

■ハイグレード縫製・SH [裏地付]

約2倍

仕上り巾 / 仕上り丈	～75 1巾	76～150 2巾	151～225 3巾	226～300 4巾	301～375 5巾	376～450 6巾	451～525 7巾	526～600 8巾
60～100	20,500	40,000	59,500	79,000	98,500	118,000	137,500	157,000
101～120	21,400	41,800	62,200	82,600	103,000	123,400	143,800	164,200
121～140	22,400	43,800	65,200	86,600	108,000	129,400	150,800	172,200
141～160	27,700	54,400	81,100	107,800	134,500	161,200	187,900	214,600
161～180	28,700	56,400	84,100	111,800	139,500	167,200	194,900	222,600
181～200	29,700	58,400	87,100	115,800	144,500	173,200	201,900	230,600
201～220	34,900	68,800	102,700	136,600	170,500	204,400	238,300	272,200
221～240	35,900	70,800	105,700	140,600	175,500	210,400	245,300	280,200
241～260	36,900	72,800	108,700	144,600	180,500	216,400	252,300	288,200
261～280	42,200	83,400	124,600	165,800	207,000	248,200	289,400	330,600
281～300	43,200	85,400	127,600	169,800	212,000	254,200	296,400	338,600

※裏地を合算した価格です。裏地はC2101～2103、C2176～2178からお選びください。 ●タッセル込
※1巾での両開きはできません。
※1巾片開き・2巾両開き、3ッ山の場合、最大仕上り巾は上記と異なります。(P155参照)

■ハイグレード縫製・SE [裏地付]

約1.5倍

仕上り巾 / 仕上り丈	～100 1巾	101～200 2巾	201～300 3巾	301～400 4巾	401～500 5巾	501～600 6巾	601～700 7巾	701～800 8巾
60～100	20,500	40,000	59,500	79,000	98,500	118,000	137,500	157,000
101～120	21,400	41,800	62,200	82,600	103,000	123,400	143,800	164,200
121～140	22,400	43,800	65,200	86,600	108,000	129,400	150,800	172,200
141～160	27,700	54,400	81,100	107,800	134,500	161,200	187,900	214,600
161～180	28,700	56,400	84,100	111,800	139,500	167,200	194,900	222,600
181～200	29,700	58,400	87,100	115,800	144,500	173,200	201,900	230,600
201～220	34,900	68,800	102,700	136,600	170,500	204,400	238,300	272,200
221～240	35,900	70,800	105,700	140,600	175,500	210,400	245,300	280,200
241～260	36,900	72,800	108,700	144,600	180,500	216,400	252,300	288,200
261～280	42,200	83,400	124,600	165,800	207,000	248,200	289,400	330,600
281～300	43,200	85,400	127,600	169,800	212,000	254,200	296,400	338,600

※裏地を合算した価格です。裏地はC2101～2103、C2176～2178からお選びください。 ●タッセル込
※1巾での両開きはできません。
※2ッ山限定。

ロールカーテンⅡ・Q-11PC Q-11PD

仕上り巾 / 仕上り丈	30～80	81～120	121～140
10～ 80	37,000	43,500	49,800
81～100	43,500	50,800	57,300
101～120	46,300	54,500	61,300
121～140	49,000	58,000	64,900
141～160	54,900	64,800	71,800
161～180	57,600	68,200	75,700
181～200	60,300	71,800	79,800
201～220	66,000	78,300	86,800
221～240	69,000	82,000	90,900
241～260	——	85,600	94,800
261～280	——	92,200	101,900
281～300	——	96,100	106,200

※巾：丈＝1：3を限度とします。
※ロールカーテン本体価格に、梱包・輸送費として、別途3,000円かかります。

プレーンシェード ドラム式・R-61PD

仕上り丈＼仕上り巾	30～50	51～90	91～142	143～190	191～240	241～290	291～340	341～400
60～100	24,200	27,000	32,800	44,300	50,000	55,600	67,200	73,500
101～120	29,300	32,100	38,900	54,500	61,100	67,800	83,500	90,800
121～140	29,300	32,100	38,900	54,500	61,100	67,800	83,500	90,800
141～160	29,300	32,100	38,900	54,500	61,100	67,800	83,500	90,800
161～180	34,400	37,200	45,000	64,600	72,300	80,000	99,700	108,000
181～200	34,400	37,200	45,000	64,600	72,300	80,000	99,700	108,000
201～220	34,400	37,200	45,000	64,600	72,300	80,000	99,700	108,000
221～240	39,400	42,200	51,100	74,700	83,500	92,200	116,000	125,300
241～260	39,400	42,200	51,100	74,700	83,500	92,200	116,000	125,300
261～280	39,400	42,200	51,100	74,700	83,500	92,200	116,000	125,300
281～300	44,500	47,300	57,200	84,900	94,700	104,400	132,200	142,600

※仕上り巾39cm以下の場合、仕上り丈は200cmまでになります。
※シェード本体価格に、梱包・輸送費として、別途3,000円かかります。

プレーンシェード コード式・R-61PC

仕上り丈＼仕上り巾	18～50	51～90	91～142	143～190	191～240
60～100	19,300	21,700	27,000	38,000	43,200
101～120	24,400	26,800	33,100	48,200	54,300
121～140	24,400	26,800	33,100	48,200	54,300
141～160	24,400	26,800	33,100	48,200	54,300
161～180	29,500	31,900	39,200	58,300	65,500
181～200	29,500	31,900	39,200	58,300	65,500
201～220	29,500	31,900	39,200	58,300	65,500
221～240	34,500	36,900	45,300	68,400	76,700
241～260	34,500	36,900	45,300	68,400	76,700
261～280	34,500	36,900	45,300	68,400	76,700
281～300	39,600	42,000	51,400	78,600	87,900

※シェード本体価格に、梱包・輸送費として、別途3,000円かかります。

シェイパーシェード ドラム式・R-65PD

仕上り丈＼仕上り巾	30～50	51～90	91～142	143～190	191～240	241～290	291～340	341～400
60～100	37,700	37,700	52,600	62,700	77,300	81,400	104,700	108,800
101～120	45,400	45,400	62,800	77,800	95,000	101,000	129,700	135,700
121～140	46,300	46,300	64,200	79,200	97,200	103,200	132,500	138,500
141～160	47,100	47,100	65,700	80,700	99,400	105,400	135,300	141,300
161～180	54,800	54,800	75,800	95,600	117,000	124,900	160,400	168,200
181～200	55,600	55,600	77,200	97,000	119,200	127,100	163,200	171,000
201～220	56,500	56,500	78,700	98,500	121,400	129,300	166,000	173,800
221～240	64,200	64,200	88,700	113,500	139,100	148,800	191,000	200,800
241～260	65,000	65,000	90,200	115,000	141,300	151,000	193,800	203,600
261～280	65,900	65,900	91,600	116,400	143,500	153,200	196,600	206,400
281～300	73,500	73,500	101,700	131,400	161,100	172,800	221,600	233,300

※仕上り巾39cm以下の場合、仕上り丈は200cmまでになります。
※シェード本体価格に、梱包・輸送費として、別途3,000円かかります。

シェイパーシェード コード式・R-65PC

仕上り丈＼仕上り巾	18～50	51～90	91～142	143～190	191～240
60～100	27,700	27,700	38,000	48,100	52,200
101～120	35,400	35,400	47,600	62,600	68,600
121～140	36,300	36,300	48,500	63,500	69,500
141～160	37,200	37,200	49,400	64,400	70,400
161～180	44,900	44,900	59,000	78,800	86,700
181～200	45,700	45,700	59,800	79,600	87,500
201～220	46,600	46,600	60,700	80,500	88,400
221～240	54,300	54,300	70,200	95,000	104,800
241～260	55,200	55,200	71,100	95,900	105,700
261～280	56,100	56,100	72,000	96,800	106,600
281～300	63,700	63,700	81,500	111,200	122,800

※シェード本体価格に、梱包・輸送費として、別途3,000円かかります。

ボックスバランス プレーンタイプ・U-1P

仕上り丈＼仕上り巾	～150	151～200	201～250	251～300	301～350	351～400
～ 40	16,400	21,700	27,000	32,300	37,600	42,900
41～ 60	25,400	33,700	42,000	50,300	58,600	66,900

ストレートバランス プレーンタイプ・U-9P

仕上り丈＼仕上り巾	～142	143～290	291～438
～ 60	22,800	45,500	68,300

アールバランス プレーンタイプ・U-10P

仕上り丈＼仕上り巾	～142	143～290	291～438
～ 60	20,200	40,300	60,400

クッション

サイズ	パイピング	ステッチ	フリル	ボルスター
33×33	3,900	3,900	5,600	－
45×45	4,200	4,200	5,600	－
60×60	6,600	6,600	8,200	－
18R×40	－	－	－	9,600

シートクッション

サイズ	座布団カバー
55×59	3,800

マルチカバー

サイズ	
200×190（一人掛）	19,400
200×290（三人掛）	19,800

ベッドスプレッド（プレーン） BS-2

サイズ	
S ～190×～310	22,000
SD ～220×～310	22,900
D ～240×～310	23,700

見本帳掲載 P.128

C2165・C2166
オルフェス

■生地巾 150cm ■価格 7,000/m 4,660/㎡
■組成 ポリエステル100% ■柄リピート タテ 34cm×ヨコ 30cm

■ 形態安定加工(スタイリッシュウェーブ縫製)・KH KE KO

KH 約2倍 仕上り巾 / 仕上り丈	～75 1巾	76～150 2巾	151～225 3巾	226～300 4巾	301～375 5巾	376～450 6巾	451～525 7巾	526～600 8巾
60～100	17,000	33,000	49,000	65,000	81,000	97,000	113,000	129,000
101～120	17,000	33,000	49,000	65,000	81,000	97,000	113,000	129,000
121～140	20,200	39,400	58,600	77,800	97,000	116,200	135,400	154,600
141～160	20,200	39,400	58,600	77,800	97,000	116,200	135,400	154,600
161～180	23,400	45,800	68,200	90,600	113,000	135,400	157,800	180,200
181～200	26,600	52,200	77,800	103,400	129,000	154,600	180,200	205,800
201～220	26,600	52,200	77,800	103,400	129,000	154,600	180,200	205,800
221～240	29,800	58,600	87,400	116,200	145,000	173,800	202,600	231,400
241～260	29,800	58,600	87,400	116,200	145,000	173,800	202,600	231,400
261～280	33,000	65,000	97,000	129,000	161,000	193,000	225,000	257,000
281～300	33,000	65,000	97,000	129,000	161,000	193,000	225,000	257,000
KE 約1.5倍仕上り巾	～100	101～200	201～300	301～400	401～500	501～600	601～700	701～800
KO 約1.5倍仕上り巾	～100	101～200	201～324	325～424	425～550	551～600		

●タッセル込

※1巾での両開きはできません。
※KHの1巾片開き・2巾両開き、3ッ山の場合、最大仕上り巾は上記と異なります。(P155参照)
※KEは2ッ山限定、KOは1ッ山限定。KH・KOは300cm、KEは400cmを超える仕上り巾は両開きのみになります。
※形態安定加工により風合いに変化が生じる場合があります。

■ 形態安定加工(スタイリッシュウェーブ縫製)・KH [裏地付] 約2倍

仕上り巾 / 仕上り丈	～75 1巾	76～150 2巾	151～225 3巾	226～300 4巾	301～375 5巾	376～450 6巾	451～525 7巾	526～600 8巾
60～100	23,600	46,200	68,800	91,400	114,000	136,600	159,200	181,800
101～120	24,500	48,000	71,500	95,000	118,500	142,000	165,500	189,000
121～140	28,700	56,400	84,100	111,800	139,500	167,200	194,900	222,600
141～160	29,700	58,400	87,100	115,800	144,500	173,200	201,900	230,600
161～180	33,900	66,800	99,700	132,600	165,500	198,400	231,300	264,200
181～200	38,100	75,200	112,300	149,400	186,500	223,600	260,700	297,800
201～220	39,000	77,000	115,000	153,000	191,000	229,000	267,000	305,000
221～240	43,200	85,400	127,600	169,800	212,000	254,200	296,400	338,600
241～260	44,200	87,400	130,600	173,800	217,000	260,200	303,400	346,600
261～280	48,400	95,800	143,200	190,600	238,000	285,400	332,800	380,200
281～300	49,400	97,800	146,200	194,600	243,000	291,400	339,800	388,200

●タッセル込

※裏地を合算した価格です。裏地はC2101～2103、C2176～2178からお選びください。
※1巾での両開きはできません。
※1巾片開き・2巾両開き、3ツ山の場合、最大仕上り巾は上記と異なります。(P155参照)
※300cmを超える仕上り巾は両開きのみになります。
※形態安定加工により風合いに変化が生じる場合があります。

■ 形態安定加工(スタイリッシュウェーブ縫製)・KE [裏地付] 約1.5倍

仕上り巾 / 仕上り丈	～100 1巾	101～200 2巾	201～300 3巾	301～400 4巾	401～500 5巾	501～600 6巾	601～700 7巾	701～800 8巾
60～100	23,600	46,200	68,800	91,400	114,000	136,600	159,200	181,800
101～120	24,500	48,000	71,500	95,000	118,500	142,000	165,500	189,000
121～140	28,700	56,400	84,100	111,800	139,500	167,200	194,900	222,600
141～160	29,700	58,400	87,100	115,800	144,500	173,200	201,900	230,600
161～180	33,900	66,800	99,700	132,600	165,500	198,400	231,300	264,200
181～200	38,100	75,200	112,300	149,400	186,500	223,600	260,700	297,800
201～220	39,000	77,000	115,000	153,000	191,000	229,000	267,000	305,000
221～240	43,200	85,400	127,600	169,800	212,000	254,200	296,400	338,600
241～260	44,200	87,400	130,600	173,800	217,000	260,200	303,400	346,600
261～280	48,400	95,800	143,200	190,600	238,000	285,400	332,800	380,200
281～300	49,400	97,800	146,200	194,600	243,000	291,400	339,800	388,200

●タッセル込

※裏地を合算した価格です。裏地はC2101～2103、C2176～2178からお選びください。
※1巾での両開きはできません。
※2ッ山限定。400cmを超える仕上り巾は両開きのみになります。
※形態安定加工により風合いに変化が生じる場合があります。

■ハイグレード縫製・SH SE ■ニューシンプル縫製・SO ■フラット縫製・AP

SH 約2倍 仕上り巾 / 仕上り丈	～75 1巾	76～150 2巾	151～225 3巾	226～300 4巾	301～375 5巾	376～450 6巾	451～525 7巾	526～600 8巾
60～100	16,500	32,000	47,500	63,000	78,500	94,000	109,500	125,000
101～120	16,500	32,000	47,500	63,000	78,500	94,000	109,500	125,000
121～140	19,600	38,200	56,800	75,400	94,000	112,600	131,200	149,800
141～160	19,600	38,200	56,800	75,400	94,000	112,600	131,200	149,800
161～180	22,700	44,400	66,100	87,800	109,500	131,200	152,900	174,600
181～200	25,800	50,600	75,400	100,200	125,000	149,800	174,600	199,400
201～220	25,800	50,600	75,400	100,200	125,000	149,800	174,600	199,400
221～240	28,900	56,800	84,700	112,600	140,500	168,400	196,300	224,200
241～260	28,900	56,800	84,700	112,600	140,500	168,400	196,300	224,200
261～280	32,000	63,000	94,000	125,000	156,000	187,000	218,000	249,000
281～300	32,000	63,000	94,000	125,000	156,000	187,000	218,000	249,000
SE 約1.5倍仕上り巾	～100	101～200	201～300	301～400	401～500	501～600	601～700	701～800
SO 約1.5倍仕上り巾	～100	101～200	201～324	325～424	425～550	551～650	651～774	775～874
AP 約1倍仕上り巾	～134	135～268	269～414	415～564	565～710	711～860		

※SH、SE、SOは1巾での両開きはできません。 ●タッセル込
※SHの1巾片開き・2巾両開き、3ッ山の場合、最大仕上り巾は上記と異なります。(P155参照)
※SEは2ッ山、SOは1ッ山、APはヒダなし。

■ハイグレード縫製・SH [裏地付]

約2倍

仕上り巾 / 仕上り丈	～75 1巾	76～150 2巾	151～225 3巾	226～300 4巾	301～375 5巾	376～450 6巾	451～525 7巾	526～600 8巾
60～100	23,100	45,200	67,300	89,400	111,500	133,600	155,700	177,800
101～120	24,000	47,000	70,000	93,000	116,000	139,000	162,000	185,000
121～140	28,100	55,200	82,300	109,400	136,500	163,600	190,700	217,800
141～160	29,100	57,200	85,300	113,400	141,500	169,600	197,700	225,800
161～180	33,200	65,400	97,600	129,800	162,000	194,200	226,400	258,600
181～200	37,300	73,600	109,900	146,200	182,500	218,800	255,100	291,400
201～220	38,200	75,400	112,600	149,800	187,000	224,200	261,400	298,600
221～240	42,300	83,600	124,900	166,200	207,500	248,800	290,100	331,400
241～260	43,300	85,600	127,900	170,200	212,500	254,800	297,100	339,400
261～280	47,400	93,800	140,200	186,600	233,000	279,400	325,800	372,200
281～300	48,400	95,800	143,200	190,600	238,000	285,400	332,800	380,200

※裏地を合算した価格です。裏地はC2101～2103、C2176～2178からお選びください。 ●タッセル込
※1巾での両開きはできません。
※1巾片開き・2巾両開き、3ッ山の場合、最大仕上り巾は上記と異なります。(P155参照)

■ハイグレード縫製・SE [裏地付]

約1.5倍

仕上り巾 / 仕上り丈	～100 1巾	101～200 2巾	201～300 3巾	301～400 4巾	401～500 5巾	501～600 6巾	601～700 7巾	701～800 8巾
60～100	23,100	45,200	67,300	89,400	111,500	133,600	155,700	177,800
101～120	24,000	47,000	70,000	93,000	116,000	139,000	162,000	185,000
121～140	28,100	55,200	82,300	109,400	136,500	163,600	190,700	217,800
141～160	29,100	57,200	85,300	113,400	141,500	169,600	197,700	225,800
161～180	33,200	65,400	97,600	129,800	162,000	194,200	226,400	258,600
181～200	37,300	73,600	109,900	146,200	182,500	218,800	255,100	291,400
201～220	38,200	75,400	112,600	149,800	187,000	224,200	261,400	298,600
221～240	42,300	83,600	124,900	166,200	207,500	248,800	290,100	331,400
241～260	43,300	85,600	127,900	170,200	212,500	254,800	297,100	339,400
261～280	47,400	93,800	140,200	186,600	233,000	279,400	325,800	372,200
281～300	48,400	95,800	143,200	190,600	238,000	285,400	332,800	380,200

※裏地を合算した価格です。裏地はC2101～2103、C2176～2178からお選びください。 ●タッセル込
※1巾での両開きはできません。
※2ッ山限定。

ロールカーテンⅡ・Q-11PC Q-11PD

仕上り巾 / 仕上り丈	30～80	81～120	121～140
10～ 80	40,300	46,800	53,100
81～100	45,900	53,200	59,700
101～120	48,700	56,900	63,700
121～140	54,200	63,200	70,100
141～160	57,100	67,000	74,000
161～180	61,900	72,500	80,000
181～200	67,400	78,900	86,900
201～220	70,100	82,400	90,900
221～240	75,200	88,200	97,100
241～260	——	91,800	101,000
261～280	——	97,500	107,200
281～300	——	101,400	111,500

※巾：丈＝1：3を限度とします。
※ロールカーテン本体価格に、梱包・輸送費として、別途3,000円かかります。

プレーンシェード ドラム式・R-61PD

仕上り丈＼仕上り巾	30～50	51～90	91～142	143～190	191～240	241～290	291～340	341～400
60～100	27,900	30,700	36,600	52,100	57,900	63,700	78,700	85,100
101～120	31,000	33,800	40,200	58,400	64,700	71,000	89,300	96,200
121～140	31,000	33,800	40,200	58,400	64,700	71,000	89,300	96,200
141～160	35,200	38,000	45,100	66,000	73,100	80,100	101,800	109,400
161～180	35,200	38,000	45,100	66,000	73,100	80,100	101,800	109,400
181～200	38,300	41,100	48,800	73,000	80,500	88,100	112,400	120,600
201～220	38,300	41,100	48,800	73,000	80,500	88,100	112,400	120,600
221～240	42,500	45,300	53,600	80,700	88,900	97,100	124,300	133,100
241～260	45,600	48,400	57,300	87,600	96,400	105,100	134,900	144,200
261～280	45,600	48,400	57,300	87,600	96,400	105,100	134,900	144,200
281～300	48,800	51,600	60,900	93,900	103,200	112,400	145,500	155,400

※仕上り巾39cm以下の場合、仕上り丈は200cmまでになります。
※シェード本体価格に、梱包・輸送費として、別途3,000円かかります。

プレーンシェード コード式・R-61PC

仕上り丈＼仕上り巾	18～50	51～90	91～142	143～190	191～240
60～100	23,000	25,400	30,800	45,800	51,100
101～120	26,100	28,500	34,400	52,100	57,900
121～140	26,100	28,500	34,400	52,100	57,900
141～160	30,300	32,700	39,300	59,700	66,300
161～180	30,300	32,700	39,300	59,700	66,300
181～200	33,400	35,800	43,000	66,700	73,700
201～220	33,400	35,800	43,000	66,700	73,700
221～240	37,600	40,000	47,800	74,400	82,100
241～260	40,700	43,100	51,500	81,300	89,600
261～280	40,700	43,100	51,500	81,300	89,600
281～300	43,900	46,300	55,100	87,600	96,400

※シェード本体価格に、梱包・輸送費として、別途3,000円かかります。

シェイパーシェード ドラム式・R-65PD

仕上り丈＼仕上り巾	30～50	51～90	91～142	143～190	191～240	241～290	291～340	341～400
60～100	41,700	41,700	56,900	71,100	86,000	90,400	117,100	121,500
101～120	46,600	46,600	63,300	80,600	97,100	102,500	133,500	138,900
121～140	47,500	47,500	64,700	82,000	99,300	104,700	136,300	141,700
141～160	53,600	53,600	72,800	93,400	112,700	119,300	155,700	162,300
161～180	54,500	54,500	74,200	94,800	114,900	121,500	158,500	165,100
181～200	59,300	59,300	80,500	104,900	126,700	134,300	174,900	182,400
201～220	60,200	60,200	82,000	106,400	128,900	136,500	177,700	185,200
221～240	66,400	66,400	90,000	117,700	142,300	151,200	196,300	205,100
241～260	71,200	71,200	96,400	127,900	154,200	163,900	212,700	222,500
261～280	72,100	72,100	97,800	129,300	156,400	166,100	215,500	225,300
281～300	76,900	76,900	104,200	138,700	167,500	178,200	231,900	242,600

※仕上り巾39cm以下の場合、仕上り丈は200cmまでになります。
※シェード本体価格に、梱包・輸送費として、別途3,000円かかります。

シェイパーシェード コード式・R-65PC

仕上り丈＼仕上り巾	18～50	51～90	91～142	143～190	191～240
60～100	31,700	31,700	42,300	56,500	60,900
101～120	36,600	36,600	48,100	65,400	70,700
121～140	37,500	37,500	49,000	66,300	71,600
141～160	43,700	43,700	56,500	77,100	83,700
161～180	44,600	44,600	57,400	78,000	84,600
181～200	49,400	49,400	63,100	87,500	95,000
201～220	50,300	50,300	64,000	88,400	95,900
221～240	56,500	56,500	71,500	99,200	108,000
241～260	61,400	61,400	77,300	108,800	118,600
261～280	62,300	62,300	78,200	109,700	119,500
281～300	67,100	67,100	84,000	118,500	129,200

※シェード本体価格に、梱包・輸送費として、別途3,000円かかります。

ボックスバランス プレーンタイプ・U-1P

仕上り丈＼仕上り巾	～150	151～200	201～250	251～300	301～350	351～400
～ 40	21,600	28,800	35,300	42,500	49,700	56,900
41～ 60	28,600	37,900	47,200	57,200	66,500	75,800

ストレートバランス プレーンタイプ・U-9P

仕上り丈＼仕上り巾	～142	143～290	291～438
～ 60	23,100	46,600	69,500

アールバランス プレーンタイプ・U-10P

仕上り丈＼仕上り巾	～142	143～290	291～438
～ 60	20,500	41,400	61,600

見本帳掲載 P.130

C2167－C2169
ルベリー

■生地巾 150cm ■価格 6,200/m 4,130/㎡
■組成 ポリエステル100% ■柄リピート タテ 39.5cm×ヨコ 30cm

■ 形態安定加工(スタイリッシュウェーブ縫製)・KH KE KO

KH 約2倍 仕上り巾 / 仕上り丈	～75 1巾	76～150 2巾	151～225 3巾	226～300 4巾	301～375 5巾	376～450 6巾	451～525 7巾	526～600 8巾
60～100	14,600	28,200	41,800	55,400	69,000	82,600	96,200	109,800
101～120	18,000	35,000	52,000	69,000	86,000	103,000	120,000	137,000
121～140	18,000	35,000	52,000	69,000	86,000	103,000	120,000	137,000
141～160	21,400	41,800	62,200	82,600	103,000	123,400	143,800	164,200
161～180	21,400	41,800	62,200	82,600	103,000	123,400	143,800	164,200
181～200	24,800	48,600	72,400	96,200	120,000	143,800	167,600	191,400
201～220	24,800	48,600	72,400	96,200	120,000	143,800	167,600	191,400
221～240	28,200	55,400	82,600	109,800	137,000	164,200	191,400	218,600
241～260	28,200	55,400	82,600	109,800	137,000	164,200	191,400	218,600
261～280	31,600	62,200	92,800	123,400	154,000	184,600	215,200	245,800
281～300	31,600	62,200	92,800	123,400	154,000	184,600	215,200	245,800
KE 約1.5倍仕上り巾	～100	101～200	201～300	301～400	401～500	501～600	601～700	701～800
KO 約1.5倍仕上り巾	～100	101～200	201～324	325～424	425～550	551～600		

●タッセル込

※1巾での両開きはできません。
※KHの1巾片開き・2巾両開き、3ッ山の場合、最大仕上り巾は上記と異なります。(P155参照)
※KEは2ッ山限定、KOは1ッ山限定。KH・KOは300cm、KEは400cmを超える仕上り巾は両開きのみになります。
※形態安定加工により風合いに変化が生じる場合があります。

■ 形態安定加工(スタイリッシュウェーブ縫製)・KH [裏地付] 約2倍

仕上り巾 / 仕上り丈	～75 1巾	76～150 2巾	151～225 3巾	226～300 4巾	301～375 5巾	376～450 6巾	451～525 7巾	526～600 8巾
60～100	21,200	41,400	61,600	81,800	102,000	122,200	142,400	162,600
101～120	25,500	50,000	74,500	99,000	123,500	148,000	172,500	197,000
121～140	26,500	52,000	77,500	103,000	128,500	154,000	179,500	205,000
141～160	30,900	60,800	90,700	120,600	150,500	180,400	210,300	240,200
161～180	31,900	62,800	93,700	124,600	155,500	186,400	217,300	248,200
181～200	36,300	71,600	106,900	142,200	177,500	212,800	248,100	283,400
201～220	37,200	73,400	109,600	145,800	182,000	218,200	254,400	290,600
221～240	41,600	82,200	122,800	163,400	204,000	244,600	285,200	325,800
241～260	42,600	84,200	125,800	167,400	209,000	250,600	292,200	333,800
261～280	47,000	93,000	139,000	185,000	231,000	277,000	323,000	369,000
281～300	48,000	95,000	142,000	189,000	236,000	283,000	330,000	377,000

●タッセル込

※裏地を合算した価格です。裏地はC2101～2103、C2176～2178からお選びください。
※1巾での両開きはできません。
※1巾片開き・2巾両開き、3ツ山の場合、最大仕上り巾は上記と異なります。(P155参照)
※300cmを超える仕上り巾は両開きのみになります。
※形態安定加工により風合いに変化が生じる場合があります。

■ 形態安定加工(スタイリッシュウェーブ縫製)・KE [裏地付] 約1.5倍

仕上り巾 / 仕上り丈	～100 1巾	101～200 2巾	201～300 3巾	301～400 4巾	401～500 5巾	501～600 6巾	601～700 7巾	701～800 8巾
60～100	21,200	41,400	61,600	81,800	102,000	122,200	142,400	162,600
101～120	25,500	50,000	74,500	99,000	123,500	148,000	172,500	197,000
121～140	26,500	52,000	77,500	103,000	128,500	154,000	179,500	205,000
141～160	30,900	60,800	90,700	120,600	150,500	180,400	210,300	240,200
161～180	31,900	62,800	93,700	124,600	155,500	186,400	217,300	248,200
181～200	36,300	71,600	106,900	142,200	177,500	212,800	248,100	283,400
201～220	37,200	73,400	109,600	145,800	182,000	218,200	254,400	290,600
221～240	41,600	82,200	122,800	163,400	204,000	244,600	285,200	325,800
241～260	42,600	84,200	125,800	167,400	209,000	250,600	292,200	333,800
261～280	47,000	93,000	139,000	185,000	231,000	277,000	323,000	369,000
281～300	48,000	95,000	142,000	189,000	236,000	283,000	330,000	377,000

●タッセル込

※裏地を合算した価格です。裏地はC2101～2103、C2176～2178からお選びください。
※1巾での両開きはできません。
※2ッ山限定。400cmを超える仕上り巾は両開きのみになります。
※形態安定加工により風合いに変化が生じる場合があります。

■ハイグレード縫製・SH SE ■ニューシンプル縫製・SO ■フラット縫製・AP

仕上り丈＼SH 約2倍 仕上り巾	～75 1巾	76～150 2巾	151～225 3巾	226～300 4巾	301～375 5巾	376～450 6巾	451～525 7巾	526～600 8巾
60～100	14,200	27,400	40,600	53,800	67,000	80,200	93,400	106,600
101～120	17,400	33,800	50,200	66,600	83,000	99,400	115,800	132,200
121～140	17,400	33,800	50,200	66,600	83,000	99,400	115,800	132,200
141～160	20,700	40,400	60,100	79,800	99,500	119,200	138,900	158,600
161～180	20,700	40,400	60,100	79,800	99,500	119,200	138,900	158,600
181～200	24,000	47,000	70,000	93,000	116,000	139,000	162,000	185,000
201～220	24,000	47,000	70,000	93,000	116,000	139,000	162,000	185,000
221～240	27,300	53,600	79,900	106,200	132,500	158,800	185,100	211,400
241～260	27,300	53,600	79,900	106,200	132,500	158,800	185,100	211,400
261～280	30,600	60,200	89,800	119,400	149,000	178,600	208,200	237,800
281～300	30,600	60,200	89,800	119,400	149,000	178,600	208,200	237,800
SE 約1.5倍仕上り巾	～100	101～200	201～300	301～400	401～500	501～600	601～700	701～800
SO 約1.5倍仕上り巾	～100	101～200	201～324	325～424	425～550	551～650	651～774	775～874
AP 約1倍仕上り巾	～134	135～268	269～414	415～564	565～710	711～860		

※SH、SE、SOは1巾での両開きはできません。 ●タッセル込
※SHの1巾片開き・2巾両開き、3ッ山の場合、最大仕上り巾は上記と異なります。(P155参照)
※SEは2ッ山、SOは1ッ山、APはヒダなし。

■ハイグレード縫製・SH [裏地付]

約2倍

仕上り丈＼仕上り巾	～75 1巾	76～150 2巾	151～225 3巾	226～300 4巾	301～375 5巾	376～450 6巾	451～525 7巾	526～600 8巾
60～100	20,800	40,600	60,400	80,200	100,000	119,800	139,600	159,400
101～120	24,900	48,800	72,700	96,600	120,500	144,400	168,300	192,200
121～140	25,900	50,800	75,700	100,600	125,500	150,400	175,300	200,200
141～160	30,200	59,400	88,600	117,800	147,000	176,200	205,400	234,600
161～180	31,200	61,400	91,600	121,800	152,000	182,200	212,400	242,600
181～200	35,500	70,000	104,500	139,000	173,500	208,000	242,500	277,000
201～220	36,400	71,800	107,200	142,600	178,000	213,400	248,800	284,200
221～240	40,700	80,400	120,100	159,800	199,500	239,200	278,900	318,600
241～260	41,700	82,400	123,100	163,800	204,500	245,200	285,900	326,600
261～280	46,000	91,000	136,000	181,000	226,000	271,000	316,000	361,000
281～300	47,000	93,000	139,000	185,000	231,000	277,000	323,000	369,000

※裏地を合算した価格です。裏地はC2101～2103、C2176～2178からお選びください。 ●タッセル込
※1巾での両開きはできません。
※1巾片開き・2巾両開き、3ッ山の場合、最大仕上り巾は上記と異なります。(P155参照)

■ハイグレード縫製・SE [裏地付]

約1.5倍

仕上り丈＼仕上り巾	～100 1巾	101～200 2巾	201～300 3巾	301～400 4巾	401～500 5巾	501～600 6巾	601～700 7巾	701～800 8巾
60～100	20,800	40,600	60,400	80,200	100,000	119,800	139,600	159,400
101～120	24,900	48,800	72,700	96,600	120,500	144,400	168,300	192,200
121～140	25,900	50,800	75,700	100,600	125,500	150,400	175,300	200,200
141～160	30,200	59,400	88,600	117,800	147,000	176,200	205,400	234,600
161～180	31,200	61,400	91,600	121,800	152,000	182,200	212,400	242,600
181～200	35,500	70,000	104,500	139,000	173,500	208,000	242,500	277,000
201～220	36,400	71,800	107,200	142,600	178,000	213,400	248,800	284,200
221～240	40,700	80,400	120,100	159,800	199,500	239,200	278,900	318,600
241～260	41,700	82,400	123,100	163,800	204,500	245,200	285,900	326,600
261～280	46,000	91,000	136,000	181,000	226,000	271,000	316,000	361,000
281～300	47,000	93,000	139,000	185,000	231,000	277,000	323,000	369,000

※裏地を合算した価格です。裏地はC2101～2103、C2176～2178からお選びください。 ●タッセル込
※1巾での両開きはできません。
※2ッ山限定。

ロールカーテンⅡ・Q-11PC Q-11PD

仕上り丈＼仕上り巾	30～80	81～120	121～140
10～ 80	40,500	47,000	53,300
81～100	44,000	51,300	57,800
101～120	49,200	57,400	64,200
121～140	51,900	60,900	67,800
141～160	57,300	67,200	74,200
161～180	60,000	70,600	78,100
181～200	65,200	76,700	84,700
201～220	67,900	80,200	88,700
221～240	73,400	86,400	95,300
241～260	——	90,000	99,200
261～280	——	96,100	105,800
281～300	——	100,000	110,100

※巾：丈＝1：3を限度とします。
※ロールカーテン本体価格に、梱包・輸送費として、別途3,000円かかります。

プレーンシェード ドラム式・R-61PD

仕上り丈＼仕上り巾	30～50	51～90	91～142	143～190	191～240	241～290	291～340	341～400
60～100	24,800	27,600	33,200	46,000	51,500	56,900	69,900	75,900
101～120	28,700	31,500	37,700	53,700	59,900	66,000	82,100	88,900
121～140	28,700	31,500	37,700	53,700	59,900	66,000	82,100	88,900
141～160	32,500	35,300	42,300	61,400	68,300	75,100	94,400	101,800
161～180	36,400	39,200	46,800	69,200	76,700	84,200	106,700	114,800
181～200	36,400	39,200	46,800	69,200	76,700	84,200	106,700	114,800
201～220	40,300	43,100	51,400	76,900	85,100	93,300	118,300	127,100
221～240	40,300	43,100	51,400	76,900	85,100	93,300	118,300	127,100
241～260	44,100	46,900	55,900	84,600	93,500	102,400	130,600	140,100
261～280	44,100	46,900	55,900	84,600	93,500	102,400	130,600	140,100
281～300	48,000	50,800	60,500	92,300	101,900	111,500	142,900	153,100

※仕上り巾39cm以下の場合、仕上り丈は200cmまでになります。
※シェード本体価格に、梱包・輸送費として、別途3,000円かかります。

プレーンシェード コード式・R-61PC

仕上り丈＼仕上り巾	18～50	51～90	91～142	143～190	191～240
60～100	19,900	22,300	27,400	39,700	44,700
101～120	23,800	26,200	31,900	47,400	53,100
121～140	23,800	26,200	31,900	47,400	53,100
141～160	27,600	30,000	36,500	55,100	61,500
161～180	31,500	33,900	41,000	62,900	69,900
181～200	31,500	33,900	41,000	62,900	69,900
201～220	35,400	37,800	45,600	70,600	78,300
221～240	35,400	37,800	45,600	70,600	78,300
241～260	39,200	41,600	50,100	78,300	86,700
261～280	39,200	41,600	50,100	78,300	86,700
281～300	43,100	45,500	54,700	86,000	95,100

※シェード本体価格に、梱包・輸送費として、別途3,000円かかります。

シェイパーシェード ドラム式・R-65PD

仕上り丈＼仕上り巾	30～50	51～90	91～142	143～190	191～240	241～290	291～340	341～400
60～100	38,000	38,000	52,600	63,800	78,100	81,900	106,300	110,100
101～120	43,900	43,900	60,400	75,300	91,600	96,600	125,400	130,400
121～140	44,800	44,800	61,800	76,700	93,800	98,800	128,200	133,200
141～160	50,600	50,600	69,500	88,200	107,200	113,500	147,200	153,500
161～180	56,500	56,500	77,200	99,600	120,700	128,300	166,300	173,900
181～200	57,300	57,300	78,600	101,000	122,900	130,500	169,100	176,700
201～220	63,200	63,200	86,400	112,500	136,400	145,200	187,500	196,400
221～240	64,100	64,100	87,800	113,900	138,600	147,400	190,300	199,200
241～260	69,900	69,900	95,500	125,400	152,000	162,100	209,400	219,500
261～280	70,800	70,800	96,900	126,800	154,200	164,300	212,200	222,300
281～300	76,600	76,600	104,600	138,200	167,700	179,000	231,300	242,600

※仕上り巾39cm以下の場合、仕上り丈は200cmまでになります。
※シェード本体価格に、梱包・輸送費として、別途3,000円かかります。

シェイパーシェード コード式・R-65PC

仕上り丈＼仕上り巾	18～50	51～90	91～142	143～190	191～240
60～100	28,000	28,000	38,000	49,200	53,000
101～120	33,900	33,900	45,200	60,100	65,200
121～140	34,800	34,800	46,100	61,000	66,100
141～160	40,700	40,700	53,200	71,900	78,200
161～180	46,600	46,600	60,400	82,800	90,400
181～200	47,400	47,400	61,200	83,600	91,200
201～220	53,300	53,300	68,400	94,500	103,400
221～240	54,200	54,200	69,300	95,400	104,300
241～260	60,100	60,100	76,400	106,300	116,400
261～280	61,000	61,000	77,300	107,200	117,300
281～300	66,800	66,800	84,400	118,000	129,400

※シェード本体価格に、梱包・輸送費として、別途3,000円かかります。

ボックスバランス プレーンタイプ・U-1P

仕上り丈＼仕上り巾	～150	151～200	201～250	251～300	301～350	351～400
～ 40	21,800	29,100	36,300	43,600	50,900	58,100
41～ 60	21,800	29,100	36,300	43,600	50,900	58,100

ストレートバランス プレーンタイプ・U-9P

仕上り丈＼仕上り巾	～142	143～290	291～438
～ 60	23,200	46,900	70,500

アールバランス プレーンタイプ・U-10P

仕上り丈＼仕上り巾	～142	143～290	291～438
～ 60	20,600	41,600	62,700

クッション

サイズ	パイピング	ステッチ	フリル	ボルスター
33×33	4,300	4,300	6,200	－
45×45	4,700	4,700	6,200	－
60×60	7,600	7,600	9,300	－
18R×40	－	－	－	10,100

シートクッション

サイズ	座布団カバー
55×59	4,200

マルチカバー

サイズ	
200×190（一人掛）	22,200
200×290（三人掛）	22,600

ベッドスプレッド（プレーン） BS-2

サイズ	
S ～190×～310	23,500
SD ～220×～310	24,300
D ～240×～310	25,200

見本帳掲載 P.132

C2170・C2171
クレイオス

■生地巾 148cm ■価格 6,000/m 4,050/㎡
■組成 ポリエステル100% ■柄リピート タテ 14.3cm×ヨコ 9.9cm

■ 形態安定加工(スタイリッシュウェーブ縫製)・KH KE KO

KH 約2倍 仕上り巾 / 仕上り丈	～74 1巾	75～148 2巾	149～222 3巾	223～296 4巾	297～370 5巾	371～444 6巾	445～518 7巾	519～592 8巾
60～100	13,100	25,200	37,300	49,400	61,500	73,600	85,700	97,800
101～120	15,500	30,000	44,500	59,000	73,500	88,000	102,500	117,000
121～140	16,700	32,400	48,100	63,800	79,500	95,200	110,900	126,600
141～160	17,900	34,800	51,700	68,600	85,500	102,400	119,300	136,200
161～180	20,300	39,600	58,900	78,200	97,500	116,800	136,100	155,400
181～200	21,500	42,000	62,500	83,000	103,500	124,000	144,500	165,000
201～220	23,900	46,800	69,700	92,600	115,500	138,400	161,300	184,200
221～240	25,100	49,200	73,300	97,400	121,500	145,600	169,700	193,800
241～260	26,300	51,600	76,900	102,200	127,500	152,800	178,100	203,400
261～280	28,700	56,400	84,100	111,800	139,500	167,200	194,900	222,600
281～300	29,900	58,800	87,700	116,600	145,500	174,400	203,300	232,200
KE 約1.5倍仕上り巾	～97	98～194	195～296	297～394	395～492	493～592	593～690	691～788
KO 約1.5倍仕上り巾	～100	101～200	201～300	301～424	425～524	525～600		

●タッセル込

※1巾での両開きはできません。
※KHの1巾片開き・2巾両開き、3ッ山の場合、最大仕上り巾は上記と異なります。(P155参照)
※KEは2ッ山限定、KOは1ッ山限定。KH・KOは300cm、KEは400cmを超える仕上り巾は両開きのみになります。
※形態安定加工により風合いに変化が生じる場合があります。

■ 形態安定加工(スタイリッシュウェーブ縫製)・KH [裏地付] 約2倍

仕上り巾 / 仕上り丈	～74 1巾	75～148 2巾	149～222 3巾	223～296 4巾	297～370 5巾	371～444 6巾	445～518 7巾	519～592 8巾
60～100	19,700	38,400	57,100	75,800	94,500	113,200	131,900	150,600
101～120	23,000	45,000	67,000	89,000	111,000	133,000	155,000	177,000
121～140	25,200	49,400	73,600	97,800	122,000	146,200	170,400	194,600
141～160	27,400	53,800	80,200	106,600	133,000	159,400	185,800	212,200
161～180	30,800	60,600	90,400	120,200	150,000	179,800	209,600	239,400
181～200	33,000	65,000	97,000	129,000	161,000	193,000	225,000	257,000
201～220	36,300	71,600	106,900	142,200	177,500	212,800	248,100	283,400
221～240	38,500	76,000	113,500	151,000	188,500	226,000	263,500	301,000
241～260	40,700	80,400	120,100	159,800	199,500	239,200	278,900	318,600
261～280	44,100	87,200	130,300	173,400	216,500	259,600	302,700	345,800
281～300	46,300	91,600	136,900	182,200	227,500	272,800	318,100	363,400

●タッセル込

※裏地を合算した価格です。裏地はC2101～2103、C2176～2178からお選びください。
※1巾での両開きはできません。
※1巾片開き・2巾両開き、3ツ山の場合、最大仕上り巾は上記と異なります。(P155参照)
※300cmを超える仕上り巾は両開きのみになります。
※形態安定加工により風合いに変化が生じる場合があります。

■ 形態安定加工(スタイリッシュウェーブ縫製)・KE [裏地付] 約1.5倍

仕上り巾 / 仕上り丈	～97 1巾	98～194 2巾	195～296 3巾	297～394 4巾	395～492 5巾	493～592 6巾	593～690 7巾	691～788 8巾
60～100	19,700	38,400	57,100	75,800	94,500	113,200	131,900	150,600
101～120	23,000	45,000	67,000	89,000	111,000	133,000	155,000	177,000
121～140	25,200	49,400	73,600	97,800	122,000	146,200	170,400	194,600
141～160	27,400	53,800	80,200	106,600	133,000	159,400	185,800	212,200
161～180	30,800	60,600	90,400	120,200	150,000	179,800	209,600	239,400
181～200	33,000	65,000	97,000	129,000	161,000	193,000	225,000	257,000
201～220	36,300	71,600	106,900	142,200	177,500	212,800	248,100	283,400
221～240	38,500	76,000	113,500	151,000	188,500	226,000	263,500	301,000
241～260	40,700	80,400	120,100	159,800	199,500	239,200	278,900	318,600
261～280	44,100	87,200	130,300	173,400	216,500	259,600	302,700	345,800
281～300	46,300	91,600	136,900	182,200	227,500	272,800	318,100	363,400

●タッセル込

※裏地を合算した価格です。裏地はC2101～2103、C2176～2178からお選びください。
※1巾での両開きはできません。
※2ッ山限定。400cmを超える仕上り巾は両開きのみになります。
※形態安定加工により風合いに変化が生じる場合があります。

■ハイグレード縫製・SH SE ■ニューシンプル縫製・SO ■フラット縫製・AP

仕上り丈＼SH 約2倍 仕上り巾	~74 1巾	75~148 2巾	149~222 3巾	223~296 4巾	297~370 5巾	371~444 6巾	445~518 7巾	519~592 8巾
60~100	12,600	24,200	35,800	47,400	59,000	70,600	82,200	93,800
101~120	14,900	28,800	42,700	56,600	70,500	84,400	98,300	112,200
121~140	16,100	31,200	46,300	61,400	76,500	91,600	106,700	121,800
141~160	17,300	33,600	49,900	66,200	82,500	98,800	115,100	131,400
161~180	19,600	38,200	56,800	75,400	94,000	112,600	131,200	149,800
181~200	20,700	40,400	60,100	79,800	99,500	119,200	138,900	158,600
201~220	23,100	45,200	67,300	89,400	111,500	133,600	155,700	177,800
221~240	24,200	47,400	70,600	93,800	117,000	140,200	163,400	186,600
241~260	25,400	49,800	74,200	98,600	123,000	147,400	171,800	196,200
261~280	27,700	54,400	81,100	107,800	134,500	161,200	187,900	214,600
281~300	28,800	56,600	84,400	112,200	140,000	167,800	195,600	223,400
SE 約1.5倍仕上り巾	~97	98~194	195~296	297~394	395~492	493~592	593~690	691~788
SO 約1.5倍仕上り巾	~100	101~200	201~300	301~424	425~524	525~650	651~750	751~874
AP 約1倍仕上り巾	~132	133~264	265~408	409~556	557~700	701~848		

※SH、SE、SOは1巾での両開きはできません。 ●タッセル込
※SHの1巾片開き・2巾両開き、3ッ山の場合、最大仕上り巾は上記と異なります。(P155参照)
※SEは2ッ山、SOは1ッ山、APはヒダなし。

■ハイグレード縫製・SH [裏地付]

約2倍

仕上り丈＼仕上り巾	~74 1巾	75~148 2巾	149~222 3巾	223~296 4巾	297~370 5巾	371~444 6巾	445~518 7巾	519~592 8巾
60~100	19,200	37,400	55,600	73,800	92,000	110,200	128,400	146,600
101~120	22,400	43,800	65,200	86,600	108,000	129,400	150,800	172,200
121~140	24,600	48,200	71,800	95,400	119,000	142,600	166,200	189,800
141~160	26,800	52,600	78,400	104,200	130,000	155,800	181,600	207,400
161~180	30,100	59,200	88,300	117,400	146,500	175,600	204,700	233,800
181~200	32,200	63,400	94,600	125,800	157,000	188,200	219,400	250,600
201~220	35,500	70,000	104,500	139,000	173,500	208,000	242,500	277,000
221~240	37,600	74,200	110,800	147,400	184,000	220,600	257,200	293,800
241~260	39,800	78,600	117,400	156,200	195,000	233,800	272,600	311,400
261~280	43,100	85,200	127,300	169,400	211,500	253,600	295,700	337,800
281~300	45,200	89,400	133,600	177,800	222,000	266,200	310,400	354,600

※裏地を合算した価格です。裏地はC2101~2103、C2176~2178からお選びください。 ●タッセル込
※1巾での両開きはできません。
※1巾片開き・2巾両開き、3ッ山の場合、最大仕上り巾は上記と異なります。(P155参照)

■ハイグレード縫製・SE [裏地付]

約1.5倍

仕上り丈＼仕上り巾	~97 1巾	98~194 2巾	195~296 3巾	297~394 4巾	395~492 5巾	493~592 6巾	593~690 7巾	691~788 8巾
60~100	19,200	37,400	55,600	73,800	92,000	110,200	128,400	146,600
101~120	22,400	43,800	65,200	86,600	108,000	129,400	150,800	172,200
121~140	24,600	48,200	71,800	95,400	119,000	142,600	166,200	189,800
141~160	26,800	52,600	78,400	104,200	130,000	155,800	181,600	207,400
161~180	30,100	59,200	88,300	117,400	146,500	175,600	204,700	233,800
181~200	32,200	63,400	94,600	125,800	157,000	188,200	219,400	250,600
201~220	35,500	70,000	104,500	139,000	173,500	208,000	242,500	277,000
221~240	37,600	74,200	110,800	147,400	184,000	220,600	257,200	293,800
241~260	39,800	78,600	117,400	156,200	195,000	233,800	272,600	311,400
261~280	43,100	85,200	127,300	169,400	211,500	253,600	295,700	337,800
281~300	45,200	89,400	133,600	177,800	222,000	266,200	310,400	354,600

※裏地を合算した価格です。裏地はC2101~2103、C2176~2178からお選びください。 ●タッセル込
※1巾での両開きはできません。
※2ッ山限定。

ロールカーテンⅡ・Q-11PC Q-11PD

仕上り丈＼仕上り巾	30~80	81~120	121~138
10~ 80	38,300	44,800	51,100
81~100	43,000	50,300	56,800
101~120	47,600	55,800	62,600
121~140	50,900	59,900	66,800
141~160	55,000	64,900	71,900
161~180	58,900	69,500	77,000
181~200	62,800	74,300	82,300
201~220	67,300	79,600	88,100
221~240	70,900	83,900	92,800
241~260	——	88,700	97,900
261~280	——	93,500	103,200
281~300	——	98,600	108,700

※巾：丈＝1：3を限度とします。
※ロールカーテン本体価格に、梱包・輸送費として、別途3,000円かかります。

プレーンシェード ドラム式・R-61PD

仕上り丈＼仕上り巾	30～50	51～90	91～140	141～190	191～240	241～286	287～290	291～340	341～400
60～100	25,500	28,300	34,000	47,400	53,100	58,400	68,700	74,400	80,600
101～120	27,400	30,200	36,200	50,600	56,600	62,300	73,600	79,500	86,100
121～140	30,300	33,100	39,600	56,300	62,800	69,000	82,600	89,100	96,200
141～160	31,200	34,000	40,700	58,800	65,400	71,800	86,200	92,900	100,100
161～180	33,100	35,900	42,900	61,900	69,000	75,700	91,600	98,600	106,300
181～200	35,000	37,800	45,200	66,300	73,700	80,800	98,800	106,200	114,200
201～220	36,900	39,700	47,400	69,500	77,200	84,600	103,600	111,300	119,700
221～240	39,700	42,500	50,700	75,200	83,400	91,300	112,700	120,900	129,700
241～260	40,700	43,500	51,900	77,700	86,100	94,200	116,300	124,700	133,700
261～280	42,500	45,300	54,100	80,800	89,600	98,000	121,700	130,400	139,800
281～300	44,400	47,200	56,300	85,200	94,300	103,100	128,900	138,000	147,700

※仕上り巾39cm以下の場合、仕上り丈は200cmまでになります。
※シェード本体価格に、梱包・輸送費として、別途3,000円かかります。

プレーンシェード コード式・R-61PC

仕上り丈＼仕上り巾	18～50	51～90	91～140	141～190	191～240
60～100	20,600	23,000	28,200	41,100	46,300
101～120	22,500	24,900	30,400	44,300	49,800
121～140	25,400	27,800	33,800	50,000	56,000
141～160	26,300	28,700	34,900	52,500	58,600
161～180	28,200	30,600	37,100	55,600	62,200
181～200	30,100	32,500	39,400	60,000	66,900
201～220	32,000	34,400	41,600	63,200	70,400
221～240	34,800	37,200	44,900	68,900	76,600
241～260	35,800	38,200	46,100	71,400	79,300
261～280	37,600	40,000	48,300	74,500	82,800
281～300	39,500	41,900	50,500	78,900	87,500

※シェード本体価格に、梱包・輸送費として、別途3,000円かかります。

シェイパーシェード ドラム式・R-65PD

仕上り丈＼仕上り巾	30～50	51～90	91～140	141～190	191～240	241～286	287～290	291～340	341～400
60～100	39,000	39,000	53,900	65,800	80,400	84,500	96,400	113,700	117,800
101～120	42,400	42,400	58,500	71,600	87,600	92,300	105,400	123,900	128,700
121～140	47,000	47,000	64,600	80,400	98,100	103,800	119,600	139,700	145,400
141～160	49,000	49,000	67,600	85,000	103,700	109,700	126,400	147,400	153,400
161～180	52,400	52,400	72,100	90,700	110,800	117,400	136,100	158,300	164,900
181～200	55,600	55,600	76,600	97,600	119,200	126,400	147,500	170,900	178,200
201～220	59,000	59,000	81,200	103,400	126,300	134,200	156,500	181,100	189,000
221～240	63,600	63,600	87,200	112,200	136,800	145,700	170,700	196,900	205,700
241～260	65,600	65,600	90,300	116,800	142,400	151,600	177,500	204,600	213,800
261～280	69,000	69,000	94,700	122,500	149,600	159,300	187,100	215,500	225,200
281～300	72,200	72,200	99,200	129,400	157,900	168,300	198,500	228,100	238,500

※仕上り巾39cm以下の場合、仕上り丈は200cmまでになります。
※シェード本体価格に、梱包・輸送費として、別途3,000円かかります。

シェイパーシェード コード式・R-65PC

仕上り丈＼仕上り巾	18～50	51～90	91～140	141～190	191～240
60～100	29,000	29,000	39,300	51,200	55,300
101～120	32,400	32,400	43,300	56,400	61,200
121～140	37,000	37,000	48,900	64,700	70,400
141～160	39,100	39,100	51,300	68,700	74,700
161～180	42,500	42,500	55,300	73,900	80,500
181～200	45,700	45,700	59,200	80,200	87,500
201～220	49,100	49,100	63,200	85,400	93,300
221～240	53,700	53,700	68,700	93,700	102,500
241～260	55,800	55,800	71,200	97,700	106,800
261～280	59,200	59,200	75,100	102,900	112,700
281～300	62,400	62,400	79,000	109,200	119,600

※シェード本体価格に、梱包・輸送費として、別途3,000円かかります。

ボックスバランス プレーンタイプ・U-1P

仕上り丈＼仕上り巾	～148	149～197	198～246	247～296	297～345	346～394	395～444
～ 40	17,700	22,900	28,800	34,700	40,500	45,800	51,700
41～ 60	22,500	30,100	37,200	44,900	52,500	59,600	67,300

ストレートバランス プレーンタイプ・U-9P

仕上り丈＼仕上り巾	～140	141～286	287～432
～ 60	22,100	44,000	66,000

アールバランス プレーンタイプ・U-10P

仕上り丈＼仕上り巾	～140	141～286	287～432
～ 60	19,500	38,900	58,200

クッション

サイズ	パイピング	ステッチ	フリル	ボルスター
33×33	4,200	4,200	6,100	–
45×45	4,600	4,600	6,100	–
60×60	7,400	7,400	9,100	–
18R×40	–	–	–	10,000

シートクッション

サイズ	座布団カバー
55×59	4,200

マルチカバー

サイズ	
200×190（一人掛）	20,200
200×290（三人掛）	28,400

ベッドスプレッド（プレーン） BS-2

サイズ	
S ～190×～310	22,600
SD ～220×～310	23,500
D ～240×～310	24,400

見本帳掲載 P.133

C2172－C2175
カーラ

■生地巾 154cm ■価格 5,000/m 3,240/㎡
■組成 ポリエステル100% ■柄リピート タテ 14.9cm×ヨコ 14cm

■ 形態安定加工(スタイリッシュウェーブ縫製)・KH KE KO

KH 約2倍 仕上り巾 / 仕上り丈	～77 1巾	78～154 2巾	155～231 3巾	232～308 4巾	309～385 5巾	386～462 6巾	463～539 7巾	540～600 8巾
60～100	12,200	23,400	34,600	45,800	57,000	68,200	79,400	90,600
101～120	13,300	25,600	37,900	50,200	62,500	74,800	87,100	99,400
121～140	15,600	30,200	44,800	59,400	74,000	88,600	103,200	117,800
141～160	16,700	32,400	48,100	63,800	79,500	95,200	110,900	126,600
161～180	17,800	34,600	51,400	68,200	85,000	101,800	118,600	135,400
181～200	20,000	39,000	58,000	77,000	96,000	115,000	134,000	153,000
201～220	21,200	41,400	61,600	81,800	102,000	122,200	142,400	162,600
221～240	22,300	43,600	64,900	86,200	107,500	128,800	150,100	171,400
241～260	24,500	48,000	71,500	95,000	118,500	142,000	165,500	189,000
261～280	25,600	50,200	74,800	99,400	124,000	148,600	173,200	197,800
281～300	26,800	52,600	78,400	104,200	130,000	155,800	181,600	207,400
KE 約1.5倍仕上り巾	～100	101～200	201～308	309～410	411～512	513～616	617～718	719～800
KO 約1.5倍仕上り巾	～100	101～200	201～324	325～450	451～550	551～600		

●タッセル込

※1巾での両開きはできません。
※KHの1巾片開き・2巾両開き、3ッ山の場合、最大仕上り巾は上記と異なります。(P155参照)
※KEは2ッ山限定、KOは1ッ山限定。KH・KOは300cm、KEは400cmを超える仕上り巾は両開きのみになります。
※形態安定加工により風合いに変化が生じる場合があります。

■ 形態安定加工(スタイリッシュウェーブ縫製)・KH [裏地付] 約2倍

仕上り巾 / 仕上り丈	～77 1巾	78～154 2巾	155～231 3巾	232～308 4巾	309～385 5巾	386～462 6巾	463～539 7巾	540～600 8巾
60～100	25,400	43,200	61,000	78,800	96,600	114,400	132,200	143,400
101～120	28,300	48,100	67,900	87,700	107,500	127,300	147,100	159,400
121～140	32,600	55,700	78,800	101,900	125,000	148,100	171,200	185,800
141～160	35,700	60,900	86,100	111,300	136,500	161,700	186,900	202,600
161～180	38,800	66,100	93,400	120,700	148,000	175,300	202,600	219,400
181～200	43,000	73,500	104,000	134,500	165,000	195,500	226,000	245,000
201～220	46,000	78,600	111,200	143,800	176,400	209,000	241,600	261,800
221～240	49,100	83,800	118,500	153,200	187,900	222,600	257,300	278,600
241～260	53,300	91,200	129,100	167,000	204,900	242,800	280,700	304,200
261～280	56,400	96,400	136,400	176,400	216,400	256,400	296,400	321,000
281～300	59,600	101,800	144,000	186,200	228,400	270,600	312,800	338,600

●タッセル込

※裏地を合算した価格です。裏地はC2101～2103、C2176～2178からお選びください。
※1巾での両開きはできません。
※1巾片開き・2巾両開き、3ツ山の場合、最大仕上り巾は上記と異なります。(P155参照)
※300cmを超える仕上り巾は両開きのみになります。
※形態安定加工により風合いに変化が生じる場合があります。

■ 形態安定加工(スタイリッシュウェーブ縫製)・KE [裏地付] 約1.5倍

仕上り巾 / 仕上り丈	～100 1巾	101～200 2巾	201～308 3巾	309～410 4巾	411～512 5巾	513～616 6巾	617～718 7巾	719～800 8巾
60～100	18,800	36,600	61,000	78,800	96,600	114,400	132,200	143,400
101～120	20,800	40,600	67,900	87,700	107,500	127,300	147,100	159,400
121～140	24,100	47,200	78,800	101,900	125,000	148,100	171,200	185,800
141～160	26,200	51,400	86,100	111,300	136,500	161,700	186,900	202,600
161～180	28,300	55,600	93,400	120,700	148,000	175,300	202,600	219,400
181～200	31,500	62,000	104,000	134,500	165,000	195,500	226,000	245,000
201～220	33,600	66,200	111,200	143,800	176,400	209,000	241,600	261,800
221～240	35,700	70,400	118,500	153,200	187,900	222,600	257,300	278,600
241～260	38,900	76,800	129,100	167,000	204,900	242,800	280,700	304,200
261～280	41,000	81,000	136,400	176,400	216,400	256,400	296,400	321,000
281～300	43,200	85,400	144,000	186,200	228,400	270,600	312,800	338,600

●タッセル込

※裏地を合算した価格です。裏地はC2101～2103、C2176～2178からお選びください。
※1巾での両開きはできません。
※2ッ山限定。400cmを超える仕上り巾は両開きのみになります。
※形態安定加工により風合いに変化が生じる場合があります。

■ハイグレード縫製・SH SE ■ニューシンプル縫製・SO ■フラット縫製・AP

仕上り丈＼SH 約2倍 仕上り巾	～77 1巾	78～154 2巾	155～231 3巾	232～308 4巾	309～385 5巾	386～462 6巾	463～539 7巾	540～616 8巾
60～100	11,800	22,600	33,400	44,200	55,000	65,800	76,600	87,400
101～120	12,900	24,800	36,700	48,600	60,500	72,400	84,300	96,200
121～140	15,000	29,000	43,000	57,000	71,000	85,000	99,000	113,000
141～160	16,100	31,200	46,300	61,400	76,500	91,600	106,700	121,800
161～180	17,100	33,200	49,300	65,400	81,500	97,600	113,700	129,800
181～200	19,300	37,600	55,900	74,200	92,500	110,800	129,100	147,400
201～220	20,400	39,800	59,200	78,600	98,000	117,400	136,800	156,200
221～240	21,400	41,800	62,200	82,600	103,000	123,400	143,800	164,200
241～260	23,600	46,200	68,800	91,400	114,000	136,600	159,200	181,800
261～280	24,700	48,400	72,100	95,800	119,500	143,200	166,900	190,600
281～300	25,700	50,400	75,100	99,800	124,500	149,200	173,900	198,600
SE 約1.5倍仕上り巾	～100	101～200	201～308	309～410	411～512	513～616	617～718	719～822
SO 約1.5倍仕上り巾	～100	101～200	201～324	325～450	451～550	551～674	675～800	801～900
AP 約1倍仕上り巾	～138	139～276	277～426	427～580	581～730	731～884		

※SH、SE、SOは1巾での両開きはできません。 ●タッセル込
※SHの1巾片開き・2巾両開き、3ッ山の場合、最大仕上り巾は上記と異なります。(P155参照)
※SEは2ッ山、SOは1ッ山、APはヒダなし。

■ハイグレード縫製・SH [裏地付]

約2倍

仕上り丈＼仕上り巾	～77 1巾	78～154 2巾	155～231 3巾	232～308 4巾	309～385 5巾	386～462 6巾	463～539 7巾	540～616 8巾
60～100	25,000	42,400	59,800	77,200	94,600	112,000	129,400	146,800
101～120	27,900	47,300	66,700	86,100	105,500	124,900	144,300	163,700
121～140	32,000	54,500	77,000	99,500	122,000	144,500	167,000	189,500
141～160	35,100	59,700	84,300	108,900	133,500	158,100	182,700	207,300
161～180	38,100	64,700	91,300	117,900	144,500	171,100	197,700	224,300
181～200	42,300	72,100	101,900	131,700	161,500	191,300	221,100	250,900
201～220	45,200	77,000	108,800	140,600	172,400	204,200	236,000	267,800
221～240	48,200	82,000	115,800	149,600	183,400	217,200	251,000	284,800
241～260	52,400	89,400	126,400	163,400	200,400	237,400	274,400	311,400
261～280	55,500	94,600	133,700	172,800	211,900	251,000	290,100	329,200
281～300	58,500	99,600	140,700	181,800	222,900	264,000	305,100	346,200

※裏地を合算した価格です。裏地はC2101～2103、C2176～2178からお選びください。 ●タッセル込
※1巾での両開きはできません。
※1巾片開き・2巾両開き、3ッ山の場合、最大仕上り巾は上記と異なります。(P155参照)

■ハイグレード縫製・SE [裏地付]

約1.5倍

仕上り丈＼仕上り巾	～100 1巾	101～200 2巾	201～308 3巾	309～410 4巾	411～512 5巾	513～616 6巾	617～718 7巾	719～822 8巾
60～100	18,400	35,800	59,800	77,200	94,600	112,000	129,400	146,800
101～120	20,400	39,800	66,700	86,100	105,500	124,900	144,300	163,700
121～140	23,500	46,000	77,000	99,500	122,000	144,500	167,000	189,500
141～160	25,600	50,200	84,300	108,900	133,500	158,100	182,700	207,300
161～180	27,600	54,200	91,300	117,900	144,500	171,100	197,700	224,300
181～200	30,800	60,600	101,900	131,700	161,500	191,300	221,100	250,900
201～220	32,800	64,600	108,800	140,600	172,400	204,200	236,000	267,800
221～240	34,800	68,600	115,800	149,600	183,400	217,200	251,000	284,800
241～260	38,000	75,000	126,400	163,400	200,400	237,400	274,400	311,400
261～280	40,100	79,200	133,700	172,800	211,900	251,000	290,100	329,200
281～300	42,100	83,200	140,700	181,800	222,900	264,000	305,100	346,200

※裏地を合算した価格です。裏地はC2101～2103、C2176～2178からお選びください。 ●タッセル込
※1巾での両開きはできません。
※2ッ山限定。

ロールカーテンⅡ・Q-11PC Q-11PD

仕上り丈＼仕上り巾	30～80	81～120	121～144
10～ 80	37,500	44,000	50,300
81～100	41,500	48,800	55,300
101～120	45,300	53,500	60,300
121～140	49,500	58,500	65,400
141～160	52,900	62,800	69,800
161～180	56,600	67,200	74,700
181～200	60,800	72,300	80,300
201～220	64,000	76,300	84,800
221～240	68,000	81,000	89,900
241～260	——	86,100	95,300
261～280	——	90,200	99,900
281～300	——	95,100	105,200

※巾：丈＝1：3を限度とします。
※ロールカーテン本体価格に、梱包・輸送費として、別途3,000円かかります。

プレーンシェード ドラム式・R-61PD

仕上り丈＼仕上り巾	30～50	51～90	91～146	147～190	191～240	241～298	299～340	341～400
60～100	23,400	26,200	32,100	43,100	48,600	54,600	65,500	71,600
101～120	25,900	28,700	35,100	48,200	54,200	60,700	73,700	80,200
121～140	27,600	30,400	37,100	51,100	57,400	64,200	78,600	85,500
141～160	28,500	31,300	38,200	53,300	59,800	66,800	81,800	88,900
161～180	31,000	33,800	41,200	58,300	65,400	72,900	89,900	97,500
181～200	32,700	35,500	43,300	61,200	68,600	76,500	94,800	102,800
201～220	33,500	36,300	44,300	63,400	70,900	79,000	98,000	106,200
221～240	36,100	38,900	47,300	68,500	76,500	85,100	106,200	114,800
241～260	37,800	40,600	49,400	71,400	79,800	88,700	110,600	119,600
261～280	38,600	41,400	50,400	73,500	82,100	91,200	114,300	123,400
281～300	41,100	43,900	53,400	78,600	87,700	97,300	122,400	132,100

※仕上り巾39cm以下の場合、仕上り丈は200cmまでになります。
※シェード本体価格に、梱包・輸送費として、別途3,000円かかります。

プレーンシェード コード式・R-61PC

仕上り丈＼仕上り巾	18～50	51～90	91～146	147～190	191～240
60～100	18,500	20,900	26,200	36,800	41,800
101～120	21,000	23,400	29,200	41,900	47,400
121～140	22,700	25,100	31,200	44,800	50,600
141～160	23,600	26,000	32,300	47,000	53,000
161～180	26,100	28,500	35,300	52,000	58,600
181～200	27,800	30,200	37,400	54,900	61,800
201～220	28,600	31,000	38,400	57,100	64,100
221～240	31,200	33,600	41,400	62,200	69,700
241～260	32,900	35,300	43,500	65,100	73,000
261～280	33,700	36,100	44,500	67,200	75,300
281～300	36,200	38,600	47,500	72,300	80,900

※シェード本体価格に、梱包・輸送費として、別途3,000円かかります。

シェイパーシェード ドラム式・R-65PD

仕上り丈＼仕上り巾	30～50	51～90	91～146	147～190	191～240	241～298	299～340	341～400
60～100	36,600	36,600	51,200	61,000	75,200	79,000	102,000	105,800
101～120	40,900	40,900	57,000	69,200	85,200	89,900	115,900	120,600
121～140	44,100	44,100	61,300	74,700	92,000	97,400	125,600	131,000
141～160	46,000	46,000	64,300	78,900	97,300	103,000	132,600	138,300
161～180	50,300	50,300	70,000	87,100	107,200	113,800	146,600	153,200
181～200	53,300	53,300	74,300	92,500	114,100	121,300	156,300	163,500
201～220	55,400	55,400	77,200	96,800	119,300	126,900	163,300	170,800
221～240	59,700	59,700	83,000	105,000	129,300	137,800	177,200	185,700
241～260	62,700	62,700	87,400	110,500	136,100	145,300	186,400	195,500
261～280	64,700	64,700	90,200	114,600	141,400	150,800	193,900	203,300
281～300	68,900	68,900	95,900	122,800	151,300	161,700	207,800	218,200

※仕上り巾39cm以下の場合、仕上り丈は200cmまでになります。
※シェード本体価格に、梱包・輸送費として、別途3,000円かかります。

シェイパーシェード コード式・R-65PC

仕上り丈＼仕上り巾	18～50	51～90	91～146	147～190	191～240
60～100	26,600	26,600	36,600	46,400	50,100
101～120	30,900	30,900	41,800	54,000	58,800
121～140	34,100	34,100	45,600	59,000	64,300
141～160	36,100	36,100	48,000	62,600	68,300
161～180	40,400	40,400	53,200	70,300	76,900
181～200	43,400	43,400	56,900	75,100	82,400
201～220	45,500	45,500	59,200	78,800	86,300
221～240	49,800	49,800	64,500	86,500	95,000
241～260	52,900	52,900	68,300	91,400	100,500
261～280	54,900	54,900	70,600	95,000	104,500
281～300	59,100	59,100	75,700	102,600	113,000

※シェード本体価格に、梱包・輸送費として、別途3,000円かかります。

ボックスバランス プレーンタイプ・U-1P

仕上り丈＼仕上り巾	～154	155～205	206～256	257～308	309～359	360～410
～ 40	16,100	21,500	26,800	32,200	37,600	42,900
41～ 60	18,600	24,500	30,800	36,700	43,100	48,900

ストレートバランス プレーンタイプ・U-9P

仕上り丈＼仕上り巾	～146	147～298	299～450
～ 60	20,600	41,300	62,400

アールバランス プレーンタイプ・U-10P

仕上り丈＼仕上り巾	～146	147～298	299～450
～ 60	18,500	37,400	56,300

クッション

サイズ	パイピング	ステッチ	フリル	ボルスター
33×33	3,900	3,900	5,600	－
45×45	4,200	4,200	5,600	－
60×60	6,600	6,600	8,200	－
18R×40	－	－	－	9,600

シートクッション

サイズ	座布団カバー
55×59	3,800

マルチカバー

サイズ	
200×190（一人掛）	18,300
200×290（三人掛）	18,700

ベッドスプレッド（プレーン） BS-2

サイズ	
S ～190×～310	20,300
SD ～220×～310	21,200
D ～240×～310	22,100

見本帳掲載 P.134・135

C2176－C2178
ホワイトス

■生地巾 150cm ■価格 3,200/m 2,130/㎡
■組成 ポリエステル100% ■柄リピート タテ ―cm×ヨコ ―cm

■ 形態安定加工（スタイリッシュウェーブ縫製）・KH KE

KH 約2倍仕上り巾 / 仕上り丈	～75 1巾	76～150 2巾	151～225 3巾	226～300 4巾	301～375 5巾	376～450 6巾	451～525 7巾	526～600 8巾
60～100	8,900	16,800	24,700	32,600	40,500	48,400	56,300	64,200
101～120	10,000	19,000	28,000	37,000	46,000	55,000	64,000	73,000
121～140	11,100	21,200	31,300	41,400	51,500	61,600	71,700	81,800
141～160	12,200	23,400	34,600	45,800	57,000	68,200	79,400	90,600
161～180	13,400	25,800	38,200	50,600	63,000	75,400	87,800	100,200
181～200	14,500	28,000	41,500	55,000	68,500	82,000	95,500	109,000
201～220	15,600	30,200	44,800	59,400	74,000	88,600	103,200	117,800
221～240	16,700	32,400	48,100	63,800	79,500	95,200	110,900	126,600
241～260	17,800	34,600	51,400	68,200	85,000	101,800	118,600	135,400
261～280	19,000	37,000	55,000	73,000	91,000	109,000	127,000	145,000
281～300	20,100	39,200	58,300	77,400	96,500	115,600	134,700	153,800
KE 約1.5倍仕上り巾	～100	101～200	201～300	301～400	401～500	501～600	601～700	701～800

●タッセル込

※1巾での両開きはできません。
※KHの1巾片開き・2巾両開き、3ッ山の場合、最大仕上り巾は上記と異なります。(P155参照)
※KEは2ッ山限定。KHは300cm、KEは400cmを超える仕上り巾は両開きのみになります。
※形態安定加工により風合いに変化が生じる場合があります。

■ハイグレード縫製・SH SE

SH 約2倍仕上り巾 / 仕上り丈	～75 1巾	76～150 2巾	151～225 3巾	226～300 4巾	301～375 5巾	376～450 6巾	451～525 7巾	526～600 8巾
60～100	8,500	16,000	23,500	31,000	38,500	46,000	53,500	61,000
101～120	9,500	18,000	26,500	35,000	43,500	52,000	60,500	69,000
121～140	10,600	20,200	29,800	39,400	49,000	58,600	68,200	77,800
141～160	11,600	22,200	32,800	43,400	54,000	64,600	75,200	85,800
161～180	12,700	24,400	36,100	47,800	59,500	71,200	82,900	94,600
181～200	13,800	26,600	39,400	52,200	65,000	77,800	90,600	103,400
201～220	14,800	28,600	42,400	56,200	70,000	83,800	97,600	111,400
221～240	15,900	30,800	45,700	60,600	75,500	90,400	105,300	120,200
241～260	16,900	32,800	48,700	64,600	80,500	96,400	112,300	128,200
261～280	18,000	35,000	52,000	69,000	86,000	103,000	120,000	137,000
281～300	19,100	37,200	55,300	73,400	91,500	109,600	127,700	145,800
SE 約1.5倍仕上り巾	～100	101～200	201～300	301～400	401～500	501～600	601～700	701～800

●タッセル込

※SH、SE、は1巾での両開きはできません。
※SHの1巾片開き・2巾両開き、3ッ山の場合、最大仕上り巾は上記と異なります。(P155参照)
※SEは2ッ山。

クッション

サイズ	パイピング	ステッチ	フリル	ボルスター
33×33	3,300	3,300	4,600	―
45×45	3,400	3,400	4,600	―
60×60	5,200	5,200	6,500	―
18R×40	―	―	―	8,900

シートクッション

サイズ	座布団カバー
55×59	3,000

マルチカバー

サイズ	
200×190（一人掛）	12,700
200×290（三人掛）	13,100

ベッドスプレッド（プレーン） BS-2

サイズ	
S ～190×～310	14,300
SD ～220×～310	15,200
D ～240×～310	16,100

C2179
ラットス

■生地巾 280cm ■価格 10,000/m 3,570/㎡
■組成 ポリエステル100%（刺繍糸を含む） ■柄リピート 上下 全巾×左右 15.3cm

ヨコ使い 見本帳掲載 P.138

■ハイグレード縫製・SH

約2倍

仕上り巾 / 仕上り丈	～50	51～100	101～150	151～200	201～250	251～300	301～350	351～400	401～450	451～500
60～264	21,500	34,200	47,100	64,300	77,000	89,900	107,100	119,900	132,800	145,600

※仕上り巾78～100cmは、両開きの場合、2ッ山となります。

●タッセルなし

■ハイグレード縫製・SE ■ニューシンプル縫製・SO

約1.5倍

SE仕上り巾 / 仕上り丈	～50	51～100	101～150	151～200	201～250	251～300	301～350	351～400	401～450	451～500
60～264	17,100	30,000	38,500	47,100	60,000	68,500	81,400	89,900	102,800	111,300
SO 仕上り巾	～50	51～100	101～150	151～200	201～250	251～300	301～350	351～400	401～450	451～500

※SEは2ッ山、SOは1ッ山。

●タッセルなし

■フラット縫製・AP

約1倍

仕上り巾 / 仕上り丈	～50	51～100	101～150	151～200	201～250	251～300	301～350	351～400	401～450	451～500
60～265	12,800	21,500	30,000	34,200	42,900	47,100	55,600	64,300	68,500	77,000

※ヒダなし。

●タッセルなし

■ギャザー縫製・SG

約2倍

仕上り巾 / 仕上り丈	～50	51～100	101～150	151～200	201～250	251～300	301～350	351～400	401～450	451～500
60～266	22,200	35,400	48,800	66,600	79,800	93,100	111,000	124,200	137,500	150,800

※ワンプリーツギャザー、またはスモックギャザーが選択できます。

●タッセルなし

プレーンシェード ドラム式・R-74PD

仕上り巾 / 仕上り丈	30～50	51～90	91～140	141～190	191～240	241～290	291～340	341～400
60～272	29,900	36,700	49,900	63,200	76,400	89,600	102,900	117,700

※仕上り巾39cm以下の場合、仕上り丈は200cmまでになります。
※シェード本体価格に、梱包・輸送費として、別途3,000円かかります。

プレーンシェード コード式・R-74PC

仕上り巾 / 仕上り丈	18～50	51～90	91～140	141～190	191～240
60～272	25,000	31,400	44,100	56,900	69,600

※シェード本体価格に、梱包・輸送費として、別途3,000円かかります。

バルーンシェード スカラップタイプ ドラム式・B-15PD

約2倍

仕上り巾 / 仕上り丈	～50 1S	51～100 2S	101～150 3S	151～200 4S	201～250 5S	251～300 6S	301～350 7S	351～400 8S
60～269	34,400	56,300	78,300	100,100	122,100	144,000	166,000	187,900

※出窓用など連結タイプの場合は上記本体価格にジョイント1ヶ所あたり7,000円を加算してください。
※シェード本体価格に、梱包・輸送費として、別途3,000円かかります。

バルーンシェード スカラップタイプ コード式・B-15PC

約2倍

仕上り巾 / 仕上り丈	～50 1S	51～100 2S	101～150 3S	151～200 4S	201～250 5S
60～269	27,500	49,600	71,700	93,700	115,800

※出窓用など連結タイプの場合は上記本体価格にジョイント1ヶ所あたり5,000円を加算してください。
※シェード本体価格に、梱包・輸送費として、別途3,000円かかります。

バルーンシェード スカラップタイプ ドラム式・B-65PD

約2倍

仕上り巾 / 仕上り丈	～50 1S	51～100 2S	101～150 3S	151～200 4S	201～250 5S	251～300 6S	301～350 7S	351～400 8S
60～272	32,900	53,300	73,900	94,400	115,000	135,500	156,000	176,500

※出窓用など連結タイプの場合は上記本体価格にジョイント1ヶ所あたり7,000円を加算してください。
※シェード本体価格に、梱包・輸送費として、別途3,000円かかります。

バルーンシェード スカラップタイプ コード式・B-65PC

約2倍

仕上り巾 / 仕上り丈	～50 1S	51～100 2S	101～150 3S	151～200 4S	201～250 5S
60～272	26,000	46,600	67,300	88,000	108,700

※出窓用など連結タイプの場合は上記本体価格にジョイント1ヶ所あたり5,000円を加算してください。
※シェード本体価格に、梱包・輸送費として、別途3,000円かかります。

C2180
ドルミエ

■生地巾 280cm　■価格 11,500/m　4,100/㎡
■組成 ポリエステル100%（刺繍糸を含む）　■柄リピート 上下 全巾×左右 30cm

ヨコ使い　見本帳掲載 P.140

■ハイグレード縫製・SH

約2倍

仕上り巾 / 仕上り丈	～50	51～100	101～150	151～200	201～250	251～300	301～350	351～400	401～450	451～500
60～264	23,300	37,200	55,800	69,800	83,700	102,300	116,300	130,200	148,800	162,800

※仕上り巾78～100cmは、両開きの場合、2ッ山となります。

●タッセルなし

■ハイグレード縫製・SE ■ニューシンプル縫製・SO

約1.5倍

SE仕上り巾 / 仕上り丈	～50	51～100	101～150	151～200	201～250	251～300	301～350	351～400	401～450	451～500
60～264	18,600	32,600	41,900	55,800	65,100	79,100	88,400	102,300	111,600	125,600
SO 仕上り巾	～50	51～100	101～150	151～200	201～250	251～300	301～350	351～400	401～450	451～500

※SEは2ッ山、SOは1ッ山。

●タッセルなし

■フラット縫製・AP

約1倍

仕上り巾 / 仕上り丈	～50	51～100	101～150	151～200	201～250	251～300	301～350	351～400	401～450	451～500
60～265	14,000	23,300	32,600	37,200	46,500	55,800	60,500	69,800	79,100	83,700

※ヒダなし。

●タッセルなし

■ギャザー縫製・SG

約2倍

仕上り巾 / 仕上り丈	～50	51～100	101～150	151～200	201～250	251～300	301～350	351～400	401～450	451～500
60～266	24,000	38,400	57,600	72,000	86,400	105,600	120,000	134,400	153,600	168,000

※ワンプリーツギャザー、またはスモックギャザーが選択できます。

●タッセルなし

プレーンシェード ドラム式・R-74PD

仕上り巾 / 仕上り丈	30～50	51～90	91～140	141～190	191～240	241～290	291～340	341～400
60～272	31,000	38,400	52,300	66,300	80,300	94,300	108,300	124,000

※仕上り巾39cm以下の場合、仕上り丈は200cmまでになります。
※シェード本体価格に、梱包・輸送費として、別途3,000円かかります。

プレーンシェード コード式・R-74PC

仕上り巾 / 仕上り丈	18～50	51～90	91～140	141～190	191～240
60～272	26,100	33,100	46,500	60,000	73,500

※シェード本体価格に、梱包・輸送費として、別途3,000円かかります。

バルーンシェード スカラップタイプ ドラム式・B-15PD

約2倍

仕上り巾 / 仕上り丈	～50 1S	51～100 2S	101～150 3S	151～200 4S	201～250 5S	251～300 6S	301～350 7S	351～400 8S
60～269	36,000	59,400	82,900	106,300	129,800	153,100	176,600	200,000

※出窓用など連結タイプの場合は上記本体価格にジョイント1ヶ所あたり7,000円を加算してください。
※シェード本体価格に、梱包・輸送費として、別途3,000円かかります。

バルーンシェード スカラップタイプ コード式・B-15PC

約2倍

仕上り巾 / 仕上り丈	～50 1S	51～100 2S	101～150 3S	151～200 4S	201～250 5S
60～269	29,100	52,700	76,300	99,900	123,500

※出窓用など連結タイプの場合は上記本体価格にジョイント1ヶ所あたり5,000円を加算してください。
※シェード本体価格に、梱包・輸送費として、別途3,000円かかります。

バルーンシェード スカラップタイプ ドラム式・B-65PD

約2倍

仕上り巾 / 仕上り丈	～50 1S	51～100 2S	101～150 3S	151～200 4S	201～250 5S	251～300 6S	301～350 7S	351～400 8S
60～272	34,500	56,500	78,600	100,500	122,600	144,600	166,700	188,700

※出窓用など連結タイプの場合は上記本体価格にジョイント1ヶ所あたり7,000円を加算してください。
※シェード本体価格に、梱包・輸送費として、別途3,000円かかります。

バルーンシェード スカラップタイプ コード式・B-65PC

約2倍

仕上り巾 / 仕上り丈	～50 1S	51～100 2S	101～150 3S	151～200 4S	201～250 5S
60～272	27,600	49,800	72,000	94,100	116,300

※出窓用など連結タイプの場合は上記本体価格にジョイント1ヶ所あたり5,000円を加算してください。
※シェード本体価格に、梱包・輸送費として、別途3,000円かかります。

C2181
ソブリナ

■生地巾 280cm ■価格 14,600/m 5,210/㎡
■組成 ポリエステル100%（刺繍糸を含む） ■柄リピート 上下 全巾×左右 15.5cm

ヨコ使い 見本帳掲載 P.141

■ハイグレード縫製・SH

約2倍

仕上り巾 / 仕上り丈	～50	51～100	101～150	151～200	201～250	251～300	301～350	351～400	401～450	451～500
60～264	25,700	45,800	62,900	83,000	100,300	120,200	137,500	157,600	174,700	194,800

※仕上り巾78～100cmは、両開きの場合、2ッ山となります。

●タッセルなし

■ハイグレード縫製・SE ■ニューシンプル縫製・SO

約1.5倍

SE仕上り巾 / 仕上り丈	～50	51～100	101～150	151～200	201～250	251～300	301～350	351～400	401～450	451～500
60～264	22,900	37,200	48,600	62,900	77,200	91,600	105,900	120,200	134,500	146,100
SO 仕上り巾	～50	51～100	101～150	151～200	201～250	251～300	301～350	351～400	401～450	451～500

※SEは2ッ山、SOは1ッ山。

●タッセルなし

■フラット縫製・AP

約1倍

仕上り巾 / 仕上り丈	～50	51～100	101～150	151～200	201～250	251～300	301～350	351～400	401～450	451～500
60～265	17,200	25,700	37,200	45,800	54,400	62,900	71,700	83,000	91,600	100,300

※ヒダなし。

●タッセルなし

■ギャザー縫製・SG

約2倍

仕上り巾 / 仕上り丈	～50	51～100	101～150	151～200	201～250	251～300	301～350	351～400	401～450	451～500
60～266	26,400	47,000	64,600	85,200	103,000	123,400	141,200	161,800	179,400	200,000

※ワンプリーツギャザー、またはスモックギャザーが選択できます。

●タッセルなし

プレーンシェード ドラム式・R-74PD

仕上り巾 / 仕上り丈	30～50	51～90	91～140	141～190	191～240	241～290	291～340	341～400
60～272	33,100	41,800	57,300	72,800	88,400	103,900	119,400	137,000

※仕上り巾39cm以下の場合、仕上り丈は200cmまでになります。
※シェード本体価格に、梱包・輸送費として、別途3,000円かかります。

プレーンシェード コード式・R-74PC

仕上り巾 / 仕上り丈	18～50	51～90	91～140	141～190	191～240
60～272	28,200	36,500	51,500	66,500	81,600

※シェード本体価格に、梱包・輸送費として、別途3,000円かかります。

バルーンシェード スカラップタイプ ドラム式・B-15PD

約2倍

仕上り巾 / 仕上り丈	～50 1S	51～100 2S	101～150 3S	151～200 4S	201～250 5S	251～300 6S	301～350 7S	351～400 8S
60～269	39,500	65,900	92,500	119,000	145,600	172,100	198,600	225,100

※出窓用など連結タイプの場合は上記本体価格にジョイント1ヶ所あたり7,000円を加算してください。
※シェード本体価格に、梱包・輸送費として、別途3,000円かかります。

バルーンシェード スカラップタイプ コード式・B-15PC

約2倍

仕上り巾 / 仕上り丈	～50 1S	51～100 2S	101～150 3S	151～200 4S	201～250 5S
60～269	32,600	59,200	85,900	112,600	139,300

※出窓用など連結タイプの場合は上記本体価格にジョイント1ヶ所あたり5,000円を加算してください。
※シェード本体価格に、梱包・輸送費として、別途3,000円かかります。

バルーンシェード スカラップタイプ ドラム式・B-65PD

約2倍

仕上り巾 / 仕上り丈	～50 1S	51～100 2S	101～150 3S	151～200 4S	201～250 5S	251～300 6S	301～350 7S	351～400 8S
60～272	37,900	63,000	88,200	113,300	138,400	163,500	188,700	213,800

※出窓用など連結タイプの場合は上記本体価格にジョイント1ヶ所あたり7,000円を加算してください。
※シェード本体価格に、梱包・輸送費として、別途3,000円かかります。

バルーンシェード スカラップタイプ コード式・B-65PC

約2倍

仕上り巾 / 仕上り丈	～50 1S	51～100 2S	101～150 3S	151～200 4S	201～250 5S
60～272	31,000	56,300	81,600	106,900	132,100

※出窓用など連結タイプの場合は上記本体価格にジョイント1ヶ所あたり5,000円を加算してください。
※シェード本体価格に、梱包・輸送費として、別途3,000円かかります。

C2182
カレイドル

■生地巾 286cm ■価格 11,600/m 4,050/㎡
■組成 ポリエステル100%（刺繍糸を含む） ■柄リピート 上下 全巾×左右 32.6cm

ヨコ使い 見本帳掲載 P.142

■ 形態安定加工（スタイリッシュウェーブ縫製）・KH 約2倍

仕上り丈＼仕上り巾	～50	51～100	101～150	151～200	201～250	251～300	301～350	351～400	401～450	451～500
60～270	26,500	42,200	58,000	73,900	89,800	105,700	121,400	137,300	153,100	169,000

※仕上り巾78～100cmは、両開きの場合、2ッ山となります。
※300cmを超える仕上り巾は両開きのみになります。
※形態安定加工により風合いに変化が生じる場合があります。

●タッセルなし

■ 形態安定加工（スタイリッシュウェーブ縫製）・KE KO 約1.5倍

仕上り丈＼KE仕上り巾	～50	51～100	101～150	151～200	201～250	251～300	301～350	351～400	401～450	451～500
60～270	21,100	31,600	42,200	58,000	68,600	79,300	95,000	105,700	116,200	132,100
KO 仕上り巾	～50	51～100	101～150	151～200	201～250	251～300	301～350	351～400	401～450	451～500

※KEは2ッ山限定、KOは1ッ山限定。
※KOは300cm、KEは400cmを超える仕上り巾は両開きのみになります。
※形態安定加工により風合いに変化が生じる場合があります。

●タッセルなし

■ ハイグレード縫製・SH 約2倍

仕上り丈＼仕上り巾	～50	51～100	101～150	151～200	201～250	251～300	301～350	351～400	401～450	451～500
60～270	25,600	40,900	56,300	71,600	87,000	102,400	117,600	133,000	148,400	163,800

※仕上り巾78～100cmは、両開きの場合、2ッ山となります。

●タッセルなし

■ ハイグレード縫製・SE ■ ニューシンプル縫製・SO 約1.5倍

仕上り丈＼SE仕上り巾	～50	51～100	101～150	151～200	201～250	251～300	301～350	351～400	401～450	451～500
60～270	20,500	30,700	40,900	56,300	66,500	76,800	92,100	102,400	112,600	128,000
SO 仕上り巾	～50	51～100	101～150	151～200	201～250	251～300	301～350	351～400	401～450	451～500

※SEは2ッ山、SOは1ッ山。

●タッセルなし

■ フラット縫製・AP 約1倍

仕上り丈＼仕上り巾	～50	51～100	101～150	151～200	201～250	251～300	301～350	351～400	401～450	451～500
60～271	15,300	25,600	30,700	40,900	46,100	56,300	61,400	71,600	76,800	87,000

※ヒダなし。

●タッセルなし

■ ギャザー縫製・SG 約2倍

仕上り丈＼仕上り巾	～50	51～100	101～150	151～200	201～250	251～300	301～350	351～400	401～450	451～500
60～272	26,500	42,200	58,000	73,900	89,800	105,700	121,400	137,300	153,100	169,000

※ワンプリーツギャザー、またはスモックギャザーが選択できます。

●タッセルなし

C2183
ユスティ

■生地巾 286cm ■価格 10,500/m 3,670/㎡
■組成 ポリエステル100%（刺繍糸を含む） ■柄リピート 上下 全巾×左右 8.2cm

ヨコ使い 見本帳掲載 P.143

■ 形態安定加工（スタイリッシュウェーブ縫製）・KH
約2倍

仕上り丈＼仕上り巾	～50	51～100	101～150	151～200	201～250	251～300	301～350	351～400	401～450	451～500
60～270	22,200	37,200	52,000	66,800	81,700	96,500	111,500	126,300	143,700	158,400

※仕上り巾78～100cmは、両開きの場合、2ッ山となります。
※300cmを超える仕上り巾は両開きのみになります。
※形態安定加工により風合いに変化が生じる場合があります。

●タッセルなし

■ 形態安定加工（スタイリッシュウェーブ縫製）・KE KO
約1.5倍

仕上り丈＼KE仕上り巾	～50	51～100	101～150	151～200	201～250	251～300	301～350	351～400	401～450	451～500
60～270	17,300	29,600	39,600	52,000	62,000	74,300	86,700	96,500	108,900	118,900
KO 仕上り巾	～50	51～100	101～150	151～200	201～250	251～300	301～350	351～400	401～450	451～500

※KEは2ッ山限定、KOは1ッ山限定。
※KOは300cm、KEは400cmを超える仕上り巾は両開きのみになります。
※形態安定加工により風合いに変化が生じる場合があります。

●タッセルなし

■ハイグレード縫製・SH
約2倍

仕上り丈＼仕上り巾	～50	51～100	101～150	151～200	201～250	251～300	301～350	351～400	401～450	451～500
60～270	21,500	36,000	50,300	64,600	79,000	93,300	107,800	122,100	138,900	153,200

※仕上り巾78～100cmは、両開きの場合、2ッ山となります。

●タッセルなし

■ハイグレード縫製・SE ■ニューシンプル縫製・SO
約1.5倍

仕上り丈＼SE仕上り巾	～50	51～100	101～150	151～200	201～250	251～300	301～350	351～400	401～450	451～500
60～270	16,700	28,700	38,300	50,300	59,900	71,900	83,900	93,300	105,300	115,000
SO 仕上り巾	～50	51～100	101～150	151～200	201～250	251～300	301～350	351～400	401～450	451～500

※SEは2ッ山、SOは1ッ山。

●タッセルなし

■フラット縫製・AP
約1倍

仕上り丈＼仕上り巾	～50	51～100	101～150	151～200	201～250	251～300	301～350	351～400	401～450	451～500
60～271	14,400	21,500	28,700	36,000	43,100	50,300	57,400	64,600	71,900	79,000

※ヒダなし。

●タッセルなし

■ギャザー縫製・SG
約2倍

仕上り丈＼仕上り巾	～50	51～100	101～150	151～200	201～250	251～300	301～350	351～400	401～450	451～500
60～272	22,200	37,200	52,000	66,800	81,700	96,500	111,500	126,300	143,700	158,400

※ワンプリーツギャザー、またはスモックギャザーが選択できます。

●タッセルなし

プレーンシェード ドラム式・R-74PD

仕上り丈＼仕上り巾	30～50	51～90	91～140	141～190	191～240	241～290	291～340	341～400
60～278	30,600	37,600	51,300	64,900	78,600	92,200	105,900	121,200

※仕上り巾39cm以下の場合、仕上り丈は200cmまでになります。
※シェード本体価格に、梱包・輸送費として、別途3,000円かかります。

プレーンシェード コード式・R-74PC

仕上り丈＼仕上り巾	18～50	51～90	91～140	141～190	191～240
60～278	25,700	32,300	45,500	58,600	71,800

※シェード本体価格に、梱包・輸送費として、別途3,000円かかります。

バルーンシェード スカラップタイプ ドラム式・B-15PD
約2倍

仕上り丈＼仕上り巾	～50 1S	51～100 2S	101～150 3S	151～200 4S	201～250 5S	251～300 6S	301～350 7S	351～400 8S
60～275	35,200	57,700	80,400	103,000	125,600	148,200	170,800	193,400

※出窓用など連結タイプの場合は上記本体価格にジョイント1ヶ所あたり7,000円を加算してください。
※シェード本体価格に、梱包・輸送費として、別途3,000円かかります。

バルーンシェード スカラップタイプ コード式・B-15PC
約2倍

仕上り丈＼仕上り巾	～50 1S	51～100 2S	101～150 3S	151～200 4S	201～250 5S
60～275	28,300	51,000	73,800	96,600	119,300

※出窓用など連結タイプの場合は上記本体価格にジョイント1ヶ所あたり5,000円を加算してください。
※シェード本体価格に、梱包・輸送費として、別途3,000円かかります。

バルーンシェード スカラップタイプ ドラム式・B-65PD
約2倍

仕上り丈＼仕上り巾	～50 1S	51～100 2S	101～150 3S	151～200 4S	201～250 5S	251～300 6S	301～350 7S	351～400 8S
60～278	33,600	54,700	76,000	97,100	118,300	139,500	160,700	181,800

※出窓用など連結タイプの場合は上記本体価格にジョイント1ヶ所あたり7,000円を加算してください。
※シェード本体価格に、梱包・輸送費として、別途3,000円かかります。

バルーンシェード スカラップタイプ コード式・B-65PC
約2倍

仕上り丈＼仕上り巾	～50 1S	51～100 2S	101～150 3S	151～200 4S	201～250 5S
60～278	26,700	48,000	69,400	90,700	112,000

※出窓用など連結タイプの場合は上記本体価格にジョイント1ヶ所あたり5,000円を加算してください。
※シェード本体価格に、梱包・輸送費として、別途3,000円かかります。

C2184
チェルト

■生地巾 286cm ■価格 10,000/m 3,490/㎡
■組成 ポリエステル100%（刺繍糸を含む） ■柄リピート 上下 全巾×左右 16cm

ヨコ使い 見本帳掲載 P.144

■ 形態安定加工（スタイリッシュウェーブ縫製）・KH 約2倍

仕上り丈＼仕上り巾	～50	51～100	101～150	151～200	201～250	251～300	301～350	351～400	401～450	451～500
60～270	23,400	37,400	51,400	65,500	79,500	93,500	107,500	126,200	140,200	154,200

※仕上り巾78～100cmは、両開きの場合、2ッ山となります。
※300cmを超える仕上り巾は両開きのみになります。
※形態安定加工により風合いに変化が生じる場合があります。

●タッセルなし

■ 形態安定加工（スタイリッシュウェーブ縫製）・KE KO 約1.5倍

仕上り丈＼KE仕上り巾	～50	51～100	101～150	151～200	201～250	251～300	301～350	351～400	401～450	451～500
60～270	18,700	28,100	42,100	51,400	60,800	74,800	84,100	93,500	107,500	116,800
KO 仕上り巾	～50	51～100	101～150	151～200	201～250	251～300	301～350	351～400	401～450	451～500

※KEは2ッ山限定、KOは1ッ山限定。
※KOは300cm、KEは400cmを超える仕上り巾は両開きのみになります。
※形態安定加工により風合いに変化が生じる場合があります。

●タッセルなし

■ ハイグレード縫製・SH 約2倍

仕上り丈＼仕上り巾	～50	51～100	101～150	151～200	201～250	251～300	301～350	351～400	401～450	451～500
60～270	22,600	36,100	49,700	63,200	76,800	90,300	103,800	121,900	135,400	148,900

※仕上り巾78～100cmは、両開きの場合、2ッ山となります。

●タッセルなし

■ ハイグレード縫製・SE ■ ニューシンプル縫製・SO 約1.5倍

仕上り丈＼SE仕上り巾	～50	51～100	101～150	151～200	201～250	251～300	301～350	351～400	401～450	451～500
60～270	18,100	27,100	40,700	49,700	58,700	72,200	81,300	90,300	103,800	112,800
SO 仕上り巾	～50	51～100	101～150	151～200	201～250	251～300	301～350	351～400	401～450	451～500

※SEは2ッ山、SOは1ッ山。

●タッセルなし

■ フラット縫製・AP 約1倍

仕上り丈＼仕上り巾	～50	51～100	101～150	151～200	201～250	251～300	301～350	351～400	401～450	451～500
60～271	13,600	22,600	27,100	36,100	40,700	49,700	58,700	63,200	72,200	76,800

※ヒダなし。

●タッセルなし

■ ギャザー縫製・SG 約2倍

仕上り丈＼仕上り巾	～50	51～100	101～150	151～200	201～250	251～300	301～350	351～400	401～450	451～500
60～272	23,400	37,400	51,400	65,500	79,500	93,500	107,500	126,200	140,200	154,200

※ワンプリーツギャザー、またはスモックギャザーが選択できます。

●タッセルなし

プレーンシェード ドラム式・R-74PD

仕上り丈＼仕上り巾	30～50	51～90	91～140	141～190	191～240	241～290	291～340	341～400
60～278	30,300	37,100	50,500	63,900	77,300	90,700	104,100	119,100

※仕上り巾39cm以下の場合、仕上り丈は200cmまでになります。
※シェード本体価格に、梱包・輸送費として、別途3,000円かかります。

プレーンシェード コード式・R-74PC

仕上り丈＼仕上り巾	18～50	51～90	91～140	141～190	191～240
60～278	25,400	31,800	44,700	57,600	70,500

※シェード本体価格に、梱包・輸送費として、別途3,000円かかります。

バルーンシェード スカラップタイプ ドラム式・B-15PD 約2倍

仕上り丈＼仕上り巾	～50 1S	51～100 2S	101～150 3S	151～200 4S	201～250 5S	251～300 6S	301～350 7S	351～400 8S
60～275	34,600	56,700	78,800	100,900	123,100	145,100	167,300	189,400

※出窓用など連結タイプの場合は上記本体価格にジョイント1ヶ所あたり7,000円を加算してください。
※シェード本体価格に、梱包・輸送費として、別途3,000円かかります。

バルーンシェード スカラップタイプ コード式・B-15PC 約2倍

仕上り丈＼仕上り巾	～50 1S	51～100 2S	101～150 3S	151～200 4S	201～250 5S
60～275	27,700	50,000	72,200	94,500	116,800

※出窓用など連結タイプの場合は上記本体価格にジョイント1ヶ所あたり5,000円を加算してください。
※シェード本体価格に、梱包・輸送費として、別途3,000円かかります。

バルーンシェード スカラップタイプ ドラム式・B-65PD 約2倍

仕上り丈＼仕上り巾	～50 1S	51～100 2S	101～150 3S	151～200 4S	201～250 5S	251～300 6S	301～350 7S	351～400 8S
60～278	33,000	53,700	74,400	95,000	115,800	136,400	157,100	177,800

※出窓用など連結タイプの場合は上記本体価格にジョイント1ヶ所あたり7,000円を加算してください。
※シェード本体価格に、梱包・輸送費として、別途3,000円かかります。

バルーンシェード スカラップタイプ コード式・B-65PC 約2倍

仕上り丈＼仕上り巾	～50 1S	51～100 2S	101～150 3S	151～200 4S	201～250 5S
60～278	26,100	47,000	67,800	88,600	109,500

※出窓用など連結タイプの場合は上記本体価格にジョイント1ヶ所あたり5,000円を加算してください。
※シェード本体価格に、梱包・輸送費として、別途3,000円かかります。

C2185
クピアン

■生地巾 286cm ■価格 11,000/m 3,840/㎡
■組成 ポリエステル100%（刺繍糸を含む） ■柄リピート 上下 全巾×左右 16cm

ヨコ使い 見本帳掲載 P.146

■ 形態安定加工（スタイリッシュウェーブ縫製）・KH 約2倍

仕上り丈＼仕上り巾	～50	51～100	101～150	151～200	201～250	251～300	301～350	351～400	401～450	451～500
60～270	25,000	40,000	55,000	69,900	84,900	99,900	114,900	134,800	149,800	164,800

※仕上り巾78～100cmは、両開きの場合、2ッ山となります。
※300cmを超える仕上り巾は両開きのみになります。
※形態安定加工により風合いに変化が生じる場合があります。

●タッセルなし

■ 形態安定加工（スタイリッシュウェーブ縫製）・KE KO 約1.5倍

仕上り丈＼KE仕上り巾	～50	51～100	101～150	151～200	201～250	251～300	301～350	351～400	401～450	451～500
60～270	20,000	30,000	45,000	55,000	64,900	79,900	89,900	99,900	114,900	124,800
KO 仕上り巾	～50	51～100	101～150	151～200	201～250	251～300	301～350	351～400	401～450	451～500

※KEは2ッ山限定、KOは1ッ山限定。
※KOは300cm、KEは400cmを超える仕上り巾は両開きのみになります。
※形態安定加工により風合いに変化が生じる場合があります。

●タッセルなし

■ ハイグレード縫製・SH 約2倍

仕上り丈＼仕上り巾	～50	51～100	101～150	151～200	201～250	251～300	301～350	351～400	401～450	451～500
60～270	24,200	38,700	53,200	67,700	82,200	96,700	111,200	130,500	145,000	159,500

※仕上り巾78～100cmは、両開きの場合、2ッ山となります。

●タッセルなし

■ ハイグレード縫製・SE ■ ニューシンプル縫製・SO 約1.5倍

仕上り丈＼SE仕上り巾	～50	51～100	101～150	151～200	201～250	251～300	301～350	351～400	401～450	451～500
60～270	19,400	29,000	43,500	53,200	62,900	77,400	87,000	96,700	111,200	120,800
SO 仕上り巾	～50	51～100	101～150	151～200	201～250	251～300	301～350	351～400	401～450	451～500

※SEは2ッ山、SOは1ッ山。

●タッセルなし

■ フラット縫製・AP 約1倍

仕上り丈＼仕上り巾	～50	51～100	101～150	151～200	201～250	251～300	301～350	351～400	401～450	451～500
60～271	14,500	24,200	29,000	38,700	43,500	53,200	62,900	67,700	77,400	82,200

※ヒダなし。

●タッセルなし

■ ギャザー縫製・SG 約2倍

仕上り丈＼仕上り巾	～50	51～100	101～150	151～200	201～250	251～300	301～350	351～400	401～450	451～500
60～272	25,000	40,000	55,000	69,900	84,900	99,900	114,900	134,800	149,800	164,800

※ワンプリーツギャザー、またはスモックギャザーが選択できます。

●タッセルなし

プレーンシェード ドラム式・R-74PD

仕上り丈＼仕上り巾	30～50	51～90	91～140	141～190	191～240	241～290	291～340	341～400
60～278	31,000	38,200	52,100	66,000	79,900	93,800	107,700	123,300

※仕上り巾39cm以下の場合、仕上り丈は200cmまでになります。
※シェード本体価格に、梱包・輸送費として、別途3,000円かかります。

プレーンシェード コード式・R-74PC

仕上り丈＼仕上り巾	18～50	51～90	91～140	141～190	191～240
60～278	26,100	32,900	46,300	59,700	73,100

※シェード本体価格に、梱包・輸送費として、別途3,000円かかります。

バルーンシェード スカラップタイプ ドラム式・B-15PD 約2倍

仕上り丈＼仕上り巾	～50 1S	51～100 2S	101～150 3S	151～200 4S	201～250 5S	251～300 6S	301～350 7S	351～400 8S
60～275	35,700	58,800	81,900	105,000	128,200	151,200	174,400	197,500

※出窓用など連結タイプの場合は上記本体価格にジョイント1ヶ所あたり7,000円を加算してください。
※シェード本体価格に、梱包・輸送費として、別途3,000円かかります。

バルーンシェード スカラップタイプ コード式・B-15PC 約2倍

仕上り丈＼仕上り巾	～50 1S	51～100 2S	101～150 3S	151～200 4S	201～250 5S
60～275	28,800	52,100	75,300	98,600	121,900

※出窓用など連結タイプの場合は上記本体価格にジョイント1ヶ所あたり5,000円を加算してください。
※シェード本体価格に、梱包・輸送費として、別途3,000円かかります。

バルーンシェード スカラップタイプ ドラム式・B-65PD 約2倍

仕上り丈＼仕上り巾	～50 1S	51～100 2S	101～150 3S	151～200 4S	201～250 5S	251～300 6S	301～350 7S	351～400 8S
60～278	34,100	55,800	77,500	99,100	120,900	142,500	164,200	185,900

※出窓用など連結タイプの場合は上記本体価格にジョイント1ヶ所あたり7,000円を加算してください。
※シェード本体価格に、梱包・輸送費として、別途3,000円かかります。

バルーンシェード スカラップタイプ コード式・B-65PC 約2倍

仕上り丈＼仕上り巾	～50 1S	51～100 2S	101～150 3S	151～200 4S	201～250 5S
60～278	27,200	49,100	70,900	92,700	114,600

※出窓用など連結タイプの場合は上記本体価格にジョイント1ヶ所あたり5,000円を加算してください。
※シェード本体価格に、梱包・輸送費として、別途3,000円かかります。

C2186
シーティー

■生地巾 286cm ■価格 16,000/m 5,590/㎡
■組成 ポリエステル100%（刺繍糸を含む） ■柄リピート 上下 全巾×左右 8.2cm

ヨコ使い 見本帳掲載 P.147

■ 形態安定加工（スタイリッシュウェーブ縫製）・KH 約2倍

仕上り丈＼仕上り巾	～50	51～100	101～150	151～200	201～250	251～300	301～350	351～400	401～450	451～500
60～270	30,300	50,700	70,900	91,100	111,500	131,700	152,100	172,300	196,000	216,100

※仕上り巾78～100cmは、両開きの場合、2ッ山となります。
※300cmを超える仕上り巾は両開きのみになります。
※形態安定加工により風合いに変化が生じる場合があります。

●タッセルなし

■ 形態安定加工（スタイリッシュウェーブ縫製）・KE KO 約1.5倍

仕上り丈＼KE仕上り巾	～50	51～100	101～150	151～200	201～250	251～300	301～350	351～400	401～450	451～500
60～270	23,500	40,400	54,000	70,900	84,500	101,400	118,300	131,700	148,600	162,200
KO 仕上り巾	～50	51～100	101～150	151～200	201～250	251～300	301～350	351～400	401～450	451～500

※KEは2ッ山限定、KOは1ッ山限定。
※KOは300cm、KEは400cmを超える仕上り巾は両開きのみになります。
※形態安定加工により風合いに変化が生じる場合があります。

●タッセルなし

■ハイグレード縫製・SH 約2倍

仕上り丈＼仕上り巾	～50	51～100	101～150	151～200	201～250	251～300	301～350	351～400	401～450	451～500
60～270	29,600	49,500	69,200	88,900	108,800	128,500	148,400	168,100	191,200	210,900

※仕上り巾78～100cmは、両開きの場合、2ッ山となります。

●タッセルなし

■ハイグレード縫製・SE ■ニューシンプル縫製・SO 約1.5倍

仕上り丈＼SE仕上り巾	～50	51～100	101～150	151～200	201～250	251～300	301～350	351～400	401～450	451～500
60～270	23,000	39,400	52,700	69,200	82,500	98,900	115,400	128,500	145,000	158,200
SO 仕上り巾	～50	51～100	101～150	151～200	201～250	251～300	301～350	351～400	401～450	451～500

※SEは2ッ山、SOは1ッ山。

●タッセルなし

■フラット縫製・AP 約1倍

仕上り丈＼仕上り巾	～50	51～100	101～150	151～200	201～250	251～300	301～350	351～400	401～450	451～500
60～271	19,700	29,600	39,400	49,500	59,300	69,200	79,000	88,900	98,900	108,800

※ヒダなし。

●タッセルなし

■ギャザー縫製・SG 約2倍

仕上り丈＼仕上り巾	～50	51～100	101～150	151～200	201～250	251～300	301～350	351～400	401～450	451～500
60～272	30,300	50,700	70,900	91,100	111,500	131,700	152,100	172,300	196,000	216,100

※ワンプリーツギャザー、またはスモックギャザーが選択できます。

●タッセルなし

C2187
ジータス

■生地巾 290cm　■価格 10,000/m　3,440/㎡
■組成 ポリエステル100%　■柄リピート 上下 9cm×左右 10.3cm

ヨコ使い　見本帳掲載 P.148

■ 形態安定加工（スタイリッシュウェーブ縫製）・KH KE KO

KH 約2倍仕上り巾 / 仕上り丈	～50	51～100	101～150	151～200	201～250	251～300	301～350	351～400	401～450	451～500
60～250	14,700	29,400	44,100	58,800	73,500	88,200	102,900	117,600	132,300	147,000
KE 約1.5倍仕上り巾	～54	55～124	125～200	201～266	267～333	334～400	401～466	467～533	534～600	
KO 約1.5倍仕上り巾	～62	63～124	125～200	201～274	275～350	351～424	425～500	501～574	575～600	

●タッセルなし

※KHの仕上り巾78～100cmは、両開きの場合、2ッ山となります。
※KEは2ッ山限定、KOは1ッ山限定。
※KH・KOは300cm、KEは400cmを超える仕上り巾は両開きのみになります。
※形態安定加工により風合いに変化が生じる場合があります。

■ハイグレード縫製・SH SE ■ニューシンプル縫製・SO ■フラット縫製・AP

SH 約2倍仕上り巾 / 仕上り丈	～50	51～100	101～150	151～200	201～250	251～300	301～350	351～400	401～450	451～500
60～250	14,100	28,200	42,300	56,400	70,500	84,600	98,700	112,800	126,900	141,000
SE 約1.5倍仕上り巾	～54	55～124	125～200	201～266	267～333	334～400	401～466	467～533	534～600	
SO 約1.5倍仕上り巾	～62	63～124	125～200	201～274	275～350	351～424	425～500	501～574	575～650	
AP　約1倍仕上り巾	～84	85～168	169～264	265～364	365～460	461～560	561～656	657～756		

●タッセルなし

※SHの仕上り巾78～100cmは、両開きの場合、2ッ山となります。
※SEは2ッ山、SOは1ッ山、APはヒダなし。

C2188
クラフィ

■生地巾 290cm ■価格 11,000/m 3,790/㎡
■組成 ポリエステル100% ■柄リピート 上下 ーcm×左右 ーcm

ヨコ使い 見本帳掲載 P.149

■ 形態安定加工(スタイリッシュウェーブ縫製)・KH KE KO

KH 約2倍仕上り巾 / 仕上り丈	～50	51～100	101～150	151～200	201～250	251～300	301～350	351～400	401～450	451～500
60～250	15,700	31,400	47,100	62,800	78,500	94,200	109,900	125,600	141,300	157,000
KE 約1.5倍仕上り巾	～54	55～124	125～200	201～266	267～333	334～400	401～466	467～533	534～600	
KO 約1.5倍仕上り巾	～62	63～124	125～200	201～274	275～350	351～424	425～500	501～574	575～600	

●タッセルなし

※KHの仕上り巾78～100cmは、両開きの場合、2ッ山となります。
※KEは2ッ山限定、KOは1ッ山限定。
※KH・KOは300cm、KEは400cmを超える仕上り巾は両開きのみになります。
※形態安定加工により風合いに変化が生じる場合があります。

■ハイグレード縫製・SH SE ■ニューシンプル縫製・SO ■フラット縫製・AP

SH 約2倍仕上り巾 / 仕上り丈	～50	51～100	101～150	151～200	201～250	251～300	301～350	351～400	401～450	451～500
60～250	15,100	30,200	45,300	60,400	75,500	90,600	105,700	120,800	135,900	151,000
SE 約1.5倍仕上り巾	～54	55～124	125～200	201～266	267～333	334～400	401～466	467～533	534～600	
SO 約1.5倍仕上り巾	～62	63～124	125～200	201～274	275～350	351～424	425～500	501～574	575～650	
AP 約1倍仕上り巾	～84	85～168	169～264	265～364	365～460	461～560	561～656	657～756		

●タッセルなし

※SHの仕上り巾78～100cmは、両開きの場合、2ッ山となります。
※SEは2ッ山、SOは1ッ山、APはヒダなし。

■ 形態安定加工(スタイリッシュウェーブ縫製) ウエイトテープ・KB KF

KB 約2倍仕上り巾 / 仕上り丈	～50	51～100	101～150	151～200	201～250	251～300	301～350	351～400	401～450	451～500
60～271	16,800	33,600	50,400	67,200	84,000	100,800	117,600	134,400	151,200	168,000
KF 約1.5倍仕上り巾	～54	55～124	125～200	201～266	267～333	334～400	401～466	467～533	534～600	

●タッセルなし

※KBの仕上り巾78～100cmは、両開きの場合、2ッ山となります。
※KFは2ッ山限定。
※KBは300cm、KFは400cmを超える仕上り巾は両開きのみになります。
※形態安定加工により風合いに変化が生じる場合があります。

■ウエイトテープ縫製・AB AF ■ニューシンプル縫製ウエイトテープ・SU ■フラット縫製ウエイトテープ・AY

AB 約2倍仕上り巾 / 仕上り丈	～50	51～100	101～150	151～200	201～250	251～300	301～350	351～400	401～450	451～500
60～271	16,000	32,000	48,000	64,000	80,000	96,000	112,000	128,000	144,000	160,000
AF 約1.5倍仕上り巾	～54	55～124	125～200	201～266	267～333	334～400	401～466	467～533	534～600	
SU 約1.5倍仕上り巾	～62	63～124	125～200	201～274	275～350	351～424	425～500	501～574	575～650	
AY 約1倍仕上り巾	～84	85～168	169～264	265～364	365～460	461～560	561～656	657～756		

●タッセルなし

※ABの仕上り巾78～100cmは、両開きの場合、2ッ山となります。
※AFは2ッ山、SUは1ッ山、AYはヒダなし。

■ 形態安定加工(スタイリッシュウェーブ縫製) フレーム・PH PE

PH 約2倍仕上り巾 / 仕上り丈	～50	51～100	101～150	151～200	201～250	251～300	301～350	351～400	401～450	451～500
60～271	16,800	33,600	50,400	67,200	84,000	100,800	117,600	134,400	151,200	168,000
PE 約1.5倍仕上り巾	～54	55～124	125～200	201～266	267～333	334～400	401～466	467～533	534～600	

●タッセルなし

※PHの仕上り巾78～100cmは、両開きの場合、2ツ山となります。
※PEは2ツ山限定。
※PHは300cm、PEは400cmを超える仕上り巾は両開きのみになります。
※形態安定加工により風合いに変化が生じる場合があります。

■フレーム縫製・FH FE FP

FH 約2倍仕上り巾 / 仕上り丈	～50	51～100	101～150	151～200	201～250	251～300	301～350	351～400	401～450	451～500
60～271	16,000	32,000	48,000	64,000	80,000	96,000	112,000	128,000	144,000	160,000
FE 約1.5倍仕上り巾	～54	55～124	125～200	201～266	267～333	334～400	401～466	467～533	534～600	
FP 約1倍仕上り巾	～84	85～168	169～264	265～364	365～460	461～560	561～656	657～756		

●タッセルなし

※FHの仕上り巾78～100cmは、両開きの場合、2ツ山となります。
※FEは2ツ山、FPはヒダなし。

プレーンシェード ドラム式・R-61PD

仕上り巾 / 仕上り丈	30～50	51～90	91～140	141～190	191～240	241～290	291～340	341～400
60～270	31,000	38,200	52,100	66,000	79,900	93,800	107,700	123,300

※仕上り巾39cm以下の場合、仕上り丈は200cmまでになります。
※シェード本体価格に、梱包・輸送費として、別途3,000円かかります。

プレーンシェード コード式・R-61PC

仕上り巾 / 仕上り丈	18～50	51～90	91～140	141～190	191～240
60～270	26,100	32,900	46,300	59,700	73,100

※シェード本体価格に、梱包・輸送費として、別途3,000円かかります。

シェイパーシェード ドラム式・R-65PD

仕上り丈＼仕上り巾	30～50	51～90	91～140	141～190	191～240	241～290	291～340	341～400
60～100	38,300	42,700	62,800	72,100	91,800	101,100	123,600	134,000
101～120	40,500	44,900	66,200	76,100	97,200	107,100	130,800	141,800
121～140	42,600	47,000	69,500	80,000	102,500	113,100	138,000	149,700
141～160	44,700	49,100	72,900	84,000	107,900	119,100	145,200	157,500
161～180	46,800	51,200	76,100	87,900	113,200	125,000	152,400	165,300
181～200	48,900	53,300	79,400	91,900	118,600	131,000	159,700	173,200
201～220	51,100	55,500	82,800	95,900	123,900	137,000	166,900	181,000
221～240	53,200	57,600	86,100	99,800	129,300	143,000	174,100	188,900
241～260	55,300	59,700	89,500	103,800	134,600	149,000	181,300	196,700

※仕上り巾39cm以下の場合、仕上り丈は200cmまでになります。
※シェード本体価格に、梱包・輸送費として、別途3,000円かかります。

シェイパーシェード コード式・R-65PC

仕上り丈＼仕上り巾	18～50	51～90	91～140	141～190	191～240
60～100	28,300	32,700	48,200	57,500	66,700
101～120	30,500	34,900	51,000	60,900	70,800
121～140	32,600	37,000	53,800	64,300	74,800
141～160	34,800	39,200	56,600	67,700	78,900
161～180	36,900	41,300	59,300	71,100	82,900
181～200	39,000	43,400	62,000	74,500	86,900
201～220	41,200	45,600	64,800	77,900	90,900
221～240	43,300	47,700	67,600	81,300	95,000
241～260	45,500	49,900	70,400	84,700	99,000

※シェード本体価格に、梱包・輸送費として、別途3,000円かかります。

バルーンシェード プレーンタイプ ドラム式・B-11PD

約2倍

仕上り丈＼仕上り巾	40～50 1S	51～100 2S	101～150 3S	151～200 4S	201～250 5S	251～300 6S	301～350 7S	351～400 8S
60～277	35,800	59,000	82,300	105,500	128,800	152,000	175,300	198,500

※出窓用など連結タイプの場合は上記本体価格にジョイント1ヶ所あたり7,000円を加算してください。
※シェード本体価格に、梱包・輸送費として、別途3,000円かかります。

バルーンシェード プレーンタイプ コード式・B-11PC

約2倍

仕上り丈＼仕上り巾	40～50 1S	51～100 2S	101～150 3S	151～200 4S	201～250 5S
60～277	28,900	52,300	75,700	99,100	122,500

※出窓用など連結タイプの場合は上記本体価格にジョイント1ヶ所あたり5,000円を加算してください。
※シェード本体価格に、梱包・輸送費として、別途3,000円かかります。

バルーンシェード フリルタイプ ドラム式・B-11FD

約2倍

仕上り丈＼仕上り巾	40～50 1S	51～100 2S	101～150 3S	151～200 4S	201～250 5S	251～300 6S	301～350 7S	351～400 8S
60～277	43,500	74,200	104,900	135,600	166,400	197,100	227,900	256,500

※出窓用など連結タイプの場合は上記本体価格にジョイント1ヶ所あたり7,000円を加算してください。
※シェード本体価格に、梱包・輸送費として、別途3,000円かかります。

バルーンシェード フリルタイプ コード式・B-11FC

約2倍

仕上り丈＼仕上り巾	40～50 1S	51～100 2S	101～150 3S	151～200 4S	201～250 5S
60～277	36,600	67,500	98,300	129,200	160,100

※出窓用など連結タイプの場合は上記本体価格にジョイント1ヶ所あたり5,000円を加算してください。
※シェード本体価格に、梱包・輸送費として、別途3,000円かかります。

バルーンシェード プレーンタイプ ドラム式・B-61PD

約2倍

仕上り丈＼仕上り巾	40～50 1S	51～100 2S	101～150 3S	151～200 4S	201～250 5S	251～300 6S	301～350 7S	351～400 8S
60～280	34,200	56,000	77,800	99,600	121,400	143,100	165,000	186,700

※出窓用など連結タイプの場合は上記本体価格にジョイント1ヶ所あたり7,000円を加算してください。
※シェード本体価格に、梱包・輸送費として、別途3,000円かかります。

バルーンシェード プレーンタイプ コード式・B-61PC

約2倍

仕上り丈＼仕上り巾	40～50 1S	51～100 2S	101～150 3S	151～200 4S	201～250 5S
60～280	26,400	47,500	68,500	89,600	110,700

※出窓用など連結タイプの場合は上記本体価格にジョイント1ヶ所あたり5,000円を加算してください。
※シェード本体価格に、梱包・輸送費として、別途3,000円かかります。

バルーンシェード フリルタイプ ドラム式・B-61FD

約2倍

仕上り丈＼仕上り巾	40～50 1S	51～100 2S	101～150 3S	151～200 4S	201～250 5S	251～300 6S	301～350 7S	351～400 8S
60～280	41,800	71,000	100,300	129,500	158,800	188,000	217,300	244,400

※出窓用など連結タイプの場合は上記本体価格にジョイント1ヶ所あたり7,000円を加算してください。
※シェード本体価格に、梱包・輸送費として、別途3,000円かかります。

バルーンシェード フリルタイプ コード式・B-61FC

約2倍

仕上り丈＼仕上り巾	40～50 1S	51～100 2S	101～150 3S	151～200 4S	201～250 5S
60～280	33,700	62,000	90,200	118,500	146,700

※出窓用など連結タイプの場合は上記本体価格にジョイント1ヶ所あたり5,000円を加算してください。
※シェード本体価格に、梱包・輸送費として、別途3,000円かかります。

C2189
カヌレッタ

■生地巾 292cm ■価格 8,000/m 2,730/㎡
■組成 ポリエステル100% ■柄リピート 上下 ―cm×左右 27.5cm

ヨコ使い 見本帳掲載 P.150

■ 形態安定加工(スタイリッシュウェーブ縫製)・KH KE KO

KH 約2倍仕上り巾 / 仕上り丈	～50	51～100	101～150	151～200	201～250	251～300	301～350	351～400	401～450	451～500
60～252	12,700	25,400	38,100	50,800	63,500	76,200	88,900	101,600	114,300	127,000
KE 約1.5倍仕上り巾	～54	55～124	125～200	201～266	267～333	334～400	401～466	467～533	534～600	
KO 約1.5倍仕上り巾	～62	63～124	125～200	201～274	275～350	351～424	425～500	501～574	575～600	

●タッセルなし

※KHの仕上り巾78～100cmは、両開きの場合、2ッ山となります。
※KEは2ッ山限定、KOは1ッ山限定。
※KH・KOは300cm、KEは400cmを超える仕上り巾は両開きのみになります。
※形態安定加工により風合いに変化が生じる場合があります。

■ハイグレード縫製・SH SE ■ニューシンプル縫製・SO ■フラット縫製・AP

SH 約2倍仕上り巾 / 仕上り丈	～50	51～100	101～150	151～200	201～250	251～300	301～350	351～400	401～450	451～500
60～252	12,100	24,200	36,300	48,400	60,500	72,600	84,700	96,800	108,900	121,000
SE 約1.5倍仕上り巾	～54	55～124	125～200	201～266	267～333	334～400	401～466	467～533	534～600	
SO 約1.5倍仕上り巾	～62	63～124	125～200	201～274	275～350	351～424	425～500	501～574	575～650	
AP 約1倍仕上り巾	～84	85～168	169～264	265～364	365～460	461～560	561～656	657～756		

●タッセルなし

※SHの仕上り巾78～100cmは、両開きの場合、2ッ山となります。
※SEは2ッ山、SOは1ッ山、APはヒダなし。

■ 形態安定加工(スタイリッシュウェーブ縫製) ウエイトテープ・KB KF

KB 約2倍仕上り巾 / 仕上り丈	～50	51～100	101～150	151～200	201～250	251～300	301～350	351～400	401～450	451～500
60～273	13,900	27,800	41,700	55,600	69,500	83,400	97,300	111,200	125,100	139,000
KF 約1.5倍仕上り巾	～54	55～124	125～200	201～266	267～333	334～400	401～466	467～533	534～600	

●タッセルなし

※KBの仕上り巾78～100cmは、両開きの場合、2ッ山となります。
※KFは2ッ山限定。
※KBは300cm、KFは400cmを超える仕上り巾は両開きのみになります。
※形態安定加工により風合いに変化が生じる場合があります。

■ウエイトテープ縫製・AB AF ■ニューシンプル縫製ウエイトテープ・SU ■フラット縫製ウエイトテープ・AY

AB 約2倍仕上り巾 / 仕上り丈	～50	51～100	101～150	151～200	201～250	251～300	301～350	351～400	401～450	451～500
60～273	13,000	26,000	39,000	52,000	65,000	78,000	91,000	104,000	117,000	130,000
AF 約1.5倍仕上り巾	～54	55～124	125～200	201～266	267～333	334～400	401～466	467～533	534～600	
SU 約1.5倍仕上り巾	～62	63～124	125～200	201～274	275～350	351～424	425～500	501～574	575～650	
AY 約1倍仕上り巾	～84	85～168	169～264	265～364	365～460	461～560	561～656	657～756		

●タッセルなし

※ABの仕上り巾78～100cmは、両開きの場合、2ッ山となります。
※AFは2ッ山、SUは1ッ山、AYはヒダなし。

■ 形態安定加工(スタイリッシュウェーブ縫製) フレーム・PH PE

PH 約2倍仕上り巾 / 仕上り丈	～50	51～100	101～150	151～200	201～250	251～300	301～350	351～400	401～450	451～500
60～273	13,900	27,800	41,700	55,600	69,500	83,400	97,300	111,200	125,100	139,000
PE 約1.5倍仕上り巾	～54	55～124	125～200	201～266	267～333	334～400	401～466	467～533	534～600	

●タッセルなし

※PHの仕上り巾78～100cmは、両開きの場合、2ツ山となります。
※PEは2ツ山限定。
※PHは300cm、PEは400cmを超える仕上り巾は両開きのみになります。
※形態安定加工により風合いに変化が生じる場合があります。

■フレーム縫製・FH FE FP

FH 約2倍仕上り巾 / 仕上り丈	～50	51～100	101～150	151～200	201～250	251～300	301～350	351～400	401～450	451～500
60～273	13,000	26,000	39,000	52,000	65,000	78,000	91,000	104,000	117,000	130,000
FE 約1.5倍仕上り巾	～54	55～124	125～200	201～266	267～333	334～400	401～466	467～533	534～600	
FP 約1倍仕上り巾	～84	85～168	169～264	265～364	365～460	461～560	561～656	657～756		

●タッセルなし

※FHの仕上り巾78～100cmは、両開きの場合、2ツ山となります。
※FEは2ツ山、FPはヒダなし。

■新ウェーブプレーン縫製・W2

約1.5～1.7倍

仕上り巾 / 仕上り丈	84 108	132 156 180	204 228 252	276 300 324	348 372 396	420 444 468	492 516 540	564 588 612
60～270	16,200	24,800	34,800	43,400	52,100	60,800	69,500	79,400

●タッセルなし

※上部ヒダなし
※仕上り巾は固定で、表記寸法のみの対応となります。
※仕上り巾は片開きになりますので、両開き使用にする場合は、2枚でご注文ください。

■新ウェーブプレーン縫製ウエイトテープ・WB

約1.5～1.7倍

仕上り巾 / 仕上り丈	84 108	132 156 180	204 228 252	276 300 324	348 372 396	420 444 468	492 516 540	564 588 612
60～277	17,300	26,600	37,300	46,600	55,900	65,200	74,500	85,200

●タッセルなし

※上部ヒダなし
※仕上り巾は固定で、表記寸法のみの対応となります。
※仕上り巾は片開きになりますので、両開き使用にする場合は、2枚でご注文ください。

プレーンシェード ドラム式・R-61PD

仕上り丈＼仕上り巾	30～50	51～90	91～140	141～190	191～240	241～290	291～340	341～400
60～250	28,200	34,200	46,200	58,300	70,300	82,400	94,500	107,900

※仕上り巾39cm以下の場合、仕上り丈は200cmまでになります。
※シェード本体価格に、梱包・輸送費として、別途3,000円かかります。

プレーンシェード コード式・R-61PC

仕上り丈＼仕上り巾	18～50	51～90	91～140	141～190	191～240
60～250	23,300	28,900	40,400	52,000	63,500

※シェード本体価格に、梱包・輸送費として、別途3,000円かかります。

シェイパーシェード ドラム式・R-65PD

仕上り丈＼仕上り巾	30～50	51～90	91～140	141～190	191～240	241～290	291～340	341～400
60～100	36,200	39,400	58,000	65,800	84,000	91,800	112,800	121,400
101～120	38,400	41,600	61,400	69,800	89,400	97,800	120,000	129,200
121～140	40,500	43,700	64,700	73,700	94,700	103,800	127,200	137,100
141～160	42,600	45,800	68,100	77,700	100,100	109,800	134,400	144,900
161～180	44,700	47,900	71,300	81,600	105,400	115,700	141,600	152,700
181～200	46,800	50,000	74,600	85,600	110,800	121,700	148,900	160,600
201～220	49,000	52,200	78,000	89,600	116,100	127,700	156,100	168,400
221～240	51,100	54,300	81,300	93,500	121,500	133,700	163,300	176,300
241～260	53,200	56,400	84,700	97,500	126,800	139,700	170,500	184,100

※仕上り巾39cm以下の場合、仕上り丈は200cmまでになります。
※シェード本体価格に、梱包・輸送費として、別途3,000円かかります。

シェイパーシェード コード式・R-65PC

仕上り丈＼仕上り巾	18～50	51～90	91～140	141～190	191～240
60～100	26,200	29,400	43,400	51,200	58,900
101～120	28,400	31,600	46,200	54,600	63,000
121～140	30,500	33,700	49,000	58,000	67,000
141～160	32,700	35,900	51,800	61,400	71,100
161～180	34,800	38,000	54,500	64,800	75,100
181～200	36,900	40,100	57,200	68,200	79,100
201～220	39,100	42,300	60,000	71,600	83,100
221～240	41,200	44,400	62,800	75,000	87,200
241～260	43,400	46,600	65,600	78,400	91,200

※シェード本体価格に、梱包・輸送費として、別途3,000円かかります。

バルーンシェード プレーンタイプ ドラム式・B-11PD

約2倍

仕上り丈＼仕上り巾	40～50 1S	51～100 2S	101～150 3S	151～200 4S	201～250 5S	251～300 6S	301～350 7S	351～400 8S
60～279	32,600	52,900	73,200	93,500	113,800	134,100	154,400	174,700

※出窓用など連結タイプの場合は上記本体価格にジョイント1ヶ所あたり7,000円を加算してください。
※シェード本体価格に、梱包・輸送費として、別途3,000円かかります。

バルーンシェード プレーンタイプ コード式・B-11PC

約2倍

仕上り丈＼仕上り巾	40～50 1S	51～100 2S	101～150 3S	151～200 4S	201～250 5S
60～279	25,700	46,200	66,600	87,100	107,500

※出窓用など連結タイプの場合は上記本体価格にジョイント1ヶ所あたり5,000円を加算してください。
※シェード本体価格に、梱包・輸送費として、別途3,000円かかります。

バルーンシェード フリルタイプ ドラム式・B-11FD

約2倍

仕上り丈＼仕上り巾	40～50 1S	51～100 2S	101～150 3S	151～200 4S	201～250 5S	251～300 6S	301～350 7S	351～400 8S
60～279	39,400	66,200	93,200	120,100	147,100	174,000	201,000	226,000

※出窓用など連結タイプの場合は上記本体価格にジョイント1ヶ所あたり7,000円を加算してください。
※シェード本体価格に、梱包・輸送費として、別途3,000円かかります。

バルーンシェード フリルタイプ コード式・B-11FC

約2倍

仕上り丈＼仕上り巾	40～50 1S	51～100 2S	101～150 3S	151～200 4S	201～250 5S
60～279	32,500	59,500	86,600	113,700	140,800

※出窓用など連結タイプの場合は上記本体価格にジョイント1ヶ所あたり5,000円を加算してください。
※シェード本体価格に、梱包・輸送費として、別途3,000円かかります。

バルーンシェード プレーンタイプ ドラム式・B-61PD

約2倍

仕上り丈＼仕上り巾	40～50 1S	51～100 2S	101～150 3S	151～200 4S	201～250 5S	251～300 6S	301～350 7S	351～400 8S
60～282	31,000	49,800	68,700	87,500	106,400	125,200	144,100	162,800

※出窓用など連結タイプの場合は上記本体価格にジョイント1ヶ所あたり7,000円を加算してください。
※シェード本体価格に、梱包・輸送費として、別途3,000円かかります。

バルーンシェード プレーンタイプ コード式・B-61PC

約2倍

仕上り丈＼仕上り巾	40～50 1S	51～100 2S	101～150 3S	151～200 4S	201～250 5S
60～282	23,100	41,300	59,400	77,500	95,600

※出窓用など連結タイプの場合は上記本体価格にジョイント1ヶ所あたり5,000円を加算してください。
※シェード本体価格に、梱包・輸送費として、別途3,000円かかります。

バルーンシェード フリルタイプ ドラム式・B-61FD

約2倍

仕上り丈＼仕上り巾	40～50 1S	51～100 2S	101～150 3S	151～200 4S	201～250 5S	251～300 6S	301～350 7S	351～400 8S
60～282	37,700	63,100	88,600	113,900	139,400	164,800	190,200	213,900

※出窓用など連結タイプの場合は上記本体価格にジョイント1ヶ所あたり7,000円を加算してください。
※シェード本体価格に、梱包・輸送費として、別途3,000円かかります。

バルーンシェード フリルタイプ コード式・B-61FC

約2倍

仕上り丈＼仕上り巾	40～50 1S	51～100 2S	101～150 3S	151～200 4S	201～250 5S
60～282	29,600	54,000	78,500	102,900	127,300

※出窓用など連結タイプの場合は上記本体価格にジョイント1ヶ所あたり5,000円を加算してください。
※シェード本体価格に、梱包・輸送費として、別途3,000円かかります。

センタークロス フリルタイプ・S-1F 約2.5倍
E-1F 約2倍

約2.5倍仕上り巾	41～80	81～120	121～160	161～200	201～240	241～280	281～320
～100	43,000	56,800	74,800	90,000	——	——	——
101～120	43,000	58,200	74,800	90,000	106,600	——	——
121～140	43,000	58,200	76,200	90,000	106,600	121,800	——
141～160	43,000	58,200	76,200	92,800	106,600	121,800	138,400
161～180	44,300	58,200	76,200	92,800	108,000	121,800	138,400
181～200	44,300	59,600	78,900	92,800	108,000	124,600	139,800
201～220	44,300	59,600	78,900	94,200	108,000	124,600	139,800
221～240	45,700	59,600	78,900	94,200	110,800	124,600	139,800
241～260	45,700	60,900	78,900	94,200	110,800	126,000	139,800
261～280	45,700	60,900	80,300	94,200	110,800	126,000	141,200
281～282	45,700	60,900	80,300	96,900	110,800	126,000	141,200
約2倍仕上り巾	51～100	101～150	151～200	201～250	251～300	301～350	351～400

※アミカケのサイズについてはS-1F（約2.5倍）のみの対応です。
※上部ワンプリーツギャザー、3ッ山も選択できます。

センタークロス トリムタイプ・S-1T / E-1T

約2.5倍
約2倍

約2.5倍仕上り巾	41～80	81～120	121～160	161～200	201～240	241～280	281～320
～100	34,000	47,900	61,800	75,900	——	——	——
101～120	34,400	48,500	62,400	76,300	90,200	——	——
121～140	35,000	49,000	62,900	76,900	90,800	104,800	——
141～160	35,500	49,600	63,500	77,400	91,300	105,200	119,100
161～180	36,000	50,100	63,900	77,900	91,800	105,800	119,700
181～200	36,600	50,600	64,400	78,500	92,400	106,300	120,200
201～220	37,100	51,200	65,000	79,000	92,800	106,900	120,800
221～240	37,700	51,700	65,500	79,600	93,400	107,400	121,200
241～260	38,200	52,300	66,100	80,100	93,900	107,900	121,700
261～280	38,600	52,700	66,600	80,500	94,400	108,500	122,300
281～282	38,800	52,700	66,600	80,700	94,500	108,500	122,300
約2倍仕上り巾	51～100	101～150	151～200	201～250	251～300	301～350	351～400

※アミカケのサイズについてはS-1T（約2.5倍）のみの対応です。
※上部ワンプリーツギャザー、3ッ山も選択できます。

セパレート フリルタイプ・S-56F / E-56F

約2.5倍
約2倍

約2.5倍仕上り巾	～40	41～80
～100	27,100	43,600
101～120	27,100	43,600
121～140	27,100	43,600
141～160	28,600	43,600
161～180	28,600	46,600
181～200	28,600	46,600
約2倍仕上り巾	～50	51～100

※上部ワンプリーツギャザー、3ッ山も選択できます。

スカラップ フリルタイプ・S-9F・S-11F / E-9F・E-11F

約2.5倍
約2倍

約2.5倍仕上り巾	～120	121～160	161～200	201～240	241～280	281～320	321～360
～282	58,600	76,600	93,100	111,100	129,100	148,600	166,600
約2倍仕上り巾	～150	151～200	201～250	251～300	301～350	351～400	401～450

※両開きも承ります。
※上部スモッグギャザー、3ッ山も選択できます。

スカラップ トリムタイプ・S-9TD・S-11TD / E-9TD・E-11TD

約2.5倍
約2倍

約2.5倍仕上り巾	～120	121～160	161～200	201～240	241～280	281～320	321～360
～282	57,400	75,600	93,800	112,000	130,100	148,300	166,500
約2倍仕上り巾	～150	151～200	201～250	251～300	301～350	351～400	401～450

※両開きも承ります。
※上部スモッグギャザー、3ッ山も選択できます。

スカラップ フリルタイプ・S-10F / E-10F

約2.5倍
約2倍

約2.5倍仕上り巾	41～80	81～120	121～160	161～200	201～240	241～280	281～320
～282	40,600	60,100	78,100	97,600	115,600	135,100	153,100
約2倍仕上り巾	51～100	101～150	151～200	201～250	251～300	301～350	351～400

※両開きも承ります。
※上部スモッグギャザー、3ッ山も選択できます。

スカラップ トリムタイプ・S-10TD / E-10TD

約2.5倍
約2倍

約2.5倍仕上り巾	41～80	81～120	121～160	161～200	201～240	241～280	281～320
～282	38,000	55,600	73,200	90,800	108,400	125,900	143,500
約2倍仕上り巾	51～100	101～150	151～200	201～250	251～300	301～350	351～400

※両開きも承ります。
※上部スモッグギャザー、3ッ山も選択できます。

ハイギャザー フリルタイプ・S-12F / E-12F

約2.5倍
約2倍

約2.5倍仕上り巾	41～80	81～120	121～160	161～200	201～240	241～280	281～320
～300	51,200	73,500	94,400	107,600	129,800	150,800	173,100
約2倍仕上り巾	51～100	101～150	151～200	201～250	251～300	301～350	351～400

※両開きも承ります。
※3ッ山限定。

ハイギャザー トリムタイプ・S-12TC / E-12TC

約2.5倍
約2倍

約2.5倍仕上り巾	41～80	81～120	121～160	161～200	201～240	241～280	281～320
～300	42,900	60,600	78,300	96,100	113,800	131,500	149,300
約2倍仕上り巾	51～100	101～150	151～200	201～250	251～300	301～350	351～400

※両開きも承ります。
※3ッ山限定。

チューブトップ・S-19P

約1倍

仕上り丈＼仕上り巾	～50	51～100	101～150	151～200	201～250	251～300	301～350
～277	11,300	19,300	27,300	35,300	43,300	51,300	59,300

※上部4cmの袋縫い。

C2190・C2191
シブースト

■生地巾 295cm ■価格 4,700/m 1,590/㎡
■組成 ポリエステル100% ■柄リピート 上下 ―cm×左右 ―cm

ヨコ使い 見本帳掲載 P.150

■ 形態安定加工(スタイリッシュウェーブ縫製)・KH KE KO

KH 約2倍仕上り巾 / 仕上り丈	～50	51～100	101～150	151～200	201～250	251～300	301～350	351～400	401～450	451～500
60～255	8,900	17,800	26,700	35,600	44,500	53,400	62,300	71,200	80,100	89,000
KE 約1.5倍仕上り巾	～54	55～124	125～200	201～266	267～333	334～400	401～466	467～533	534～600	
KO 約1.5倍仕上り巾	～62	63～124	125～200	201～274	275～350	351～424	425～500	501～574	575～600	

※KHの仕上り巾78～100cmは、両開きの場合、2ッ山となります。
※KEは2ッ山限定、KOは1ッ山限定。
※KH・KOは300cm、KEは400cmを超える仕上り巾は両開きのみになります。
※形態安定加工により風合いに変化が生じる場合があります。

●タッセルなし

■ハイグレード縫製・SH SE ■ニューシンプル縫製・SO ■フラット縫製・AP

SH 約2倍仕上り巾 / 仕上り丈	～50	51～100	101～150	151～200	201～250	251～300	301～350	351～400	401～450	451～500
60～255	8,300	16,600	24,900	33,200	41,500	49,800	58,100	66,400	74,700	83,000
SE 約1.5倍仕上り巾	～54	55～124	125～200	201～266	267～333	334～400	401～466	467～533	534～600	
SO 約1.5倍仕上り巾	～62	63～124	125～200	201～274	275～350	351～424	425～500	501～574	575～650	
AP 約1倍仕上り巾	～84	85～168	169～264	265～364	365～460	461～560	561～656	657～756		

※SHの仕上り巾78～100cmは、両開きの場合、2ッ山となります。
※SEは2ッ山、SOは1ッ山、APはヒダなし。

●タッセルなし

■ 形態安定加工(スタイリッシュウェーブ縫製) ウエイトテープ・KB KF

KB 約2倍仕上り巾 / 仕上り丈	～50	51～100	101～150	151～200	201～250	251～300	301～350	351～400	401～450	451～500
60～276	10,600	21,200	31,800	42,400	53,000	63,600	74,200	84,800	95,400	106,000
KF 約1.5倍仕上り巾	～54	55～124	125～200	201～266	267～333	334～400	401～466	467～533	534～600	

※KBの仕上り巾78～100cmは、両開きの場合、2ッ山となります。
※KFは2ッ山限定。
※KBは300cm、KFは400cmを超える仕上り巾は両開きのみになります。
※形態安定加工により風合いに変化が生じる場合があります。

●タッセルなし

■ウエイトテープ縫製・AB AF ■ニューシンプル縫製ウエイトテープ・SU ■フラット縫製ウエイトテープ・AY

AB 約2倍仕上り巾 / 仕上り丈	～50	51～100	101～150	151～200	201～250	251～300	301～350	351～400	401～450	451～500
60～276	9,800	19,600	29,400	39,200	49,000	58,800	68,600	78,400	88,200	98,000
AF 約1.5倍仕上り巾	～54	55～124	125～200	201～266	267～333	334～400	401～466	467～533	534～600	
SU 約1.5倍仕上り巾	～62	63～124	125～200	201～274	275～350	351～424	425～500	501～574	575～650	
AY 約1倍仕上り巾	～84	85～168	169～264	265～364	365～460	461～560	561～656	657～756		

※ABの仕上り巾78～100cmは、両開きの場合、2ッ山となります。
※AFは2ッ山、SUは1ッ山、AYはヒダなし。

●タッセルなし

■ 形態安定加工(スタイリッシュウェーブ縫製) フレーム・PH PE

PH 約2倍仕上り巾 / 仕上り丈	～50	51～100	101～150	151～200	201～250	251～300	301～350	351～400	401～450	451～500
60～276	10,600	21,200	31,800	42,400	53,000	63,600	74,200	84,800	95,400	106,000
PE 約1.5倍仕上り巾	～54	55～124	125～200	201～266	267～333	334～400	401～466	467～533	534～600	

※PHの仕上り巾78～100cmは、両開きの場合、2ツ山となります。
※PEは2ツ山限定。
※PHは300cm、PEは400cmを超える仕上り巾は両開きのみになります。
※形態安定加工により風合いに変化が生じる場合があります。

●タッセルなし

■フレーム縫製・FH FE FP

FH 約2倍仕上り巾 / 仕上り丈	～50	51～100	101～150	151～200	201～250	251～300	301～350	351～400	401～450	451～500
60～276	9,800	19,600	29,400	39,200	49,000	58,800	68,600	78,400	88,200	98,000
FE 約1.5倍仕上り巾	～54	55～124	125～200	201～266	267～333	334～400	401～466	467～533	534～600	
FP 約1倍仕上り巾	～84	85～168	169～264	265～364	365～460	461～560	561～656	657～756		

※FHの仕上り巾78～100cmは、両開きの場合、2ツ山となります。
※FEは2ツ山、FPはヒダなし。

●タッセルなし

■新ウェーブプレーン縫製・W2

約1.5～1.7倍

仕上り巾 / 仕上り丈	84 108	132 156 180	204 228 252	276 300 324	348 372 396	420 444 468	492 516 540	564 588 612
60～273	12,000	18,400	25,800	32,200	38,700	45,100	51,600	58,900

※上部ヒダなし
※仕上り巾は固定で、表記寸法のみの対応となります。
※仕上り巾は片開きになりますので、両開き使用にする場合は、2枚でご注文ください。

●タッセルなし

■新ウェーブプレーン縫製ウエイトテープ・WB

約1.5～1.7倍

仕上り巾 / 仕上り丈	84 108	132 156 180	204 228 252	276 300 324	348 372 396	420 444 468	492 516 540	564 588 612
60～280	13,200	20,200	28,300	35,400	42,500	49,500	56,600	64,700

※上部ヒダなし
※仕上り巾は固定で、表記寸法のみの対応となります。
※仕上り巾は片開きになりますので、両開き使用にする場合は、2枚でご注文ください。

●タッセルなし

■ギャザー縫製・SG

約2倍

仕上り丈＼仕上り巾	～50	51～100	101～150	151～200	201～250	251～300	301～350	351～400	401～450	451～500
60～257	9,500	19,000	28,500	38,000	47,500	57,000	66,500	76,000	85,500	95,000

※ワンプリーツギャザー、またはスモックギャザーが選択できます。

●タッセルなし

プレーンシェード ドラム式・R-61PD

仕上り丈＼仕上り巾	30～50	51～90	91～140	141～190	191～240	241～290	291～340	341～400
60～275	26,900	31,600	42,500	53,400	64,300	75,300	86,200	98,200

※仕上り巾39cm以下の場合、仕上り丈は200cmまでになります。
※シェード本体価格に、梱包・輸送費として、別途3,000円かかります。

プレーンシェード コード式・R-61PC

仕上り丈＼仕上り巾	18～50	51～90	91～140	141～190	191～240
60～275	22,000	26,300	36,700	47,100	57,500

※シェード本体価格に、梱包・輸送費として、別途3,000円かかります。

シェイパーシェード ドラム式・R-65PD

仕上り丈＼仕上り巾	30～50	51～90	91～140	141～190	191～240	241～290	291～340	341～400
60～100	33,900	35,800	52,700	58,800	75,500	81,600	100,900	107,500
101～120	36,100	37,900	56,100	62,900	80,800	87,600	108,100	115,400
121～140	38,200	40,100	59,400	66,800	86,200	93,600	115,300	123,200
141～160	40,300	42,200	62,800	70,800	91,500	99,500	122,600	131,000
161～180	42,400	44,300	66,100	74,700	96,900	105,500	129,800	138,900
181～200	44,500	46,400	69,400	78,600	102,200	111,500	137,000	146,700
201～220	46,700	48,500	72,700	82,700	107,600	117,500	144,200	154,600
221～240	48,800	50,700	76,000	86,600	112,900	123,500	151,400	162,400
241～260	50,900	52,800	79,400	90,600	118,300	129,400	158,600	170,200

※仕上り巾39cm以下の場合、仕上り丈は200cmまでになります。
※シェード本体価格に、梱包・輸送費として、別途3,000円かかります。

シェイパーシェード コード式・R-65PC

仕上り丈＼仕上り巾	18～50	51～90	91～140	141～190	191～240
60～100	23,900	25,800	38,100	44,200	50,400
101～120	26,100	27,900	40,900	47,700	54,400
121～140	28,200	30,100	43,700	51,100	58,500
141～160	30,400	32,300	46,500	54,500	62,500
161～180	32,500	34,400	49,300	57,900	66,600
181～200	34,600	36,500	52,000	61,200	70,500
201～220	36,800	38,600	54,700	64,700	74,600
221～240	38,900	40,800	57,500	68,100	78,600
241～260	41,100	43,000	60,300	71,500	82,700

※シェード本体価格に、梱包・輸送費として、別途3,000円かかります。

バルーンシェード プレーンタイプ ドラム式・B-11PD

約2倍

仕上り丈＼仕上り巾	40～50 1S	51～100 2S	101～150 3S	151～200 4S	201～250 5S	251～300 6S	301～350 7S	351～400 8S
60～282	29,100	46,100	63,300	80,300	97,500	114,500	131,600	148,700

※出窓用など連結タイプの場合は上記本体価格にジョイント1ヶ所あたり7,000円を加算してください。
※シェード本体価格に、梱包・輸送費として、別途3,000円かかります。

バルーンシェード プレーンタイプ コード式・B-11PC

約2倍

仕上り丈＼仕上り巾	40～50 1S	51～100 2S	101～150 3S	151～200 4S	201～250 5S
60～282	22,200	39,400	56,700	73,900	91,200

※出窓用など連結タイプの場合は上記本体価格にジョイント1ヶ所あたり5,000円を加算してください。
※シェード本体価格に、梱包・輸送費として、別途3,000円かかります。

バルーンシェード フリルタイプ ドラム式・B-11FD

約2倍

仕上り丈＼仕上り巾	40～50 1S	51～100 2S	101～150 3S	151～200 4S	201～250 5S	251～300 6S	301～350 7S	351～400 8S
60～282	34,900	57,600	80,400	103,200	126,000	148,700	171,600	192,800

※出窓用など連結タイプの場合は上記本体価格にジョイント1ヶ所あたり7,000円を加算してください。
※シェード本体価格に、梱包・輸送費として、別途3,000円かかります。

バルーンシェード フリルタイプ コード式・B-11FC

約2倍

仕上り丈＼仕上り巾	40～50 1S	51～100 2S	101～150 3S	151～200 4S	201～250 5S
60～282	28,000	50,900	73,800	96,800	119,700

※出窓用など連結タイプの場合は上記本体価格にジョイント1ヶ所あたり5,000円を加算してください。
※シェード本体価格に、梱包・輸送費として、別途3,000円かかります。

バルーンシェード プレーンタイプ ドラム式・B-61PD

約2倍

仕上り丈＼仕上り巾	40～50 1S	51～100 2S	101～150 3S	151～200 4S	201～250 5S	251～300 6S	301～350 7S	351～400 8S
60～285	27,500	43,000	58,700	74,300	89,900	105,500	121,200	136,700

※出窓用など連結タイプの場合は上記本体価格にジョイント1ヶ所あたり7,000円を加算してください。
※シェード本体価格に、梱包・輸送費として、別途3,000円かかります。

バルーンシェード プレーンタイプ コード式・B-61PC

約2倍

仕上り丈＼仕上り巾	40～50 1S	51～100 2S	101～150 3S	151～200 4S	201～250 5S
60～285	19,600	34,500	49,400	64,200	79,100

※出窓用など連結タイプの場合は上記本体価格にジョイント1ヶ所あたり5,000円を加算してください。
※シェード本体価格に、梱包・輸送費として、別途3,000円かかります。

バルーンシェード フリルタイプ ドラム式・B-61FD

約2倍

仕上り丈＼仕上り巾	40～50 1S	51～100 2S	101～150 3S	151～200 4S	201～250 5S	251～300 6S	301～350 7S	351～400 8S
60～285	33,200	54,400	75,700	96,900	118,200	139,400	160,700	180,500

※出窓用など連結タイプの場合は上記本体価格にジョイント1ヶ所あたり7,000円を加算してください。
※シェード本体価格に、梱包・輸送費として、別途3,000円かかります。

バルーンシェード フリルタイプ コード式・B-61FC

約2倍

仕上り丈＼仕上り巾	40～50 1S	51～100 2S	101～150 3S	151～200 4S	201～250 5S
60～285	25,100	45,300	65,600	85,800	106,100

※出窓用など連結タイプの場合は上記本体価格にジョイント1ヶ所あたり5,000円を加算してください。
※シェード本体価格に、梱包・輸送費として、別途3,000円かかります。

センタークロス フリルタイプ・S-1F / E-1F

約2.5倍
約2倍

約2.5倍仕上り巾	41～80	81～120	121～160	161～200	201～240	241～280	281～320
～100	31,800	43,500	57,300	68,900	——	——	——
101～120	32,900	44,600	57,300	68,900	81,700	——	——
121～140	32,900	44,600	58,300	68,900	81,700	93,300	——
141～160	32,900	44,600	58,300	71,100	81,700	93,300	106,000
161～180	34,000	44,600	58,300	71,100	82,700	93,300	106,000
181～200	34,000	45,600	58,300	71,100	82,700	95,400	106,000
201～220	34,000	45,600	60,500	72,100	82,700	95,400	107,100
221～240	35,000	45,600	60,500	72,100	84,800	95,400	107,100
241～260	35,000	46,700	60,500	72,100	84,800	96,500	107,100
261～280	35,000	46,700	61,500	72,100	84,800	96,500	108,200
281～285	35,000	46,700	61,500	72,100	84,800	96,500	108,200
約2倍仕上り巾	51～100	101～150	151～200	201～250	251～300	301～350	351～400

※アミカケのサイズについてはS-1F（約2.5倍）のみの対応です。
※上部ワンプリーツギャザー、3ッ山も選択できます。

センタークロス トリムタイプ・S-1T / E-1T

約2.5倍
約2倍

約2.5倍仕上り巾	41～80	81～120	121～160	161～200	201～240	241～280	281～320
～100	26,800	37,500	48,100	58,900	——	——	——
101～120	27,300	38,100	48,700	59,400	70,000	——	——
121～140	27,900	38,600	49,200	60,000	70,600	81,300	——
141～160	28,400	39,200	49,800	60,500	71,100	81,800	92,400
161～180	28,800	39,700	50,300	61,000	71,600	82,400	93,000
181～200	29,400	40,200	50,800	61,600	72,200	82,900	93,500
201～220	29,900	40,800	51,400	62,100	72,700	83,500	94,100
221～240	30,500	41,200	51,800	62,700	73,300	84,000	94,600
241～260	31,000	41,800	52,400	63,100	73,700	84,500	95,000
261～280	31,500	42,300	52,900	63,600	74,200	85,100	95,600
281～285	31,700	42,400	53,000	63,700	74,300	85,200	95,800
約2倍仕上り巾	51～100	101～150	151～200	201～250	251～300	301～350	351～400

※アミカケのサイズについてはS-1T（約2.5倍）のみの対応です。
※上部ワンプリーツギャザー、3ッ山も選択できます。

セパレート フリルタイプ・S-56F / E-56F

約2.5倍
約2倍

約2.5倍仕上り巾	～40	41～80
～100	21,600	33,400
101～120	21,600	34,500
121～140	21,600	34,500
141～160	22,800	34,500
161～180	22,800	36,900
181～200	22,800	36,900
約2倍仕上り巾	～50	51～100

※上部ワンプリーツギャザー、3ッ山も選択できます。

スカラップ フリルタイプ・S-9F・S-11F / E-9F・E-11F

約2.5倍
約2倍

約2.5倍仕上り巾	～120	121～160	161～200	201～240	241～280	281～320	321～360
～285	46,000	60,100	73,100	87,200	101,400	114,300	130,800
約2倍仕上り巾	～150	151～200	201～250	251～300	301～350	351～400	401～450

※両開きも承ります。
※上部スモッグギャザー、3ッ山も選択できます。

スカラップ トリムタイプ・S-9TD・S-11TD / E-9TD・E-11TD

約2.5倍
約2倍

約2.5倍仕上り巾	～120	121～160	161～200	201～240	241～280	281～320	321～360
～285	47,000	62,000	76,900	91,900	106,800	121,800	136,700
約2倍仕上り巾	～150	151～200	201～250	251～300	301～350	351～400	401～450

※両開きも承ります。
※上部スモッグギャザー、3ッ山も選択できます。

スカラップ フリルタイプ・S-10F / E-10F

約2.5倍
約2倍

約2.5倍仕上り巾	41～80	81～120	121～160	161～200	201～240	241～280	281～320
～285	31,900	47,200	61,300	76,600	90,800	106,100	120,200
約2倍仕上り巾	51～100	101～150	151～200	201～250	251～300	301～350	351～400

※両開きも承ります。
※上部スモッグギャザー、3ッ山も選択できます。

スカラップ トリムタイプ・S-10TD / E-10TD

約2.5倍
約2倍

約2.5倍仕上り巾	41～80	81～120	121～160	161～200	201～240	241～280	281～320
～285	30,800	45,200	59,600	73,900	88,300	102,600	117,000
約2倍仕上り巾	51～100	101～150	151～200	201～250	251～300	301～350	351～400

※両開きも承ります。
※上部スモッグギャザー、3ッ山も選択できます。

ハイギャザー フリルタイプ・S-12F / E-12F

約2.5倍
約2倍

約2.5倍仕上り巾	41～80	81～120	121～160	161～200	201～240	241～280	281～320
～300	38,500	55,300	65,100	80,900	97,700	113,500	123,300
約2倍仕上り巾	51～100	101～150	151～200	201～250	251～300	301～350	351～400

※両開きも承ります。
※3ッ山限定。

ハイギャザー トリムタイプ・S-12TC / E-12TC

約2.5倍
約2倍

約2.5倍仕上り巾	41～80	81～120	121～160	161～200	201～240	241～280	281～320
～300	34,400	48,900	63,300	77,800	92,300	106,800	121,300
約2倍仕上り巾	51～100	101～150	151～200	201～250	251～300	301～350	351～400

※両開きも承ります。
※3ッ山限定。

チューブトップ・S-19P

約1倍

仕上り巾 / 仕上り丈	～50	51～100	101～150	151～200	201～250	251～300	301～350
～280	9,000	15,400	21,800	28,200	34,600	41,000	47,300

※上部4cmの袋縫い。

C2192
スロン

■生地巾 300cm ■価格 5,700/m 1,900/㎡
■組成 ポリエステル100% ■柄リピート 上下 ―cm×左右 ―cm

ヨコ使い 見本帳掲載 P.151

■ 形態安定加工(スタイリッシュウェーブ縫製)・KH KE KO

KH 約2倍仕上り巾 / 仕上り丈	～50	51～100	101～150	151～200	201～250	251～300	301～350	351～400	401～450	451～500
60～260	9,900	19,800	29,700	39,600	49,500	59,400	69,300	79,200	89,100	99,000
KE 約1.5倍仕上り巾	～54	55～124	125～200	201～266	267～333	334～400	401～466	467～533	534～600	
KO 約1.5倍仕上り巾	～62	63～124	125～200	201～274	275～350	351～424	425～500	501～574	575～600	

※KHの仕上り巾78～100cmは、両開きの場合、2ッ山となります。
※KEは2ッ山限定、KOは1ッ山限定。
※KH・KOは300cm、KEは400cmを超える仕上り巾は両開きのみになります。
※形態安定加工により風合いに変化が生じる場合があります。

●タッセルなし

■ハイグレード縫製・SH SE ■ニューシンプル縫製・SO ■フラット縫製・AP

SH 約2倍仕上り巾 / 仕上り丈	～50	51～100	101～150	151～200	201～250	251～300	301～350	351～400	401～450	451～500
60～260	9,300	18,600	27,900	37,200	46,500	55,800	65,100	74,400	83,700	93,000
SE 約1.5倍仕上り巾	～54	55～124	125～200	201～266	267～333	334～400	401～466	467～533	534～600	
SO 約1.5倍仕上り巾	～62	63～124	125～200	201～274	275～350	351～424	425～500	501～574	575～650	
AP 約1倍仕上り巾	～84	85～168	169～264	265～364	365～460	461～560	561～656	657～756		

※SHの仕上り巾78～100cmは、両開きの場合、2ッ山となります。
※SEは2ッ山、SOは1ッ山、APはヒダなし。

●タッセルなし

■ 形態安定加工(スタイリッシュウェーブ縫製) ウエイトテープ・KB KF

KB 約2倍仕上り巾 / 仕上り丈	～50	51～100	101～150	151～200	201～250	251～300	301～350	351～400	401～450	451～500
60～281	11,700	23,400	35,100	46,800	58,500	70,200	81,900	93,600	105,300	117,000
KF 約1.5倍仕上り巾	～54	55～124	125～200	201～266	267～333	334～400	401～466	467～533	534～600	

※KBの仕上り巾78～100cmは、両開きの場合、2ッ山となります。
※KFは2ッ山限定。
※KBは300cm、KFは400cmを超える仕上り巾は両開きのみになります。
※形態安定加工により風合いに変化が生じる場合があります。

●タッセルなし

■ウエイトテープ縫製・AB AF ■ニューシンプル縫製ウエイトテープ・SU ■フラット縫製ウエイトテープ・AY

AB 約2倍仕上り巾 / 仕上り丈	～50	51～100	101～150	151～200	201～250	251～300	301～350	351～400	401～450	451～500
60～281	10,800	21,600	32,400	43,200	54,000	64,800	75,600	86,400	97,200	108,000
AF 約1.5倍仕上り巾	～54	55～124	125～200	201～266	267～333	334～400	401～466	467～533	534～600	
SU 約1.5倍仕上り巾	～62	63～124	125～200	201～274	275～350	351～424	425～500	501～574	575～650	
AY 約1倍仕上り巾	～84	85～168	169～264	265～364	365～460	461～560	561～656	657～756		

※ABの仕上り巾78～100cmは、両開きの場合、2ッ山となります。
※AFは2ッ山、SUは1ッ山、AYはヒダなし。

●タッセルなし

■ 形態安定加工(スタイリッシュウェーブ縫製) フレーム・PH PE

PH 約2倍仕上り巾 / 仕上り丈	～50	51～100	101～150	151～200	201～250	251～300	301～350	351～400	401～450	451～500
60～281	11,700	23,400	35,100	46,800	58,500	70,200	81,900	93,600	105,300	117,000
PE 約1.5倍仕上り巾	～54	55～124	125～200	201～266	267～333	334～400	401～466	467～533	534～600	

※PHの仕上り巾78～100cmは、両開きの場合、2ツ山となります。
※PEは2ツ山限定。
※PHは300cm、PEは400cmを超える仕上り巾は両開きのみになります。
※形態安定加工により風合いに変化が生じる場合があります。

●タッセルなし

■フレーム縫製・FH FE FP

FH 約2倍仕上り巾 / 仕上り丈	～50	51～100	101～150	151～200	201～250	251～300	301～350	351～400	401～450	451～500
60～281	10,800	21,600	32,400	43,200	54,000	64,800	75,600	86,400	97,200	108,000
FE 約1.5倍仕上り巾	～54	55～124	125～200	201～266	267～333	334～400	401～466	467～533	534～600	
FP 約1倍仕上り巾	～84	85～168	169～264	265～364	365～460	461～560	561～656	657～756		

※FHの仕上り巾78～100cmは、両開きの場合、2ツ山となります。
※FEは2ツ山、FPはヒダなし。

●タッセルなし

■新ウェーブプレーン縫製・W2

約1.5～1.7倍

仕上り巾 / 仕上り丈	84 108	132 156 180	204 228 252	276 300 324	348 372 396	420 444 468	492 516 540	564 588 612
60～278	13,300	20,400	28,600	35,700	42,900	50,000	57,200	65,300

※上部ヒダなし
※仕上り巾は固定で、表記寸法のみの対応となります。
※仕上り巾は片開きになりますので、両開き使用にする場合は、2枚でご注文ください。

●タッセルなし

■新ウェーブプレーン縫製ウエイトテープ・WB

約1.5～1.7倍

仕上り巾 / 仕上り丈	84 108	132 156 180	204 228 252	276 300 324	348 372 396	420 444 468	492 516 540	564 588 612
60～285	14,500	22,200	31,100	38,900	46,700	54,400	62,200	71,100

※上部ヒダなし
※仕上り巾は固定で、表記寸法のみの対応となります。
※仕上り巾は片開きになりますので、両開き使用にする場合は、2枚でご注文ください。

●タッセルなし

■ギャザー縫製・SG

約2倍

仕上り丈＼仕上り巾	～50	51～100	101～150	151～200	201～250	251～300	301～350	351～400	401～450	451～500
60～262	10,500	21,000	31,500	42,000	52,500	63,000	73,500	84,000	94,500	105,000

※ワンプリーツギャザー、またはスモックギャザーが選択できます。

●タッセルなし

プレーンシェード ドラム式・R-61PD

仕上り丈＼仕上り巾	30～50	51～90	91～140	141～190	191～240	241～290	291～340	341～400
60～280	27,600	32,700	44,100	55,500	66,900	78,400	89,800	102,400

※仕上り巾39cm以下の場合、仕上り丈は200cmまでになります。
※シェード本体価格に、梱包・輸送費として、別途3,000円かかります。

プレーンシェード コード式・R-61PC

仕上り丈＼仕上り巾	18～50	51～90	91～140	141～190	191～240
60～280	22,700	27,400	38,300	49,200	60,100

※シェード本体価格に、梱包・輸送費として、別途3,000円かかります。

シェイパーシェード ドラム式・R-65PD

仕上り丈＼仕上り巾	30～50	51～90	91～140	141～190	191～240	241～290	291～340	341～400
60～100	34,600	36,900	54,300	60,900	78,100	84,700	104,500	111,700
101～120	36,800	39,000	57,700	65,000	83,400	90,700	111,700	119,600
121～140	38,900	41,200	61,000	68,900	88,800	96,700	118,900	127,400
141～160	41,000	43,300	64,400	72,900	94,100	102,600	126,200	135,200
161～180	43,100	45,400	67,700	76,800	99,500	108,600	133,400	143,100
181～200	45,200	47,500	71,000	80,700	104,800	114,600	140,600	150,900
201～220	47,400	49,600	74,300	84,800	110,200	120,600	147,800	158,800
221～240	49,500	51,800	77,600	88,700	115,500	126,600	155,000	166,600
241～260	51,600	53,900	81,000	92,700	120,900	132,500	162,200	174,400
261～280	53,700	56,000	84,300	96,600	126,200	138,500	169,400	182,300

※仕上り巾39cm以下の場合、仕上り丈は200cmまでになります。
※シェード本体価格に、梱包・輸送費として、別途3,000円かかります。

シェイパーシェード コード式・R-65PC

仕上り丈＼仕上り巾	18～50	51～90	91～140	141～190	191～240
60～100	24,600	26,900	39,700	46,300	53,000
101～120	26,800	29,000	42,500	49,800	57,000
121～140	28,900	31,200	45,300	53,200	61,100
141～160	31,100	33,400	48,100	56,600	65,100
161～180	33,200	35,500	50,900	60,000	69,200
181～200	35,300	37,600	53,600	63,300	73,100
201～220	37,500	39,700	56,300	66,800	77,200
221～240	39,600	41,900	59,100	70,200	81,200
241～260	41,800	44,100	61,900	73,600	85,300
261～280	43,900	46,200	64,700	77,000	89,300

※シェード本体価格に、梱包・輸送費として、別途3,000円かかります。

バルーンシェード プレーンタイプ ドラム式・B-11PD

約2倍

仕上り丈＼仕上り巾	40～50 1S	51～100 2S	101～150 3S	151～200 4S	201～250 5S	251～300 6S	301～350 7S	351～400 8S
60～287	30,300	48,500	66,800	85,000	103,300	121,500	139,800	158,000

※出窓用など連結タイプの場合は上記本体価格にジョイント1ヶ所あたり7,000円を加算してください。
※シェード本体価格に、梱包・輸送費として、別途3,000円かかります。

バルーンシェード プレーンタイプ コード式・B-11PC

約2倍

仕上り丈＼仕上り巾	40～50 1S	51～100 2S	101～150 3S	151～200 4S	201～250 5S
60～287	23,400	41,800	60,200	78,600	97,000

※出窓用など連結タイプの場合は上記本体価格にジョイント1ヶ所あたり5,000円を加算してください。
※シェード本体価格に、梱包・輸送費として、別途3,000円かかります。

バルーンシェード フリルタイプ ドラム式・B-11FD

約2倍

仕上り丈＼仕上り巾	40～50 1S	51～100 2S	101～150 3S	151～200 4S	201～250 5S	251～300 6S	301～350 7S	351～400 8S
60～287	36,500	60,800	85,100	109,400	133,800	158,000	182,400	205,000

※出窓用など連結タイプの場合は上記本体価格にジョイント1ヶ所あたり7,000円を加算してください。
※シェード本体価格に、梱包・輸送費として、別途3,000円かかります。

バルーンシェード フリルタイプ コード式・B-11FC

約2倍

仕上り丈＼仕上り巾	40～50 1S	51～100 2S	101～150 3S	151～200 4S	201～250 5S
60～287	29,600	54,100	78,500	103,000	127,500

※出窓用など連結タイプの場合は上記本体価格にジョイント1ヶ所あたり5,000円を加算してください。
※シェード本体価格に、梱包・輸送費として、別途3,000円かかります。

バルーンシェード プレーンタイプ ドラム式・B-61PD

約2倍

仕上り丈＼仕上り巾	40～50 1S	51～100 2S	101～150 3S	151～200 4S	201～250 5S	251～300 6S	301～350 7S	351～400 8S
60～290	28,700	45,400	62,200	78,900	95,700	112,400	129,200	145,900

※出窓用など連結タイプの場合は上記本体価格にジョイント1ヶ所あたり7,000円を加算してください。
※シェード本体価格に、梱包・輸送費として、別途3,000円かかります。

バルーンシェード プレーンタイプ コード式・B-61PC

約2倍

仕上り丈＼仕上り巾	40～50 1S	51～100 2S	101～150 3S	151～200 4S	201～250 5S
60～290	20,800	36,800	52,800	68,800	84,800

※出窓用など連結タイプの場合は上記本体価格にジョイント1ヶ所あたり5,000円を加算してください。
※シェード本体価格に、梱包・輸送費として、別途3,000円かかります。

バルーンシェード フリルタイプ ドラム式・B-61FD

約2倍

仕上り丈＼仕上り巾	40～50 1S	51～100 2S	101～150 3S	151～200 4S	201～250 5S	251～300 6S	301～350 7S	351～400 8S
60～290	34,800	57,500	80,300	103,000	125,800	148,500	171,300	192,500

※出窓用など連結タイプの場合は上記本体価格にジョイント1ヶ所あたり7,000円を加算してください。
※シェード本体価格に、梱包・輸送費として、別途3,000円かかります。

バルーンシェード フリルタイプ コード式・B-61FC

約2倍

仕上り丈＼仕上り巾	40～50 1S	51～100 2S	101～150 3S	151～200 4S	201～250 5S
60～290	26,700	48,400	70,100	91,900	113,600

※出窓用など連結タイプの場合は上記本体価格にジョイント1ヶ所あたり5,000円を加算してください。
※シェード本体価格に、梱包・輸送費として、別途3,000円かかります。

センタークロス フリルタイプ・S-1F / E-1F

約2.5倍
約2倍

約2.5倍仕上り巾	41～80	81～120	121～160	161～200	201～240	241～280	281～320
～100	35,100	48,000	63,200	76,100	——	——	——
101～120	36,300	48,000	63,200	76,100	90,100	——	——
121～140	36,300	49,200	63,200	76,100	90,100	103,000	——
141～160	36,300	49,200	64,400	78,400	90,100	103,000	117,000
161～180	37,500	49,200	64,400	78,400	91,300	103,000	117,000
181～200	37,500	50,400	64,400	78,400	91,300	105,300	117,000
201～220	37,500	50,400	66,700	78,400	91,300	105,300	118,200
221～240	37,500	50,400	66,700	79,600	91,300	105,300	118,200
241～260	38,700	51,500	66,700	79,600	93,600	105,300	118,200
261～280	38,700	51,500	67,900	79,600	93,600	106,500	118,200
281～290	38,700	51,500	67,900	79,600	93,600	106,500	119,400
約2倍仕上り巾	51～100	101～150	151～200	201～250	251～300	301～350	351～400

※アミカケのサイズについてはS-1F（約2.5倍）のみの対応です。
※上部ワンプリーツギャザー、3ッ山も選択できます。

センタークロス トリムタイプ・S-1T / E-1T

約2.5倍
約2倍

約2.5倍仕上り巾	41～80	81～120	121～160	161～200	201～240	241～280	281～320
～100	29,200	41,000	52,600	64,500	——	——	——
101～120	29,700	41,600	53,200	65,000	76,700	——	——
121～140	30,300	42,000	53,700	65,600	77,300	89,100	——
141～160	30,700	42,600	54,300	66,100	77,800	89,600	101,200
161～180	31,200	43,100	54,800	66,600	78,300	90,200	101,800
181～200	31,800	43,600	55,300	67,200	78,900	90,600	102,300
201～220	32,300	44,200	55,900	67,700	79,300	91,200	102,900
221～240	32,900	44,700	56,400	68,300	79,900	91,700	103,400
241～260	33,400	45,300	57,000	68,700	80,400	92,200	103,900
261～280	33,900	45,800	57,400	69,200	80,900	92,800	104,500
281～290	34,200	46,000	57,700	69,600	81,300	93,000	104,700
約2倍仕上り巾	51～100	101～150	151～200	201～250	251～300	301～350	351～400

※アミカケのサイズについてはS-1T（約2.5倍）のみの対応です。
※上部ワンプリーツギャザー、3ッ山も選択できます。

セパレート フリルタイプ・S-56F / E-56F

約2.5倍
約2倍

約2.5倍仕上り巾	～40	41～80
～100	23,500	36,400
101～120	23,500	37,700
121～140	23,500	37,700
141～160	24,800	37,700
161～180	24,800	40,200
181～200	24,800	40,200
約2倍仕上り巾	～50	51～100

※上部ワンプリーツギャザー、3ッ山も選択できます。

スカラップ フリルタイプ・S-9F・S-11F / E-9F・E-11F

約2.5倍
約2倍

約2.5倍仕上り巾	～120	121～160	161～200	201～240	241～280	281～320	321～360
～290	50,400	65,800	80,000	95,500	111,000	125,200	140,700
約2倍仕上り巾	～150	151～200	201～250	251～300	301～350	351～400	401～450

※両開きも承ります。
※上部スモッグギャザー、3ッ山も選択できます。

スカラップ トリムタイプ・S-9TD・S-11TD / E-9TD・E-11TD

約2.5倍
約2倍

約2.5倍仕上り巾	～120	121～160	161～200	201～240	241～280	281～320	321～360
～290	50,500	66,600	82,600	98,700	114,700	130,800	146,800
約2倍仕上り巾	～150	151～200	201～250	251～300	301～350	351～400	401～450

※両開きも承ります。
※上部スモッグギャザー、3ッ山も選択できます。

スカラップ フリルタイプ・S-10F / E-10F

約2.5倍
約2倍

約2.5倍仕上り巾	41～80	81～120	121～160	161～200	201～240	241～280	281～320
～290	34,900	51,600	67,100	83,900	99,400	116,100	131,600
約2倍仕上り巾	51～100	101～150	151～200	201～250	251～300	301～350	351～400

※両開きも承ります。
※上部スモッグギャザー、3ッ山も選択できます。

スカラップ トリムタイプ・S-10TD / E-10TD

約2.5倍
約2倍

約2.5倍仕上り巾	41～80	81～120	121～160	161～200	201～240	241～280	281～320
～290	33,300	48,700	64,200	79,600	95,100	110,500	126,000
約2倍仕上り巾	51～100	101～150	151～200	201～250	251～300	301～350	351～400

※両開きも承ります。
※上部スモッグギャザー、3ッ山も選択できます。

ハイギャザー フリルタイプ・S-12F / E-12F

約2.5倍
約2倍

約2.5倍仕上り巾	41～80	81～120	121～160	161～200	201～240	241～280	281～320
～300	42,800	61,400	72,300	89,800	108,500	126,000	136,900
約2倍仕上り巾	51～100	101～150	151～200	201～250	251～300	301～350	351～400

※両開きも承ります。
※3ッ山限定。

ハイギャザー トリムタイプ・S-12TC / E-12TC

約2.5倍
約2倍

約2.5倍仕上り巾	41～80	81～120	121～160	161～200	201～240	241～280	281～320
～300	37,200	52,700	68,300	83,800	99,400	114,900	130,500
約2倍仕上り巾	51～100	101～150	151～200	201～250	251～300	301～350	351～400

※両開きも承ります。
※3ッ山限定。

チューブトップ・S-19P

約1倍

仕上り巾 / 仕上り丈	～50	51～100	101～150	151～200	201～250	251～300	301～350
～285	9,800	16,800	23,700	30,700	37,600	44,600	51,600

※上部4cmの袋縫い。

C2193M (200cm巾) C2193L (300cm巾) クルーゼ200・クルーゼ300	■生地巾 200cm ■価格 2,600/m 1,300/㎡ ■生地巾 300cm ■価格 3,900/m 1,300/㎡ ■組成 ポリエステル100% ■柄リピート 上下 ーcm×左右 ーcm

ヨコ使い 見本帳掲載 P.151

■ 形態安定加工(スタイリッシュウェーブ縫製)・KH KE KO

KH 約2倍仕上り巾 / 仕上り丈	～50	51～100	101～150	151～200	201～250	251～300	301～350	351～400	401～450	451～500
60～160 (200cm巾)	5,400	10,800	16,200	21,600	27,000	32,400	37,800	43,200	48,600	54,000
161～260 (300cm巾)	8,100	16,200	24,300	32,400	40,500	48,600	56,700	64,800	72,900	81,000
KE 約1.5倍仕上り巾	～54	55～124	125～200	201～266	267～333	334～400	401～466	467～533	534～600	
KO 約1.5倍仕上り巾	～62	63～124	125～200	201～274	275～350	351～424	425～500	501～574	575～600	

※KHの仕上り巾78～100cmは、両開きの場合、2ッ山となります。
※KEは2ッ山限定、KOは1ッ山限定。
※KH・KOは300cm、KEは400cmを超える仕上り巾は両開きのみになります。
※形態安定加工により風合いに変化が生じる場合があります。

●タッセルなし

■ハイグレード縫製・SH SE ■ニューシンプル縫製・SO ■フラット縫製・AP

SH 約2倍仕上り巾 / 仕上り丈	～50	51～100	101～150	151～200	201～250	251～300	301～350	351～400	401～450	451～500
60～160 (200cm巾)	5,000	10,000	15,000	20,000	25,000	30,000	35,000	40,000	45,000	50,000
161～260 (300cm巾)	7,500	15,000	22,500	30,000	37,500	45,000	52,500	60,000	67,500	75,000
SE 約1.5倍仕上り巾	～54	55～124	125～200	201～266	267～333	334～400	401～466	467～533	534～600	
SO 約1.5倍仕上り巾	～62	63～124	125～200	201～274	275～350	351～424	425～500	501～574	575～650	
AP 約1倍仕上り巾	～84	85～168	169～264	265～364	365～460	461～560	561～656	657～756		

※SHの仕上り巾78～100cmは、両開きの場合、2ッ山となります。
※SEは2ッ山、SOは1ッ山、APはヒダなし。

●タッセルなし

■ 形態安定加工(スタイリッシュウェーブ縫製) ウエイトテープ・KB KF

KB 約2倍仕上り巾 / 仕上り丈	～50	51～100	101～150	151～200	201～250	251～300	301～350	351～400	401～450	451～500
60～181 (200cm巾)	6,600	13,200	19,800	26,400	33,000	39,600	46,200	52,800	59,400	66,000
182～281 (300cm巾)	9,900	19,800	29,700	39,600	49,500	59,400	69,300	79,200	89,100	99,000
KF 約1.5倍仕上り巾	～54	55～124	125～200	201～266	267～333	334～400	401～466	467～533	534～600	

※KBの仕上り巾78～100cmは、両開きの場合、2ッ山となります。
※KFは2ッ山限定。
※KBは300cm、KFは400cmを超える仕上り巾は両開きのみになります。
※形態安定加工により風合いに変化が生じる場合があります。

●タッセルなし

■ウエイトテープ縫製・AB AF ■ニューシンプル縫製 ウエイトテープ・SU ■フラット縫製 ウエイトテープ・AY

AB 約2倍仕上り巾 / 仕上り丈	～50	51～100	101～150	151～200	201～250	251～300	301～350	351～400	401～450	451～500
60～181 (200cm巾)	6,000	12,000	18,000	24,000	30,000	36,000	42,000	48,000	54,000	60,000
182～281 (300cm巾)	9,000	18,000	27,000	36,000	45,000	54,000	63,000	72,000	81,000	90,000
AF 約1.5倍仕上り巾	～54	55～124	125～200	201～266	267～333	334～400	401～466	467～533	534～600	
SU 約1.5倍仕上り巾	～62	63～124	125～200	201～274	275～350	351～424	425～500	501～574	575～650	
AY 約1倍仕上り巾	～84	85～168	169～264	265～364	365～460	461～560	561～656	657～756		

※ABの仕上り巾78～100cmは、両開きの場合、2ッ山となります。
※AFは2ッ山、SUは1ッ山、AYはヒダなし。

●タッセルなし

■ 形態安定加工(スタイリッシュウェーブ縫製) フレーム・PH PE

PH 約2倍仕上り巾 / 仕上り丈	～50	51～100	101～150	151～200	201～250	251～300	301～350	351～400	401～450	451～500
60～181 (200cm巾)	6,600	13,200	19,800	26,400	33,000	39,600	46,200	52,800	59,400	66,000
182～281 (300cm巾)	9,900	19,800	29,700	39,600	49,500	59,400	69,300	79,200	89,100	99,000
PE 約1.5倍仕上り巾	～54	55～124	125～200	201～266	267～333	334～400	401～466	467～533	534～600	

※PHの仕上り巾78～100cmは、両開きの場合、2ツ山となります。
※PEは2ツ山限定。
※PHは300cm、PEは400cmを超える仕上り巾は両開きのみになります。
※形態安定加工により風合いに変化が生じる場合があります。

●タッセルなし

■フレーム縫製・FH FE FP

FH 約2倍仕上り巾 / 仕上り丈	～50	51～100	101～150	151～200	201～250	251～300	301～350	351～400	401～450	451～500
60～181 (200cm巾)	6,000	12,000	18,000	24,000	30,000	36,000	42,000	48,000	54,000	60,000
182～281 (300cm巾)	9,000	18,000	27,000	36,000	45,000	54,000	63,000	72,000	81,000	90,000
FE 約1.5倍仕上り巾	～54	55～124	125～200	201～266	267～333	334～400	401～466	467～533	534～600	
FP 約1倍仕上り巾	～84	85～168	169～264	265～364	365～460	461～560	561～656	657～756		

※FHの仕上り巾78～100cmは、両開きの場合、2ツ山となります。
※FEは2ツ山、FPはヒダなし。

●タッセルなし

■新ウェーブプレーン縫製・W2

約1.5～1.7倍

仕上り丈＼仕上り巾	84 108	132 156 180	204 228 252	276 300 324	348 372 396	420 444 468	492 516 540	564 588 612
60～178（200cm巾）	7,300	11,200	15,700	19,600	23,600	27,500	31,400	35,900
179～278（300cm巾）	11,000	16,800	23,600	29,400	35,300	41,200	47,100	53,800

※上部ヒダなし
※仕上り巾は固定で、表記寸法のみの対応となります。
※仕上り巾は片開きになりますので、両開き使用にする場合は、2枚でご注文ください。

●タッセルなし

■新ウェーブプレーン縫製 ウエイトテープ・WB

約1.5～1.7倍

仕上り丈＼仕上り巾	84 108	132 156 180	204 228 252	276 300 324	348 372 396	420 444 468	492 516 540	564 588 612
60～185（200cm巾）	8,100	12,400	17,400	21,700	26,100	30,400	34,800	39,700
186～285（300cm巾）	12,100	18,600	26,100	32,600	39,100	45,600	52,100	59,600

※上部ヒダなし
※仕上り巾は固定で、表記寸法のみの対応となります。
※仕上り巾は片開きになりますので、両開き使用にする場合は、2枚でご注文ください。

●タッセルなし

■ギャザー縫製・SG

約2倍

仕上り丈＼仕上り巾	～50	51～100	101～150	151～200	201～250	251～300	301～350	351～400	401～450	451～500
60～162（200cm巾）	5,800	11,600	17,400	23,200	29,000	34,800	40,600	46,400	52,200	58,000
163～262（300cm巾）	8,700	17,400	26,100	34,800	43,500	52,200	60,900	69,600	78,300	87,000

※ワンプリーツギャザー、またはスモックギャザーが選択できます。

●タッセルなし

プレーンシェード ドラム式・R-61PD

	仕上り丈＼仕上り巾	30～50	51～90	91～140	141～190	191～240	241～290	291～340	341～400
200cm巾	60～180	22,000	25,800	34,000	42,100	50,300	58,400	66,600	75,600
300cm巾	181～280	26,300	30,700	41,200	51,700	62,300	72,800	83,300	94,800

※仕上り巾39cm以下の場合、仕上り丈は200cmまでになります。
※シェード本体価格に、梱包・輸送費として、別途3,000円かかります。

プレーンシェード コード式・R-61PC

	仕上り丈＼仕上り巾	18～50	51～90	91～140	141～190	191～240
200cm巾	60～180	17,100	20,500	28,200	35,800	43,500
300cm巾	181～280	21,400	25,400	35,400	45,400	55,500

※シェード本体価格に、梱包・輸送費として、別途3,000円かかります。

シェイパーシェード ドラム式・R-65PD

	仕上り丈＼仕上り巾	30～50	51～90	91～140	141～190	191～240	241～290	291～340	341～400
200cm巾	60～100	32,400	33,500	49,300	54,400	70,000	75,100	93,400	98,700
	101～120	34,600	35,600	52,700	58,400	75,400	81,100	100,600	106,500
	121～140	36,700	37,800	56,000	62,400	80,700	87,000	107,800	114,400
	141～160	38,800	39,800	59,400	66,400	86,100	93,000	115,000	122,200
	161～180	41,000	42,000	62,700	70,300	91,400	99,000	122,200	130,100
300cm巾	181～200	43,900	45,500	68,100	77,000	100,100	109,000	134,100	143,400
	201～220	46,100	47,700	71,500	81,000	105,500	115,000	141,300	151,200
	221～240	48,300	49,800	74,800	84,900	110,800	121,000	148,500	159,000
	241～260	50,300	51,900	78,100	88,900	116,200	127,000	155,700	166,900
	261～280	52,500	54,000	81,400	92,800	121,500	132,900	162,900	174,700

※仕上り巾39cm以下の場合、仕上り丈は200cmまでになります。
※シェード本体価格に、梱包・輸送費として、別途3,000円かかります。

シェイパーシェード コード式・R-65PC

	仕上り丈＼仕上り巾	18～50	51～90	91～140	141～190	191～240
200cm巾	60～100	22,400	23,500	34,700	39,800	44,900
	101～120	24,600	25,600	37,500	43,200	49,000
	121～140	26,700	27,800	40,300	46,700	53,000
	141～160	28,900	29,900	43,100	50,100	57,100
	161～180	31,100	32,100	45,900	53,500	61,100
300cm巾	181～200	34,000	35,600	50,700	59,600	68,400
	201～220	36,200	37,800	53,500	63,000	72,500
	221～240	38,400	39,900	56,300	66,400	76,500
	241～260	40,500	42,100	59,000	69,800	80,600
	261～280	42,700	44,200	61,800	73,200	84,600

※シェード本体価格に、梱包・輸送費として、別途3,000円かかります。

バルーンシェード プレーンタイプ ドラム式・B-11PD

約2倍

	仕上り丈＼仕上り巾	40～50 1S	51～100 2S	101～150 3S	151～200 4S	201～250 5S	251～300 6S	301～350 7S	351～400 8S
200cm巾	60～187	23,500	35,500	47,600	59,600	71,700	83,700	95,800	107,800
300cm巾	188～287	28,400	44,800	61,300	77,700	94,200	110,600	127,100	143,500

※出窓用など連結タイプの場合は上記本体価格にジョイント1ヶ所あたり7,000円を加算してください。
※シェード本体価格に、梱包・輸送費として、別途3,000円かかります。

バルーンシェード プレーンタイプ コード式・B-11PC

約2倍

	仕上り丈＼仕上り巾	40～50 1S	51～100 2S	101～150 3S	151～200 4S	201～250 5S
200cm巾	60～187	16,600	28,800	41,000	53,200	65,400
300cm巾	188～287	21,500	38,100	54,700	71,300	87,900

※出窓用など連結タイプの場合は上記本体価格にジョイント1ヶ所あたり5,000円を加算してください。
※シェード本体価格に、梱包・輸送費として、別途3,000円かかります。

バルーンシェード フリルタイプ ドラム式・B-11FD

約2倍

	仕上り丈＼仕上り巾	40～50 1S	51～100 2S	101～150 3S	151～200 4S	201～250 5S	251～300 6S	301～350 7S	351～400 8S
200cm巾	60～187	27,300	43,000	58,700	74,400	90,200	105,900	121,700	136,400
300cm巾	188～287	34,000	55,900	77,900	99,900	121,900	143,800	165,800	186,300

※出窓用など連結タイプの場合は上記本体価格にジョイント1ヶ所あたり7,000円を加算してください。
※シェード本体価格に、梱包・輸送費として、別途3,000円かかります。

バルーンシェード フリルタイプ コード式・B-11FC

約2倍

	仕上り丈＼仕上り巾	40～50 1S	51～100 2S	101～150 3S	151～200 4S	201～250 5S
200cm巾	60～187	20,400	36,300	52,100	68,000	83,900
300cm巾	188～287	27,100	49,200	71,300	93,500	115,600

※出窓用など連結タイプの場合は上記本体価格にジョイント1ヶ所あたり5,000円を加算してください。
※シェード本体価格に、梱包・輸送費として、別途3,000円かかります。

バルーンシェード プレーンタイプ ドラム式・B-61PD

約2倍

	仕上り巾／仕上り丈	40～50 1S	51～100 2S	101～150 3S	151～200 4S	201～250 5S	251～300 6S	301～350 7S	351～400 8S
200cm巾	60～190	22,400	33,400	44,500	55,500	66,600	77,600	88,700	99,700
300cm巾	191～290	26,700	41,600	56,600	71,500	86,500	101,400	116,400	131,300

※出窓用など連結タイプの場合は上記本体価格にジョイント1ヶ所あたり7,000円を加算してください。
※シェード本体価格に、梱包・輸送費として、別途3,000円かかります。

バルーンシェード プレーンタイプ コード式・B-61PC

約2倍

	仕上り巾／仕上り丈	40～50 1S	51～100 2S	101～150 3S	151～200 4S	201～250 5S
200cm巾	60～190	14,900	25,500	36,100	46,700	57,300
300cm巾	191～290	18,800	33,000	47,200	61,400	75,600

※出窓用など連結タイプの場合は上記本体価格にジョイント1ヶ所あたり5,000円を加算してください。
※シェード本体価格に、梱包・輸送費として、別途3,000円かかります。

バルーンシェード フリルタイプ ドラム式・B-61FD

約2倍

	仕上り巾／仕上り丈	40～50 1S	51～100 2S	101～150 3S	151～200 4S	201～250 5S	251～300 6S	301～350 7S	351～400 8S
200cm巾	60～190	26,200	40,800	55,500	70,200	84,900	99,600	114,300	128,100
300cm巾	191～290	32,300	52,700	73,100	93,500	114,000	134,300	154,800	173,800

※出窓用など連結タイプの場合は上記本体価格にジョイント1ヶ所あたり7,000円を加算してください。
※シェード本体価格に、梱包・輸送費として、別途3,000円かかります。

バルーンシェード フリルタイプ コード式・B-61FC

約2倍

	仕上り巾／仕上り丈	40～50 1S	51～100 2S	101～150 3S	151～200 4S	201～250 5S
200cm巾	60～190	18,400	32,500	46,500	60,600	74,700
300cm巾	191～290	24,200	43,600	62,900	82,300	101,700

※出窓用など連結タイプの場合は上記本体価格にジョイント1ヶ所あたり5,000円を加算してください。
※シェード本体価格に、梱包・輸送費として、別途3,000円かかります。

センタークロス フリルタイプ・S-1F / E-1F

約2.5倍
約2倍

	約2.5倍仕上り巾	41～80	81～120	121～160	161～200	201～240	241～280	281～320
200cm巾	～100	21,200	28,400	37,700	44,900	——	——	——
	101～120	21,200	28,400	38,300	46,200	53,500	——	——
	121～140	21,800	29,100	38,300	46,200	53,500	60,800	——
	141～160	21,800	29,100	38,300	46,900	54,200	62,100	69,300
	161～180	22,500	29,700	39,600	46,900	54,200	62,100	69,300
	181～190	22,500	29,700	39,600	46,900	54,200	62,100	69,300
300cm巾	191～200	31,700	42,600	54,500	66,400	77,300	89,100	99,000
	201～220	31,700	42,600	56,500	66,400	77,300	89,100	100,000
	221～240	31,700	42,600	56,500	67,400	77,300	89,100	100,000
	241～260	32,700	43,600	56,500	67,400	79,200	89,100	100,000
	261～280	32,700	43,600	57,500	67,400	79,200	90,100	100,000
	281～290	32,700	43,600	57,500	67,400	79,200	90,100	101,000
	約2倍仕上り巾	51～100	101～150	151～200	201～250	251～300	301～350	351～400

※アミカケのサイズについてはS-1F（約2.5倍）のみの対応です。
※上部ワンプリーツギャザー、3ッ山も選択できます。

センタークロス トリムタイプ・S-1T / E-1T

約2.5倍
約2倍

	約2.5倍仕上り巾	41～80	81～120	121～160	161～200	201～240	241～280	281～320
200cm巾	～100	18,900	26,100	33,100	40,400	——	——	——
	101～120	19,400	26,700	33,700	40,800	47,900	——	——
	121～140	20,000	27,200	34,200	41,400	48,500	55,600	——
	141～160	20,500	27,800	34,800	41,900	48,900	56,100	63,100
	161～180	21,000	28,200	35,300	42,400	49,400	56,700	63,700
	181～190	21,300	28,500	35,500	42,800	49,800	56,900	63,900
300cm巾	191～200	27,900	37,800	47,700	57,800	67,700	77,700	87,600
	201～220	28,300	38,400	48,300	58,300	68,200	78,300	88,200
	221～240	28,900	38,900	48,800	58,900	68,800	78,800	88,600
	241～260	29,400	39,500	49,400	59,400	69,300	79,200	89,100
	261～280	29,900	40,000	49,900	59,900	69,700	79,800	89,700
	281～290	30,300	40,200	50,100	60,200	70,100	80,100	90,000
	約2倍仕上り巾	51～100	101～150	151～200	201～250	251～300	301～350	351～400

※アミカケのサイズについてはS-1T（約2.5倍）のみの対応です。
※上部ワンプリーツギャザー、3ッ山も選択できます。

セパレート フリルタイプ・S-56F / E-56F

約2.5倍
約2倍

	約2.5倍仕上り巾	～40	41～80
200cm巾	～100	14,900	23,700
	101～120	14,900	23,700
	121～140	15,600	24,500
	141～160	15,600	24,500
	161～180	16,300	25,200
	181～190	16,300	25,200
300cm巾	191～200	21,500	34,800
	約2倍仕上り巾	～50	51～100

※上部ワンプリーツギャザー、3ッ山も選択できます。

スカラップ フリルタイプ・S-9F・S-11F / E-9F・E-11F

約2.5倍
約2倍

	約2.5倍仕上り巾	～120	121～160	161～200	201～240	241～280	281～320	321～360
200cm巾	～190	30,400	40,000	49,600	58,500	68,100	78,500	86,600
300cm巾	191～290	43,300	56,700	68,900	82,200	95,500	107,700	121,000
	約2倍仕上り巾	～150	151～200	201～250	251～300	301～350	351～400	401～450

※両開きも承ります。
※上部スモッグギャザー、3ッ山も選択できます。

スカラップ トリムタイプ・S-9TD･S-11TD　約2.5倍
E-9TD･E-11TD　約2倍

	約2.5倍仕上り巾	～120	121～160	161～200	201～240	241～280	281～320	321～360
200cm巾	～190	34,300	45,300	56,300	67,300	78,300	89,300	100,300
300cm巾	191～290	44,700	59,000	73,200	87,500	101,700	116,000	130,200
	約2倍仕上り巾	～150	151～200	201～250	251～300	301～350	351～400	401～450

※両開きも承ります。
※上部スモッグギャザー、3ッ山も選択できます。

スカラップ フリルタイプ・S-10F　約2.5倍
E-10F　約2倍

	約2.5倍仕上り巾	41～80	81～120	121～160	161～200	201～240	241～280	281～320
200cm巾	～190	22,200	33,300	42,200	53,300	62,900	73,300	82,900
300cm巾	191～290	30,000	44,400	57,800	72,200	85,500	99,900	113,300
	約2倍仕上り巾	51～100	101～150	151～200	201～250	251～300	301～350	351～400

※両開きも承ります。
※上部スモッグギャザー、3ッ山も選択できます。

スカラップ トリムタイプ・S-10TD　約2.5倍
E-10TD　約2倍

	約2.5倍仕上り巾	41～80	81～120	121～160	161～200	201～240	241～280	281～320
200cm巾	～190	22,100	32,500	42,900	53,300	63,700	74,100	84,500
300cm巾	191～290	29,300	42,900	56,600	70,200	83,900	97,500	111,200
	約2倍仕上り巾	51～100	101～150	151～200	201～250	251～300	301～350	351～400

※両開きも承ります。
※上部スモッグギャザー、3ッ山も選択できます。

ハイギャザー フリルタイプ・S-12F　約2.5倍
E-12F　約2倍

	約2.5倍仕上り巾	41～80	81～120	121～160	161～200	201～240	241～280	281～320
200cm巾	～210	24,400	33,600	42,700	51,300	60,400	69,600	78,100
300cm巾	211～300	35,700	51,300	60,400	75,100	90,600	105,300	114,400
	約2倍仕上り巾	51～100	101～150	151～200	201～250	251～300	301～350	351～400

※両開きも承ります。
※3ッ山限定。

ハイギャザー トリムタイプ・S-12TC　約2.5倍
E-12TC　約2倍

	約2.5倍仕上り巾	41～80	81～120	121～160	161～200	201～240	241～280	281～320
200cm巾	～210	25,300	36,300	47,300	58,300	69,300	80,300	91,300
300cm巾	211～300	32,500	46,200	60,000	73,700	87,500	101,200	115,000
	約2倍仕上り巾	51～100	101～150	151～200	201～250	251～300	301～350	351～400

※両開きも承ります。
※3ッ山限定。

チューブトップ・S-19P　約1倍

	仕上り巾 / 仕上り丈	～50	51～100	101～150	151～200	201～250	251～300	301～350
200cm巾	～185	5,700	9,700	13,800	17,800	21,900	25,900	29,900
300cm巾	186～285	8,500	14,600	20,700	26,700	32,800	38,800	44,900

※上部4cmの袋縫い。

見本帳掲載 P.152

C2194－C2198
フロラン

■生地巾 150cm ■価格 3,400/m 2,260/㎡
■組成 ポリエステル100% ■柄リピート タテ －cm×ヨコ －cm

■ 形態安定加工(スタイリッシュウェーブ縫製)・KH KE KO

KH 約2倍 仕上り巾 / 仕上り丈	～75 1巾	76～150 2巾	151～225 3巾	226～300 4巾	301～375 5巾	376～450 6巾	451～525 7巾	526～600 8巾
60～100	8,200	16,400	24,600	32,800	41,000	49,200	57,400	65,600
101～120	9,300	18,600	27,900	37,200	46,500	55,800	65,100	74,400
121～140	10,500	21,000	31,500	42,000	52,500	63,000	73,500	84,000
141～160	11,600	23,200	34,800	46,400	58,000	69,600	81,200	92,800
161～180	12,800	25,600	38,400	51,200	64,000	76,800	89,600	102,400
181～200	14,000	28,000	42,000	56,000	70,000	84,000	98,000	112,000
201～220	15,100	30,200	45,300	60,400	75,500	90,600	105,700	120,800
221～240	16,300	32,600	48,900	65,200	81,500	97,800	114,100	130,400
241～260	17,400	34,800	52,200	69,600	87,000	104,400	121,800	139,200
261～280	18,600	37,200	55,800	74,400	93,000	111,600	130,200	148,800
281～300	19,800	39,600	59,400	79,200	99,000	118,800	138,600	158,400
KE 約1.5倍仕上り巾	～100	101～200	201～300	301～400	401～500	501～600	601～700	701～800
KO 約1.5倍仕上り巾	～100	101～200	201～324	325～424	425～550	551～600		

※1巾での両開きはできません。 ●タッセルなし
※KHの1巾片開き・2巾両開き、3ッ山の場合、最大仕上り巾は上記と異なります。(P155参照)
※KEは2ッ山限定、KOは1ッ山限定。KH・KOは300cm、KEは400cmを超える仕上り巾は両開きのみになります。
※形態安定加工により風合いに変化が生じる場合があります。

■ハイグレード縫製・SH SE ■ニューシンプル縫製・SO ■フラット縫製・AP

SH 約2倍 仕上り巾 / 仕上り丈	～75 1巾	76～150 2巾	151～225 3巾	226～300 4巾	301～375 5巾	376～450 6巾	451～525 7巾	526～600 8巾
60～100	7,700	15,400	23,100	30,800	38,500	46,200	53,900	61,600
101～120	8,800	17,600	26,400	35,200	44,000	52,800	61,600	70,400
121～140	9,900	19,800	29,700	39,600	49,500	59,400	69,300	79,200
141～160	11,000	22,000	33,000	44,000	55,000	66,000	77,000	88,000
161～180	12,100	24,200	36,300	48,400	60,500	72,600	84,700	96,800
181～200	13,200	26,400	39,600	52,800	66,000	79,200	92,400	105,600
201～220	14,300	28,600	42,900	57,200	71,500	85,800	100,100	114,400
221～240	15,400	30,800	46,200	61,600	77,000	92,400	107,800	123,200
241～260	16,500	33,000	49,500	66,000	82,500	99,000	115,500	132,000
261～280	17,600	35,200	52,800	70,400	88,000	105,600	123,200	140,800
281～300	18,700	37,400	56,100	74,800	93,500	112,200	130,900	149,600
SE 約1.5倍仕上り巾	～100	101～200	201～300	301～400	401～500	501～600	601～700	701～800
SO 約1.5倍仕上り巾	～100	101～200	201～324	325～424	425～550	551～650	651～774	775～874
AP 約1倍仕上り巾	～134	135～268	269～414	415～564	565～710	711～860		

※SH、SE、SOは1巾での両開きはできません。 ●タッセルなし
※SHの1巾片開き・2巾両開き、3ッ山の場合、最大仕上り巾は上記と異なります。(P155参照)
※SEは2ッ山、SOは1ッ山、APはヒダなし。

■新ウェーブプレーン縫製・W2

約1.5～1.7倍

仕上り巾 / 仕上り丈	84 108 132 1巾	156 180 204 228 252 276 2巾	300 324 348 372 396 420 3巾	444 468 492 516 540 564 4巾	588 612 5巾
60～100	7,000	14,000	21,000	28,000	35,000
101～120	8,100	16,200	24,300	32,400	40,500
121～140	9,300	18,600	27,900	37,200	46,500
141～160	10,400	20,800	31,200	41,600	52,000
161～180	11,600	23,200	34,800	46,400	58,000
181～200	12,700	25,400	38,100	50,800	63,500
201～220	13,800	27,600	41,400	55,200	69,000
221～240	15,000	30,000	45,000	60,000	75,000
241～260	16,100	32,200	48,300	64,400	80,500
261～280	17,300	34,600	51,900	69,200	86,500
281～300	18,400	36,800	55,200	73,600	92,000

※上部ヒダなし ●タッセルなし
※仕上り巾は固定で、表記寸法のみの対応となります。
※仕上り巾は片開きになりますので、両開き使用にする場合は、2枚でご注文ください。

■ギャザー縫製・SG

約2倍

仕上り巾 / 仕上り丈	76～150 2巾	151～225 3巾	226～300 4巾	301～375 5巾	376～450 6巾	451～525 7巾	526～600 8巾
60～100	16,200	24,300	32,400	40,500	48,600	56,700	64,800
101～120	18,400	27,600	36,800	46,000	55,200	64,400	73,600
121～140	20,800	31,200	41,600	52,000	62,400	72,800	83,200
141～160	23,000	34,500	46,000	57,500	69,000	80,500	92,000
161～180	25,400	38,100	50,800	63,500	76,200	88,900	101,600
181～200	27,800	41,700	55,600	69,500	83,400	97,300	111,200
201～220	30,000	45,000	60,000	75,000	90,000	105,000	120,000
221～240	32,400	48,600	64,800	81,000	97,200	113,400	129,600
241～260	34,600	51,900	69,200	86,500	103,800	121,100	138,400
261～280	37,000	55,500	74,000	92,500	111,000	129,500	148,000
281～300	39,400	59,100	78,800	98,500	118,200	137,900	157,600

※ワンプリーツギャザー、またはスモックギャザーが選択できます。 ●タッセルなし

プレーンシェード ドラム式・R-61PD

仕上り巾 / 仕上り丈	30～50	51～90	91～142	143～190	191～240	241～290	291～340	341～400
60～100	21,500	24,300	29,800	39,300	44,800	50,200	59,800	65,800
101～120	22,800	25,600	31,600	42,000	47,800	53,700	64,200	70,600
121～140	24,200	27,000	33,300	44,800	50,900	57,100	68,700	75,400
141～160	25,600	28,400	35,000	47,500	54,000	60,500	73,100	80,200
161～180	26,900	29,700	36,700	50,200	57,100	63,900	77,600	85,000
181～200	28,300	31,100	38,400	53,000	60,200	67,400	82,100	89,800
201～220	29,700	32,500	40,100	55,700	63,300	70,800	86,500	94,600
221～240	31,100	33,900	41,800	58,500	66,400	74,200	91,000	99,400
241～260	32,400	35,200	43,600	61,200	69,400	77,700	95,400	104,200
261～280	33,800	36,600	45,300	63,900	72,500	81,100	99,900	109,000
281～300	35,200	38,000	47,000	66,700	75,600	84,500	104,300	113,800

※仕上り巾39cm以下の場合、仕上り丈は200cmまでになります。
※シェード本体価格に、梱包・輸送費として、別途3,000円かかります。

プレーンシェード コード式・R-61PC

仕上り巾 / 仕上り丈	18～50	51～90	91～142	143～190	191～240
60～100	16,600	19,000	24,000	33,000	38,000
101～120	17,900	20,300	25,800	35,700	41,000
121～140	19,300	21,700	27,500	38,500	44,100
141～160	20,700	23,100	29,200	41,200	47,200
161～180	22,000	24,400	30,900	43,900	50,300
181～200	23,400	25,800	32,600	46,700	53,400
201～220	24,800	27,200	34,300	49,400	56,500
221～240	26,200	28,600	36,000	52,200	59,600
241～260	27,500	29,900	37,800	54,900	62,600
261～280	28,900	31,300	39,500	57,600	65,700
281～300	30,300	32,700	41,200	60,400	68,800

※シェード本体価格に、梱包・輸送費として、別途3,000円かかります。

C2199
メルフィン

■生地巾 149cm ■価格 3,300/m 2,210/㎡
■組成 ポリエステル100% ■柄リピート タテ ―cm×ヨコ 9.9cm

■ 形態安定加工(スタイリッシュウェーブ縫製)・KH KE KO

KH 約2倍仕上り巾 / 仕上り丈	～74 1巾	75～149 2巾	150～223 3巾	224～298 4巾	299～372 5巾	373～447 6巾	448～521 7巾	522～596 8巾
60～100	8,000	16,000	24,000	32,000	40,000	48,000	56,000	64,000
101～120	9,200	18,400	27,600	36,800	46,000	55,200	64,400	73,600
121～140	10,300	20,600	30,900	41,200	51,500	61,800	72,100	82,400
141～160	11,400	22,800	34,200	45,600	57,000	68,400	79,800	91,200
161～180	12,600	25,200	37,800	50,400	63,000	75,600	88,200	100,800
181～200	13,700	27,400	41,100	54,800	68,500	82,200	95,900	109,600
201～220	14,900	29,800	44,700	59,600	74,500	89,400	104,300	119,200
221～240	16,000	32,000	48,000	64,000	80,000	96,000	112,000	128,000
241～260	17,100	34,200	51,300	68,400	85,500	102,600	119,700	136,800
261～280	18,300	36,600	54,900	73,200	91,500	109,800	128,100	146,400
281～300	19,400	38,800	58,200	77,600	97,000	116,400	135,800	155,200
KE 約1.5倍仕上り巾	～98	99～196	197～298	299～396	397～496	497～596	597～694	695～794
KO 約1.5倍仕上り巾	～100	101～200	201～324	325～424	425～550	551～600		

※1巾での両開きはできません。 ●タッセルなし
※KHの1巾片開き・2巾両開き、3ッ山の場合、最大仕上り巾は上記と異なります。(P155参照)
※KEは2ッ山限定、KOは1ッ山限定。KH・KOは300cm、KEは400cmを超える仕上り巾は両開きのみになります。
※形態安定加工により風合いに変化が生じる場合があります。

■ハイグレード縫製・SH SE ■ニューシンプル縫製・SO ■フラット縫製・AP

SH 約2倍仕上り巾 / 仕上り丈	～74 1巾	75～149 2巾	150～223 3巾	224～298 4巾	299～372 5巾	373～447 6巾	448～521 7巾	522～596 8巾
60～100	7,600	15,200	22,800	30,400	38,000	45,600	53,200	60,800
101～120	8,700	17,400	26,100	34,800	43,500	52,200	60,900	69,600
121～140	9,800	19,600	29,400	39,200	49,000	58,800	68,600	78,400
141～160	10,800	21,600	32,400	43,200	54,000	64,800	75,600	86,400
161～180	11,900	23,800	35,700	47,600	59,500	71,400	83,300	95,200
181～200	13,000	26,000	39,000	52,000	65,000	78,000	91,000	104,000
201～220	14,100	28,200	42,300	56,400	70,500	84,600	98,700	112,800
221～240	15,200	30,400	45,600	60,800	76,000	91,200	106,400	121,600
241～260	16,200	32,400	48,600	64,800	81,000	97,200	113,400	129,600
261～280	17,300	34,600	51,900	69,200	86,500	103,800	121,100	138,400
281～300	18,400	36,800	55,200	73,600	92,000	110,400	128,800	147,200
SE 約1.5倍仕上り巾	～98	99～196	197～298	299～396	397～496	497～596	597～694	695～794
SO 約1.5倍仕上り巾	～100	101～200	201～324	325～424	425～550	551～650	651～774	775～874
AP 約1倍仕上り巾	～133	134～266	267～411	412～560	561～705	706～854		

※SH、SE、SOは1巾での両開きはできません。 ●タッセルなし
※SHの1巾片開き・2巾両開き、3ッ山の場合、最大仕上り巾は上記と異なります。(P155参照)
※SEは2ッ山、SOは1ッ山、APはヒダなし。

■新ウェーブプレーン縫製・W2

約1.5～1.7倍

仕上り巾 / 仕上り丈	84 108 132 1巾	156 180 204 228 252 276 2巾	300 324 348 372 396 420 3巾	444 468 492 516 540 564 4巾	588 612 5巾
60～100	6,900	13,800	20,700	27,600	34,500
101～120	8,000	16,000	24,000	32,000	40,000
121～140	9,100	18,200	27,300	36,400	45,500
141～160	10,200	20,400	30,600	40,800	51,000
161～180	11,400	22,800	34,200	45,600	57,000
181～200	12,500	25,000	37,500	50,000	62,500
201～220	13,600	27,200	40,800	54,400	68,000
221～240	14,700	29,400	44,100	58,800	73,500
241～260	15,800	31,600	47,400	63,200	79,000
261～280	17,000	34,000	51,000	68,000	85,000
281～300	18,100	36,200	54,300	72,400	90,500

※上部ヒダなし ●タッセルなし
※仕上り巾は固定で、表記寸法のみの対応となります。
※仕上り巾は片開きになりますので、両開き使用にする場合は、2枚でご注文ください。

■ギャザー縫製・SG

約2倍

仕上り巾 / 仕上り丈	75～149 2巾	150～223 3巾	224～298 4巾	299～372 5巾	373～447 6巾	448～521 7巾	522～596 8巾
60～100	15,800	23,700	31,600	39,500	47,400	55,300	63,200
101～120	18,200	27,300	36,400	45,500	54,600	63,700	72,800
121～140	20,400	30,600	40,800	51,000	61,200	71,400	81,600
141～160	22,600	33,900	45,200	56,500	67,800	79,100	90,400
161～180	25,000	37,500	50,000	62,500	75,000	87,500	100,000
181～200	27,200	40,800	54,400	68,000	81,600	95,200	108,800
201～220	29,600	44,400	59,200	74,000	88,800	103,600	118,400
221～240	31,800	47,700	63,600	79,500	95,400	111,300	127,200
241～260	34,000	51,000	68,000	85,000	102,000	119,000	136,000
261～280	36,400	54,600	72,800	91,000	109,200	127,400	145,600
281～300	38,600	57,900	77,200	96,500	115,800	135,100	154,400

※ワンプリーツギャザー、またはスモックギャザーが選択できます。 ●タッセルなし

プレーンシェード ドラム式・R-61PD

仕上り丈＼仕上り巾	30～50	51～90	91～140	141～190	191～240	241～288	289～290	291～340	341～400
60～100	21,300	24,100	29,600	39,000	44,500	49,800	56,000	61,500	67,600
101～120	22,700	25,500	31,300	41,700	47,600	53,200	60,400	66,200	72,600
121～140	24,000	26,800	33,000	44,400	50,600	56,600	64,800	71,000	77,700
141～160	25,400	28,200	34,700	47,100	53,700	60,000	69,200	75,700	82,800
161～180	26,700	29,500	36,400	49,800	56,700	63,300	73,600	80,400	87,900
181～200	28,100	30,900	38,100	52,500	59,700	66,700	78,000	85,200	93,000
201～220	29,400	32,200	39,800	55,200	62,800	70,100	82,400	89,900	98,100
221～240	30,800	33,600	41,500	57,900	65,800	73,500	86,800	94,700	103,200
241～260	32,100	34,900	43,200	60,600	68,900	76,900	91,200	99,400	108,200
261～280	33,500	36,300	44,900	63,300	71,900	80,300	95,600	104,100	113,300
281～300	34,800	37,600	46,600	66,000	75,000	83,700	100,000	108,900	118,400

※仕上り巾39cm以下の場合、仕上り丈は200cmまでになります。
※シェード本体価格に、梱包・輸送費として、別途3,000円かかります。

プレーンシェード コード式・R-61PC

仕上り丈＼仕上り巾	18～50	51～90	91～140	141～190	191～240
60～100	16,400	18,800	23,800	32,700	37,700
101～120	17,800	20,200	25,500	35,400	40,800
121～140	19,100	21,500	27,200	38,100	43,800
141～160	20,500	22,900	28,900	40,800	46,900
161～180	21,800	24,200	30,600	43,500	49,900
181～200	23,200	25,600	32,300	46,200	52,900
201～220	24,500	26,900	34,000	48,900	56,000
221～240	25,900	28,300	35,700	51,600	59,000
241～260	27,200	29,600	37,400	54,300	62,100
261～280	28,600	31,000	39,100	57,000	65,100
281～300	29,900	32,300	40,800	59,700	68,200

※シェード本体価格に、梱包・輸送費として、別途3,000円かかります。

C2200
ナオス

■生地巾 148cm ■価格 3,400/m 2,290/㎡
■組成 ポリエステル100% ■柄リピート タテ 4.4cm×ヨコ 7.1cm

■ハイグレード縫製・SH SE ■ニューシンプル縫製・SO ■フラット縫製・AP

仕上り巾 / 仕上り丈 (SH 約2倍)	～74 1巾	75～148 2巾	149～222 3巾	223～296 4巾	297～370 5巾	371～444 6巾	445～518 7巾	519～592 8巾
60～100	7,800	15,600	23,400	31,200	39,000	46,800	54,600	62,400
101～120	9,000	18,000	27,000	36,000	45,000	54,000	63,000	72,000
121～140	10,000	20,000	30,000	40,000	50,000	60,000	70,000	80,000
141～160	11,200	22,400	33,600	44,800	56,000	67,200	78,400	89,600
161～180	12,100	24,200	36,300	48,400	60,500	72,600	84,700	96,800
181～200	13,400	26,800	40,200	53,600	67,000	80,400	93,800	107,200
201～220	14,600	29,200	43,800	58,400	73,000	87,600	102,200	116,800
221～240	15,500	31,000	46,500	62,000	77,500	93,000	108,500	124,000
241～260	16,700	33,400	50,100	66,800	83,500	100,200	116,900	133,600
261～280	17,700	35,400	53,100	70,800	88,500	106,200	123,900	141,600
281～300	18,900	37,800	56,700	75,600	94,500	113,400	132,300	151,200
SE 約1.5倍仕上り巾	～97	98～194	195～296	297～394	395～492	493～592	593～690	691～788
SO 約1.5倍仕上り巾	～100	101～200	201～300	301～424	425～524	525～650	651～750	751～874
AP 約1倍仕上り巾	～132	133～264	265～408	409～556	557～700	701～848		

※SH、SE、SOは1巾での両開きはできません。
※SHの1巾片開き・2巾両開き、3ッ山の場合、最大仕上り巾は上記と異なります。(P155参照)
※SEは2ッ山、SOは1ッ山、APはヒダなし。

●タッセルなし

■ギャザー縫製・SG

約2倍

仕上り巾 / 仕上り丈	75～148 2巾	149～222 3巾	223～296 4巾	297～370 5巾	371～444 6巾	445～518 7巾	519～592 8巾
60～100	16,400	24,600	32,800	41,000	49,200	57,400	65,600
101～120	18,400	27,600	36,800	46,000	55,200	64,400	73,600
121～140	21,000	31,500	42,000	52,500	63,000	73,500	84,000
141～160	23,000	34,500	46,000	57,500	69,000	80,500	92,000
161～180	25,600	38,400	51,200	64,000	76,800	89,600	102,400
181～200	28,200	42,300	56,400	70,500	84,600	98,700	112,800
201～220	30,200	45,300	60,400	75,500	90,600	105,700	120,800
221～240	32,800	49,200	65,600	82,000	98,400	114,800	131,200
241～260	34,800	52,200	69,600	87,000	104,400	121,800	139,200
261～280	37,400	56,100	74,800	93,500	112,200	130,900	149,600
281～300	39,400	59,100	78,800	98,500	118,200	137,900	157,600

※ワンプリーツギャザー、またはスモックギャザーが選択できます。

●タッセルなし

プレーンシェード ドラム式・R-61PD

仕上り巾 / 仕上り丈	30～50	51～90	91～140	141～190	191～240	241～286	287～290	291～340	341～400
60～100	21,500	24,300	29,700	39,300	44,800	49,900	56,400	61,800	67,900
101～120	23,500	26,300	32,300	43,100	49,000	54,700	62,400	68,400	75,000
121～140	24,200	27,000	33,200	44,800	50,900	56,800	65,300	71,400	78,200
141～160	26,300	29,100	35,700	48,500	55,200	61,600	71,300	78,000	85,200
161～180	26,900	29,700	36,600	50,200	57,100	63,600	74,200	81,000	88,500
181～200	28,300	31,100	38,300	53,000	60,200	67,100	78,700	85,800	93,600
201～220	30,400	33,200	40,900	56,800	64,500	71,900	84,700	92,400	100,700
221～240	31,100	33,900	41,700	58,500	66,400	73,900	87,600	95,400	103,900
241～260	33,100	35,900	44,300	62,200	70,600	78,700	93,600	102,000	111,000
261～280	33,800	36,600	45,200	63,900	72,500	80,800	96,500	105,000	114,200
281～300	35,900	38,700	47,700	67,700	76,800	85,600	102,500	111,600	121,300

※仕上り巾39cm以下の場合、仕上り丈は200cmまでになります。
※シェード本体価格に、梱包・輸送費として、別途3,000円かかります。

プレーンシェード コード式・R-61PC

仕上り巾 / 仕上り丈	18～50	51～90	91～140	141～190	191～240
60～100	16,600	19,000	23,900	33,000	38,000
101～120	18,600	21,000	26,500	36,800	42,200
121～140	19,300	21,700	27,400	38,500	44,100
141～160	21,400	23,800	29,900	42,200	48,400
161～180	22,000	24,400	30,800	43,900	50,300
181～200	23,400	25,800	32,500	46,700	53,400
201～220	25,500	27,900	35,100	50,500	57,700
221～240	26,200	28,600	35,900	52,200	59,600
241～260	28,200	30,600	38,500	55,900	63,800
261～280	28,900	31,300	39,400	57,600	65,700
281～300	31,000	33,400	41,900	61,400	70,000

※シェード本体価格に、梱包・輸送費として、別途3,000円かかります。

シェイパーシェード ドラム式・R-65PD

仕上り巾 / 仕上り丈	30～50	51～90	91～140	141～190	191～240	241～286	287～290	291～340	341～400
60～100	34,700	34,700	49,300	57,100	71,400	75,200	83,000	100,000	103,800
101～120	38,500	38,500	54,600	64,100	80,000	84,800	94,200	112,800	117,500
121～140	40,400	40,400	57,300	67,800	84,800	89,900	100,300	119,800	124,800
141～160	44,100	44,100	62,700	74,800	93,500	99,400	111,500	132,500	138,500
161～180	45,900	45,900	65,300	78,400	98,200	104,500	117,600	139,500	145,800
181～200	48,700	48,700	69,300	83,700	105,000	111,900	126,300	149,400	156,400
201～220	52,500	52,500	74,700	90,700	113,600	121,500	137,500	162,200	170,000
221～240	54,400	54,400	77,400	94,400	118,400	126,600	143,600	169,200	177,400
241～260	58,100	58,100	82,700	101,400	127,000	136,100	154,800	181,900	191,100
261～280	59,900	59,900	85,400	105,000	131,800	141,200	160,900	188,900	198,400
281～300	63,700	63,700	90,700	111,900	140,400	150,800	172,100	201,700	212,100

※仕上り巾39cm以下の場合、仕上り丈は200cmまでになります。
※シェード本体価格に、梱包・輸送費として、別途3,000円かかります。

シェイパーシェード コード式・R-65PC

仕上り巾 / 仕上り丈	18～50	51～90	91～140	141～190	191～240
60～100	24,700	24,700	34,700	42,500	46,300
101～120	28,500	28,500	39,400	48,900	53,600
121～140	30,400	30,400	41,600	52,100	57,100
141～160	34,200	34,200	46,400	58,500	64,500
161～180	36,000	36,000	48,500	61,600	67,900
181～200	38,800	38,800	51,900	66,300	73,300
201～220	42,600	42,600	56,700	72,700	80,600
221～240	44,500	44,500	58,900	75,900	84,100
241～260	48,300	48,300	63,600	82,300	91,400
261～280	50,100	50,100	65,800	85,400	94,900
281～300	53,900	53,900	70,500	91,700	102,100

※シェード本体価格に、梱包・輸送費として、別途3,000円かかります。

バルーンシェード プレーンタイプ ドラム式・B-11PD

約2倍

仕上り丈＼仕上り巾	40~50 1S	51~100 2S	101~150 3S	151~200 4S	201~250 5S	251~300 6S	301~350 7S	351~400 8S
60~100	22,600	34,600	46,700	58,700	70,800	82,800	94,900	106,800
101~120	25,000	38,600	52,300	65,900	79,600	94,000	107,600	121,200
121~140	25,800	41,000	56,300	71,500	86,800	101,900	117,200	132,400
141~160	28,200	45,000	61,900	78,700	95,500	112,300	130,000	146,800
161~180	29,000	47,400	65,900	84,300	102,700	121,100	139,600	158,000
181~200	31,400	51,400	71,500	91,400	111,500	131,500	151,600	171,500
201~220	32,200	53,800	75,500	97,000	118,700	140,300	162,000	183,500
221~240	34,600	57,800	81,100	104,200	127,500	150,700	173,900	197,100
241~260	35,400	60,200	85,100	109,800	134,700	159,500	183,500	208,300
261~280	37,800	64,200	90,600	117,000	143,500	169,800	196,300	222,700
281~300	38,600	66,600	94,600	122,600	149,900	177,800	205,900	233,900

※出窓用など連結タイプの場合は上記本体価格にジョイント1ヶ所あたり7,000円を加算してください。
※シェード本体価格に、梱包・輸送費として、別途3,000円かかります。

バルーンシェード プレーンタイプ コード式・B-11PC

約2倍

仕上り丈＼仕上り巾	40~50 1S	51~100 2S	101~150 3S	151~200 4S	201~250 5S
60~100	15,700	27,900	40,100	52,300	64,500
101~120	18,100	31,900	45,700	59,500	73,300
121~140	18,900	34,300	49,700	65,100	80,500
141~160	21,300	38,300	55,300	72,300	89,200
161~180	22,100	40,700	59,300	77,900	96,400
181~200	24,500	44,700	64,900	85,000	105,200
201~220	25,300	47,100	68,900	90,600	112,400
221~240	27,700	51,100	74,500	97,800	121,200
241~260	28,500	53,500	78,500	103,400	128,400
261~280	30,900	57,500	84,000	110,600	137,200
281~300	31,700	59,900	88,000	116,200	143,600

※出窓用など連結タイプの場合は上記本体価格にジョイント1ヶ所あたり5,000円を加算してください。
※シェード本体価格に、梱包・輸送費として、別途3,000円かかります。

バルーンシェード プレーンタイプ ドラム式・B-61PD

約2倍

仕上り丈＼仕上り巾	40~50 1S	51~100 2S	101~150 3S	151~200 4S	201~250 5S	251~300 6S	301~350 7S	351~400 8S
60~100	21,800	33,000	44,300	55,400	66,700	77,900	89,200	100,300
101~120	24,000	36,600	49,300	62,000	74,700	88,000	100,800	113,400
121~140	24,700	38,800	53,000	67,000	81,200	95,300	109,500	123,500
141~160	26,900	42,400	58,000	73,600	89,200	104,700	121,100	136,600
161~180	27,600	44,600	61,700	78,600	95,700	112,700	129,700	146,700
181~200	29,800	48,200	66,700	85,200	103,700	122,100	140,600	159,000
201~220	30,500	50,400	70,400	90,200	110,200	130,100	150,000	169,900
221~240	32,700	54,000	75,400	96,800	118,200	139,500	160,900	182,200
241~260	33,400	56,200	79,100	101,800	124,700	147,500	169,600	192,400
261~280	35,600	59,800	84,100	108,400	132,700	156,900	181,200	205,400
281~300	36,300	62,000	87,800	113,400	138,500	164,100	189,900	215,600

※出窓用など連結タイプの場合は上記本体価格にジョイント1ヶ所あたり7,000円を加算してください。
※シェード本体価格に、梱包・輸送費として、別途3,000円かかります。

バルーンシェード プレーンタイプ コード式・B-61PC

約2倍

仕上り丈＼仕上り巾	40~50 1S	51~100 2S	101~150 3S	151~200 4S	201~250 5S
60~100	14,400	25,300	36,200	47,100	58,000
101~120	16,500	28,700	41,000	53,200	65,500
121~140	17,200	30,800	44,400	58,000	71,600
141~160	19,200	34,200	49,100	64,100	79,100
161~180	19,900	36,200	52,500	68,900	85,200
181~200	21,900	39,600	57,300	75,000	92,700
201~220	22,600	41,600	60,700	79,700	98,800
221~240	24,600	45,100	65,500	85,900	106,300
241~260	25,300	47,100	68,900	90,600	112,400
261~280	27,400	50,500	73,600	96,800	119,900
281~300	28,000	52,500	77,000	101,500	125,300

※出窓用など連結タイプの場合は上記本体価格にジョイント1ヶ所あたり5,000円を加算してください。
※シェード本体価格に、梱包・輸送費として、別途3,000円かかります。

センタークロス トリムタイプ・S-1T 約2.5倍
E-1T 約2倍

約2.5倍仕上り巾	60~118	119~177	178~236	237~296	297~355	356~414
~100	20,700	29,700	——	——	——	——
101~120	24,200	33,700	43,700	——	——	——
121~140	26,300	37,600	48,300	——	——	——
141~160	29,800	41,500	53,900	65,800	——	——
161~180	32,500	46,100	59,500	72,500	85,800	——
181~200	35,300	49,400	64,100	78,200	92,700	——
201~220	38,200	54,000	69,700	85,000	100,600	116,400
221~240	40,900	57,300	74,300	90,600	107,400	123,700
241~260	43,800	61,800	79,300	97,400	115,300	133,400
261~280	46,000	65,200	83,800	103,000	121,500	140,700
281~300	49,300	69,700	89,500	109,900	130,000	149,900
約2倍仕上り巾	75~148	149~222	223~296	297~370	371~444	445~518

※アミカケのサイズについてはS-1T（約2.5倍）のみの対応です。
※上部ワンプリーツギャザー、3ッ山も選択できます。

スカラップ トリムタイプ・S-9TD・S-11TD 約2.5倍
E-9TD・E-11TD 約2倍

約2.5倍仕上り巾	~177	178~236	237~296	297~355	356~414
~100	39,600	52,500	65,400	78,600	91,500
101~120	43,400	58,200	72,300	86,800	101,500
121~140	47,200	62,600	78,000	93,700	109,100
141~160	51,000	68,200	84,900	101,900	118,500
161~180	54,700	72,600	90,600	108,800	126,700
181~200	58,500	77,700	97,500	116,900	136,100
201~220	61,600	82,100	102,500	123,200	143,700
221~240	66,000	87,700	109,400	132,000	153,700
241~260	70,400	93,400	116,300	140,200	163,100
261~280	73,600	97,800	122,000	146,500	171,300
281~300	78,000	103,400	128,900	155,300	180,700
約2倍仕上り巾	~222	223~296	297~370	371~444	445~518

※両開きも承ります。
※上部スモッグギャザー、3ッ山も選択できます。

スカラップ トリムタイプ・S-10TD 約2.5倍
E-10TD 約2倍

約2.5倍仕上り巾	60～118	119～177	178～236	237～296	297～355	356～414
～100	25,000	36,900	48,900	61,200	73,200	85,200
101～120	27,500	40,700	54,600	68,100	81,400	95,200
121～140	30,000	44,500	59,000	73,800	88,300	102,800
141～160	32,500	48,300	64,600	80,700	96,500	112,200
161～180	35,000	52,000	69,000	86,400	103,400	120,400
181～200	37,500	55,800	74,100	93,300	111,500	129,800
201～220	39,400	58,900	78,500	98,300	117,800	137,400
221～240	42,600	63,300	84,100	105,200	126,600	147,400
241～260	45,100	67,700	89,800	112,100	134,800	156,800
261～280	47,600	70,900	94,200	117,800	141,100	165,000
281～300	50,100	75,300	99,800	124,700	149,900	174,400
約2倍仕上り巾	75～148	149～222	223～296	297～370	371～444	445～518

※両開きも承ります。
※上部スモッグギャザー、3ッ山も選択できます。

ハイギャザー トリムタイプ・S-12TC 約2.5倍
E-12TC 約2倍

約2.5倍仕上り巾	60～118	119～177	178～236	237～296	297～355	356～414
～100	28,200	41,200	54,700	68,200	81,200	94,200
101～120	30,400	45,100	59,700	74,300	88,400	103,100
121～140	32,600	47,800	63,600	78,800	94,500	109,700
141～160	34,900	51,700	68,500	84,900	101,700	118,100
161～180	37,100	54,500	72,400	89,900	107,300	125,300
181～200	39,300	58,400	77,400	96,000	115,000	133,600
201～220	42,100	61,700	82,400	102,100	122,300	141,900
221～240	43,700	64,500	86,300	107,000	127,800	149,100
241～260	46,500	68,400	91,300	113,100	135,600	157,400
261～280	48,200	71,100	95,200	118,100	141,100	164,100
281～300	50,400	75,000	99,600	124,200	148,300	173,000
約2倍仕上り巾	75～148	149～222	223～296	297～370	371～444	445～518

※両開きも承ります。
※3ッ山限定。

C2201・C2202
ノネット

■生地巾 150cm ■価格 3,200/m 2,130/㎡
■組成 ポリエステル100% ■柄リピート タテ ―cm×ヨコ 6.2cm

■ハイグレード縫製・SH SE ■ニューシンプル縫製・SO ■フラット縫製・AP

仕上り巾 / 仕上り丈 (SH 約2倍)	～75 1巾	76～150 2巾	151～225 3巾	226～300 4巾	301～375 5巾	376～450 6巾	451～525 7巾	526～600 8巾
60～100	7,500	15,000	22,500	30,000	37,500	45,000	52,500	60,000
101～120	8,500	17,000	25,500	34,000	42,500	51,000	59,500	68,000
121～140	9,600	19,200	28,800	38,400	48,000	57,600	67,200	76,800
141～160	10,600	21,200	31,800	42,400	53,000	63,600	74,200	84,800
161～180	11,700	23,400	35,100	46,800	58,500	70,200	81,900	93,600
181～200	12,800	25,600	38,400	51,200	64,000	76,800	89,600	102,400
201～220	13,800	27,600	41,400	55,200	69,000	82,800	96,600	110,400
221～240	14,900	29,800	44,700	59,600	74,500	89,400	104,300	119,200
241～260	15,900	31,800	47,700	63,600	79,500	95,400	111,300	127,200
261～280	17,000	34,000	51,000	68,000	85,000	102,000	119,000	136,000
281～300	18,100	36,200	54,300	72,400	90,500	108,600	126,700	144,800
SE 約1.5倍仕上り巾	～100	101～200	201～300	301～400	401～500	501～600	601～700	701～800
SO 約1.5倍仕上り巾	～100	101～200	201～324	325～424	425～550	551～650	651～774	775～874
AP 約1倍仕上り巾	～134	135～268	269～414	415～564	565～710	711～860		

※SH、SE、SOは1巾での両開きはできません。
※SHの1巾片開き・2巾両開き、3ッ山の場合、最大仕上り巾は上記と異なります。(P155参照)
※SEは2ッ山、SOは1ッ山、APはヒダなし。

●タッセルなし

■新ウェーブプレーン縫製・W2

約1.5～1.7倍

仕上り巾 / 仕上り丈	84 108 132 1巾	156 180 204 228 252 276 2巾	300 324 348 372 396 420 3巾	444 468 492 516 540 564 4巾	588 612 5巾
60～100	6,800	13,600	20,400	27,200	34,000
101～120	7,900	15,800	23,700	31,600	39,500
121～140	9,000	18,000	27,000	36,000	45,000
141～160	10,100	20,200	30,300	40,400	50,500
161～180	11,200	22,400	33,600	44,800	56,000
181～200	12,300	24,600	36,900	49,200	61,500
201～220	13,400	26,800	40,200	53,600	67,000
221～240	14,500	29,000	43,500	58,000	72,500
241～260	15,600	31,200	46,800	62,400	78,000
261～280	16,700	33,400	50,100	66,800	83,500
281～300	17,800	35,600	53,400	71,200	89,000

※上部ヒダなし
※仕上り巾は固定で、表記寸法のみの対応となります。
※仕上り巾は片開きになりますので、両開き使用にする場合は、2枚でご注文ください。

●タッセルなし

■ギャザー縫製・SG

約2倍

仕上り巾 / 仕上り丈	76～150 2巾	151～225 3巾	226～300 4巾	301～375 5巾	376～450 6巾	451～525 7巾	526～600 8巾
60～100	15,600	23,400	31,200	39,000	46,800	54,600	62,400
101～120	17,800	26,700	35,600	44,500	53,400	62,300	71,200
121～140	20,000	30,000	40,000	50,000	60,000	70,000	80,000
141～160	22,200	33,300	44,400	55,500	66,600	77,700	88,800
161～180	24,600	36,900	49,200	61,500	73,800	86,100	98,400
181～200	26,800	40,200	53,600	67,000	80,400	93,800	107,200
201～220	29,000	43,500	58,000	72,500	87,000	101,500	116,000
221～240	31,200	46,800	62,400	78,000	93,600	109,200	124,800
241～260	33,400	50,100	66,800	83,500	100,200	116,900	133,600
261～280	35,800	53,700	71,600	89,500	107,400	125,300	143,200
281～300	38,000	57,000	76,000	95,000	114,000	133,000	152,000

※ワンプリーツギャザー、またはスモックギャザーが選択できます。

●タッセルなし

プレーンシェード ドラム式・R-61PD

仕上り巾 / 仕上り丈	30～50	51～90	91～142	143～190	191～240	241～290	291～340	341～400
60～100	21,200	24,000	29,600	38,800	44,300	49,700	59,100	65,100
101～120	22,600	25,400	31,300	41,500	47,300	53,100	63,400	69,800
121～140	23,900	26,700	32,900	44,100	50,300	56,400	67,700	74,500
141～160	25,200	28,000	34,600	46,800	53,300	59,800	72,100	79,200
161～180	26,500	29,300	36,300	49,400	56,300	63,100	76,400	83,800
181～200	27,900	30,700	38,000	52,100	59,300	66,500	80,700	88,500
201～220	29,200	32,000	39,600	54,800	62,300	69,800	85,100	93,200
221～240	30,500	33,300	41,300	57,400	65,300	73,200	89,400	97,900
241～260	31,900	34,700	43,000	60,100	68,300	76,500	93,700	102,600
261～280	33,200	36,000	44,700	62,700	71,300	79,900	98,100	107,200
281～300	34,500	37,300	46,300	65,400	74,300	83,200	102,400	111,900

※仕上り巾39cm以下の場合、仕上り丈は200cmまでになります。
※シェード本体価格に、梱包・輸送費として、別途3,000円かかります。

プレーンシェード コード式・R-61PC

仕上り巾 / 仕上り丈	18～50	51～90	91～142	143～190	191～240
60～100	16,300	18,700	23,800	32,500	37,500
101～120	17,700	20,100	25,500	35,200	40,500
121～140	19,000	21,400	27,100	37,800	43,500
141～160	20,300	22,700	28,800	40,500	46,500
161～180	21,600	24,000	30,500	43,100	49,500
181～200	23,000	25,400	32,200	45,800	52,500
201～220	24,300	26,700	33,800	48,500	55,500
221～240	25,600	28,000	35,500	51,100	58,500
241～260	27,000	29,400	37,200	53,800	61,500
261～280	28,300	30,700	38,900	56,400	64,500
281～300	29,600	32,000	40,500	59,100	67,500

※シェード本体価格に、梱包・輸送費として、別途3,000円かかります。

シェイパーシェード ドラム式・R-65PD

仕上り丈＼仕上り巾	30～50	51～90	91～142	143～190	191～240	241～290	291～340	341～400
60～100	34,400	34,400	49,000	56,600	70,900	74,700	95,500	99,300
101～120	37,200	37,200	53,100	61,900	77,600	82,000	104,700	109,100
121～140	40,000	40,000	57,000	67,100	84,200	89,200	113,800	118,800
141～160	42,700	42,700	61,000	72,400	90,800	96,500	122,900	128,600
161～180	45,500	45,500	64,900	77,600	97,400	103,700	132,000	138,300
181～200	48,200	48,200	68,900	82,800	104,100	111,000	141,200	148,100
201～220	51,000	51,000	72,900	88,100	110,700	118,300	150,300	157,900
221～240	53,800	53,800	76,800	93,300	117,300	125,500	159,400	167,600
241～260	56,500	56,500	80,900	98,600	124,000	132,800	168,600	177,400
261～280	59,300	59,300	84,800	103,800	130,600	140,000	177,700	187,100
281～300	62,000	62,000	88,700	109,000	137,200	147,300	186,800	196,900

※仕上り巾39cm以下の場合、仕上り丈は200cmまでになります。
※シェード本体価格に、梱包・輸送費として、別途3,000円かかります。

チューブトップ・S-19P 約1倍

仕上り丈＼仕上り巾	～142
～100	8,800
101～120	10,300
121～140	11,700
141～160	13,200
161～180	14,700
181～200	16,100
201～220	17,600
221～240	19,100
241～260	20,500
261～280	22,000
281～300	23,400

※上部4cmの袋縫い。

シェイパーシェード コード式・R-65PC

仕上り丈＼仕上り巾	18～50	51～90	91～142	143～190	191～240
60～100	24,400	24,400	34,400	42,000	45,800
101～120	27,200	27,200	37,900	46,700	51,200
121～140	30,000	30,000	41,300	51,400	56,500
141～160	32,800	32,800	44,700	56,100	61,800
161～180	35,600	35,600	48,100	60,800	67,100
181～200	38,300	38,300	51,500	65,400	72,400
201～220	41,100	41,100	54,900	70,100	77,700
221～240	43,900	43,900	58,300	74,800	83,000
241～260	46,700	46,700	61,800	79,500	88,400
261～280	49,500	49,500	65,200	84,200	93,700
281～300	52,200	52,200	68,500	88,800	98,900

※シェード本体価格に、梱包・輸送費として、別途3,000円かかります。

C2203
スピカーレ

■生地巾 150cm ■価格 6,600/m 4,400/㎡
■組成 ポリエステル100% ■柄リピート タテ 58cm×ヨコ 50cm

■ 形態安定加工(スタイリッシュウェーブ縫製)・KH KE KO

KH 約2倍仕上り巾 / 仕上り丈	~75 1巾	76~150 2巾	151~225 3巾	226~300 4巾	301~375 5巾	376~450 6巾	451~525 7巾	526~600 8巾
60~100	15,700	31,400	47,100	62,800	78,500	94,200	109,900	125,600
101~120	15,700	31,400	47,100	62,800	78,500	94,200	109,900	125,600
121~140	20,900	41,800	62,700	83,600	104,500	125,400	146,300	167,200
141~160	20,900	41,800	62,700	83,600	104,500	125,400	146,300	167,200
161~180	20,900	41,800	62,700	83,600	104,500	125,400	146,300	167,200
181~200	26,100	52,200	78,300	104,400	130,500	156,600	182,700	208,800
201~220	26,100	52,200	78,300	104,400	130,500	156,600	182,700	208,800
221~240	26,100	52,200	78,300	104,400	130,500	156,600	182,700	208,800
241~260	31,400	62,800	94,200	125,600	157,000	188,400	219,800	251,200
261~280	31,400	62,800	94,200	125,600	157,000	188,400	219,800	251,200
281~300	31,400	62,800	94,200	125,600	157,000	188,400	219,800	251,200
KE 約1.5倍仕上り巾	~100	101~200	201~300	301~400	401~500	501~600	601~700	701~800
KO 約1.5倍仕上り巾	~100	101~200	201~324	325~424	425~550	551~600		

●タッセルなし

※1巾での両開きはできません。
※KHの1巾片開き・2巾両開き、3ッ山の場合、最大仕上り巾は上記と異なります。(P155参照)
※KEは2ッ山限定、KOは1ッ山限定。KH・KOは300cm、KEは400cmを超える仕上り巾は両開きのみになります。
※形態安定加工により風合いに変化が生じる場合があります。

■ ハイグレード縫製・SH SE ■ ニューシンプル縫製・SO ■ フラット縫製・AP

SH 約2倍仕上り巾 / 仕上り丈	~75 1巾	76~150 2巾	151~225 3巾	226~300 4巾	301~375 5巾	376~450 6巾	451~525 7巾	526~600 8巾
60~100	15,200	30,400	45,600	60,800	76,000	91,200	106,400	121,600
101~120	15,200	30,400	45,600	60,800	76,000	91,200	106,400	121,600
121~140	20,200	40,400	60,600	80,800	101,000	121,200	141,400	161,600
141~160	20,200	40,400	60,600	80,800	101,000	121,200	141,400	161,600
161~180	20,200	40,400	60,600	80,800	101,000	121,200	141,400	161,600
181~200	25,300	50,600	75,900	101,200	126,500	151,800	177,100	202,400
201~220	25,300	50,600	75,900	101,200	126,500	151,800	177,100	202,400
221~240	25,300	50,600	75,900	101,200	126,500	151,800	177,100	202,400
241~260	30,300	60,600	90,900	121,200	151,500	181,800	212,100	242,400
261~280	30,300	60,600	90,900	121,200	151,500	181,800	212,100	242,400
281~300	30,300	60,600	90,900	121,200	151,500	181,800	212,100	242,400
SE 約1.5倍仕上り巾	~100	101~200	201~300	301~400	401~500	501~600	601~700	701~800
SO 約1.5倍仕上り巾	~100	101~200	201~324	325~424	425~550	551~650	651~774	775~874
AP 約1倍仕上り巾	~134	135~268	269~414	415~564	565~710	711~860		

●タッセルなし

※SH、SE、SOは1巾での両開きはできません。
※SHの1巾片開き・2巾両開き、3ッ山の場合、最大仕上り巾は上記と異なります。(P155参照)
※SEは2ッ山、SOは1ッ山、APはヒダなし。

■ ギャザー縫製・SG

約2倍

仕上り巾 / 仕上り丈	76~150 2巾	151~225 3巾	226~300 4巾	301~375 5巾	376~450 6巾	451~525 7巾	526~600 8巾
60~100	31,400	47,100	62,800	78,500	94,200	109,900	125,600
101~120	31,400	47,100	62,800	78,500	94,200	109,900	125,600
121~140	41,800	62,700	83,600	104,500	125,400	146,300	167,200
141~160	41,800	62,700	83,600	104,500	125,400	146,300	167,200
161~180	41,800	62,700	83,600	104,500	125,400	146,300	167,200
181~200	52,200	78,300	104,400	130,500	156,600	182,700	208,800
201~220	52,200	78,300	104,400	130,500	156,600	182,700	208,800
221~240	52,200	78,300	104,400	130,500	156,600	182,700	208,800
241~260	62,800	94,200	125,600	157,000	188,400	219,800	251,200
261~280	62,800	94,200	125,600	157,000	188,400	219,800	251,200
281~300	62,800	94,200	125,600	157,000	188,400	219,800	251,200

※ワンプリーツギャザー、またはスモックギャザーが選択できます。

●タッセルなし

プレーンシェード ドラム式・R-61PD

仕上り巾 / 仕上り丈	30~50	51~90	91~142	143~190	191~240	241~290	291~340	341~400
60~100	31,300	34,100	40,700	58,400	64,900	71,400	89,800	96,900
101~120	31,300	34,100	40,700	58,400	64,900	71,400	89,800	96,900
121~140	31,300	34,100	40,700	58,400	64,900	71,400	89,800	96,900
141~160	37,400	40,200	47,800	70,400	78,000	85,500	108,200	116,400
161~180	37,400	40,200	47,800	70,400	78,000	85,500	108,200	116,400
181~200	37,400	40,200	47,800	70,400	78,000	85,500	108,200	116,400
201~220	42,400	45,200	53,700	81,100	89,500	97,900	125,500	134,500
221~240	42,400	45,200	53,700	81,100	89,500	97,900	125,500	134,500
241~260	42,400	45,200	53,700	81,100	89,500	97,900	125,500	134,500
261~280	48,400	51,200	60,800	93,200	102,600	112,100	144,600	154,600
281~300	48,400	51,200	60,800	93,200	102,600	112,100	144,600	154,600

※仕上り巾39cm以下の場合、仕上り丈は200cmまでになります。
※シェード本体価格に、梱包・輸送費として、別途3,000円かかります。

プレーンシェード コード式・R-61PC

仕上り巾 / 仕上り丈	18~50	51~90	91~142	143~190	191~240
60~100	26,400	28,800	34,900	52,100	58,100
101~120	26,400	28,800	34,900	52,100	58,100
121~140	26,400	28,800	34,900	52,100	58,100
141~160	32,500	34,900	42,000	64,100	71,200
161~180	32,500	34,900	42,000	64,100	71,200
181~200	32,500	34,900	42,000	64,100	71,200
201~220	37,500	39,900	47,900	74,800	82,700
221~240	37,500	39,900	47,900	74,800	82,700
241~260	37,500	39,900	47,900	74,800	82,700
261~280	43,500	45,900	55,000	86,900	95,800
281~300	43,500	45,900	55,000	86,900	95,800

※シェード本体価格に、梱包・輸送費として、別途3,000円かかります。

シェイパーシェード ドラム式・R-65PD

仕上り丈＼仕上り巾	30～50	51～90	91～142	143～190	191～240	241～290	291～340	341～400
60～100	46,300	46,300	62,700	79,600	95,800	101,500	132,200	137,900
101～120	47,200	47,200	64,200	81,100	98,000	103,700	135,000	140,700
121～140	48,100	48,100	65,600	82,500	100,200	105,900	137,800	143,500
141～160	56,600	56,600	76,800	99,500	119,800	127,300	165,100	172,600
161～180	57,500	57,500	78,200	100,900	122,000	129,500	167,900	175,400
181～200	58,300	58,300	79,600	102,300	124,200	131,700	170,700	178,200
201～220	65,700	65,700	89,100	117,400	141,500	150,600	195,700	204,800
221～240	66,600	66,600	90,500	118,800	143,700	152,800	198,500	207,600
241～260	67,400	67,400	92,000	120,300	145,900	155,000	201,300	210,400
261～280	76,000	76,000	103,000	137,100	165,500	176,500	229,200	240,200
281～300	76,800	76,800	104,400	138,500	167,700	178,700	232,000	243,000

※仕上り巾39cm以下の場合、仕上り丈は200cmまでになります。
※シェード本体価格に、梱包・輸送費として、別途3,000円かかります。

シェイパーシェード コード式・R-65PC

仕上り丈＼仕上り巾	18～50	51～90	91～142	143～190	191～240
60～100	36,300	36,300	48,100	65,000	70,700
101～120	37,200	37,200	49,000	65,900	71,600
121～140	38,100	38,100	49,900	66,800	72,500
141～160	46,700	46,700	60,500	83,200	90,800
161～180	47,600	47,600	61,400	84,100	91,700
181～200	48,400	48,400	62,200	84,900	92,500
201～220	55,800	55,800	71,100	99,400	108,500
221～240	56,700	56,700	72,000	100,300	109,400
241～260	57,600	57,600	72,900	101,200	110,300
261～280	66,200	66,200	83,400	117,500	128,600
281～300	67,000	67,000	84,200	118,300	129,400

※シェード本体価格に、梱包・輸送費として、別途3,000円かかります。

バルーンシェード プレーンタイプ ドラム式・B-11PD

約2倍

仕上り丈＼仕上り巾	40～50 1S	51～100 2S	101～150 3S	151～200 4S	201～250 5S	251～300 6S	301～350 7S	351～400 8S
60～100	27,300	44,000	59,700	76,400	92,100	108,800	125,600	141,200
101～120	34,100	56,400	80,000	102,300	124,700	148,200	170,600	194,000
121～140	34,100	56,400	80,000	102,300	124,700	148,200	170,600	194,000
141～160	34,100	56,400	80,000	102,300	124,700	148,200	170,600	194,000
161～180	40,800	69,900	99,100	128,200	157,300	187,500	216,700	245,800
181～200	40,800	69,900	99,100	128,200	157,300	187,500	216,700	245,800
201～220	40,800	69,900	99,100	128,200	157,300	187,500	216,700	245,800
221～240	46,500	82,300	118,200	154,000	190,000	225,800	261,700	297,500
241～260	46,500	82,300	118,200	154,000	190,000	225,800	261,700	297,500
261～280	46,500	82,300	118,200	154,000	190,000	225,800	261,700	297,500
281～300	53,200	95,800	138,500	181,000	222,600	265,200	307,800	350,400

※出窓用など連結タイプの場合は上記本体価格にジョイント1ヶ所あたり7,000円を加算してください。
※シェード本体価格に、梱包・輸送費として、別途3,000円かかります。

バルーンシェード プレーンタイプ コード式・B-11PC

約2倍

仕上り丈＼仕上り巾	40～50 1S	51～100 2S	101～150 3S	151～200 4S	201～250 5S
60～100	20,400	37,300	53,100	70,000	85,800
101～120	27,200	49,700	73,400	95,900	118,400
121～140	27,200	49,700	73,400	95,900	118,400
141～160	27,200	49,700	73,400	95,900	118,400
161～180	33,900	63,200	92,500	121,800	151,000
181～200	33,900	63,200	92,500	121,800	151,000
201～220	33,900	63,200	92,500	121,800	151,000
221～240	39,600	75,600	111,600	147,600	183,700
241～260	39,600	75,600	111,600	147,600	183,700
261～280	39,600	75,600	111,600	147,600	183,700
281～300	46,300	89,100	131,900	174,600	216,300

※出窓用など連結タイプの場合は上記本体価格にジョイント1ヶ所あたり5,000円を加算してください。
※シェード本体価格に、梱包・輸送費として、別途3,000円かかります。

バルーンシェード フリルタイプ ドラム式・B-11FD

約2倍

仕上り丈＼仕上り巾	40～50 1S	51～100 2S	101～150 3S	151～200 4S	201～250 5S	251～300 6S	301～350 7S	351～400 8S
60～100	31,600	51,400	72,500	92,300	113,400	133,100	154,200	174,000
101～120	38,700	65,600	92,600	120,700	147,700	174,600	202,800	229,700
121～140	38,700	65,600	92,600	120,700	147,700	174,600	202,800	229,700
141～160	38,700	65,600	92,600	120,700	147,700	174,600	202,800	229,700
161～180	45,800	79,900	114,000	148,000	182,100	216,100	250,200	284,200
181～200	45,800	79,900	114,000	148,000	182,100	216,100	250,200	284,200
201～220	45,800	79,900	114,000	148,000	182,100	216,100	250,200	284,200
221～240	51,800	92,900	134,100	175,200	216,400	257,600	298,800	339,900
241～260	51,800	92,900	134,100	175,200	216,400	257,600	298,800	339,900
261～280	51,800	92,900	134,100	175,200	216,400	257,600	298,800	339,900
281～300	58,900	107,100	155,400	202,500	250,800	299,000	346,200	394,400

※出窓用など連結タイプの場合は上記本体価格にジョイント1ヶ所あたり7,000円を加算してください。
※シェード本体価格に、梱包・輸送費として、別途3,000円かかります。

バルーンシェード フリルタイプ コード式・B-11FC

約2倍

仕上り丈＼仕上り巾	40～50 1S	51～100 2S	101～150 3S	151～200 4S	201～250 5S
60～100	24,700	44,700	65,900	85,900	107,100
101～120	31,800	58,900	86,000	114,300	141,400
121～140	31,800	58,900	86,000	114,300	141,400
141～160	31,800	58,900	86,000	114,300	141,400
161～180	38,900	73,200	107,400	141,600	175,800
181～200	38,900	73,200	107,400	141,600	175,800
201～220	38,900	73,200	107,400	141,600	175,800
221～240	44,900	86,200	127,500	168,800	210,100
241～260	44,900	86,200	127,500	168,800	210,100
261～280	44,900	86,200	127,500	168,800	210,100
281～300	52,000	100,400	148,800	196,100	244,500

※出窓用など連結タイプの場合は上記本体価格にジョイント1ヶ所あたり5,000円を加算してください。
※シェード本体価格に、梱包・輸送費として、別途3,000円かかります。

バルーンシェード プレーンタイプ ドラム式・B-61PD

約2倍

仕上り丈＼仕上り巾	40～50 1S	51～100 2S	101～150 3S	151～200 4S	201～250 5S	251～300 6S	301～350 7S	351～400 8S
60～100	26,400	42,200	57,100	72,900	87,700	103,500	119,400	134,200
101～120	32,700	53,800	76,000	97,000	118,200	140,300	161,400	183,500
121～140	32,700	53,800	76,000	97,000	118,200	140,300	161,400	183,500
141～160	32,700	53,800	76,000	97,000	118,200	140,300	161,400	183,500
161～180	39,000	66,400	93,800	121,200	148,600	177,000	204,500	231,800
181～200	39,000	66,400	93,800	121,200	148,600	177,000	204,500	231,800
201～220	39,000	66,400	93,800	121,200	148,600	177,000	204,500	231,800
221～240	44,300	77,900	111,700	145,300	179,100	212,700	246,500	280,100
241～260	44,300	77,900	111,700	145,300	179,100	212,700	246,500	280,100
261～280	44,300	77,900	111,700	145,300	179,100	212,700	246,500	280,100
281～300	50,600	90,500	130,600	170,500	209,500	249,500	289,500	329,500

※出窓用など連結タイプの場合は上記本体価格にジョイント1ヶ所あたり7,000円を加算してください。
※シェード本体価格に、梱包・輸送費として、別途3,000円かかります。

バルーンシェード プレーンタイプ コード式・B-61PC

約2倍

仕上り丈＼仕上り巾	40～50 1S	51～100 2S	101～150 3S	151～200 4S	201～250 5S
60～100	19,000	34,500	48,900	64,400	78,800
101～120	25,000	45,500	67,000	87,500	108,000
121～140	25,000	45,500	67,000	87,500	108,000
141～160	25,000	45,500	67,000	87,500	108,000
161～180	31,100	57,600	84,100	110,600	137,100
181～200	31,100	57,600	84,100	110,600	137,100
201～220	31,100	57,600	84,100	110,600	137,100
221～240	36,100	68,600	101,200	133,700	166,300
241～260	36,100	68,600	101,200	133,700	166,300
261～280	36,100	68,600	101,200	133,700	166,300
281～300	42,100	80,700	119,300	157,800	195,400

※出窓用など連結タイプの場合は上記本体価格にジョイント1ヶ所あたり5,000円を加算してください。
※シェード本体価格に、梱包・輸送費として、別途3,000円かかります。

バルーンシェード フリルタイプ ドラム式・B-61FD

約2倍

仕上り丈＼仕上り巾	40～50 1S	51～100 2S	101～150 3S	151～200 4S	201～250 5S	251～300 6S	301～350 7S	351～400 8S
60～100	30,700	49,700	69,800	88,800	109,000	127,900	148,100	167,000
101～120	37,500	63,200	89,000	115,800	141,600	167,300	194,200	219,900
121～140	37,500	63,200	89,000	115,800	141,600	167,300	194,200	219,900
141～160	37,500	63,200	89,000	115,800	141,600	167,300	194,200	219,900
161～180	44,200	76,700	109,200	141,700	174,200	206,700	239,200	271,700
181～200	44,200	76,700	109,200	141,700	174,200	206,700	239,200	271,700
201～220	44,200	76,700	109,200	141,700	174,200	206,700	239,200	271,700
221～240	49,800	89,000	128,300	167,500	206,800	246,000	285,300	324,500
241～260	49,800	89,000	128,300	167,500	206,800	246,000	285,300	324,500
261～280	49,800	89,000	128,300	167,500	206,800	246,000	285,300	324,500
281～300	56,600	102,500	148,600	193,400	239,500	285,400	330,300	376,300

※出窓用など連結タイプの場合は上記本体価格にジョイント1ヶ所あたり7,000円を加算してください。
※シェード本体価格に、梱包・輸送費として、別途3,000円かかります。

バルーンシェード フリルタイプ コード式・B-61FC

約2倍

仕上り丈＼仕上り巾	40～50 1S	51～100 2S	101～150 3S	151～200 4S	201～250 5S
60～100	23,100	41,700	61,300	79,800	99,400
101～120	29,600	54,600	79,600	105,700	130,700
121～140	29,600	54,600	79,600	105,700	130,700
141～160	29,600	54,600	79,600	105,700	130,700
161～180	36,100	67,600	99,100	130,500	162,000
181～200	36,100	67,600	99,100	130,500	162,000
201～220	36,100	67,600	99,100	130,500	162,000
221～240	41,500	79,500	117,400	155,400	193,300
241～260	41,500	79,500	117,400	155,400	193,300
261～280	41,500	79,500	117,400	155,400	193,300
281～300	48,000	92,400	136,900	180,200	224,700

※出窓用など連結タイプの場合は上記本体価格にジョイント1ヶ所あたり5,000円を加算してください。
※シェード本体価格に、梱包・輸送費として、別途3,000円かかります。

フラットバルーン プレーンタイプ ドラム式・B-67PD

仕上り丈＼仕上り巾	～100 1S
60～100	35,900
101～120	35,900
121～140	35,900
141～160	42,200
161～180	42,200
181～200	42,200
201～220	47,500
221～240	47,500
241～260	47,500
261～280	53,800
281～300	53,800

※シェード本体価格に、梱包・輸送費として、別途3,000円かかります。

フラットバルーン プレーンタイプ コード式・B-67PC

仕上り丈＼仕上り巾	～100 1S
60～100	29,200
101～120	29,200
121～140	29,200
141～160	35,500
161～180	35,500
181～200	35,500
201～220	40,800
221～240	40,800
241～260	40,800
261～280	47,100
281～300	47,100

※シェード本体価格に、梱包・輸送費として、別途3,000円かかります。

スカラップ フリルタイプ・S-9F・S-11F　約2.5倍
E-9F・E-11F　約2倍

約2.5倍仕上り巾	～180	181～240	241～300	301～360	361～420
～100	53,100	71,400	88,800	105,100	123,500
101～120	70,400	94,900	118,400	140,800	165,300
121～140	70,400	94,900	118,400	140,800	165,300
141～160	70,400	94,900	118,400	140,800	165,300
161～180	88,800	118,400	147,900	176,500	206,100
181～200	88,800	118,400	147,900	176,500	206,100
約2倍仕上り巾	～225	226～300	301～375	376～450	451～525

※両開きも承ります。
※上部スモッグギャザー、3ッ山も選択できます。

スカラップ フリルタイプ・S-10F　約2.5倍
E-10F　約2倍

約2.5倍仕上り巾	61～120	121～180	181～240	241～300	301～360	361～420
～100	34,700	51,000	68,400	84,700	102,000	118,400
101～120	51,000	76,500	101,000	126,500	152,000	177,500
121～140	51,000	76,500	101,000	126,500	152,000	177,500
141～160	51,000	76,500	101,000	126,500	152,000	177,500
161～180	63,300	93,900	125,500	156,100	187,700	218,300
181～200	63,300	93,900	125,500	156,100	187,700	218,300
約2倍仕上り巾	76～150	151～225	226～300	301～375	376～450	451～525

※両開きも承ります。
※上部スモッグギャザー、3ッ山も選択できます。

ハイギャザー フリルタイプ・S-12F　約2.5倍
E-12F　約2倍

約2.5倍仕上り巾	61～120	121～180	181～240	241～300	301～360	361～420
～100	35,100	49,900	65,500	80,300	97,800	113,500
101～120	48,000	69,200	90,500	111,700	135,700	156,900
121～140	49,900	71,100	93,200	115,400	140,300	162,400
141～160	51,700	73,800	96,900	120,000	145,800	168,900
161～180	53,600	76,600	100,600	123,700	151,300	174,400
181～200	65,500	95,100	124,600	154,100	188,200	217,800
201～220	67,400	97,800	128,300	158,700	193,800	223,300
221～240	69,200	100,600	132,000	162,400	198,400	229,800
241～260	71,100	103,400	134,700	167,000	203,900	235,300
261～280	84,000	121,800	159,600	197,500	240,800	278,600
281～300	85,800	124,600	163,300	201,200	246,400	285,100
約2倍仕上り巾	76～150	151～225	226～300	301～375	376～450	451～525

※両開きも承ります。
※3ッ山限定。

チューブトップ・S-19P 約1倍

仕上り巾 / 仕上り丈	～142
～100	12,900
101～120	19,300
121～140	19,300
141～160	25,800
161～180	25,800
181～200	25,800
201～220	31,100
221～240	31,100
241～260	31,100
261～280	37,500
281～300	37,500

※上部4cmの袋縫い。

見本帳掲載 P.155

C2204
カノープス

■生地巾 150cm ■価格 6,800/m 4,530/㎡

■組成 タテ：ポリエステル100% ヨコ：レーヨン86% ポリエステル13% 麻1% ■柄リピート タテ 73cm×ヨコ 75cm

■ 形態安定加工（スタイリッシュウェーブ縫製）・KH KE KO

KH 約2倍 仕上り巾 / 仕上り丈	～75 1巾	76～150 2巾	151～225 3巾	226～300 4巾	301～375 5巾	376～450 6巾	451～525 7巾	526～600 8巾
60～100	13,500	27,000	40,500	54,000	67,500	81,000	94,500	108,000
101～120	20,200	40,400	60,600	80,800	101,000	121,200	141,400	161,600
121～140	20,200	40,400	60,600	80,800	101,000	121,200	141,400	161,600
141～160	20,200	40,400	60,600	80,800	101,000	121,200	141,400	161,600
161～180	26,900	53,800	80,700	107,600	134,500	161,400	188,300	215,200
181～200	26,900	53,800	80,700	107,600	134,500	161,400	188,300	215,200
201～220	26,900	53,800	80,700	107,600	134,500	161,400	188,300	215,200
221～240	26,900	53,800	80,700	107,600	134,500	161,400	188,300	215,200
241～260	33,600	67,200	100,800	134,400	168,000	201,600	235,200	268,800
261～280	33,600	67,200	100,800	134,400	168,000	201,600	235,200	268,800
281～300	33,600	67,200	100,800	134,400	168,000	201,600	235,200	268,800
KE 約1.5倍仕上り巾	～100	101～200	201～300	301～400	401～500	501～600	601～700	701～800
KO 約1.5倍仕上り巾	～100	101～200	201～324	325～424	425～550	551～600		

※1巾での両開きはできません。 ●タッセルなし
※KHの1巾片開き・2巾両開き、3ッ山の場合、最大仕上り巾は上記と異なります。(P155参照)
※KEは2ッ山限定、KOは1ッ山限定。KH・KOは300cm、KEは400cmを超える仕上り巾は両開きのみになります。
※形態安定加工により風合いに変化が生じる場合があります。

■ ハイグレード縫製・SH SE ■ ニューシンプル縫製・SO ■ フラット縫製・AP

SH 約2倍 仕上り巾 / 仕上り丈	～75 1巾	76～150 2巾	151～225 3巾	226～300 4巾	301～375 5巾	376～450 6巾	451～525 7巾	526～600 8巾
60～100	13,000	26,000	39,000	52,000	65,000	78,000	91,000	104,000
101～120	19,500	39,000	58,500	78,000	97,500	117,000	136,500	156,000
121～140	19,500	39,000	58,500	78,000	97,500	117,000	136,500	156,000
141～160	19,500	39,000	58,500	78,000	97,500	117,000	136,500	156,000
161～180	26,000	52,000	78,000	104,000	130,000	156,000	182,000	208,000
181～200	26,000	52,000	78,000	104,000	130,000	156,000	182,000	208,000
201～220	26,000	52,000	78,000	104,000	130,000	156,000	182,000	208,000
221～240	26,000	52,000	78,000	104,000	130,000	156,000	182,000	208,000
241～260	32,500	65,000	97,500	130,000	162,500	195,000	227,500	260,000
261～280	32,500	65,000	97,500	130,000	162,500	195,000	227,500	260,000
281～300	32,500	65,000	97,500	130,000	162,500	195,000	227,500	260,000
SE 約1.5倍仕上り巾	～100	101～200	201～300	301～400	401～500	501～600	601～700	701～800
SO 約1.5倍仕上り巾	～100	101～200	201～324	325～424	425～550	551～650	651～774	775～874
AP 約1倍仕上り巾	～134	135～268	269～414	415～564	565～710	711～860		

※SH、SE、SOは1巾での両開きはできません。 ●タッセルなし
※SHの1巾片開き・2巾両開き、3ッ山の場合、最大仕上り巾は上記と異なります。(P155参照)
※SEは2ッ山、SOは1ッ山、APはヒダなし。

■ 新ウェーブプレーン縫製・W2

約1.5～1.7倍

仕上り巾 / 仕上り丈	84 108 132 1巾	156 180 204 228 252 276 2巾	300 324 348 372 396 420 3巾	444 468 492 516 540 564 4巾	588 612 5巾
60～100	13,300	26,600	39,900	53,200	66,500
101～120	13,300	26,600	39,900	53,200	66,500
121～140	20,000	40,000	60,000	80,000	100,000
141～160	20,000	40,000	60,000	80,000	100,000
161～180	20,000	40,000	60,000	80,000	100,000
181～200	26,600	53,200	79,800	106,400	133,000
201～220	26,600	53,200	79,800	106,400	133,000
221～240	26,600	53,200	79,800	106,400	133,000
241～260	26,600	53,200	79,800	106,400	133,000
261～280	33,300	66,600	99,900	133,200	166,500
281～300	33,300	66,600	99,900	133,200	166,500

※上部ヒダなし ●タッセルなし
※仕上り巾は固定で、表記寸法のみの対応となります。
※仕上り巾は片開きになりますので、両開き使用にする場合は、2枚でご注文ください。

■ ギャザー縫製・SG

約2倍

仕上り巾 / 仕上り丈	76～150 2巾	151～225 3巾	226～300 4巾	301～375 5巾	376～450 6巾	451～525 7巾	526～600 8巾
60～100	27,000	40,500	54,000	67,500	81,000	94,500	108,000
101～120	40,400	60,600	80,800	101,000	121,200	141,400	161,600
121～140	40,400	60,600	80,800	101,000	121,200	141,400	161,600
141～160	40,400	60,600	80,800	101,000	121,200	141,400	161,600
161～180	40,400	60,600	80,800	101,000	121,200	141,400	161,600
181～200	53,800	80,700	107,600	134,500	161,400	188,300	215,200
201～220	53,800	80,700	107,600	134,500	161,400	188,300	215,200
221～240	53,800	80,700	107,600	134,500	161,400	188,300	215,200
241～260	67,200	100,800	134,400	168,000	201,600	235,200	268,800
261～280	67,200	100,800	134,400	168,000	201,600	235,200	268,800
281～300	67,200	100,800	134,400	168,000	201,600	235,200	268,800

※ワンプリーツギャザー、またはスモックギャザーが選択できます。 ●タッセルなし

プレーンシェード ドラム式・R-61PD

仕上り丈＼仕上り巾	30～50	51～90	91～142	143～190	191～240	241～290	291～340	341～400
60～100	28,600	31,400	37,500	53,600	59,600	65,600	81,100	87,700
101～120	28,600	31,400	37,500	53,600	59,600	65,600	81,100	87,700
121～140	35,800	38,600	45,900	67,900	75,100	82,300	104,500	112,300
141～160	35,800	38,600	45,900	67,900	75,100	82,300	104,500	112,300
161～180	35,800	38,600	45,900	67,900	75,100	82,300	104,500	112,300
181～200	35,800	38,600	45,900	67,900	75,100	82,300	104,500	112,300
201～220	44,000	46,800	55,500	83,700	92,200	100,800	129,100	138,300
221～240	44,000	46,800	55,500	83,700	92,200	100,800	129,100	138,300
241～260	44,000	46,800	55,500	83,700	92,200	100,800	129,100	138,300
261～280	51,200	54,000	63,900	98,000	107,800	117,600	152,500	162,900
281～300	51,200	54,000	63,900	98,000	107,800	117,600	152,500	162,900

※仕上り巾39cm以下の場合、仕上り丈は200cmまでになります。
※シェード本体価格に、梱包・輸送費として、別途3,000円かかります。

プレーンシェード コード式・R-61PC

仕上り丈＼仕上り巾	18～50	51～90	91～142	143～190	191～240
60～100	23,700	26,100	31,700	47,300	52,800
101～120	23,700	26,100	31,700	47,300	52,800
121～140	30,900	33,300	40,100	61,600	68,300
141～160	30,900	33,300	40,100	61,600	68,300
161～180	30,900	33,300	40,100	61,600	68,300
181～200	30,900	33,300	40,100	61,600	68,300
201～220	39,100	41,500	49,700	77,400	85,400
221～240	39,100	41,500	49,700	77,400	85,400
241～260	39,100	41,500	49,700	77,400	85,400
261～280	46,300	48,700	58,100	91,700	101,000
281～300	46,300	48,700	58,100	91,700	101,000

※シェード本体価格に、梱包・輸送費として、別途3,000円かかります。

シェイパーシェード ドラム式・R-65PD

仕上り丈＼仕上り巾	30～50	51～90	91～142	143～190	191～240	241～290	291～340	341～400
60～100	42,700	42,700	58,200	73,100	88,400	93,100	120,500	125,300
101～120	43,600	43,600	59,700	74,600	90,600	95,300	123,300	128,100
121～140	53,700	53,700	72,500	94,400	113,300	120,200	156,500	163,500
141～160	54,500	54,500	74,000	95,900	115,500	122,400	159,300	166,300
161～180	55,400	55,400	75,400	97,300	117,700	124,600	162,100	169,100
181～200	56,200	56,200	76,800	98,700	119,900	126,800	164,900	171,900
201～220	67,500	67,500	91,300	120,500	144,900	154,400	200,300	209,800
221～240	68,400	68,400	92,700	121,900	147,100	156,600	203,100	212,600
241～260	69,200	69,200	94,200	123,400	149,300	158,800	205,900	215,400
261～280	79,300	79,300	107,000	143,100	172,100	183,700	239,100	250,800
281～300	80,100	80,100	108,400	144,500	174,300	185,900	241,900	253,600

※仕上り巾39cm以下の場合、仕上り丈は200cmまでになります。
※シェード本体価格に、梱包・輸送費として、別途3,000円かかります。

シェイパーシェード コード式・R-65PC

仕上り丈＼仕上り巾	18～50	51～90	91～142	143～190	191～240
60～100	32,700	32,700	43,600	58,500	63,300
101～120	33,600	33,600	44,500	59,400	64,200
121～140	43,700	43,700	56,800	78,700	85,600
141～160	44,600	44,600	57,700	79,600	86,500
161～180	45,500	45,500	58,600	80,500	87,400
181～200	46,300	46,300	59,400	81,300	88,200
201～220	57,600	57,600	73,300	102,500	111,900
221～240	58,500	58,500	74,200	103,400	112,800
241～260	59,400	59,400	75,100	104,300	113,700
261～280	69,500	69,500	87,400	123,500	135,200
281～300	70,300	70,300	88,200	124,300	136,000

※シェード本体価格に、梱包・輸送費として、別途3,000円かかります。

バルーンシェード プレーンタイプ ドラム式・B-11PD

約2倍

仕上り丈＼仕上り巾	40～50 1S	51～100 2S	101～150 3S	151～200 4S	201～250 5S	251～300 6S	301～350 7S	351～400 8S
60～100	31,000	51,400	70,700	91,100	110,400	130,800	151,300	170,500
101～120	31,000	51,400	70,700	91,100	110,400	130,800	151,300	170,500
121～140	39,000	67,400	95,900	124,300	152,800	181,200	209,700	238,100
141～160	39,000	67,400	95,900	124,300	152,800	181,200	209,700	238,100
161～180	39,000	67,400	95,900	124,300	152,800	181,200	209,700	238,100
181～200	39,000	67,400	95,900	124,300	152,800	181,200	209,700	238,100
201～220	48,200	84,600	121,100	157,500	194,000	231,600	268,100	304,500
221～240	48,200	84,600	121,100	157,500	194,000	231,600	268,100	304,500
241～260	48,200	84,600	121,100	157,500	194,000	231,600	268,100	304,500
261～280	48,200	84,600	121,100	157,500	194,000	231,600	268,100	304,500
281～300	56,200	100,600	146,300	190,700	236,400	280,800	326,500	370,900

※出窓用など連結タイプの場合は上記本体価格にジョイント1ヶ所あたり7,000円を加算してください。
※シェード本体価格に、梱包・輸送費として、別途3,000円かかります。

バルーンシェード プレーンタイプ コード式・B-11PC

約2倍

仕上り丈＼仕上り巾	40～50 1S	51～100 2S	101～150 3S	151～200 4S	201～250 5S
60～100	24,100	44,700	64,100	84,700	104,100
101～120	24,100	44,700	64,100	84,700	104,100
121～140	32,100	60,700	89,300	117,900	146,500
141～160	32,100	60,700	89,300	117,900	146,500
161～180	32,100	60,700	89,300	117,900	146,500
181～200	32,100	60,700	89,300	117,900	146,500
201～220	41,300	77,900	114,500	151,100	187,700
221～240	41,300	77,900	114,500	151,100	187,700
241～260	41,300	77,900	114,500	151,100	187,700
261～280	41,300	77,900	114,500	151,100	187,700
281～300	49,300	93,900	139,700	184,300	230,100

※出窓用など連結タイプの場合は上記本体価格にジョイント1ヶ所あたり5,000円を加算してください。
※シェード本体価格に、梱包・輸送費として、別途3,000円かかります。

バルーンシェード フリルタイプ ドラム式・B-11FD

約2倍

仕上り丈＼仕上り巾	40～50 1S	51～100 2S	101～150 3S	151～200 4S	201～250 5S	251～300 6S	301～350 7S	351～400 8S
60～100	35,500	59,200	84,200	107,900	132,900	156,600	181,600	205,200
101～120	35,500	59,200	84,200	107,900	132,900	156,600	181,600	205,200
121～140	35,500	59,200	84,200	107,900	132,900	156,600	181,600	205,200
141～160	44,000	77,300	110,700	144,000	176,300	209,600	243,000	276,300
161～180	44,000	77,300	110,700	144,000	176,300	209,600	243,000	276,300
181～200	44,000	77,300	110,700	144,000	176,300	209,600	243,000	276,300
201～220	53,600	95,400	137,200	179,000	220,900	262,600	304,500	346,200
221～240	53,600	95,400	137,200	179,000	220,900	262,600	304,500	346,200
241～260	53,600	95,400	137,200	179,000	220,900	262,600	304,500	346,200
261～280	53,600	95,400	137,200	179,000	220,900	262,600	304,500	346,200
281～300	62,000	112,200	163,700	213,900	264,200	315,600	365,900	417,300

※出窓用など連結タイプの場合は上記本体価格にジョイント1ヶ所あたり7,000円を加算してください。
※シェード本体価格に、梱包・輸送費として、別途3,000円かかります。

バルーンシェード フリルタイプ コード式・B-11FC

約2倍

仕上り丈＼仕上り巾	40～50 1S	51～100 2S	101～150 3S	151～200 4S	201～250 5S
60～100	28,600	52,500	77,600	101,500	126,600
101～120	28,600	52,500	77,600	101,500	126,600
121～140	28,600	52,500	77,600	101,500	126,600
141～160	37,100	70,600	104,100	137,600	170,000
161～180	37,100	70,600	104,100	137,600	170,000
181～200	37,100	70,600	104,100	137,600	170,000
201～220	46,700	88,700	130,600	172,600	214,600
221～240	46,700	88,700	130,600	172,600	214,600
241～260	46,700	88,700	130,600	172,600	214,600
261～280	46,700	88,700	130,600	172,600	214,600
281～300	55,100	105,500	157,100	207,500	257,900

※出窓用など連結タイプの場合は上記本体価格にジョイント1ヶ所あたり5,000円を加算してください。
※シェード本体価格に、梱包・輸送費として、別途3,000円かかります。

バルーンシェード プレーンタイプ ドラム式・B-61PD

約2倍

仕上り丈＼仕上り巾	40～50 1S	51～100 2S	101～150 3S	151～200 4S	201～250 5S	251～300 6S	301～350 7S	351～400 8S
60～100	29,900	49,100	67,400	86,700	105,000	124,200	143,600	161,700
101～120	29,900	49,100	67,400	86,700	105,000	124,200	143,600	161,700
121～140	37,400	64,100	91,000	117,700	144,500	171,300	198,100	224,900
141～160	37,400	64,100	91,000	117,700	144,500	171,300	198,100	224,900
161～180	37,400	64,100	91,000	117,700	144,500	171,300	198,100	224,900
181～200	37,400	64,100	91,000	117,700	144,500	171,300	198,100	224,900
201～220	45,900	80,200	114,500	148,700	183,100	218,400	252,700	286,900
221～240	45,900	80,200	114,500	148,700	183,100	218,400	252,700	286,900
241～260	45,900	80,200	114,500	148,700	183,100	218,400	252,700	286,900
261～280	45,900	80,200	114,500	148,700	183,100	218,400	252,700	286,900
281～300	53,400	95,200	138,000	179,800	222,700	264,400	307,300	349,000

※出窓用など連結タイプの場合は上記本体価格にジョイント1ヶ所あたり7,000円を加算してください。
※シェード本体価格に、梱包・輸送費として、別途3,000円かかります。

バルーンシェード プレーンタイプ コード式・B-61PC

約2倍

仕上り丈＼仕上り巾	40～50 1S	51～100 2S	101～150 3S	151～200 4S	201～250 5S
60～100	22,300	41,100	58,800	77,600	95,400
101～120	22,300	41,100	58,800	77,600	95,400
121～140	29,500	55,400	81,400	107,300	133,300
141～160	29,500	55,400	81,400	107,300	133,300
161～180	29,500	55,400	81,400	107,300	133,300
181～200	29,500	55,400	81,400	107,300	133,300
201～220	37,700	70,800	103,900	137,100	170,200
221～240	37,700	70,800	103,900	137,100	170,200
241～260	37,700	70,800	103,900	137,100	170,200
261～280	37,700	70,800	103,900	137,100	170,200
281～300	44,900	85,200	126,500	166,800	208,100

※出窓用など連結タイプの場合は上記本体価格にジョイント1ヶ所あたり5,000円を加算してください。
※シェード本体価格に、梱包・輸送費として、別途3,000円かかります。

バルーンシェード フリルタイプ ドラム式・B-61FD

約2倍

仕上り丈＼仕上り巾	40～50 1S	51～100 2S	101～150 3S	151～200 4S	201～250 5S	251～300 6S	301～350 7S	351～400 8S
60～100	34,500	57,100	81,000	103,700	127,600	150,300	174,200	196,800
101～120	34,500	57,100	81,000	103,700	127,600	150,300	174,200	196,800
121～140	34,500	57,100	81,000	103,700	127,600	150,300	174,200	196,800
141～160	42,500	74,300	106,200	138,000	168,800	200,700	232,600	264,400
161～180	42,500	74,300	106,200	138,000	168,800	200,700	232,600	264,400
181～200	42,500	74,300	106,200	138,000	168,800	200,700	232,600	264,400
201～220	51,600	91,500	131,400	171,300	211,200	251,000	291,000	330,800
221～240	51,600	91,500	131,400	171,300	211,200	251,000	291,000	330,800
241～260	51,600	91,500	131,400	171,300	211,200	251,000	291,000	330,800
261～280	51,600	91,500	131,400	171,300	211,200	251,000	291,000	330,800
281～300	59,600	107,500	156,600	204,500	252,400	301,400	349,400	398,400

※出窓用など連結タイプの場合は上記本体価格にジョイント1ヶ所あたり7,000円を加算してください。
※シェード本体価格に、梱包・輸送費として、別途3,000円かかります。

バルーンシェード フリルタイプ コード式・B-61FC

約2倍

仕上り丈＼仕上り巾	40～50 1S	51～100 2S	101～150 3S	151～200 4S	201～250 5S
60～100	26,700	48,800	72,000	94,100	117,300
101～120	26,700	48,800	72,000	94,100	117,300
121～140	26,700	48,800	72,000	94,100	117,300
141～160	34,400	65,300	96,200	127,100	156,900
161～180	34,400	65,300	96,200	127,100	156,900
181～200	34,400	65,300	96,200	127,100	156,900
201～220	43,200	81,800	120,400	159,000	197,600
221～240	43,200	81,800	120,400	159,000	197,600
241～260	43,200	81,800	120,400	159,000	197,600
261～280	43,200	81,800	120,400	159,000	197,600
281～300	50,900	97,200	144,600	190,900	237,200

※出窓用など連結タイプの場合は上記本体価格にジョイント1ヶ所あたり5,000円を加算してください。
※シェード本体価格に、梱包・輸送費として、別途3,000円かかります。

フラットバルーン プレーンタイプ ドラム式・B-67PD

仕上り丈＼仕上り巾	～100 1S
60～100	33,100
101～120	33,100
121～140	40,600
141～160	40,600
161～180	40,600
181～200	49,100
201～220	49,100
221～240	49,100
241～260	49,100
261～280	56,600
281～300	56,600

※シェード本体価格に、梱包・輸送費として、別途3,000円かかります。

フラットバルーン プレーンタイプ コード式・B-67PC

仕上り丈＼仕上り巾	～100 1S
60～100	26,400
101～120	26,400
121～140	33,900
141～160	33,900
161～180	33,900
181～200	42,400
201～220	42,400
221～240	42,400
241～260	42,400
261～280	49,900
281～300	49,900

※シェード本体価格に、梱包・輸送費として、別途3,000円かかります。

スカラップ フリルタイプ・S-9F・S-11F 約2.5倍
E-9F・E-11F 約2倍

約2.5倍仕上り巾	～180	181～240	241～300	301～360	361～420
～100	63,500	85,300	106,100	125,900	147,700
101～120	63,500	85,300	106,100	125,900	147,700
121～140	86,400	115,500	143,600	171,600	200,800
141～160	86,400	115,500	143,600	171,600	200,800
161～180	86,400	115,500	143,600	171,600	200,800
181～200	86,400	115,500	143,600	171,600	200,800
約2倍仕上り巾	～225	226～300	301～375	376～450	451～525

※両開きも承ります。
※上部スモッグギャザー、3ッ山も選択できます。

スカラップ フリルタイプ・S-10F 約2.5倍
E-10F 約2倍

約2.5倍仕上り巾	61～120	121～180	181～240	241～300	301～360	361～420
～100	41,600	61,400	82,200	102,000	122,800	142,500
101～120	45,800	68,700	91,600	114,400	137,300	160,200
121～140	45,800	68,700	91,600	114,400	137,300	160,200
141～160	61,400	91,600	121,700	152,900	183,100	213,200
161～180	61,400	91,600	121,700	152,900	183,100	213,200
181～200	61,400	91,600	121,700	152,900	183,100	213,200
約2倍仕上り巾	76～150	151～225	226～300	301～375	376～450	451～525

※両開きも承ります。
※上部スモッグギャザー、3ッ山も選択できます。

ハイギャザー フリルタイプ・S-12F 約2.5倍
E-12F 約2倍

約2.5倍仕上り巾	61～120	121～180	181～240	241～300	301～360	361～420
～100	41,500	59,400	78,300	96,200	116,900	135,800
101～120	43,400	62,300	82,000	100,900	122,600	141,400
121～140	45,300	65,100	84,900	104,700	128,200	148,000
141～160	61,300	88,600	116,000	143,300	174,400	201,700
161～180	63,200	91,500	119,700	148,000	180,100	208,300
181～200	65,100	93,400	122,600	151,800	184,800	214,000
201～220	67,000	96,200	126,300	155,600	190,400	219,700
221～240	68,900	99,000	129,200	160,300	195,100	226,200
241～260	83,900	122,600	160,300	198,900	242,300	280,000
261～280	85,800	124,500	164,000	202,700	247,000	286,600
281～300	87,700	127,300	166,900	206,500	252,600	292,200
約2倍仕上り巾	76～150	151～225	226～300	301～375	376～450	451～525

※両開きも承ります。
※3ッ山限定。

チューブトップ・S-19P 約1倍

仕上り巾 / 仕上り丈	～142
～100	16,400
101～120	16,400
121～140	24,100
141～160	24,100
161～180	24,100
181～200	24,100
201～220	32,800
221～240	32,800
241～260	32,800
261～280	40,400
281～300	40,400

※上部4cmの袋縫い。

C2205
ペガレ

■生地巾 150cm ■価格 6,400/m 4,260/㎡
■組成 ポリエステル100% ■柄リピート タテ 72cm×ヨコ 75cm

■ 形態安定加工(スタイリッシュウェーブ縫製)・KH KE KO

KH 約2倍仕上り巾 / 仕上り丈	~75 1巾	76~150 2巾	151~225 3巾	226~300 4巾	301~375 5巾	376~450 6巾	451~525 7巾	526~600 8巾
60~100	12,700	25,400	38,100	50,800	63,500	76,200	88,900	101,600
101~120	19,100	38,200	57,300	76,400	95,500	114,600	133,700	152,800
121~140	19,100	38,200	57,300	76,400	95,500	114,600	133,700	152,800
141~160	19,100	38,200	57,300	76,400	95,500	114,600	133,700	152,800
161~180	25,400	50,800	76,200	101,600	127,000	152,400	177,800	203,200
181~200	25,400	50,800	76,200	101,600	127,000	152,400	177,800	203,200
201~220	25,400	50,800	76,200	101,600	127,000	152,400	177,800	203,200
221~240	25,400	50,800	76,200	101,600	127,000	152,400	177,800	203,200
241~260	31,700	63,400	95,100	126,800	158,500	190,200	221,900	253,600
261~280	31,700	63,400	95,100	126,800	158,500	190,200	221,900	253,600
281~300	31,700	63,400	95,100	126,800	158,500	190,200	221,900	253,600
KE 約1.5倍仕上り巾	~100	101~200	201~300	301~400	401~500	501~600	601~700	701~800
KO 約1.5倍仕上り巾	~100	101~200	201~324	325~424	425~550	551~600		

●タッセルなし

※1巾での両開きはできません。
※KHの1巾片開き・2巾両開き、3ッ山の場合、最大仕上り巾は上記と異なります。(P155参照)
※KEは2ッ山限定、KOは1ッ山限定。KH・KOは300cm、KEは400cmを超える仕上り巾は両開きのみになります。
※形態安定加工により風合いに変化が生じる場合があります。

■ハイグレード縫製・SH SE ■ニューシンプル縫製・SO ■フラット縫製・AP

SH 約2倍仕上り巾 / 仕上り丈	~75 1巾	76~150 2巾	151~225 3巾	226~300 4巾	301~375 5巾	376~450 6巾	451~525 7巾	526~600 8巾
60~100	12,300	24,600	36,900	49,200	61,500	73,800	86,100	98,400
101~120	18,400	36,800	55,200	73,600	92,000	110,400	128,800	147,200
121~140	18,400	36,800	55,200	73,600	92,000	110,400	128,800	147,200
141~160	18,400	36,800	55,200	73,600	92,000	110,400	128,800	147,200
161~180	24,500	49,000	73,500	98,000	122,500	147,000	171,500	196,000
181~200	24,500	49,000	73,500	98,000	122,500	147,000	171,500	196,000
201~220	24,500	49,000	73,500	98,000	122,500	147,000	171,500	196,000
221~240	24,500	49,000	73,500	98,000	122,500	147,000	171,500	196,000
241~260	30,600	61,200	91,800	122,400	153,000	183,600	214,200	244,800
261~280	30,600	61,200	91,800	122,400	153,000	183,600	214,200	244,800
281~300	30,600	61,200	91,800	122,400	153,000	183,600	214,200	244,800
SE 約1.5倍仕上り巾	~100	101~200	201~300	301~400	401~500	501~600	601~700	701~800
SO 約1.5倍仕上り巾	~100	101~200	201~324	325~424	425~550	551~650	651~774	775~874
AP 約1倍仕上り巾	~134	135~268	269~414	415~564	565~710	711~860		

●タッセルなし

※SH、SE、SOは1巾での両開きはできません。
※SHの1巾片開き・2巾両開き、3ッ山の場合、最大仕上り巾は上記と異なります。(P155参照)
※SEは2ッ山、SOは1ッ山、APはヒダなし。

■ギャザー縫製・SG

約2倍

仕上り巾 / 仕上り丈	76~150 2巾	151~225 3巾	226~300 4巾	301~375 5巾	376~450 6巾	451~525 7巾	526~600 8巾
60~100	25,400	38,100	50,800	63,500	76,200	88,900	101,600
101~120	38,200	57,300	76,400	95,500	114,600	133,700	152,800
121~140	38,200	57,300	76,400	95,500	114,600	133,700	152,800
141~160	38,200	57,300	76,400	95,500	114,600	133,700	152,800
161~180	50,800	76,200	101,600	127,000	152,400	177,800	203,200
181~200	50,800	76,200	101,600	127,000	152,400	177,800	203,200
201~220	50,800	76,200	101,600	127,000	152,400	177,800	203,200
221~240	50,800	76,200	101,600	127,000	152,400	177,800	203,200
241~260	63,400	95,100	126,800	158,500	190,200	221,900	253,600
261~280	63,400	95,100	126,800	158,500	190,200	221,900	253,600
281~300	63,400	95,100	126,800	158,500	190,200	221,900	253,600

※ワンプリーツギャザー、またはスモックギャザーが選択できます。

●タッセルなし

プレーンシェード ドラム式・R-61PD

仕上り巾 / 仕上り丈	30~50	51~90	91~142	143~190	191~240	241~290	291~340	341~400
60~100	28,000	30,800	36,900	51,800	57,700	63,700	79,300	85,900
101~120	28,000	30,800	36,900	51,800	57,700	63,700	79,300	85,900
121~140	34,900	37,700	45,000	66,200	73,400	80,600	101,200	109,000
141~160	34,900	37,700	45,000	66,200	73,400	80,600	101,200	109,000
161~180	34,900	37,700	45,000	66,200	73,400	80,600	101,200	109,000
181~200	41,800	44,600	53,100	80,000	88,400	96,800	123,700	132,700
201~220	41,800	44,600	53,100	80,000	88,400	96,800	123,700	132,700
221~240	41,800	44,600	53,100	80,000	88,400	96,800	123,700	132,700
241~260	41,800	44,600	53,100	80,000	88,400	96,800	123,700	132,700
261~280	48,700	51,500	61,200	93,800	103,400	113,000	145,600	155,800
281~300	48,700	51,500	61,200	93,800	103,400	113,000	145,600	155,800

※仕上り巾39cm以下の場合、仕上り丈は200cmまでになります。
※シェード本体価格に、梱包・輸送費として、別途3,000円かかります。

プレーンシェード コード式・R-61PC

仕上り巾 / 仕上り丈	18~50	51~90	91~142	143~190	191~240
60~100	23,100	25,500	31,100	45,500	50,900
101~120	23,100	25,500	31,100	45,500	50,900
121~140	30,000	32,400	39,200	59,900	66,600
141~160	30,000	32,400	39,200	59,900	66,600
161~180	30,000	32,400	39,200	59,900	66,600
181~200	36,900	39,300	47,300	73,700	81,600
201~220	36,900	39,300	47,300	73,700	81,600
221~240	36,900	39,300	47,300	73,700	81,600
241~260	36,900	39,300	47,300	73,700	81,600
261~280	43,800	46,200	55,400	87,500	96,600
281~300	43,800	46,200	55,400	87,500	96,600

※シェード本体価格に、梱包・輸送費として、別途3,000円かかります。

シェイパーシェード ドラム式・R-65PD

仕上り丈＼仕上り巾	30～50	51～90	91～142	143～190	191～240	241～290	291～340	341～400
60～100	42,100	42,100	57,600	71,300	86,500	91,300	118,800	123,500
101～120	43,000	43,000	59,100	72,800	88,700	93,500	121,600	126,300
121～140	52,800	52,800	71,600	92,600	111,600	118,500	153,300	160,200
141～160	53,600	53,600	73,100	94,100	113,800	120,700	156,100	163,000
161～180	54,500	54,500	74,500	95,500	116,000	122,900	158,900	165,800
181～200	64,200	64,200	87,000	114,700	138,100	147,300	191,200	200,300
201～220	65,100	65,100	88,500	116,200	140,300	149,500	194,000	203,100
221～240	66,000	66,000	89,900	117,600	142,500	151,700	196,800	205,900
241～260	66,800	66,800	91,400	119,100	144,700	153,900	199,600	208,700
261～280	76,600	76,600	103,900	138,300	166,900	178,300	231,200	242,600
281～300	77,400	77,400	105,300	139,700	169,100	180,500	234,000	245,400

※仕上り巾39cm以下の場合、仕上り丈は200cmまでになります。
※シェード本体価格に、梱包・輸送費として、別途3,000円かかります。

シェイパーシェード コード式・R-65PC

仕上り丈＼仕上り巾	18～50	51～90	91～142	143～190	191～240
60～100	32,100	32,100	43,000	56,700	61,400
101～120	33,000	33,000	43,900	57,600	62,300
121～140	42,800	42,800	55,900	76,900	83,900
141～160	43,700	43,700	56,800	77,800	84,800
161～180	44,600	44,600	57,700	78,700	85,700
181～200	54,300	54,300	69,600	97,300	106,400
201～220	55,200	55,200	70,500	98,200	107,300
221～240	56,100	56,100	71,400	99,100	108,200
241～260	57,000	57,000	72,300	100,000	109,100
261～280	66,800	66,800	84,300	118,700	130,000
281～300	67,600	67,600	85,100	119,500	130,800

※シェード本体価格に、梱包・輸送費として、別途3,000円かかります。

バルーンシェード プレーンタイプ ドラム式・B-11PD

約2倍

仕上り丈＼仕上り巾	40～50 1S	51～100 2S	101～150 3S	151～200 4S	201～250 5S	251～300 6S	301～350 7S	351～400 8S
60～100	30,400	49,100	69,000	87,600	106,400	126,200	145,000	164,700
101～120	30,400	49,100	69,000	87,600	106,400	126,200	145,000	164,700
121～140	38,200	65,700	92,200	119,700	146,200	173,700	201,300	227,700
141～160	38,200	65,700	92,200	119,700	146,200	173,700	201,300	227,700
161～180	38,200	65,700	92,200	119,700	146,200	173,700	201,300	227,700
181～200	38,200	65,700	92,200	119,700	146,200	173,700	201,300	227,700
201～220	45,900	81,100	116,500	151,700	186,000	221,200	256,600	291,800
221～240	45,900	81,100	116,500	151,700	186,000	221,200	256,600	291,800
241～260	45,900	81,100	116,500	151,700	186,000	221,200	256,600	291,800
261～280	45,900	81,100	116,500	151,700	186,000	221,200	256,600	291,800
281～300	53,600	96,600	139,700	182,700	225,700	268,700	311,800	354,800

※出窓用など連結タイプの場合は上記本体価格にジョイント1ヶ所あたり7,000円を加算してください。
※シェード本体価格に、梱包・輸送費として、別途3,000円かかります。

バルーンシェード プレーンタイプ コード式・B-11PC

約2倍

仕上り丈＼仕上り巾	40～50 1S	51～100 2S	101～150 3S	151～200 4S	201～250 5S
60～100	23,500	42,400	62,400	81,200	100,100
101～120	23,500	42,400	62,400	81,200	100,100
121～140	31,300	59,000	85,600	113,300	139,900
141～160	31,300	59,000	85,600	113,300	139,900
161～180	31,300	59,000	85,600	113,300	139,900
181～200	31,300	59,000	85,600	113,300	139,900
201～220	39,000	74,400	109,900	145,300	179,700
221～240	39,000	74,400	109,900	145,300	179,700
241～260	39,000	74,400	109,900	145,300	179,700
261～280	39,000	74,400	109,900	145,300	179,700
281～300	46,700	89,900	133,100	176,300	219,400

※出窓用など連結タイプの場合は上記本体価格にジョイント1ヶ所あたり5,000円を加算してください。
※シェード本体価格に、梱包・輸送費として、別途3,000円かかります。

バルーンシェード フリルタイプ ドラム式・B-11FD

約2倍

仕上り丈＼仕上り巾	40～50 1S	51～100 2S	101～150 3S	151～200 4S	201～250 5S	251～300 6S	301～350 7S	351～400 8S
60～100	34,800	57,800	80,900	105,100	128,200	151,200	175,500	198,500
101～120	34,800	57,800	80,900	105,100	128,200	151,200	175,500	198,500
121～140	34,800	57,800	80,900	105,100	128,200	151,200	175,500	198,500
141～160	43,000	74,100	106,600	137,700	170,100	201,300	233,700	264,900
161～180	43,000	74,100	106,600	137,700	170,100	201,300	233,700	264,900
181～200	43,000	74,100	106,600	137,700	170,100	201,300	233,700	264,900
201～220	51,100	91,600	132,200	171,500	212,100	252,600	292,000	332,500
221～240	51,100	91,600	132,200	171,500	212,100	252,600	292,000	332,500
241～260	51,100	91,600	132,200	171,500	212,100	252,600	292,000	332,500
261～280	51,100	91,600	132,200	171,500	212,100	252,600	292,000	332,500
281～300	59,300	107,900	156,700	205,300	254,000	302,700	351,400	400,000

※出窓用など連結タイプの場合は上記本体価格にジョイント1ヶ所あたり7,000円を加算してください。
※シェード本体価格に、梱包・輸送費として、別途3,000円かかります。

バルーンシェード フリルタイプ コード式・B-11FC

約2倍

仕上り丈＼仕上り巾	40～50 1S	51～100 2S	101～150 3S	151～200 4S	201～250 5S
60～100	27,900	51,100	74,300	98,700	121,900
101～120	27,900	51,100	74,300	98,700	121,900
121～140	27,900	51,100	74,300	98,700	121,900
141～160	36,100	67,400	100,000	131,300	163,800
161～180	36,100	67,400	100,000	131,300	163,800
181～200	36,100	67,400	100,000	131,300	163,800
201～220	44,200	84,900	125,600	165,100	205,800
221～240	44,200	84,900	125,600	165,100	205,800
241～260	44,200	84,900	125,600	165,100	205,800
261～280	44,200	84,900	125,600	165,100	205,800
281～300	52,400	101,200	150,100	198,900	247,700

※出窓用など連結タイプの場合は上記本体価格にジョイント1ヶ所あたり5,000円を加算してください。
※シェード本体価格に、梱包・輸送費として、別途3,000円かかります。

バルーンシェード プレーンタイプ ドラム式・B-61PD

約2倍

仕上り丈＼仕上り巾	40～50 1S	51～100 2S	101～150 3S	151～200 4S	201～250 5S	251～300 6S	301～350 7S	351～400 8S
60～100	29,300	46,900	65,700	83,300	101,000	119,700	137,400	156,000
101～120	29,300	46,900	65,700	83,300	101,000	119,700	137,400	156,000
121～140	36,500	62,400	87,300	113,200	138,100	163,900	189,900	214,700
141～160	36,500	62,400	87,300	113,200	138,100	163,900	189,900	214,700
161～180	36,500	62,400	87,300	113,200	138,100	163,900	189,900	214,700
181～200	36,500	62,400	87,300	113,200	138,100	163,900	189,900	214,700
201～220	43,700	76,800	110,000	143,000	175,200	208,200	241,400	274,500
221～240	43,700	76,800	110,000	143,000	175,200	208,200	241,400	274,500
241～260	43,700	76,800	110,000	143,000	175,200	208,200	241,400	274,500
261～280	43,700	76,800	110,000	143,000	175,200	208,200	241,400	274,500
281～300	50,900	91,200	131,600	171,900	212,200	252,500	292,900	333,200

※出窓用など連結タイプの場合は上記本体価格にジョイント1ヶ所あたり7,000円を加算してください。
※シェード本体価格に、梱包・輸送費として、別途3,000円かかります。

バルーンシェード プレーンタイプ コード式・B-61PC

約2倍

仕上り丈＼仕上り巾	40～50 1S	51～100 2S	101～150 3S	151～200 4S	201～250 5S
60～100	21,700	38,900	57,100	74,300	91,500
101～120	21,700	38,900	57,100	74,300	91,500
121～140	28,600	53,700	77,800	102,800	126,900
141～160	28,600	53,700	77,800	102,800	126,900
161～180	28,600	53,700	77,800	102,800	126,900
181～200	28,600	53,700	77,800	102,800	126,900
201～220	35,500	67,500	99,400	131,400	162,400
221～240	35,500	67,500	99,400	131,400	162,400
241～260	35,500	67,500	99,400	131,400	162,400
261～280	35,500	67,500	99,400	131,400	162,400
281～300	42,400	81,300	120,100	159,000	197,800

※出窓用など連結タイプの場合は上記本体価格にジョイント1ヶ所あたり5,000円を加算してください。
※シェード本体価格に、梱包・輸送費として、別途3,000円かかります。

バルーンシェード フリルタイプ ドラム式・B-61FD

約2倍

仕上り寸＼仕上り巾	40～50 1S	51～100 2S	101～150 3S	151～200 4S	201～250 5S	251～300 6S	301～350 7S	351～400 8S
60～100	33,700	55,700	77,800	100,900	123,000	145,000	168,200	190,100
101～120	33,700	55,700	77,800	100,900	123,000	145,000	168,200	190,100
121～140	33,700	55,700	77,800	100,900	123,000	145,000	168,200	190,100
141～160	41,500	71,200	102,100	131,800	162,800	192,500	223,400	253,100
161～180	41,500	71,200	102,100	131,800	162,800	192,500	223,400	253,100
181～200	41,500	71,200	102,100	131,800	162,800	192,500	223,400	253,100
201～220	49,200	87,800	126,400	163,900	202,500	241,100	278,700	317,200
221～240	49,200	87,800	126,400	163,900	202,500	241,100	278,700	317,200
241～260	49,200	87,800	126,400	163,900	202,500	241,100	278,700	317,200
261～280	49,200	87,800	126,400	163,900	202,500	241,100	278,700	317,200
281～300	56,900	103,200	149,600	195,900	242,300	288,600	335,000	381,300

※出窓用など連結タイプの場合は上記本体価格にジョイント1ヶ所あたり7,000円を加算してください。
※シェード本体価格に、梱包・輸送費として、別途3,000円かかります。

バルーンシェード フリルタイプ コード式・B-61FC

約2倍

仕上り寸＼仕上り巾	40～50 1S	51～100 2S	101～150 3S	151～200 4S	201～250 5S
60～100	26,000	47,400	68,900	91,300	112,800
101～120	26,000	47,400	68,900	91,300	112,800
121～140	26,000	47,400	68,900	91,300	112,800
141～160	33,400	62,300	92,200	121,000	150,900
161～180	33,400	62,300	92,200	121,000	150,900
181～200	33,400	62,300	92,200	121,000	150,900
201～220	40,900	78,200	115,500	151,800	189,100
221～240	40,900	78,200	115,500	151,800	189,100
241～260	40,900	78,200	115,500	151,800	189,100
261～280	40,900	78,200	115,500	151,800	189,100
281～300	48,300	93,000	137,800	182,500	227,200

※出窓用など連結タイプの場合は上記本体価格にジョイント1ヶ所あたり5,000円を加算してください。
※シェード本体価格に、梱包・輸送費として、別途3,000円かかります。

フラットバルーン プレーンタイプ ドラム式・B-67PD

仕上り寸＼仕上り巾	～100 1S
60～100	32,500
101～120	32,500
121～140	39,700
141～160	39,700
161～180	39,700
181～200	46,900
201～220	46,900
221～240	46,900
241～260	46,900
261～280	54,100
281～300	54,100

※シェード本体価格に、梱包・輸送費として、別途3,000円かかります。

フラットバルーン プレーンタイプ コード式・B-67PC

仕上り寸＼仕上り巾	～100 1S
60～100	25,800
101～120	25,800
121～140	33,000
141～160	33,000
161～180	33,000
181～200	40,200
201～220	40,200
221～240	40,200
241～260	40,200
261～280	47,400
281～300	47,400

※シェード本体価格に、梱包・輸送費として、別途3,000円かかります。

スカラップ フリルタイプ・S-9F・S-11F　約2.5倍
E-9F・E-11F　約2倍

約2.5倍仕上り巾	～180	181～240	241～300	301～360	361～420
～100	60,000	81,000	101,000	120,000	141,000
101～120	60,000	81,000	101,000	120,000	141,000
121～140	82,000	110,000	137,000	163,000	191,000
141～160	82,000	110,000	137,000	163,000	191,000
161～180	82,000	110,000	137,000	163,000	191,000
181～200	82,000	110,000	137,000	163,000	191,000
約2倍仕上り巾	～225	226～300	301～375	376～450	451～525

※両開きも承ります。
※上部スモッグギャザー、3ッ山も選択できます。

スカラップ フリルタイプ・S-10F　約2.5倍
E-10F　約2倍

約2.5倍仕上り巾	61～120	121～180	181～240	241～300	301～360	361～420
～100	39,000	59,000	78,000	97,000	117,000	136,000
101～120	44,000	66,000	87,000	109,000	131,000	153,000
121～140	44,000	66,000	87,000	109,000	131,000	153,000
141～160	58,000	87,000	116,000	145,000	174,000	203,000
161～180	58,000	87,000	116,000	145,000	174,000	203,000
181～200	58,000	87,000	116,000	145,000	174,000	203,000
約2倍仕上り巾	76～150	151～225	226～300	301～375	376～450	451～525

※両開きも承ります。
※上部スモッグギャザー、3ッ山も選択できます。

ハイギャザー フリルタイプ・S-12F　約2.5倍
E-12F　約2倍

約2.5倍仕上り巾	61～120	121～180	181～240	241～300	301～360	361～420
～100	39,800	56,900	74,100	91,200	111,100	128,200
101～120	41,600	59,600	77,700	95,700	116,500	134,500
121～140	43,400	61,400	80,400	99,300	121,000	139,900
141～160	57,800	84,000	110,200	136,300	165,200	191,400
161～180	59,600	86,700	112,900	139,900	170,600	196,800
181～200	61,400	88,500	116,500	143,500	175,100	203,100
201～220	63,200	91,200	120,100	148,100	180,500	208,500
221～240	65,000	93,900	122,800	151,700	186,000	214,800
241～260	79,500	115,600	152,600	188,700	229,300	265,400
261～280	81,300	118,300	155,300	192,300	234,700	271,700
281～300	83,100	121,000	158,900	195,900	240,100	277,100
約2倍仕上り巾	76～150	151～225	226～300	301～375	376～450	451～525

※両開きも承ります。
※3ッ山限定。

チューブトップ・S-19P 約1倍

仕上り巾 / 仕上り丈	～142
～100	15,800
101～120	15,800
121～140	23,200
141～160	23,200
161～180	23,200
181～200	23,200
201～220	30,500
221～240	30,500
241～260	30,500
261～280	37,900
281～300	37,900

※上部4cmの袋縫い。

C2206
アルタイン

■生地巾 150cm ■価格 6,600/m 4,400/㎡
■組成 ポリエステル100% ■柄リピート タテ 72cm×ヨコ 75cm

■ 形態安定加工(スタイリッシュウェーブ縫製)・KH KE KO

KH 約2倍仕上り巾 / 仕上り丈	~75 1巾	76~150 2巾	151~225 3巾	226~300 4巾	301~375 5巾	376~450 6巾	451~525 7巾	526~600 8巾
60~100	13,000	26,000	39,000	52,000	65,000	78,000	91,000	104,000
101~120	19,500	39,000	58,500	78,000	97,500	117,000	136,500	156,000
121~140	19,500	39,000	58,500	78,000	97,500	117,000	136,500	156,000
141~160	19,500	39,000	58,500	78,000	97,500	117,000	136,500	156,000
161~180	26,000	52,000	78,000	104,000	130,000	156,000	182,000	208,000
181~200	26,000	52,000	78,000	104,000	130,000	156,000	182,000	208,000
201~220	26,000	52,000	78,000	104,000	130,000	156,000	182,000	208,000
221~240	26,000	52,000	78,000	104,000	130,000	156,000	182,000	208,000
241~260	32,400	64,800	97,200	129,600	162,000	194,400	226,800	259,200
261~280	32,400	64,800	97,200	129,600	162,000	194,400	226,800	259,200
281~300	32,400	64,800	97,200	129,600	162,000	194,400	226,800	259,200
KE 約1.5倍仕上り巾	~100	101~200	201~300	301~400	401~500	501~600	601~700	701~800
KO 約1.5倍仕上り巾	~100	101~200	201~324	325~424	425~550	551~600		

●タッセルなし

※1巾での両開きはできません。
※KHの1巾片開き・2巾両開き、3ッ山の場合、最大仕上り巾は上記と異なります。(P155参照)
※KEは2ッ山限定、KOは1ッ山限定。KH・KOは300cm、KEは400cmを超える仕上り巾は両開きのみになります。
※形態安定加工により風合いに変化が生じる場合があります。

■ハイグレード縫製・SH SE ■ニューシンプル縫製・SO ■フラット縫製・AP

SH 約2倍仕上り巾 / 仕上り丈	~75 1巾	76~150 2巾	151~225 3巾	226~300 4巾	301~375 5巾	376~450 6巾	451~525 7巾	526~600 8巾
60~100	12,600	25,200	37,800	50,400	63,000	75,600	88,200	100,800
101~120	18,800	37,600	56,400	75,200	94,000	112,800	131,600	150,400
121~140	18,800	37,600	56,400	75,200	94,000	112,800	131,600	150,400
141~160	18,800	37,600	56,400	75,200	94,000	112,800	131,600	150,400
161~180	25,100	50,200	75,300	100,400	125,500	150,600	175,700	200,800
181~200	25,100	50,200	75,300	100,400	125,500	150,600	175,700	200,800
201~220	25,100	50,200	75,300	100,400	125,500	150,600	175,700	200,800
221~240	25,100	50,200	75,300	100,400	125,500	150,600	175,700	200,800
241~260	31,400	62,800	94,200	125,600	157,000	188,400	219,800	251,200
261~280	31,400	62,800	94,200	125,600	157,000	188,400	219,800	251,200
281~300	31,400	62,800	94,200	125,600	157,000	188,400	219,800	251,200
SE 約1.5倍仕上り巾	~100	101~200	201~300	301~400	401~500	501~600	601~700	701~800
SO 約1.5倍仕上り巾	~100	101~200	201~324	325~424	425~550	551~650	651~774	775~874
AP 約1倍仕上り巾	~134	135~268	269~414	415~564	565~710	711~860		

●タッセルなし

※SH、SE、SOは1巾での両開きはできません。
※SHの1巾片開き・2巾両開き、3ッ山の場合、最大仕上り巾は上記と異なります。(P155参照)
※SEは2ッ山、SOは1ッ山、APはヒダなし。

■ギャザー縫製・SG

約2倍

仕上り巾 / 仕上り丈	76~150 2巾	151~225 3巾	226~300 4巾	301~375 5巾	376~450 6巾	451~525 7巾	526~600 8巾
60~100	26,000	39,000	52,000	65,000	78,000	91,000	104,000
101~120	39,000	58,500	78,000	97,500	117,000	136,500	156,000
121~140	39,000	58,500	78,000	97,500	117,000	136,500	156,000
141~160	39,000	58,500	78,000	97,500	117,000	136,500	156,000
161~180	52,000	78,000	104,000	130,000	156,000	182,000	208,000
181~200	52,000	78,000	104,000	130,000	156,000	182,000	208,000
201~220	52,000	78,000	104,000	130,000	156,000	182,000	208,000
221~240	52,000	78,000	104,000	130,000	156,000	182,000	208,000
241~260	64,800	97,200	129,600	162,000	194,400	226,800	259,200
261~280	64,800	97,200	129,600	162,000	194,400	226,800	259,200
281~300	64,800	97,200	129,600	162,000	194,400	226,800	259,200

※ワンプリーツギャザー、またはスモックギャザーが選択できます。

●タッセルなし

プレーンシェード ドラム式・R-61PD

仕上り巾 / 仕上り丈	30~50	51~90	91~142	143~190	191~240	241~290	291~340	341~400
60~100	28,300	31,100	37,200	52,300	58,300	64,300	80,200	86,800
101~120	28,300	31,100	37,200	52,300	58,300	64,300	80,200	86,800
121~140	35,400	38,200	45,500	67,100	74,300	81,500	102,500	110,300
141~160	35,400	38,200	45,500	67,100	74,300	81,500	102,500	110,300
161~180	35,400	38,200	45,500	67,100	74,300	81,500	102,500	110,300
181~200	42,400	45,200	53,700	81,100	89,500	97,900	125,500	134,500
201~220	42,400	45,200	53,700	81,100	89,500	97,900	125,500	134,500
221~240	42,400	45,200	53,700	81,100	89,500	97,900	125,500	134,500
241~260	42,400	45,200	53,700	81,100	89,500	97,900	125,500	134,500
261~280	49,400	52,200	61,900	95,200	104,800	114,400	147,800	158,000
281~300	49,400	52,200	61,900	95,200	104,800	114,400	147,800	158,000

※仕上り巾39cm以下の場合、仕上り丈は200cmまでになります。
※シェード本体価格に、梱包・輸送費として、別途3,000円かかります。

プレーンシェード コード式・R-61PC

仕上り巾 / 仕上り丈	18~50	51~90	91~142	143~190	191~240
60~100	23,400	25,800	31,400	46,000	51,500
101~120	23,400	25,800	31,400	46,000	51,500
121~140	30,500	32,900	39,700	60,800	67,500
141~160	30,500	32,900	39,700	60,800	67,500
161~180	30,500	32,900	39,700	60,800	67,500
181~200	37,500	39,900	47,900	74,800	82,700
201~220	37,500	39,900	47,900	74,800	82,700
221~240	37,500	39,900	47,900	74,800	82,700
241~260	37,500	39,900	47,900	74,800	82,700
261~280	44,500	46,900	56,100	88,900	98,000
281~300	44,500	46,900	56,100	88,900	98,000

※シェード本体価格に、梱包・輸送費として、別途3,000円かかります。

シェイパーシェード ドラム式・R-65PD

仕上り丈＼仕上り巾	30～50	51～90	91～142	143～190	191～240	241～290	291～340	341～400
60～100	42,400	42,400	57,900	71,900	87,100	91,800	119,700	124,400
101～120	43,300	43,300	59,400	73,400	89,300	94,000	122,500	127,200
121～140	53,200	53,200	72,100	93,500	112,400	119,400	154,600	161,500
141～160	54,000	54,000	73,600	95,000	114,600	121,600	157,400	164,300
161～180	54,900	54,900	75,000	96,400	116,800	123,800	160,200	167,100
181～200	64,800	64,800	87,600	115,900	139,300	148,400	192,900	202,000
201～220	65,700	65,700	89,100	117,400	141,500	150,600	195,700	204,800
221～240	66,600	66,600	90,500	118,800	143,700	152,800	198,500	207,600
241～260	67,400	67,400	92,000	120,300	145,900	155,000	201,300	210,400
261～280	77,300	77,300	104,600	139,700	168,400	179,700	233,400	244,700
281～300	78,100	78,100	106,000	141,100	170,600	181,900	236,200	247,500

※仕上り巾39cm以下の場合、仕上り丈は200cmまでになります。
※シェード本体価格に、梱包・輸送費として、別途3,000円かかります。

シェイパーシェード コード式・R-65PC

仕上り丈＼仕上り巾	18～50	51～90	91～142	143～190	191～240
60～100	32,400	32,400	43,300	57,300	62,000
101～120	33,300	33,300	44,200	58,200	62,900
121～140	43,200	43,200	56,400	77,800	84,700
141～160	44,100	44,100	57,300	78,700	85,600
161～180	45,000	45,000	58,200	79,600	86,500
181～200	54,900	54,900	70,200	98,500	107,600
201～220	55,800	55,800	71,100	99,400	108,500
221～240	56,700	56,700	72,000	100,300	109,400
241～260	57,600	57,600	72,900	101,200	110,300
261～280	67,500	67,500	85,000	120,100	131,500
281～300	68,300	68,300	85,800	120,900	132,300

※シェード本体価格に、梱包・輸送費として、別途3,000円かかります。

バルーンシェード プレーンタイプ ドラム式・B-11PD

約2倍

仕上り丈＼仕上り巾	40～50 1S	51～100 2S	101～150 3S	151～200 4S	201～250 5S	251～300 6S	301～350 7S	351～400 8S
60～100	30,700	49,700	69,800	88,800	107,800	127,900	147,000	167,000
101～120	30,700	49,700	69,800	88,800	107,800	127,900	147,000	167,000
121～140	38,600	66,500	93,500	121,400	148,300	176,300	204,300	231,200
141～160	38,600	66,500	93,500	121,400	148,300	176,300	204,300	231,200
161～180	38,600	66,500	93,500	121,400	148,300	176,300	204,300	231,200
181～200	38,600	66,500	93,500	121,400	148,300	176,300	204,300	231,200
201～220	46,500	82,300	118,200	154,000	188,800	224,700	260,600	296,400
221～240	46,500	82,300	118,200	154,000	188,800	224,700	260,600	296,400
241～260	46,500	82,300	118,200	154,000	188,800	224,700	260,600	296,400
261～280	46,500	82,300	118,200	154,000	188,800	224,700	260,600	296,400
281～300	54,300	98,000	141,800	185,500	229,300	273,000	316,800	360,500

※出窓用など連結タイプの場合は上記本体価格にジョイント1ヶ所あたり7,000円を加算してください。
※シェード本体価格に、梱包・輸送費として、別途3,000円かかります。

バルーンシェード プレーンタイプ コード式・B-11PC

約2倍

仕上り丈＼仕上り巾	40～50 1S	51～100 2S	101～150 3S	151～200 4S	201～250 5S
60～100	23,800	43,000	63,200	82,400	101,500
101～120	23,800	43,000	63,200	82,400	101,500
121～140	31,700	59,800	86,900	115,000	142,000
141～160	31,700	59,800	86,900	115,000	142,000
161～180	31,700	59,800	86,900	115,000	142,000
181～200	31,700	59,800	86,900	115,000	142,000
201～220	39,600	75,600	111,600	147,600	182,500
221～240	39,600	75,600	111,600	147,600	182,500
241～260	39,600	75,600	111,600	147,600	182,500
261～280	39,600	75,600	111,600	147,600	182,500
281～300	47,400	91,300	135,200	179,100	223,000

※出窓用など連結タイプの場合は上記本体価格にジョイント1ヶ所あたり5,000円を加算してください。
※シェード本体価格に、梱包・輸送費として、別途3,000円かかります。

バルーンシェード フリルタイプ ドラム式・B-11FD

約2倍

仕上り丈＼仕上り巾	40～50 1S	51～100 2S	101～150 3S	151～200 4S	201～250 5S	251～300 6S	301～350 7S	351～400 8S
60～100	35,200	58,500	82,000	106,500	129,900	153,300	177,900	201,300
101～120	35,200	58,500	82,000	106,500	129,900	153,300	177,900	201,300
121～140	35,200	58,500	82,000	106,500	129,900	153,300	177,900	201,300
141～160	43,500	75,100	108,000	139,700	172,600	204,200	237,200	268,800
161～180	43,500	75,100	108,000	139,700	172,600	204,200	237,200	268,800
181～200	43,500	75,100	108,000	139,700	172,600	204,200	237,200	268,800
201～220	51,800	92,900	134,100	174,000	215,300	256,400	296,400	337,500
221～240	51,800	92,900	134,100	174,000	215,300	256,400	296,400	337,500
241～260	51,800	92,900	134,100	174,000	215,300	256,400	296,400	337,500
261～280	51,800	92,900	134,100	174,000	215,300	256,400	296,400	337,500
281～300	60,100	109,500	159,000	208,400	257,900	307,300	356,900	406,300

※出窓用など連結タイプの場合は上記本体価格にジョイント1ヶ所あたり7,000円を加算してください。
※シェード本体価格に、梱包・輸送費として、別途3,000円かかります。

バルーンシェード フリルタイプ コード式・B-11FC

約2倍

仕上り丈＼仕上り巾	40～50 1S	51～100 2S	101～150 3S	151～200 4S	201～250 5S
60～100	28,300	51,800	75,400	100,100	123,600
101～120	28,300	51,800	75,400	100,100	123,600
121～140	28,300	51,800	75,400	100,100	123,600
141～160	36,600	68,400	101,400	133,300	166,300
161～180	36,600	68,400	101,400	133,300	166,300
181～200	36,600	68,400	101,400	133,300	166,300
201～220	44,900	86,200	127,500	167,600	209,000
221～240	44,900	86,200	127,500	167,600	209,000
241～260	44,900	86,200	127,500	167,600	209,000
261～280	44,900	86,200	127,500	167,600	209,000
281～300	53,200	102,800	152,400	202,000	251,600

※出窓用など連結タイプの場合は上記本体価格にジョイント1ヶ所あたり5,000円を加算してください。
※シェード本体価格に、梱包・輸送費として、別途3,000円かかります。

バルーンシェード プレーンタイプ ドラム式・B-61PD

約2倍

仕上り丈＼仕上り巾	40～50 1S	51～100 2S	101～150 3S	151～200 4S	201～250 5S	251～300 6S	301～350 7S	351～400 8S
60～100	29,600	47,500	66,500	84,400	102,400	121,400	139,400	158,300
101～120	29,600	47,500	66,500	84,400	102,400	121,400	139,400	158,300
121～140	36,900	63,200	88,600	114,900	140,200	166,500	192,900	218,200
141～160	36,900	63,200	88,600	114,900	140,200	166,500	192,900	218,200
161～180	36,900	63,200	88,600	114,900	140,200	166,500	192,900	218,200
181～200	36,900	63,200	88,600	114,900	140,200	166,500	192,900	218,200
201～220	44,300	77,900	111,700	145,300	178,000	211,700	245,400	279,100
221～240	44,300	77,900	111,700	145,300	178,000	211,700	245,400	279,100
241～260	44,300	77,900	111,700	145,300	178,000	211,700	245,400	279,100
261～280	44,300	77,900	111,700	145,300	178,000	211,700	245,400	279,100
281～300	51,600	92,600	133,700	174,700	215,800	256,800	297,900	338,900

※出窓用など連結タイプの場合は上記本体価格にジョイント1ヶ所あたり7,000円を加算してください。
※シェード本体価格に、梱包・輸送費として、別途3,000円かかります。

バルーンシェード プレーンタイプ コード式・B-61PC

約2倍

仕上り丈＼仕上り巾	40～50 1S	51～100 2S	101～150 3S	151～200 4S	201～250 5S
60～100	22,000	39,500	58,000	75,400	92,900
101～120	22,000	39,500	58,000	75,400	92,900
121～140	29,100	54,600	79,100	104,600	129,100
141～160	29,100	54,600	79,100	104,600	129,100
161～180	29,100	54,600	79,100	104,600	129,100
181～200	29,100	54,600	79,100	104,600	129,100
201～220	36,100	68,600	101,200	133,700	165,300
221～240	36,100	68,600	101,200	133,700	165,300
241～260	36,100	68,600	101,200	133,700	165,300
261～280	36,100	68,600	101,200	133,700	165,300
281～300	43,100	82,700	122,300	161,900	201,400

※出窓用など連結タイプの場合は上記本体価格にジョイント1ヶ所あたり5,000円を加算してください。
※シェード本体価格に、梱包・輸送費として、別途3,000円かかります。

バルーンシェード フリルタイプ ドラム式・B-61FD

約2倍

仕上り寸＼仕上り巾	40～50 1S	51～100 2S	101～150 3S	151～200 4S	201～250 5S	251～300 6S	301～350 7S	351～400 8S
60～100	34,100	56,400	78,800	102,300	124,700	147,000	170,600	192,900
101～120	34,100	56,400	78,800	102,300	124,700	147,000	170,600	192,900
121～140	34,100	56,400	78,800	102,300	124,700	147,000	170,600	192,900
141～160	42,000	72,200	103,600	133,800	165,200	195,400	226,800	257,000
161～180	42,000	72,200	103,600	133,800	165,200	195,400	226,800	257,000
181～200	42,000	72,200	103,600	133,800	165,200	195,400	226,800	257,000
201～220	49,800	89,000	128,300	166,400	205,700	244,900	283,100	322,300
221～240	49,800	89,000	128,300	166,400	205,700	244,900	283,100	322,300
241～260	49,800	89,000	128,300	166,400	205,700	244,900	283,100	322,300
261～280	49,800	89,000	128,300	166,400	205,700	244,900	283,100	322,300
281～300	57,700	104,800	152,000	199,000	246,200	293,300	340,500	387,500

※出窓用など連結タイプの場合は上記本体価格にジョイント1ヶ所あたり7,000円を加算してください。
※シェード本体価格に、梱包・輸送費として、別途3,000円かかります。

バルーンシェード フリルタイプ コード式・B-61FC

約2倍

仕上り寸＼仕上り巾	40～50 1S	51～100 2S	101～150 3S	151～200 4S	201～250 5S
60～100	26,400	48,100	69,900	92,700	114,500
101～120	26,400	48,100	69,900	92,700	114,500
121～140	26,400	48,100	69,900	92,700	114,500
141～160	33,900	63,300	93,700	123,000	153,400
161～180	33,900	63,300	93,700	123,000	153,400
181～200	33,900	63,300	93,700	123,000	153,400
201～220	41,500	79,500	117,400	154,300	192,300
221～240	41,500	79,500	117,400	154,300	192,300
241～260	41,500	79,500	117,400	154,300	192,300
261～280	41,500	79,500	117,400	154,300	192,300
281～300	49,100	94,600	140,100	185,600	231,100

※出窓用など連結タイプの場合は上記本体価格にジョイント1ヶ所あたり5,000円を加算してください。
※シェード本体価格に、梱包・輸送費として、別途3,000円かかります。

フラットバルーン プレーンタイプ ドラム式・B-67PD

仕上り寸＼仕上り巾	～100 1S
60～100	32,800
101～120	32,800
121～140	40,100
141～160	40,100
161～180	40,100
181～200	47,500
201～220	47,500
221～240	47,500
241～260	47,500
261～280	54,800
281～300	54,800

※シェード本体価格に、梱包・輸送費として、別途3,000円かかります。

フラットバルーン プレーンタイプ コード式・B-67PC

仕上り寸＼仕上り巾	～100 1S
60～100	26,100
101～120	26,100
121～140	33,400
141～160	33,400
161～180	33,400
181～200	40,800
201～220	40,800
221～240	40,800
241～260	40,800
261～280	48,100
281～300	48,100

※シェード本体価格に、梱包・輸送費として、別途3,000円かかります。

スカラップ フリルタイプ・S-9F・S-11F　約2.5倍
E-9F・E-11F　約2倍

約2.5倍仕上り巾	～180	181～240	241～300	301～360	361～420
～100	61,200	82,700	103,100	122,400	143,900
101～120	61,200	82,700	103,100	122,400	143,900
121～140	83,700	112,200	139,800	166,300	194,900
141～160	83,700	112,200	139,800	166,300	194,900
161～180	83,700	112,200	139,800	166,300	194,900
181～200	83,700	112,200	139,800	166,300	194,900
約2倍仕上り巾	～225	226～300	301～375	376～450	451～525

※両開きも承ります。
※上部スモッグギャザー、3ッ山も選択できます。

スカラップ フリルタイプ・S-10F　約2.5倍
E-10F　約2倍

約2.5倍仕上り巾	61～120	121～180	181～240	241～300	301～360	361～420
～100	39,800	60,200	79,600	99,000	119,400	138,800
101～120	44,900	67,400	88,800	111,200	133,700	156,100
121～140	44,900	67,400	88,800	111,200	133,700	156,100
141～160	59,200	88,800	118,400	147,900	177,500	207,100
161～180	59,200	88,800	118,400	147,900	177,500	207,100
181～200	59,200	88,800	118,400	147,900	177,500	207,100
約2倍仕上り巾	76～150	151～225	226～300	301～375	376～450	451～525

※両開きも承ります。
※上部スモッグギャザー、3ッ山も選択できます。

ハイギャザー フリルタイプ・S-12F　約2.5倍
E-12F　約2倍

約2.5倍仕上り巾	61～120	121～180	181～240	241～300	301～360	361～420
～100	40,600	58,200	75,700	93,200	113,500	131,000
101～120	42,500	60,900	79,400	97,800	119,100	137,500
121～140	44,300	62,800	82,200	101,500	123,700	143,000
141～160	59,100	85,800	112,600	139,300	168,900	195,600
161～180	60,900	88,600	115,400	143,000	174,400	201,200
181～200	62,800	90,500	119,100	146,700	179,000	207,600
201～220	64,600	93,200	122,700	151,300	184,500	213,100
221～240	66,500	96,000	125,500	155,000	190,100	219,600
241～260	81,200	118,100	156,000	192,900	234,400	271,300
261～280	83,100	120,900	158,700	196,500	239,900	277,700
281～300	84,900	123,700	162,400	200,200	245,400	283,300
約2倍仕上り巾	76～150	151～225	226～300	301～375	376～450	451～525

※両開きも承ります。
※3ッ山限定。

チューブトップ・S-19P 約1倍

仕上り丈＼仕上り巾	～142
～100	16,100
101～120	16,100
121～140	23,600
141～160	23,600
161～180	23,600
181～200	23,600
201～220	31,100
221～240	31,100
241～260	31,100
261～280	38,600
281～300	38,600

※上部4cmの袋縫い。

見本帳掲載 P.157

C2207・C2208
シリカス

■生地巾 150cm ■価格 6,800/m 4,530/㎡

■組成 タテ：ポリエステル100% ヨコ：レーヨン79% ポリエステル21% ■柄リピート タテ 61.5cm×ヨコ 75cm

■ 形態安定加工（スタイリッシュウェーブ縫製）・KH KE KO

KH 約2倍仕上り巾 / 仕上り丈	～75 1巾	76～150 2巾	151～225 3巾	226～300 4巾	301～375 5巾	376～450 6巾	451～525 7巾	526～600 8巾
60～100	17,000	34,000	51,000	68,000	85,000	102,000	119,000	136,000
101～120	17,000	34,000	51,000	68,000	85,000	102,000	119,000	136,000
121～140	17,000	34,000	51,000	68,000	85,000	102,000	119,000	136,000
141～160	22,700	45,400	68,100	90,800	113,500	136,200	158,900	181,600
161～180	22,700	45,400	68,100	90,800	113,500	136,200	158,900	181,600
181～200	22,700	45,400	68,100	90,800	113,500	136,200	158,900	181,600
201～220	28,300	56,600	84,900	113,200	141,500	169,800	198,100	226,400
221～240	28,300	56,600	84,900	113,200	141,500	169,800	198,100	226,400
241～260	28,300	56,600	84,900	113,200	141,500	169,800	198,100	226,400
261～280	34,000	68,000	102,000	136,000	170,000	204,000	238,000	272,000
281～300	34,000	68,000	102,000	136,000	170,000	204,000	238,000	272,000
KE 約1.5倍仕上り巾	～100	101～200	201～300	301～400	401～500	501～600	601～700	701～800
KO 約1.5倍仕上り巾	～100	101～200	201～324	325～424	425～550	551～600		

※1巾での両開きはできません。 ●タッセルなし
※KHの1巾片開き・2巾両開き、3ッ山の場合、最大仕上り巾は上記と異なります。(P155参照)
※KEは2ッ山限定、KOは1ッ山限定。KH・KOは300cm、KEは400cmを超える仕上り巾は両開きのみになります。
※形態安定加工により風合いに変化が生じる場合があります。

■ハイグレード縫製・SH SE ■ニューシンプル縫製・SO ■フラット縫製・AP

SH 約2倍仕上り巾 / 仕上り丈	～75 1巾	76～150 2巾	151～225 3巾	226～300 4巾	301～375 5巾	376～450 6巾	451～525 7巾	526～600 8巾
60～100	16,500	33,000	49,500	66,000	82,500	99,000	115,500	132,000
101～120	16,500	33,000	49,500	66,000	82,500	99,000	115,500	132,000
121～140	16,500	33,000	49,500	66,000	82,500	99,000	115,500	132,000
141～160	21,900	43,800	65,700	87,600	109,500	131,400	153,300	175,200
161～180	21,900	43,800	65,700	87,600	109,500	131,400	153,300	175,200
181～200	21,900	43,800	65,700	87,600	109,500	131,400	153,300	175,200
201～220	27,400	54,800	82,200	109,600	137,000	164,400	191,800	219,200
221～240	27,400	54,800	82,200	109,600	137,000	164,400	191,800	219,200
241～260	27,400	54,800	82,200	109,600	137,000	164,400	191,800	219,200
261～280	32,900	65,800	98,700	131,600	164,500	197,400	230,300	263,200
281～300	32,900	65,800	98,700	131,600	164,500	197,400	230,300	263,200
SE 約1.5倍仕上り巾	～100	101～200	201～300	301～400	401～500	501～600	601～700	701～800
SO 約1.5倍仕上り巾	～100	101～200	201～324	325～424	425～550	551～650	651～774	775～874
AP 約1倍仕上り巾	～134	135～268	269～414	415～564	565～710	711～860		

※SH、SE、SOは1巾での両開きはできません。 ●タッセルなし
※SHの1巾片開き・2巾両開き、3ッ山の場合、最大仕上り巾は上記と異なります。(P155参照)
※SEは2ッ山、SOは1ッ山、APはヒダなし。

■新ウェーブプレーン縫製・W2

約1.5～1.7倍

仕上り巾 / 仕上り丈	84 108 132 1巾	156 180 204 228 252 276 2巾	300 324 348 372 396 420 3巾	444 468 492 516 540 564 4巾	588 612 5巾
60～100	11,200	22,400	33,600	44,800	56,000
101～120	16,800	33,600	50,400	67,200	84,000
121～140	16,800	33,600	50,400	67,200	84,000
141～160	16,800	33,600	50,400	67,200	84,000
161～180	22,400	44,800	67,200	89,600	112,000
181～200	22,400	44,800	67,200	89,600	112,000
201～220	22,400	44,800	67,200	89,600	112,000
221～240	28,000	56,000	84,000	112,000	140,000
241～260	28,000	56,000	84,000	112,000	140,000
261～280	28,000	56,000	84,000	112,000	140,000
281～300	33,600	67,200	100,800	134,400	168,000

※上部ヒダなし ●タッセルなし
※仕上り巾は固定で、表記寸法のみの対応となります。
※仕上り巾は片開きになりますので、両開き使用にする場合は、2枚でご注文ください。

■ギャザー縫製・SG

約2倍

仕上り巾 / 仕上り丈	76～150 2巾	151～225 3巾	226～300 4巾	301～375 5巾	376～450 6巾	451～525 7巾	526～600 8巾
60～100	34,000	51,000	68,000	85,000	102,000	119,000	136,000
101～120	34,000	51,000	68,000	85,000	102,000	119,000	136,000
121～140	34,000	51,000	68,000	85,000	102,000	119,000	136,000
141～160	45,400	68,100	90,800	113,500	136,200	158,900	181,600
161～180	45,400	68,100	90,800	113,500	136,200	158,900	181,600
181～200	45,400	68,100	90,800	113,500	136,200	158,900	181,600
201～220	56,600	84,900	113,200	141,500	169,800	198,100	226,400
221～240	56,600	84,900	113,200	141,500	169,800	198,100	226,400
241～260	56,600	84,900	113,200	141,500	169,800	198,100	226,400
261～280	68,000	102,000	136,000	170,000	204,000	238,000	272,000
281～300	68,000	102,000	136,000	170,000	204,000	238,000	272,000

※ワンプリーツギャザー、またはスモックギャザーが選択できます。 ●タッセルなし

プレーンシェード ドラム式・R-61PD

仕上り丈＼仕上り巾	30～50	51～90	91～142	143～190	191～240	241～290	291～340	341～400
60～100	26,600	29,400	35,100	48,800	54,500	60,100	73,900	80,100
101～120	32,700	35,500	42,300	61,100	67,800	74,500	94,100	101,300
121～140	32,700	35,500	42,300	61,100	67,800	74,500	94,100	101,300
141～160	32,700	35,500	42,300	61,100	67,800	74,500	94,100	101,300
161～180	38,900	41,700	49,500	74,100	81,800	89,500	113,600	121,900
181～200	38,900	41,700	49,500	74,100	81,800	89,500	113,600	121,900
201～220	38,900	41,700	49,500	74,100	81,800	89,500	113,600	121,900
221～240	45,000	47,800	56,700	86,400	95,100	103,900	133,700	143,100
241～260	45,000	47,800	56,700	86,400	95,100	103,900	133,700	143,100
261～280	45,000	47,800	56,700	86,400	95,100	103,900	133,700	143,100
281～300	51,200	54,000	63,900	98,700	108,500	118,300	153,200	163,600

※仕上り巾39cm以下の場合、仕上り丈は200cmまでになります。
※シェード本体価格に、梱包・輸送費として、別途3,000円かかります。

プレーンシェード コード式・R-61PC

仕上り丈＼仕上り巾	18～50	51～90	91～142	143～190	191～240
60～100	21,700	24,100	29,300	42,500	47,700
101～120	27,800	30,200	36,500	54,800	61,000
121～140	27,800	30,200	36,500	54,800	61,000
141～160	27,800	30,200	36,500	54,800	61,000
161～180	34,000	36,400	43,700	67,800	75,000
181～200	34,000	36,400	43,700	67,800	75,000
201～220	34,000	36,400	43,700	67,800	75,000
221～240	40,100	42,500	50,900	80,100	88,300
241～260	40,100	42,500	50,900	80,100	88,300
261～280	40,100	42,500	50,900	80,100	88,300
281～300	46,300	48,700	58,100	92,400	101,700

※シェード本体価格に、梱包・輸送費として、別途3,000円かかります。

シェイパーシェード ドラム式・R-65PD

仕上り丈＼仕上り巾	30～50	51～90	91～142	143～190	191～240	241～290	291～340	341～400
60～100	40,100	40,100	55,000	67,200	81,800	85,900	111,400	115,500
101～120	48,800	48,800	66,200	84,400	101,600	107,600	140,300	146,300
121～140	49,700	49,700	67,600	85,800	103,800	109,800	143,100	149,100
141～160	50,500	50,500	69,100	87,300	106,000	112,000	145,900	151,900
161～180	59,300	59,300	80,300	105,100	126,500	134,400	174,200	182,100
181～200	60,100	60,100	81,700	106,500	128,700	136,600	177,000	184,900
201～220	61,000	61,000	83,200	108,000	130,900	138,800	179,800	187,700
221～240	69,800	69,800	94,300	125,200	150,700	160,500	208,700	218,500
241～260	70,600	70,600	95,800	126,700	152,900	162,700	211,500	221,300
261～280	71,500	71,500	97,200	128,100	155,100	164,900	214,300	224,100
281～300	80,100	80,100	108,400	145,200	174,900	186,600	242,600	254,300

※仕上り巾39cm以下の場合、仕上り丈は200cmまでになります。
※シェード本体価格に、梱包・輸送費として、別途3,000円かかります。

シェイパーシェード コード式・R-65PC

仕上り丈＼仕上り巾	18～50	51～90	91～142	143～190	191～240
60～100	30,100	30,100	40,400	52,600	56,700
101～120	38,800	38,800	51,000	69,200	75,200
121～140	39,700	39,700	51,900	70,100	76,100
141～160	40,600	40,600	52,800	71,000	77,000
161～180	49,400	49,400	63,500	88,300	96,200
181～200	50,200	50,200	64,300	89,100	97,000
201～220	51,100	51,100	65,200	90,000	97,900
221～240	59,900	59,900	75,800	106,700	116,400
241～260	60,800	60,800	76,700	107,600	117,300
261～280	61,700	61,700	77,600	108,500	118,200
281～300	70,300	70,300	88,200	125,000	136,600

※シェード本体価格に、梱包・輸送費として、別途3,000円かかります。

バルーンシェード プレーンタイプ ドラム式・B-11PD

約2倍

仕上り丈＼仕上り巾	40～50 1S	51～100 2S	101～150 3S	151～200 4S	201～250 5S	251～300 6S	301～350 7S	351～400 8S
60～100	28,700	45,700	62,700	80,800	97,800	114,800	133,000	149,900
101～120	35,600	59,400	84,500	108,300	133,300	157,100	182,200	206,000
121～140	35,600	59,400	84,500	108,300	133,300	157,100	182,200	206,000
141～160	35,600	59,400	84,500	108,300	133,300	157,100	182,200	206,000
161～180	42,500	74,300	105,100	136,900	167,700	199,500	231,400	262,100
181～200	42,500	74,300	105,100	136,900	167,700	199,500	231,400	262,100
201～220	42,500	74,300	105,100	136,900	167,700	199,500	231,400	262,100
221～240	49,300	88,000	126,800	164,400	203,200	241,900	280,700	318,200
241～260	49,300	88,000	126,800	164,400	203,200	241,900	280,700	318,200
261～280	49,300	88,000	126,800	164,400	203,200	241,900	280,700	318,200
281～300	56,200	101,800	147,400	193,000	238,700	284,200	329,900	375,500

※出窓用など連結タイプの場合は上記本体価格にジョイント1ヶ所あたり7,000円を加算してください。
※シェード本体価格に、梱包・輸送費として、別途3,000円かかります。

バルーンシェード プレーンタイプ コード式・B-11PC

約2倍

仕上り丈＼仕上り巾	40～50 1S	51～100 2S	101～150 3S	151～200 4S	201～250 5S
60～100	21,800	39,000	56,100	74,400	91,500
101～120	28,700	52,700	77,900	101,900	127,000
121～140	28,700	52,700	77,900	101,900	127,000
141～160	28,700	52,700	77,900	101,900	127,000
161～180	35,600	67,600	98,500	130,500	161,400
181～200	35,600	67,600	98,500	130,500	161,400
201～220	35,600	67,600	98,500	130,500	161,400
221～240	42,400	81,300	120,200	158,000	196,900
241～260	42,400	81,300	120,200	158,000	196,900
261～280	42,400	81,300	120,200	158,000	196,900
281～300	49,300	95,100	140,800	186,600	232,400

※出窓用など連結タイプの場合は上記本体価格にジョイント1ヶ所あたり5,000円を加算してください。
※シェード本体価格に、梱包・輸送費として、別途3,000円かかります。

バルーンシェード フリルタイプ ドラム式・B-11FD

約2倍

仕上り丈＼仕上り巾	40～50 1S	51～100 2S	101～150 3S	151～200 4S	201～250 5S	251～300 6S	301～350 7S	351～400 8S
60～100	33,100	54,400	75,800	97,100	118,400	140,900	162,300	183,600
101～120	40,400	68,900	98,700	127,200	155,800	185,500	214,100	242,600
121～140	40,400	68,900	98,700	127,200	155,800	185,500	214,100	242,600
141～160	40,400	68,900	98,700	127,200	155,800	185,500	214,100	242,600
161～180	40,400	68,900	98,700	127,200	155,800	185,500	214,100	242,600
181～200	47,600	83,300	120,400	156,100	193,100	228,900	265,900	301,600
201～220	47,600	83,300	120,400	156,100	193,100	228,900	265,900	301,600
221～240	47,600	83,300	120,400	156,100	193,100	228,900	265,900	301,600
241～260	54,800	99,000	142,100	186,200	230,500	273,500	317,700	361,900
261～280	54,800	99,000	142,100	186,200	230,500	273,500	317,700	361,900
281～300	54,800	99,000	142,100	186,200	230,500	273,500	317,700	361,900

※出窓用など連結タイプの場合は上記本体価格にジョイント1ヶ所あたり7,000円を加算してください。
※シェード本体価格に、梱包・輸送費として、別途3,000円かかります。

バルーンシェード フリルタイプ コード式・B-11FC

約2倍

仕上り丈＼仕上り巾	40～50 1S	51～100 2S	101～150 3S	151～200 4S	201～250 5S
60～100	26,200	47,700	69,200	90,700	112,100
101～120	33,500	62,200	92,100	120,800	149,500
121～140	33,500	62,200	92,100	120,800	149,500
141～160	33,500	62,200	92,100	120,800	149,500
161～180	33,500	62,200	92,100	120,800	149,500
181～200	40,700	76,600	113,800	149,700	186,800
201～220	40,700	76,600	113,800	149,700	186,800
221～240	40,700	76,600	113,800	149,700	186,800
241～260	47,900	92,300	135,500	179,800	224,200
261～280	47,900	92,300	135,500	179,800	224,200
281～300	47,900	92,300	135,500	179,800	224,200

※出窓用など連結タイプの場合は上記本体価格にジョイント1ヶ所あたり5,000円を加算してください。
※シェード本体価格に、梱包・輸送費として、別途3,000円かかります。

バルーンシェード プレーンタイプ ドラム式・B-61PD

約2倍

仕上り丈＼仕上り巾	40~50 1S	51~100 2S	101~150 3S	151~200 4S	201~250 5S	251~300 6S	301~350 7S	351~400 8S
60~100	27,800	43,800	59,900	77,000	93,200	109,200	126,400	142,500
101~120	34,200	56,600	80,300	102,700	126,400	148,800	172,400	194,900
121~140	34,200	56,600	80,300	102,700	126,400	148,800	172,400	194,900
141~160	34,200	56,600	80,300	102,700	126,400	148,800	172,400	194,900
161~180	40,600	70,500	99,500	129,500	158,500	188,400	218,500	247,300
181~200	40,600	70,500	99,500	129,500	158,500	188,400	218,500	247,300
201~220	40,600	70,500	99,500	129,500	158,500	188,400	218,500	247,300
221~240	47,000	83,400	119,900	155,200	191,600	228,000	264,500	299,800
241~260	47,000	83,400	119,900	155,200	191,600	228,000	264,500	299,800
261~280	47,000	83,400	119,900	155,200	191,600	228,000	264,500	299,800
281~300	53,400	96,200	139,100	181,900	224,800	267,600	310,500	353,300

※出窓用など連結タイプの場合は上記本体価格にジョイント1ヶ所あたり7,000円を加算してください。
※シェード本体価格に、梱包・輸送費として、別途3,000円かかります。

バルーンシェード プレーンタイプ コード式・B-61PC

約2倍

仕上り丈＼仕上り巾	40~50 1S	51~100 2S	101~150 3S	151~200 4S	201~250 5S
60~100	20,300	36,000	51,700	68,400	84,100
101~120	26,400	48,300	71,100	93,000	115,900
121~140	26,400	48,300	71,100	93,000	115,900
141~160	26,400	48,300	71,100	93,000	115,900
161~180	32,600	61,600	89,600	118,600	146,600
181~200	32,600	61,600	89,600	118,600	146,600
201~220	32,600	61,600	89,600	118,600	146,600
221~240	38,700	73,900	109,100	143,200	178,400
241~260	38,700	73,900	109,100	143,200	178,400
261~280	38,700	73,900	109,100	143,200	178,400
281~300	44,900	86,200	127,500	168,800	210,200

※出窓用など連結タイプの場合は上記本体価格にジョイント1ヶ所あたり5,000円を加算してください。
※シェード本体価格に、梱包・輸送費として、別途3,000円かかります。

バルーンシェード フリルタイプ ドラム式・B-61FD

約2倍

仕上り丈＼仕上り巾	40~50 1S	51~100 2S	101~150 3S	151~200 4S	201~250 5S	251~300 6S	301~350 7S	351~400 8S
60~100	32,200	52,500	73,000	93,400	113,900	135,400	155,900	176,200
101~120	39,000	66,300	94,800	122,000	149,400	177,800	205,100	232,300
121~140	39,000	66,300	94,800	122,000	149,400	177,800	205,100	232,300
141~160	39,000	66,300	94,800	122,000	149,400	177,800	205,100	232,300
161~180	39,000	66,300	94,800	122,000	149,400	177,800	205,100	232,300
181~200	45,900	80,000	115,400	149,500	184,900	219,000	254,300	288,400
201~220	45,900	80,000	115,400	149,500	184,900	219,000	254,300	288,400
221~240	45,900	80,000	115,400	149,500	184,900	219,000	254,300	288,400
241~260	52,800	94,900	136,000	178,100	220,400	261,300	303,600	345,700
261~280	52,800	94,900	136,000	178,100	220,400	261,300	303,600	345,700
281~300	52,800	94,900	136,000	178,100	220,400	261,300	303,600	345,700

※出窓用など連結タイプの場合は上記本体価格にジョイント1ヶ所あたり7,000円を加算してください。
※シェード本体価格に、梱包・輸送費として、別途3,000円かかります。

バルーンシェード フリルタイプ コード式・B-61FC

約2倍

仕上り丈＼仕上り巾	40~50 1S	51~100 2S	101~150 3S	151~200 4S	201~250 5S
60~100	24,500	44,400	64,300	84,200	104,100
101~120	31,100	57,600	85,200	111,700	138,200
121~140	31,100	57,600	85,200	111,700	138,200
141~160	31,100	57,600	85,200	111,700	138,200
161~180	31,100	57,600	85,200	111,700	138,200
181~200	37,700	70,800	105,000	138,100	172,300
201~220	37,700	70,800	105,000	138,100	172,300
221~240	37,700	70,800	105,000	138,100	172,300
241~260	44,300	85,100	124,800	165,600	206,400
261~280	44,300	85,100	124,800	165,600	206,400
281~300	44,300	85,100	124,800	165,600	206,400

※出窓用など連結タイプの場合は上記本体価格にジョイント1ヶ所あたり5,000円を加算してください。
※シェード本体価格に、梱包・輸送費として、別途3,000円かかります。

フラットバルーン プレーンタイプ ドラム式・B-67PD

仕上り丈＼仕上り巾	~100 1S
60~100	31,000
101~120	37,400
121~140	37,400
141~160	37,400
161~180	43,800
181~200	43,800
201~220	43,800
221~240	50,200
241~260	50,200
261~280	50,200
281~300	56,600

※シェード本体価格に、梱包・輸送費として、別途3,000円かかります。

フラットバルーン プレーンタイプ コード式・B-67PC

仕上り丈＼仕上り巾	~100 1S
60~100	24,300
101~120	30,700
121~140	30,700
141~160	30,700
161~180	37,100
181~200	37,100
201~220	37,100
221~240	43,500
241~260	43,500
261~280	43,500
281~300	49,900

※シェード本体価格に、梱包・輸送費として、別途3,000円かかります。

スカラップ フリルタイプ・S-9F・S-11F 約2.5倍
E-9F・E-11F 約2倍

約2.5倍仕上り巾	~180	181~240	241~300	301~360	361~420
~100	56,200	76,000	93,600	111,300	131,100
101~120	74,900	100,900	125,900	149,800	175,800
121~140	74,900	100,900	125,900	149,800	175,800
141~160	74,900	100,900	125,900	149,800	175,800
161~180	94,700	126,900	158,100	188,300	220,500
181~200	94,700	126,900	158,100	188,300	220,500
約2倍仕上り巾	~225	226~300	301~375	376~450	451~525

※両開きも承ります。
※上部スモッグギャザー、3ッ山も選択できます。

スカラップ フリルタイプ・S-10F 約2.5倍
E-10F 約2倍

約2.5倍仕上り巾	61~120	121~180	181~240	241~300	301~360	361~420
~100	36,400	54,100	71,800	90,500	108,200	125,900
101~120	41,600	61,400	82,200	103,000	122,800	143,600
121~140	54,100	81,200	108,200	134,200	161,200	188,300
141~160	54,100	81,200	108,200	134,200	161,200	188,300
161~180	54,100	81,200	108,200	134,200	161,200	188,300
181~200	66,600	99,900	133,200	166,400	199,700	233,000
約2倍仕上り巾	76~150	151~225	226~300	301~375	376~450	451~525

※両開きも承ります。
※上部スモッグギャザー、3ッ山も選択できます。

ハイギャザー フリルタイプ・S-12F 約2.5倍
E-12F 約2倍

約2.5倍仕上り巾	61～120	121～180	181～240	241～300	301～360	361～420
～100	36,800	53,800	69,800	85,800	104,700	120,700
101～120	38,700	55,700	72,600	89,600	109,400	126,300
121～140	52,800	76,400	100,000	122,600	149,900	173,500
141～160	54,700	78,300	102,800	127,300	154,600	179,100
161～180	56,600	81,100	106,600	131,100	160,300	184,800
181～200	58,500	83,900	109,400	135,800	165,000	191,400
201～220	71,700	103,700	136,700	168,800	205,500	237,600
221～240	73,600	106,600	139,500	172,500	211,200	244,200
241～260	75,400	109,400	143,300	177,200	215,900	249,800
261～280	77,300	112,200	146,100	181,000	221,500	255,500
281～300	90,500	132,000	173,500	214,000	261,100	302,600
約2倍仕上り巾	76～150	151～225	226～300	301～375	376～450	451～525

※両開きも承ります。
※3ッ山限定。

チューブトップ・S-19P 約1倍

仕上り巾 / 仕上り丈	～142
～100	14,200
101～120	20,800
121～140	20,800
141～160	20,800
161～180	27,300
181～200	27,300
201～220	27,300
221～240	33,900
241～260	33,900
261～280	33,900
281～300	40,400

※上部4cmの袋縫い。

C2209
グリーツ

■生地巾 150cm ■価格 3,000/m 2,000/㎡
■組成 ポリエステル100% ■柄リピート タテ ーcm×ヨコ 12.5cm

■ 形態安定加工(スタイリッシュウェーブ縫製)・KH KE KO

KH 約2倍仕上り巾 / 仕上り丈	~75 1巾	76~150 2巾	151~225 3巾	226~300 4巾	301~375 5巾	376~450 6巾	451~525 7巾	526~600 8巾
60~100	7,600	15,200	22,800	30,400	38,000	45,600	53,200	60,800
101~120	8,700	17,400	26,100	34,800	43,500	52,200	60,900	69,600
121~140	9,800	19,600	29,400	39,200	49,000	58,800	68,600	78,400
141~160	10,800	21,600	32,400	43,200	54,000	64,800	75,600	86,400
161~180	11,900	23,800	35,700	47,600	59,500	71,400	83,300	95,200
181~200	13,000	26,000	39,000	52,000	65,000	78,000	91,000	104,000
201~220	14,100	28,200	42,300	56,400	70,500	84,600	98,700	112,800
221~240	15,200	30,400	45,600	60,800	76,000	91,200	106,400	121,600
241~260	16,200	32,400	48,600	64,800	81,000	97,200	113,400	129,600
261~280	17,300	34,600	51,900	69,200	86,500	103,800	121,100	138,400
281~300	18,400	36,800	55,200	73,600	92,000	110,400	128,800	147,200
KE 約1.5倍仕上り巾	~100	101~200	201~300	301~400	401~500	501~600	601~700	701~800
KO 約1.5倍仕上り巾	~100	101~200	201~324	325~424	425~550	551~600		

※1巾での両開きはできません。 ●タッセルなし
※KHの1巾片開き・2巾両開き、3ッ山の場合、最大仕上り巾は上記と異なります。(P155参照)
※KEは2ッ山限定、KOは1ッ山限定。KH・KOは300cm、KEは400cmを超える仕上り巾は両開きのみになります。
※形態安定加工により風合いに変化が生じる場合があります。

■ハイグレード縫製・SH SE ■ニューシンプル縫製・SO ■フラット縫製・AP

SH 約2倍仕上り巾 / 仕上り丈	~75 1巾	76~150 2巾	151~225 3巾	226~300 4巾	301~375 5巾	376~450 6巾	451~525 7巾	526~600 8巾
60~100	7,200	14,400	21,600	28,800	36,000	43,200	50,400	57,600
101~120	8,200	16,400	24,600	32,800	41,000	49,200	57,400	65,600
121~140	9,200	18,400	27,600	36,800	46,000	55,200	64,400	73,600
141~160	10,200	20,400	30,600	40,800	51,000	61,200	71,400	81,600
161~180	11,300	22,600	33,900	45,200	56,500	67,800	79,100	90,400
181~200	12,300	24,600	36,900	49,200	61,500	73,800	86,100	98,400
201~220	13,300	26,600	39,900	53,200	66,500	79,800	93,100	106,400
221~240	14,300	28,600	42,900	57,200	71,500	85,800	100,100	114,400
241~260	15,300	30,600	45,900	61,200	76,500	91,800	107,100	122,400
261~280	16,400	32,800	49,200	65,600	82,000	98,400	114,800	131,200
281~300	17,400	34,800	52,200	69,600	87,000	104,400	121,800	139,200
SE 約1.5倍仕上り巾	~100	101~200	201~300	301~400	401~500	501~600	601~700	701~800
SO 約1.5倍仕上り巾	~100	101~200	201~324	325~424	425~550	551~650	651~774	775~874
AP 約1倍仕上り巾	~134	135~268	269~414	415~564	565~710	711~860		

※SH、SE、SOは1巾での両開きはできません。 ●タッセルなし
※SHの1巾片開き・2巾両開き、3ッ山の場合、最大仕上り巾は上記と異なります。(P155参照)
※SEは2ッ山、SOは1ッ山、APはヒダなし。

■ギャザー縫製・SG

約2倍

仕上り巾 / 仕上り丈	76~150 2巾	151~225 3巾	226~300 4巾	301~375 5巾	376~450 6巾	451~525 7巾	526~600 8巾
60~100	15,000	22,500	30,000	37,500	45,000	52,500	60,000
101~120	17,200	25,800	34,400	43,000	51,600	60,200	68,800
121~140	19,400	29,100	38,800	48,500	58,200	67,900	77,600
141~160	21,400	32,100	42,800	53,500	64,200	74,900	85,600
161~180	23,600	35,400	47,200	59,000	70,800	82,600	94,400
181~200	25,800	38,700	51,600	64,500	77,400	90,300	103,200
201~220	28,000	42,000	56,000	70,000	84,000	98,000	112,000
221~240	30,200	45,300	60,400	75,500	90,600	105,700	120,800
241~260	32,200	48,300	64,400	80,500	96,600	112,700	128,800
261~280	34,400	51,600	68,800	86,000	103,200	120,400	137,600
281~300	36,600	54,900	73,200	91,500	109,800	128,100	146,400

※ワンプリーツギャザー、またはスモックギャザーが選択できます。 ●タッセルなし

プレーンシェード ドラム式・R-61PD

仕上り巾 / 仕上り丈	30~50	51~90	91~142	143~190	191~240	241~290	291~340	341~400
60~100	21,000	23,800	29,400	38,300	43,800	49,300	58,300	64,400
101~120	22,300	25,100	31,000	40,900	46,700	52,500	62,600	69,000
121~140	23,600	26,400	32,600	43,500	49,600	55,800	66,800	73,500
141~160	24,900	27,700	34,300	46,100	52,600	59,100	71,000	78,100
161~180	26,100	28,900	35,900	48,600	55,500	62,300	75,200	82,600
181~200	27,400	30,200	37,500	51,200	58,400	65,600	79,400	87,200
201~220	28,700	31,500	39,200	53,800	61,300	68,900	83,600	91,800
221~240	30,000	32,800	40,800	56,400	64,300	72,200	87,800	96,300
241~260	31,300	34,100	42,400	59,000	67,200	75,400	92,100	100,900
261~280	32,600	35,400	44,100	61,500	70,100	78,700	96,300	105,400
281~300	33,900	36,700	45,700	64,100	73,000	82,000	100,500	110,000

※仕上り巾39cm以下の場合、仕上り丈は200cmまでになります。
※シェード本体価格に、梱包・輸送費として、別途3,000円かかります。

プレーンシェード コード式・R-61PC

仕上り巾 / 仕上り丈	18~50	51~90	91~142	143~190	191~240
60~100	16,100	18,500	23,600	32,000	37,000
101~120	17,400	19,800	25,200	34,600	39,900
121~140	18,700	21,100	26,800	37,200	42,800
141~160	20,000	22,400	28,500	39,800	45,800
161~180	21,200	23,600	30,100	42,300	48,700
181~200	22,500	24,900	31,700	44,900	51,600
201~220	23,800	26,200	33,400	47,500	54,500
221~240	25,100	27,500	35,000	50,100	57,500
241~260	26,400	28,800	36,600	52,700	60,400
261~280	27,700	30,100	38,300	55,200	63,300
281~300	29,000	31,400	39,900	57,800	66,200

※シェード本体価格に、梱包・輸送費として、別途3,000円かかります。

シェイパーシェード ドラム式・R-65PD

仕上り丈＼仕上り巾	30～50	51～90	91～142	143～190	191～240	241～290	291～340	341～400
60～100	34,200	34,200	48,800	56,200	70,400	74,200	94,800	98,600
101～120	37,000	37,000	52,800	61,400	77,000	81,400	103,800	108,200
121～140	39,700	39,700	56,700	66,500	83,500	88,600	112,800	117,900
141～160	42,400	42,400	60,700	71,700	90,100	95,800	121,800	127,500
161～180	45,100	45,100	64,500	76,800	96,600	102,900	130,800	137,100
181～200	47,800	47,800	68,400	82,000	103,200	110,100	139,900	146,800
201～220	50,600	50,600	72,400	87,200	109,700	117,300	148,900	156,400
221～240	53,300	53,300	76,300	92,300	116,300	124,500	157,900	166,100
241～260	56,000	56,000	80,300	97,500	122,800	131,700	166,900	175,700
261～280	58,700	58,700	84,200	102,600	129,400	138,800	175,900	185,300
281～300	61,400	61,400	88,100	107,800	135,900	146,000	184,900	195,000

※仕上り巾39cm以下の場合、仕上り丈は200cmまでになります。
※シェード本体価格に、梱包・輸送費として、別途3,000円かかります。

シェイパーシェード コード式・R-65PC

仕上り丈＼仕上り巾	18～50	51～90	91～142	143～190	191～240
60～100	24,200	24,200	34,200	41,600	45,300
101～120	27,000	27,000	37,600	46,200	50,600
121～140	29,700	29,700	41,000	50,800	55,800
141～160	32,500	32,500	44,400	55,400	61,100
161～180	35,200	35,200	47,700	60,000	66,300
181～200	37,900	37,900	51,000	64,600	71,500
201～220	40,700	40,700	54,400	69,200	76,700
221～240	43,400	43,400	57,800	73,800	82,000
241～260	46,200	46,200	61,200	78,400	87,200
261～280	48,900	48,900	64,600	83,000	92,500
281～300	51,600	51,600	67,900	87,600	97,600

※シェード本体価格に、梱包・輸送費として、別途3,000円かかります。

センタークロス フリルタイプ・S-1F 約2.5倍
E-1F 約2倍

約2.5倍仕上り巾	61～120	121～180	181～240	241～300	301～360	361～420
～100	21,600	31,200	——	——	——	——
101～120	24,000	35,400	45,000	——	——	——
121～140	27,000	39,600	50,400	——	——	——
141～160	30,000	43,200	55,800	67,800	——	——
161～180	32,400	47,400	61,200	74,400	87,600	——
181～200	35,400	51,600	66,000	81,000	95,400	——
201～220	37,800	55,800	71,400	87,600	103,200	118,800
221～240	40,800	60,000	76,800	94,200	111,000	127,800
241～260	43,800	64,200	82,200	100,200	118,800	136,800
261～280	46,200	68,400	87,600	106,800	126,600	145,800
281～300	49,200	72,600	93,000	113,400	133,800	154,800
約2倍仕上り巾	76～150	151～225	226～300	301～375	376～450	451～525

※アミカケのサイズについてはS-1F（約2.5倍）のみの対応です。
※上部ワンプリーツギャザー、3ッ山も選択できます。

センタークロス トリムタイプ・S-1T 約2.5倍
E-1T 約2倍

約2.5倍仕上り巾	61～120	121～180	181～240	241～300	301～360	361～420
～100	20,100	28,500	——	——	——	——
101～120	22,800	32,200	41,300	——	——	——
121～140	25,400	36,000	46,100	——	——	——
141～160	28,200	39,700	50,900	62,100	——	——
161～180	30,800	43,300	55,600	67,900	80,700	——
181～200	33,400	47,100	60,500	73,800	87,700	——
201～220	36,100	50,800	65,200	79,600	94,600	108,900
221～240	38,700	54,600	70,100	85,600	101,400	116,800
241～260	41,500	58,300	74,800	91,400	108,400	124,700
261～280	44,100	62,000	79,600	97,200	115,300	132,800
281～300	46,700	65,800	84,400	103,100	122,300	140,700
約2倍仕上り巾	76～150	151～225	226～300	301～375	376～450	451～525

※アミカケのサイズについてはS-1T（約2.5倍）のみの対応です。
※上部ワンプリーツギャザー、3ッ山も選択できます。

セパレート フリルタイプ・S-56F 約2.5倍
E-56F 約2倍

約2.5倍仕上り巾	～60	61～120
～100	15,400	24,600
101～120	16,700	27,300
121～140	18,700	30,600
141～160	20,000	33,900
161～180	22,700	36,500
181～200	24,600	40,500
約2倍仕上り巾	～75	76～150

※上部ワンプリーツギャザー、3ッ山も選択できます。

スカラップ フリルタイプ・S-9F・S-11F 約2.5倍
E-9F・E-11F 約2倍

約2.5倍仕上り巾	～180	181～240	241～300	301～360	361～420
～100	32,400	44,300	54,800	64,700	76,600
101～120	36,300	49,500	61,400	72,600	85,800
121～140	40,300	54,800	68,000	80,600	95,100
141～160	44,300	60,100	74,600	88,500	104,300
161～180	48,200	65,400	81,200	96,400	113,600
181～200	52,200	70,700	87,800	104,300	122,800
約2倍仕上り巾	～225	226～300	301～375	376～450	451～525

※両開きも承ります。
※上部スモッグギャザー、3ッ山も選択できます。

スカラップ トリムタイプ・S-9TD・S-11TD 約2.5倍
E-9TD・E-11TD 約2倍

約2.5倍仕上り巾	～180	181～240	241～300	301～360	361～420
～100	38,200	50,700	63,600	76,100	88,900
101～120	41,800	55,500	69,500	83,200	97,200
121～140	45,300	60,200	75,400	90,300	105,500
141～160	48,900	65,000	81,300	97,400	113,800
161～180	52,400	69,700	87,300	104,500	122,100
181～200	56,000	74,400	93,200	111,600	130,400
201～220	59,600	79,200	99,100	118,800	138,700
221～240	63,100	83,900	105,000	125,900	147,000
241～260	66,700	88,700	111,000	133,000	155,300
261～280	70,200	93,400	116,900	140,100	163,600
281～300	73,800	98,100	122,800	147,200	171,900
約2倍仕上り巾	～225	226～300	301～375	376～450	451～525

※両開きも承ります。
※上部スモッグギャザー、3ッ山も選択できます。

スカラップ フリルタイプ・S-10F 約2.5倍
E-10F 約2倍

約2.5倍仕上り巾	61～120	121～180	181～240	241～300	301～360	361～420
～100	21,200	31,700	41,600	52,200	62,700	73,300
101～120	25,800	39,000	51,500	64,100	77,300	89,800
121～140	28,400	42,900	56,800	70,700	85,200	99,000
141～160	31,100	46,900	62,100	77,300	93,100	108,300
161～180	33,700	50,900	67,400	83,900	101,000	117,500
181～200	36,300	54,800	72,600	90,500	108,900	126,800
約2倍仕上り巾	76～150	151～225	226～300	301～375	376～450	451～525

※両開きも承ります。
※上部スモッグギャザー、3ッ山も選択できます。

スカラップ トリムタイプ・S-10TD 約2.5倍
E-10TD 約2倍

約2.5倍仕上り巾	61～120	121～180	181～240	241～300	301～360	361～420
～100	23,600	35,500	47,100	59,100	70,700	82,600
101～120	26,000	39,100	51,900	65,000	77,800	90,900
121～140	28,300	42,600	56,600	70,900	84,900	99,200
141～160	30,700	46,200	61,400	76,800	92,000	107,500
161～180	33,100	49,700	66,100	82,800	99,100	115,800
181～200	35,400	53,300	70,800	88,700	106,200	124,100
201～220	37,800	56,900	75,600	94,600	113,400	132,400
221～240	40,200	60,400	80,300	100,500	120,500	140,700
241～260	42,600	64,000	85,100	106,500	127,600	149,000
261～280	44,900	67,500	89,800	112,400	134,700	157,300
281～300	47,300	71,100	94,500	118,300	141,800	165,600
約2倍仕上り巾	76～150	151～225	226～300	301～375	376～450	451～525

※両開きも承ります。
※上部スモッグギャザー、3ッ山も選択できます。

ハイギャザー フリルタイプ・S-12F 約2.5倍
E-12F 約2倍

約2.5倍仕上り巾	61～120	121～180	181～240	241～300	301～360	361～420
～100	19,700	28,200	36,600	45,000	54,600	63,000
101～120	22,500	32,700	42,200	51,800	63,600	73,200
121～140	25,400	36,600	47,900	59,100	72,000	83,300
141～160	28,700	41,100	53,500	65,900	80,500	92,900
161～180	31,500	45,000	59,100	73,200	88,900	103,000
181～200	34,400	49,500	64,700	79,900	97,400	112,500
201～220	37,200	54,000	70,400	86,700	106,400	122,700
221～240	40,000	58,000	76,000	94,000	114,800	132,800
241～260	43,400	62,500	81,600	100,700	123,200	142,400
261～280	46,200	66,400	87,200	108,000	131,700	152,500
281～300	49,000	70,900	92,900	114,800	140,100	162,000
約2倍仕上り巾	76～150	151～225	226～300	301～375	376～450	451～525

※両開きも承ります。
※3ッ山限定。

ハイギャザー トリムタイプ・S-12TC 約2.5倍
E-12TC 約2倍

約2.5倍仕上り巾	61～120	121～180	181～240	241～300	301～360	361～420
～100	27,400	40,600	53,200	66,400	79,000	92,700
101～120	29,500	43,700	57,400	71,600	85,300	100,000
121～140	31,600	46,800	61,500	76,700	91,500	107,200
141～160	33,600	49,900	65,700	81,900	97,700	114,500
161～180	35,700	53,000	69,800	87,100	103,900	121,700
181～200	37,800	56,100	73,900	92,300	110,100	128,900
201～220	39,800	59,200	78,100	97,400	116,300	136,200
221～240	41,900	62,300	82,200	102,600	122,500	143,400
241～260	44,000	65,400	86,400	107,800	128,700	150,700
261～280	46,000	68,500	90,500	113,000	134,900	157,900
281～300	48,100	71,600	94,600	118,100	141,100	165,200
約2倍仕上り巾	76～150	151～225	226～300	301～375	376～450	451～525

※両開きも承ります。
※3ッ山限定。

チューブトップ・S-19P 約1倍

仕上り巾 / 仕上り丈	～142
～100	8,600
101～120	10,000
121～140	11,400
141～160	12,800
161～180	14,300
181～200	15,700
201～220	17,100
221～240	18,500
241～260	20,000
261～280	21,400
281～300	22,800

※上部4cmの袋縫い。

C2210
アラドナ

■生地巾 150cm ■価格 3,000/m 2,000/㎡
■組成 ポリエステル100% ■柄リピート タテ ーcm×ヨコ ーcm

■ 形態安定加工(スタイリッシュウェーブ縫製)・KH KE KO

KH 約2倍仕上り巾 / 仕上り丈	~75 1巾	76~150 2巾	151~225 3巾	226~300 4巾	301~375 5巾	376~450 6巾	451~525 7巾	526~600 8巾
60~100	7,600	15,200	22,800	30,400	38,000	45,600	53,200	60,800
101~120	8,700	17,400	26,100	34,800	43,500	52,200	60,900	69,600
121~140	9,800	19,600	29,400	39,200	49,000	58,800	68,600	78,400
141~160	10,800	21,600	32,400	43,200	54,000	64,800	75,600	86,400
161~180	11,900	23,800	35,700	47,600	59,500	71,400	83,300	95,200
181~200	13,000	26,000	39,000	52,000	65,000	78,000	91,000	104,000
201~220	14,100	28,200	42,300	56,400	70,500	84,600	98,700	112,800
221~240	15,200	30,400	45,600	60,800	76,000	91,200	106,400	121,600
241~260	16,200	32,400	48,600	64,800	81,000	97,200	113,400	129,600
261~280	17,300	34,600	51,900	69,200	86,500	103,800	121,100	138,400
281~300	18,400	36,800	55,200	73,600	92,000	110,400	128,800	147,200
KE 約1.5倍仕上り巾	~100	101~200	201~300	301~400	401~500	501~600	601~700	701~800
KO 約1.5倍仕上り巾	~100	101~200	201~324	325~424	425~550	551~600		

●タッセルなし

※1巾での両開きはできません。
※KHの1巾片開き・2巾両開き、3ッ山の場合、最大仕上り巾は上記と異なります。(P155参照)
※KEは2ッ山限定、KOは1ッ山限定。KH・KOは300cm、KEは400cmを超える仕上り巾は両開きのみになります。
※形態安定加工により風合いに変化が生じる場合があります。

■ ハイグレード縫製・SH SE ■ ニューシンプル縫製・SO ■ フラット縫製・AP

SH 約2倍仕上り巾 / 仕上り丈	~75 1巾	76~150 2巾	151~225 3巾	226~300 4巾	301~375 5巾	376~450 6巾	451~525 7巾	526~600 8巾
60~100	7,200	14,400	21,600	28,800	36,000	43,200	50,400	57,600
101~120	8,200	16,400	24,600	32,800	41,000	49,200	57,400	65,600
121~140	9,200	18,400	27,600	36,800	46,000	55,200	64,400	73,600
141~160	10,200	20,400	30,600	40,800	51,000	61,200	71,400	81,600
161~180	11,300	22,600	33,900	45,200	56,500	67,800	79,100	90,400
181~200	12,300	24,600	36,900	49,200	61,500	73,800	86,100	98,400
201~220	13,300	26,600	39,900	53,200	66,500	79,800	93,100	106,400
221~240	14,300	28,600	42,900	57,200	71,500	85,800	100,100	114,400
241~260	15,300	30,600	45,900	61,200	76,500	91,800	107,100	122,400
261~280	16,400	32,800	49,200	65,600	82,000	98,400	114,800	131,200
281~300	17,400	34,800	52,200	69,600	87,000	104,400	121,800	139,200
SE 約1.5倍仕上り巾	~100	101~200	201~300	301~400	401~500	501~600	601~700	701~800
SO 約1.5倍仕上り巾	~100	101~200	201~324	325~424	425~550	551~650	651~774	775~874
AP 約1倍仕上り巾	~134	135~268	269~414	415~564	565~710	711~860		

●タッセルなし

※SH、SE、SOは1巾での両開きはできません。
※SHの1巾片開き・2巾両開き、3ッ山の場合、最大仕上り巾は上記と異なります。(P155参照)
※SEは2ッ山、SOは1ッ山、APはヒダなし。

■ ギャザー縫製・SG

約2倍

仕上り巾 / 仕上り丈	76~150 2巾	151~225 3巾	226~300 4巾	301~375 5巾	376~450 6巾	451~525 7巾	526~600 8巾
60~100	15,000	22,500	30,000	37,500	45,000	52,500	60,000
101~120	17,200	25,800	34,400	43,000	51,600	60,200	68,800
121~140	19,400	29,100	38,800	48,500	58,200	67,900	77,600
141~160	21,400	32,100	42,800	53,500	64,200	74,900	85,600
161~180	23,600	35,400	47,200	59,000	70,800	82,600	94,400
181~200	25,800	38,700	51,600	64,500	77,400	90,300	103,200
201~220	28,000	42,000	56,000	70,000	84,000	98,000	112,000
221~240	30,200	45,300	60,400	75,500	90,600	105,700	120,800
241~260	32,200	48,300	64,400	80,500	96,600	112,700	128,800
261~280	34,400	51,600	68,800	86,000	103,200	120,400	137,600
281~300	36,600	54,900	73,200	91,500	109,800	128,100	146,400

※ワンプリーツギャザー、またはスモックギャザーが選択できます。

●タッセルなし

プレーンシェード ドラム式・R-61PD

仕上り巾 / 仕上り丈	30~50	51~90	91~142	143~190	191~240	241~290	291~340	341~400
60~100	21,000	23,800	29,400	38,300	43,800	49,300	58,300	64,400
101~120	22,300	25,100	31,000	40,900	46,700	52,500	62,600	69,000
121~140	23,600	26,400	32,600	43,500	49,600	55,800	66,800	73,500
141~160	24,900	27,700	34,300	46,100	52,600	59,100	71,000	78,100
161~180	26,100	28,900	35,900	48,600	55,500	62,300	75,200	82,600
181~200	27,400	30,200	37,500	51,200	58,400	65,600	79,400	87,200
201~220	28,700	31,500	39,200	53,800	61,300	68,900	83,600	91,800
221~240	30,000	32,800	40,800	56,400	64,300	72,200	87,800	96,300
241~260	31,300	34,100	42,400	59,000	67,200	75,400	92,100	100,900
261~280	32,600	35,400	44,100	61,500	70,100	78,700	96,300	105,400
281~300	33,900	36,700	45,700	64,100	73,000	82,000	100,500	110,000

※仕上り巾39cm以下の場合、仕上り丈は200cmまでになります。
※シェード本体価格に、梱包・輸送費として、別途3,000円かかります。

プレーンシェード コード式・R-61PC

仕上り巾 / 仕上り丈	18~50	51~90	91~142	143~190	191~240
60~100	16,100	18,500	23,600	32,000	37,000
101~120	17,400	19,800	25,200	34,600	39,900
121~140	18,700	21,100	26,800	37,200	42,800
141~160	20,000	22,400	28,500	39,800	45,800
161~180	21,200	23,600	30,100	42,300	48,700
181~200	22,500	24,900	31,700	44,900	51,600
201~220	23,800	26,200	33,400	47,500	54,500
221~240	25,100	27,500	35,000	50,100	57,500
241~260	26,400	28,800	36,600	52,700	60,400
261~280	27,700	30,100	38,300	55,200	63,300
281~300	29,000	31,400	39,900	57,800	66,200

※シェード本体価格に、梱包・輸送費として、別途3,000円かかります。

シェイパーシェード ドラム式・R-65PD

仕上り丈＼仕上り巾	30～50	51～90	91～142	143～190	191～240	241～290	291～340	341～400
60～100	34,200	34,200	48,800	56,200	70,400	74,200	94,800	98,600
101～120	37,000	37,000	52,800	61,400	77,000	81,400	103,800	108,200
121～140	39,700	39,700	56,700	66,500	83,500	88,600	112,800	117,900
141～160	42,400	42,400	60,700	71,700	90,100	95,800	121,800	127,500
161～180	45,100	45,100	64,500	76,800	96,600	102,900	130,800	137,100
181～200	47,800	47,800	68,400	82,000	103,200	110,100	139,900	146,800
201～220	50,600	50,600	72,400	87,200	109,700	117,300	148,900	156,400
221～240	53,300	53,300	76,300	92,300	116,300	124,500	157,900	166,100
241～260	56,000	56,000	80,300	97,500	122,800	131,700	166,900	175,700
261～280	58,700	58,700	84,200	102,600	129,400	138,800	175,900	185,300
281～300	61,400	61,400	88,100	107,800	135,900	146,000	184,900	195,000

※仕上り巾39cm以下の場合、仕上り丈は200cmまでになります。
※シェード本体価格に、梱包・輸送費として、別途3,000円かかります。

シェイパーシェード コード式・R-65PC

仕上り丈＼仕上り巾	18～50	51～90	91～142	143～190	191～240
60～100	24,200	24,200	34,200	41,600	45,300
101～120	27,000	27,000	37,600	46,200	50,600
121～140	29,700	29,700	41,000	50,800	55,800
141～160	32,500	32,500	44,400	55,400	61,100
161～180	35,200	35,200	47,700	60,000	66,300
181～200	37,900	37,900	51,000	64,600	71,500
201～220	40,700	40,700	54,400	69,200	76,700
221～240	43,400	43,400	57,800	73,800	82,000
241～260	46,200	46,200	61,200	78,400	87,200
261～280	48,900	48,900	64,600	83,000	92,500
281～300	51,600	51,600	67,900	87,600	97,600

※シェード本体価格に、梱包・輸送費として、別途3,000円かかります。

センタークロス フリルタイプ・S-1F 約2.5倍
E-1F 約2倍

約2.5倍仕上り巾	61～120	121～180	181～240	241～300	301～360	361～420
～100	21,600	31,200	——	——	——	——
101～120	24,000	35,400	45,000	——	——	——
121～140	27,000	39,600	50,400	——	——	——
141～160	30,000	43,200	55,800	67,800	——	——
161～180	32,400	47,400	61,200	74,400	87,600	——
181～200	35,400	51,600	66,000	81,000	95,400	——
201～220	37,800	55,800	71,400	87,600	103,200	118,800
221～240	40,800	60,000	76,800	94,200	111,000	127,800
241～260	43,800	64,200	82,200	100,200	118,800	136,800
261～280	46,200	68,400	87,600	106,800	126,600	145,800
281～300	49,200	72,600	93,000	113,400	133,800	154,800
約2倍仕上り巾	76～150	151～225	226～300	301～375	376～450	451～525

※アミカケのサイズについてはS-1F（約2.5倍）のみの対応です。
※上部ワンプリーツギャザー、3ッ山も選択できます。

センタークロス トリムタイプ・S-1T 約2.5倍
E-1T 約2倍

約2.5倍仕上り巾	61～120	121～180	181～240	241～300	301～360	361～420
～100	20,100	28,500	——	——	——	——
101～120	22,800	32,200	41,300	——	——	——
121～140	25,400	36,000	46,100	——	——	——
141～160	28,200	39,700	50,900	62,100	——	——
161～180	30,800	43,300	55,600	67,900	80,700	——
181～200	33,400	47,100	60,500	73,800	87,700	——
201～220	36,100	50,800	65,200	79,600	94,600	108,900
221～240	38,700	54,600	70,100	85,600	101,400	116,800
241～260	41,500	58,300	74,800	91,400	108,400	124,700
261～280	44,100	62,000	79,600	97,200	115,300	132,800
281～300	46,700	65,800	84,400	103,100	122,300	140,700
約2倍仕上り巾	76～150	151～225	226～300	301～375	376～450	451～525

※アミカケのサイズについてはS-1T（約2.5倍）のみの対応です。
※上部ワンプリーツギャザー、3ッ山も選択できます。

セパレート フリルタイプ・S-56F 約2.5倍
E-56F 約2倍

約2.5倍仕上り巾	～60	61～120
～100	15,400	24,600
101～120	16,700	27,300
121～140	18,700	30,600
141～160	20,000	33,900
161～180	22,700	36,500
181～200	24,600	40,500
約2倍仕上り巾	～75	76～150

※上部ワンプリーツギャザー、3ッ山も選択できます。

スカラップ フリルタイプ・S-9F・S-11F 約2.5倍
E-9F・E-11F 約2倍

約2.5倍仕上り巾	～180	181～240	241～300	301～360	361～420
～100	32,400	44,300	54,800	64,700	76,600
101～120	36,300	49,500	61,400	72,600	85,800
121～140	40,300	54,800	68,000	80,600	95,100
141～160	44,300	60,100	74,600	88,500	104,300
161～180	48,200	65,400	81,200	96,400	113,600
181～200	52,200	70,700	87,800	104,300	122,800
約2倍仕上り巾	～225	226～300	301～375	376～450	451～525

※両開きも承ります。
※上部スモッグギャザー、3ッ山も選択できます。

スカラップ トリムタイプ・S-9TD・S-11TD 約2.5倍
E-9TD・E-11TD 約2倍

約2.5倍仕上り巾	～180	181～240	241～300	301～360	361～420
～100	38,200	50,700	63,600	76,100	88,900
101～120	41,800	55,500	69,500	83,200	97,200
121～140	45,300	60,200	75,400	90,300	105,500
141～160	48,900	65,000	81,300	97,400	113,800
161～180	52,400	69,700	87,300	104,500	122,100
181～200	56,000	74,400	93,200	111,600	130,400
201～220	59,600	79,200	99,100	118,800	138,700
221～240	63,100	83,900	105,000	125,900	147,000
241～260	66,700	88,700	111,000	133,000	155,300
261～280	70,200	93,400	116,900	140,100	163,600
281～300	73,800	98,100	122,800	147,200	171,900
約2倍仕上り巾	～225	226～300	301～375	376～450	451～525

※両開きも承ります。
※上部スモッグギャザー、3ッ山も選択できます。

スカラップ フリルタイプ・S-10F 約2.5倍
E-10F 約2倍

約2.5倍仕上り巾	61～120	121～180	181～240	241～300	301～360	361～420
～100	21,200	31,700	41,600	52,200	62,700	73,300
101～120	25,800	39,000	51,500	64,100	77,300	89,800
121～140	28,400	42,900	56,800	70,700	85,200	99,000
141～160	31,100	46,900	62,100	77,300	93,100	108,300
161～180	33,700	50,900	67,400	83,900	101,000	117,500
181～200	36,300	54,800	72,600	90,500	108,900	126,800
約2倍仕上り巾	76～150	151～225	226～300	301～375	376～450	451～525

※両開きも承ります。
※上部スモッグギャザー、3ッ山も選択できます。

スカラップ トリムタイプ・S-10TD 約2.5倍
E-10TD 約2倍

約2.5倍仕上り巾	61～120	121～180	181～240	241～300	301～360	361～420
～100	23,600	35,500	47,100	59,100	70,700	82,600
101～120	26,000	39,100	51,900	65,000	77,800	90,900
121～140	28,300	42,600	56,600	70,900	84,900	99,200
141～160	30,700	46,200	61,400	76,800	92,000	107,500
161～180	33,100	49,700	66,100	82,800	99,100	115,800
181～200	35,400	53,300	70,800	88,700	106,200	124,100
201～220	37,800	56,900	75,600	94,600	113,400	132,400
221～240	40,200	60,400	80,300	100,500	120,500	140,700
241～260	42,600	64,000	85,100	106,500	127,600	149,000
261～280	44,900	67,500	89,800	112,400	134,700	157,300
281～300	47,300	71,100	94,500	118,300	141,800	165,600
約2倍仕上り巾	76～150	151～225	226～300	301～375	376～450	451～525

※両開きも承ります。
※上部スモッグギャザー、3ッ山も選択できます。

ハイギャザー フリルタイプ・S-12F 約2.5倍
E-12F 約2倍

約2.5倍仕上り巾	61～120	121～180	181～240	241～300	301～360	361～420
～100	19,700	28,200	36,600	45,000	54,600	63,000
101～120	22,500	32,700	42,200	51,800	63,600	73,200
121～140	25,400	36,600	47,900	59,100	72,000	83,300
141～160	28,700	41,100	53,500	65,900	80,500	92,900
161～180	31,500	45,000	59,100	73,200	88,900	103,000
181～200	34,400	49,500	64,700	79,900	97,400	112,500
201～220	37,200	54,000	70,400	86,700	106,400	122,700
221～240	40,000	58,000	76,000	94,000	114,800	132,800
241～260	43,400	62,500	81,600	100,700	123,200	142,400
261～280	46,200	66,400	87,200	108,000	131,700	152,500
281～300	49,000	70,900	92,900	114,800	140,100	162,000
約2倍仕上り巾	76～150	151～225	226～300	301～375	376～450	451～525

※両開きも承ります。
※3ッ山限定。

ハイギャザー トリムタイプ・S-12TC 約2.5倍
E-12TC 約2倍

約2.5倍仕上り巾	61～120	121～180	181～240	241～300	301～360	361～420
～100	27,400	40,600	53,200	66,400	79,000	92,700
101～120	29,500	43,700	57,400	71,600	85,300	100,000
121～140	31,600	46,800	61,500	76,700	91,500	107,200
141～160	33,600	49,900	65,700	81,900	97,700	114,500
161～180	35,700	53,000	69,800	87,100	103,900	121,700
181～200	37,800	56,100	73,900	92,300	110,100	128,900
201～220	39,800	59,200	78,100	97,400	116,300	136,200
221～240	41,900	62,300	82,200	102,600	122,500	143,400
241～260	44,000	65,400	86,400	107,800	128,700	150,700
261～280	46,000	68,500	90,500	113,000	134,900	157,900
281～300	48,100	71,600	94,600	118,100	141,100	165,200
約2倍仕上り巾	76～150	151～225	226～300	301～375	376～450	451～525

※両開きも承ります。
※3ッ山限定。

チューブトップ・S-19P 約1倍

仕上り巾 / 仕上り丈	～142
～100	8,600
101～120	10,000
121～140	11,400
141～160	12,800
161～180	14,300
181～200	15,700
201～220	17,100
221～240	18,500
241～260	20,000
261～280	21,400
281～300	22,800

※上部4cmの袋縫い。

C2211
エアロワン

■生地巾 149cm ■価格 3,800/m 2,550/㎡
■組成 ポリエステル100% ■柄リピート タテ ―cm×ヨコ 8.3cm

■ 形態安定加工(スタイリッシュウェーブ縫製)・KH KE KO

KH 約2倍 仕上り巾 / 仕上り丈	～74 1巾	75～149 2巾	150～223 3巾	224～298 4巾	299～372 5巾	373～447 6巾	448～521 7巾	522～596 8巾
60～100	8,700	17,400	26,100	34,800	43,500	52,200	60,900	69,600
101～120	10,000	20,000	30,000	40,000	50,000	60,000	70,000	80,000
121～140	11,200	22,400	33,600	44,800	56,000	67,200	78,400	89,600
141～160	12,400	24,800	37,200	49,600	62,000	74,400	86,800	99,200
161～180	13,700	27,400	41,100	54,800	68,500	82,200	95,900	109,600
181～200	14,900	29,800	44,700	59,600	74,500	89,400	104,300	119,200
201～220	16,200	32,400	48,600	64,800	81,000	97,200	113,400	129,600
221～240	17,400	34,800	52,200	69,600	87,000	104,400	121,800	139,200
241～260	18,600	37,200	55,800	74,400	93,000	111,600	130,200	148,800
261～280	19,900	39,800	59,700	79,600	99,500	119,400	139,300	159,200
281～300	21,100	42,200	63,300	84,400	105,500	126,600	147,700	168,800
KE 約1.5倍仕上り巾	～98	99～196	197～298	299～396	397～496	497～596	597～694	695～794
KO 約1.5倍仕上り巾	～100	101～200	201～324	325～424	425～550	551～600		

●タッセルなし

※1巾での両開きはできません。
※KHの1巾片開き・2巾両開き、3ッ山の場合、最大仕上り巾は上記と異なります。(P155参照)
※KEは2ッ山限定、KOは1ッ山限定。KH・KOは300cm、KEは400cmを超える仕上り巾は両開きのみになります。
※形態安定加工により風合いに変化が生じる場合があります。

■ハイグレード縫製・SH SE ■ニューシンプル縫製・SO ■フラット縫製・AP

SH 約2倍 仕上り巾 / 仕上り丈	～74 1巾	75～149 2巾	150～223 3巾	224～298 4巾	299～372 5巾	373～447 6巾	448～521 7巾	522～596 8巾
60～100	8,300	16,600	24,900	33,200	41,500	49,800	58,100	66,400
101～120	9,500	19,000	28,500	38,000	47,500	57,000	66,500	76,000
121～140	10,700	21,400	32,100	42,800	53,500	64,200	74,900	85,600
141～160	11,800	23,600	35,400	47,200	59,000	70,800	82,600	94,400
161～180	13,000	26,000	39,000	52,000	65,000	78,000	91,000	104,000
181～200	14,200	28,400	42,600	56,800	71,000	85,200	99,400	113,600
201～220	15,400	30,800	46,200	61,600	77,000	92,400	107,800	123,200
221～240	16,600	33,200	49,800	66,400	83,000	99,600	116,200	132,800
241～260	17,700	35,400	53,100	70,800	88,500	106,200	123,900	141,600
261～280	18,900	37,800	56,700	75,600	94,500	113,400	132,300	151,200
281～300	20,100	40,200	60,300	80,400	100,500	120,600	140,700	160,800
SE 約1.5倍仕上り巾	～98	99～196	197～298	299～396	397～496	497～596	597～694	695～794
SO 約1.5倍仕上り巾	～100	101～200	201～324	325～424	425～550	551～650	651～774	775～874
AP 約1倍仕上り巾	～133	134～266	267～411	412～560	561～705	706～854		

●タッセルなし

※SH、SE、SOは1巾での両開きはできません。
※SHの1巾片開き・2巾両開き、3ッ山の場合、最大仕上り巾は上記と異なります。(P155参照)
※SEは2ッ山、SOは1ッ山、APはヒダなし。

■ギャザー縫製・SG

約2倍

仕上り巾 / 仕上り丈	75～149 2巾	150～223 3巾	224～298 4巾	299～372 5巾	373～447 6巾	448～521 7巾	522～596 8巾
60～100	17,200	25,800	34,400	43,000	51,600	60,200	68,800
101～120	19,600	29,400	39,200	49,000	58,800	68,600	78,400
121～140	22,200	33,300	44,400	55,500	66,600	77,700	88,800
141～160	24,600	36,900	49,200	61,500	73,800	86,100	98,400
161～180	27,200	40,800	54,400	68,000	81,600	95,200	108,800
181～200	29,600	44,400	59,200	74,000	88,800	103,600	118,400
201～220	32,000	48,000	64,000	80,000	96,000	112,000	128,000
221～240	34,600	51,900	69,200	86,500	103,800	121,100	138,400
241～260	37,000	55,500	74,000	92,500	111,000	129,500	148,000
261～280	39,600	59,400	79,200	99,000	118,800	138,600	158,400
281～300	42,000	63,000	84,000	105,000	126,000	147,000	168,000

※ワンプリーツギャザー、またはスモックギャザーが選択できます。 ●タッセルなし

プレーンシェード ドラム式・R-61PD

仕上り巾 / 仕上り丈	30～50	51～90	91～140	141～190	191～240	241～288	289～290	291～340	341～400
60～100	21,900	24,700	30,200	40,200	45,700	51,000	57,800	63,300	69,400
101～120	23,400	26,200	32,000	43,100	49,000	54,600	62,500	68,300	74,700
121～140	24,800	27,600	33,800	46,000	52,200	58,200	67,200	73,400	80,100
141～160	26,300	29,100	35,600	48,900	55,500	61,800	71,900	78,400	85,500
161～180	27,700	30,500	37,400	51,800	58,700	65,300	76,600	83,400	90,900
181～200	29,200	32,000	39,200	54,700	61,900	68,900	81,300	88,500	96,300
201～220	30,600	33,400	41,000	57,600	65,200	72,500	86,000	93,500	101,700
221～240	32,100	34,900	42,800	60,500	68,400	76,100	90,700	98,600	107,100
241～260	33,500	36,300	44,600	63,400	71,700	79,700	95,400	103,600	112,400
261～280	35,000	37,800	46,400	66,300	74,900	83,300	100,100	108,600	117,800
281～300	36,400	39,200	48,200	69,200	78,200	86,900	104,800	113,700	123,200

※仕上り巾39cm以下の場合、仕上り丈は200cmまでになります。
※シェード本体価格に、梱包・輸送費として、別途3,000円かかります。

プレーンシェード コード式・R-61PC

仕上り巾 / 仕上り丈	18～50	51～90	91～140	141～190	191～240
60～100	17,000	19,400	24,400	33,900	38,900
101～120	18,500	20,900	26,200	36,800	42,200
121～140	19,900	22,300	28,000	39,700	45,400
141～160	21,400	23,800	29,800	42,600	48,700
161～180	22,800	25,200	31,600	45,500	51,900
181～200	24,300	26,700	33,400	48,400	55,100
201～220	25,700	28,100	35,200	51,300	58,400
221～240	27,200	29,600	37,000	54,200	61,600
241～260	28,600	31,000	38,800	57,100	64,900
261～280	30,100	32,500	40,600	60,000	68,100
281～300	31,500	33,900	42,400	62,900	71,400

※シェード本体価格に、梱包・輸送費として、別途3,000円かかります。

シェイパーシェード ドラム式・R-65PD

仕上り丈＼仕上り巾	30～50	51～90	91～140	141～190	191～240	241～288	289～290	291～340	341～400
60～100	35,200	35,200	49,700	58,100	72,400	76,100	84,500	101,500	105,200
101～120	38,100	38,100	53,900	63,600	79,200	83,600	93,400	111,600	116,000
121～140	41,000	41,000	57,900	69,100	86,100	91,100	102,300	121,700	126,700
141～160	43,800	43,800	62,100	74,600	93,000	98,600	111,200	131,800	137,500
161～180	46,700	46,700	66,100	80,000	99,800	106,100	120,000	141,900	148,200
181～200	49,600	49,600	70,200	85,500	106,700	113,600	128,900	152,100	159,000
201～220	52,500	52,500	74,300	91,000	113,600	121,100	137,800	162,200	169,700
221～240	55,400	55,400	78,400	96,500	120,500	128,600	146,700	172,300	180,500
241～260	58,200	58,200	82,500	102,000	127,300	136,100	155,600	182,400	191,200
261～280	61,100	61,100	86,600	107,400	134,200	143,600	164,500	192,500	202,000
281～300	64,000	64,000	90,600	112,900	141,100	151,100	173,400	202,700	212,700

※仕上り巾39cm以下の場合、仕上り丈は200cmまでになります。
※シェード本体価格に、梱包・輸送費として、別途3,000円かかります。

シェイパーシェード コード式・R-65PC

仕上り丈＼仕上り巾	18～50	51～90	91～140	141～190	191～240
60～100	25,200	25,200	35,100	43,500	47,300
101～120	28,100	28,100	38,700	48,400	52,800
121～140	31,000	31,000	42,200	53,400	58,400
141～160	33,900	33,900	45,800	58,300	64,000
161～180	36,800	36,800	49,300	63,200	69,500
181～200	39,700	39,700	52,800	68,100	75,000
201～220	42,600	42,600	56,300	73,000	80,600
221～240	45,500	45,500	59,900	78,000	86,200
241～260	48,400	48,400	63,400	82,900	91,700
261～280	51,300	51,300	67,000	87,800	97,300
281～300	54,200	54,200	70,400	92,700	102,800

※シェード本体価格に、梱包・輸送費として、別途3,000円かかります。

センタークロス フリルタイプ・S-1F 約2.5倍
E-1F 約2倍

約2.5倍仕上り巾	60～119	120～178	179～238	239～298	299～357	358～417
～100	24,500	35,300	——	——	——	——
101～120	27,200	40,100	50,900	——	——	——
121～140	30,600	44,100	57,000	——	——	——
141～160	33,900	48,900	63,100	76,700	——	——
161～180	36,700	53,600	69,200	84,100	99,000	——
181～200	40,100	58,400	74,600	91,600	107,900	——
201～220	42,800	63,100	80,700	99,000	116,700	134,300
221～240	46,200	67,800	86,800	105,800	125,500	144,500
241～260	49,500	72,600	92,900	113,300	134,300	154,600
261～280	52,300	77,300	99,000	120,700	142,400	164,800
281～300	55,600	82,100	105,100	128,200	151,200	175,000
約2倍仕上り巾	75～149	150～223	224～298	299～372	373～447	448～521

※アミカケのサイズについてはS-1F（約2.5倍）のみの対応です。
※上部ワンプリーツギャザー、3ッ山も選択できます。

センタークロス トリムタイプ・S-1T 約2.5倍
E-1T 約2倍

約2.5倍仕上り巾	60～119	120～178	179～238	239～298	299～357	358～417
～100	21,800	31,300	——	——	——	——
101～120	24,700	35,400	45,500	——	——	——
121～140	27,600	39,600	50,900	——	——	——
141～160	30,700	43,800	56,400	68,800	——	——
161～180	33,600	48,000	61,700	75,500	89,700	——
181～200	36,600	52,200	67,100	82,100	97,600	——
201～220	39,600	56,400	72,600	88,800	105,400	121,600
221～240	42,500	60,500	78,000	95,400	113,200	130,600
241～260	45,500	64,800	83,500	102,000	121,100	139,800
261～280	48,500	68,900	88,800	108,700	128,900	148,800
281～300	51,500	73,200	94,200	115,300	136,900	157,900
約2倍仕上り巾	75～149	150～223	224～298	299～372	373～447	448～521

※アミカケのサイズについてはS-1T（約2.5倍）のみの対応です。
※上部ワンプリーツギャザー、3ッ山も選択できます。

セパレート フリルタイプ・S-56F 約2.5倍
E-56F 約2倍

約2.5倍仕上り巾	～59	60～119
～100	17,000	27,400
101～120	18,500	30,300
121～140	20,700	34,000
141～160	22,200	37,700
161～180	25,200	40,600
181～200	27,400	45,100
約2倍仕上り巾	～74	75～149

※上部ワンプリーツギャザー、3ッ山も選択できます。

スカラップ フリルタイプ・S-9F・S-11F 約2.5倍
E-9F・E-11F 約2倍

約2.5倍仕上り巾	～178	179～238	239～298	299～357	358～417
～100	36,200	49,500	61,300	72,300	85,600
101～120	40,600	55,400	68,600	81,200	95,900
121～140	45,000	61,300	76,000	90,000	106,300
141～160	49,500	67,200	83,400	98,900	116,600
161～180	53,900	73,100	90,800	107,700	126,900
181～200	58,300	79,000	98,200	116,600	137,200
約2倍仕上り巾	～223	224～298	299～372	373～447	448～521

※両開きも承ります。
※上部スモッグギャザー、3ッ山も選択できます。

スカラップ トリムタイプ・S-9TD・S-11TD 約2.5倍
E-9TD・E-11TD 約2倍

約2.5倍仕上り巾	～178	179～238	239～298	299～357	358～417
～100	40,600	53,900	67,200	80,800	94,100
101～120	44,600	59,200	73,900	88,800	103,500
121～140	48,600	64,600	80,600	96,900	112,900
141～160	52,600	70,000	87,300	104,900	122,300
161～180	56,700	75,300	94,000	113,000	131,600
181～200	60,700	80,700	100,700	121,000	141,000
201～220	64,700	86,100	107,400	129,100	150,400
221～240	68,700	91,400	114,100	137,100	159,800
241～260	72,800	96,800	120,800	145,200	169,200
261～280	76,800	102,200	127,500	153,200	178,600
281～300	80,800	107,500	134,200	161,200	188,000
約2倍仕上り巾	～223	224～298	299～372	373～447	448～521

※両開きも承ります。
※上部スモッグギャザー、3ッ山も選択できます。

スカラップ フリルタイプ・S-10F 約2.5倍
E-10F 約2倍

約2.5倍仕上り巾	60～119	120～178	179～238	239～298	299～357	358～417
～100	23,700	35,500	46,500	58,300	70,100	81,900
101～120	28,800	43,600	57,600	71,600	86,300	100,400
121～140	31,800	48,000	63,500	79,000	95,200	110,700
141～160	34,700	52,400	69,400	86,300	104,100	121,000
161～180	37,700	56,800	75,300	93,700	112,900	131,300
181～200	40,600	61,300	81,200	101,100	121,800	141,700
約2倍仕上り巾	75～149	150～223	224～298	299～372	373～447	448～521

※両開きも承ります。
※上部スモッグギャザー、3ッ山も選択できます。

スカラップ トリムタイプ・S-10TD 約2.5倍
E-10TD 約2倍

約2.5倍仕上り巾	60～119	120～178	179～238	239～298	299～357	358～417
～100	25,200	37,900	50,300	62,700	75,400	87,800
101～120	27,800	41,900	55,600	69,400	83,400	97,200
121～140	30,500	45,900	61,000	76,100	91,500	106,600
141～160	33,200	49,900	66,400	82,800	99,500	116,000
161～180	35,900	54,000	71,700	89,500	107,600	125,300
181～200	38,600	58,000	77,100	96,200	115,600	134,700
201～220	41,300	62,000	82,500	102,900	123,700	144,100
221～240	43,900	66,000	87,800	109,600	131,700	153,500
241～260	46,600	70,100	93,200	116,300	139,800	162,900
261～280	49,300	74,100	98,600	123,000	147,800	172,300
281～300	52,000	78,100	103,900	129,700	155,800	181,700
約2倍仕上り巾	75～149	150～223	224～298	299～372	373～447	448～521

※両開きも承ります。
※上部スモッグギャザー、3ッ山も選択できます。

ハイギャザー フリルタイプ・S-12F 約2.5倍
E-12F 約2倍

約2.5倍仕上り巾	60～119	120～178	179～238	239～298	299～357	358～417
～100	22,500	32,100	41,700	51,300	62,200	71,800
101～120	25,700	37,200	48,100	59,000	72,500	83,300
121～140	28,900	41,700	54,500	67,300	82,100	94,900
141～160	32,700	46,800	60,900	75,000	91,700	105,800
161～180	35,900	51,300	67,300	83,300	101,300	117,300
181～200	39,100	56,400	73,700	91,000	110,900	128,200
201～220	42,300	61,600	80,100	98,700	121,200	139,700
221～240	45,500	66,000	86,600	107,100	130,800	151,300
241～260	49,400	71,200	93,000	114,700	140,400	162,200
261～280	52,600	75,700	99,400	123,100	150,000	173,700
281～300	55,800	80,800	105,800	130,800	159,600	184,600
約2倍仕上り巾	75～149	150～223	224～298	299～372	373～447	448～521

※両開きも承ります。
※3ッ山限定。

ハイギャザー トリムタイプ・S-12TC 約2.5倍
E-12TC 約2倍

約2.5倍仕上り巾	60～119	120～178	179～238	239～298	299～357	358～417
～100	29,100	42,900	56,300	69,700	83,500	97,500
101～120	31,500	46,500	61,100	75,600	90,700	105,800
121～140	33,800	50,100	65,800	81,600	97,800	114,200
141～160	36,200	53,700	70,600	87,500	105,000	122,500
161～180	38,600	57,200	75,400	93,500	112,100	130,900
181～200	41,000	60,800	80,100	99,500	119,300	139,200
201～220	43,400	64,400	84,900	105,400	126,400	147,600
221～240	45,800	68,000	89,700	111,400	133,600	155,900
241～260	48,100	71,500	94,400	117,300	140,700	164,200
261～280	50,500	75,100	99,200	123,300	147,900	172,600
281～300	52,900	78,700	104,000	129,300	155,100	180,900
約2倍仕上り巾	75～149	150～223	224～298	299～372	373～447	448～521

※両開きも承ります。
※3ッ山限定。

チューブトップ・S-19P 約1倍

仕上り巾 / 仕上り丈	～141
～100	9,500
101～120	11,100
121～140	12,700
141～160	14,200
161～180	15,800
181～200	17,400
201～220	19,000
221～240	20,500
241～260	22,100
261～280	23,700
281～300	25,300

※上部4cmの袋縫い。

C2212
エアロセラ

■生地巾 150cm ■価格 3,800/m 2,530/㎡
■組成 ポリエステル100% ■柄リピート タテ ーcm×ヨコ ーcm

■ 形態安定加工(スタイリッシュウェーブ縫製)・KH KE KO

KH 約2倍仕上り巾 / 仕上り丈	~75 1巾	76~150 2巾	151~225 3巾	226~300 4巾	301~375 5巾	376~450 6巾	451~525 7巾	526~600 8巾
60~100	8,700	17,400	26,100	34,800	43,500	52,200	60,900	69,600
101~120	10,000	20,000	30,000	40,000	50,000	60,000	70,000	80,000
121~140	11,200	22,400	33,600	44,800	56,000	67,200	78,400	89,600
141~160	12,400	24,800	37,200	49,600	62,000	74,400	86,800	99,200
161~180	13,700	27,400	41,100	54,800	68,500	82,200	95,900	109,600
181~200	14,900	29,800	44,700	59,600	74,500	89,400	104,300	119,200
201~220	16,200	32,400	48,600	64,800	81,000	97,200	113,400	129,600
221~240	17,400	34,800	52,200	69,600	87,000	104,400	121,800	139,200
241~260	18,600	37,200	55,800	74,400	93,000	111,600	130,200	148,800
261~280	19,900	39,800	59,700	79,600	99,500	119,400	139,300	159,200
281~300	21,100	42,200	63,300	84,400	105,500	126,600	147,700	168,800
KE 約1.5倍仕上り巾	~100	101~200	201~300	301~400	401~500	501~600	601~700	701~800
KO 約1.5倍仕上り巾	~100	101~200	201~324	325~424	425~550	551~600		

●タッセルなし

※1巾での両開きはできません。
※KHの1巾片開き・2巾両開き、3ッ山の場合、最大仕上り巾は上記と異なります。(P155参照)
※KEは2ッ山限定、KOは1ッ山限定。KH・KOは300cm、KEは400cmを超える仕上り巾は両開きのみになります。
※形態安定加工により風合いに変化が生じる場合があります。

■ハイグレード縫製・SH SE ■ニューシンプル縫製・SO ■フラット縫製・AP

SH 約2倍仕上り巾 / 仕上り丈	~75 1巾	76~150 2巾	151~225 3巾	226~300 4巾	301~375 5巾	376~450 6巾	451~525 7巾	526~600 8巾
60~100	8,300	16,600	24,900	33,200	41,500	49,800	58,100	66,400
101~120	9,500	19,000	28,500	38,000	47,500	57,000	66,500	76,000
121~140	10,700	21,400	32,100	42,800	53,500	64,200	74,900	85,600
141~160	11,800	23,600	35,400	47,200	59,000	70,800	82,600	94,400
161~180	13,000	26,000	39,000	52,000	65,000	78,000	91,000	104,000
181~200	14,200	28,400	42,600	56,800	71,000	85,200	99,400	113,600
201~220	15,400	30,800	46,200	61,600	77,000	92,400	107,800	123,200
221~240	16,600	33,200	49,800	66,400	83,000	99,600	116,200	132,800
241~260	17,700	35,400	53,100	70,800	88,500	106,200	123,900	141,600
261~280	18,900	37,800	56,700	75,600	94,500	113,400	132,300	151,200
281~300	20,100	40,200	60,300	80,400	100,500	120,600	140,700	160,800
SE 約1.5倍仕上り巾	~100	101~200	201~300	301~400	401~500	501~600	601~700	701~800
SO 約1.5倍仕上り巾	~100	101~200	201~324	325~424	425~550	551~650	651~774	775~874
AP 約1倍仕上り巾	~134	135~268	269~414	415~564	565~710	711~860		

●タッセルなし

※SH、SE、SOは1巾での両開きはできません。
※SHの1巾片開き・2巾両開き、3ッ山の場合、最大仕上り巾は上記と異なります。(P155参照)
※SEは2ッ山、SOは1ッ山、APはヒダなし。

■ギャザー縫製・SG

約2倍

仕上り巾 / 仕上り丈	76~150 2巾	151~225 3巾	226~300 4巾	301~375 5巾	376~450 6巾	451~525 7巾	526~600 8巾
60~100	17,200	25,800	34,400	43,000	51,600	60,200	68,800
101~120	19,600	29,400	39,200	49,000	58,800	68,600	78,400
121~140	22,200	33,300	44,400	55,500	66,600	77,700	88,800
141~160	24,600	36,900	49,200	61,500	73,800	86,100	98,400
161~180	27,200	40,800	54,400	68,000	81,600	95,200	108,800
181~200	29,600	44,400	59,200	74,000	88,800	103,600	118,400
201~220	32,000	48,000	64,000	80,000	96,000	112,000	128,000
221~240	34,600	51,900	69,200	86,500	103,800	121,100	138,400
241~260	37,000	55,500	74,000	92,500	111,000	129,500	148,000
261~280	39,600	59,400	79,200	99,000	118,800	138,600	158,400
281~300	42,000	63,000	84,000	105,000	126,000	147,000	168,000

※ワンプリーツギャザー、またはスモックギャザーが選択できます。 ●タッセルなし

プレーンシェード ドラム式・R-61PD

仕上り巾 / 仕上り丈	30~50	51~90	91~142	143~190	191~240	241~290	291~340	341~400
60~100	21,900	24,700	30,300	40,200	45,700	51,200	61,200	67,300
101~120	23,400	26,200	32,100	43,100	49,000	54,800	65,900	72,300
121~140	24,800	27,600	33,900	46,000	52,200	58,400	70,600	77,400
141~160	26,300	29,100	35,700	48,900	55,500	62,000	75,300	82,400
161~180	27,700	30,500	37,500	51,800	58,700	65,500	80,000	87,400
181~200	29,200	32,000	39,300	54,700	61,900	69,100	84,700	92,500
201~220	30,600	33,400	41,100	57,600	65,200	72,700	89,400	97,500
221~240	32,100	34,900	42,900	60,500	68,400	76,300	94,100	102,600
241~260	33,500	36,300	44,700	63,400	71,700	79,900	98,800	107,600
261~280	35,000	37,800	46,500	66,300	74,900	83,500	103,500	112,600
281~300	36,400	39,200	48,300	69,200	78,200	87,100	108,200	117,700

※仕上り巾39cm以下の場合、仕上り丈は200cmまでになります。
※シェード本体価格に、梱包・輸送費として、別途3,000円かかります。

プレーンシェード コード式・R-61PC

仕上り巾 / 仕上り丈	18~50	51~90	91~142	143~190	191~240
60~100	17,000	19,400	24,500	33,900	38,900
101~120	18,500	20,900	26,300	36,800	42,200
121~140	19,900	22,300	28,100	39,700	45,400
141~160	21,400	23,800	29,900	42,600	48,700
161~180	22,800	25,200	31,700	45,500	51,900
181~200	24,300	26,700	33,500	48,400	55,100
201~220	25,700	28,100	35,300	51,300	58,400
221~240	27,200	29,600	37,100	54,200	61,600
241~260	28,600	31,000	38,900	57,100	64,900
261~280	30,100	32,500	40,700	60,000	68,100
281~300	31,500	33,900	42,500	62,900	71,400

※シェード本体価格に、梱包・輸送費として、別途3,000円かかります。

シェイパーシェード ドラム式・R-65PD

仕上り丈＼仕上り巾	30～50	51～90	91～142	143～190	191～240	241～290	291～340	341～400
60～100	35,200	35,200	49,700	58,100	72,400	76,100	97,700	101,500
101～120	38,100	38,100	53,900	63,600	79,200	83,600	107,200	111,600
121～140	41,000	41,000	57,900	69,100	86,100	91,100	116,700	121,700
141～160	43,800	43,800	62,100	74,600	93,000	98,600	126,200	131,800
161～180	46,700	46,700	66,100	80,000	99,800	106,100	135,600	141,900
181～200	49,600	49,600	70,200	85,500	106,700	113,600	145,100	152,100
201～220	52,500	52,500	74,300	91,000	113,600	121,100	154,600	162,200
221～240	55,400	55,400	78,400	96,500	120,500	128,600	164,100	172,300
241～260	58,200	58,200	82,500	102,000	127,300	136,100	173,600	182,400
261～280	61,100	61,100	86,600	107,400	134,200	143,600	183,100	192,500
281～300	64,000	64,000	90,600	112,900	141,100	151,100	192,600	202,700

※仕上り巾39cm以下の場合、仕上り丈は200cmまでになります。
※シェード本体価格に、梱包・輸送費として、別途3,000円かかります。

シェイパーシェード コード式・R-65PC

仕上り丈＼仕上り巾	18～50	51～90	91～142	143～190	191～240
60～100	25,200	25,200	35,100	43,500	47,300
101～120	28,100	28,100	38,700	48,400	52,800
121～140	31,000	31,000	42,200	53,400	58,400
141～160	33,900	33,900	45,800	58,300	64,000
161～180	36,800	36,800	49,300	63,200	69,500
181～200	39,700	39,700	52,800	68,100	75,000
201～220	42,600	42,600	56,300	73,000	80,600
221～240	45,500	45,500	59,900	78,000	86,200
241～260	48,400	48,400	63,400	82,900	91,700
261～280	51,300	51,300	67,000	87,800	97,300
281～300	54,200	54,200	70,400	92,700	102,800

※シェード本体価格に、梱包・輸送費として、別途3,000円かかります。

センタークロス フリルタイプ・S-1F 約2.5倍
E-1F 約2倍

約2.5倍仕上り巾	61～120	121～180	181～240	241～300	301～360	361～420
～100	24,500	35,400	——	——	——	——
101～120	27,200	40,200	51,000	——	——	——
121～140	30,600	44,900	57,200	——	——	——
141～160	34,000	49,000	63,300	76,900	——	——
161～180	36,800	53,800	69,400	84,400	99,300	——
181～200	40,200	58,500	74,800	91,800	108,200	——
201～220	42,900	63,300	81,000	99,300	117,000	134,700
221～240	46,300	68,000	87,100	106,800	125,800	144,900
241～260	49,700	72,800	93,200	113,600	134,700	155,100
261～280	52,400	77,600	99,300	121,100	143,500	165,300
281～300	55,800	82,300	105,400	128,600	151,700	175,500
約2倍仕上り巾	76～150	151～225	226～300	301～375	376～450	451～525

※アミカケのサイズについてはS-1F（約2.5倍）のみの対応です。
※上部ワンプリーツギャザー、3ッ山も選択できます。

センタークロス トリムタイプ・S-1T 約2.5倍
E-1T 約2倍

約2.5倍仕上り巾	61～120	121～180	181～240	241～300	301～360	361～420
～100	21,900	31,300	——	——	——	——
101～120	25,000	35,500	45,600	——	——	——
121～140	27,900	39,800	51,100	——	——	——
141～160	31,000	43,900	56,500	69,100	——	——
161～180	33,900	48,100	61,900	75,700	90,100	——
181～200	36,800	52,300	67,400	82,400	98,000	——
201～220	39,900	56,500	72,700	89,000	105,900	122,000
221～240	42,800	60,800	78,200	95,700	113,700	131,000
241～260	45,900	64,900	83,600	102,300	121,600	140,100
261～280	48,800	69,100	89,000	108,900	129,500	149,300
281～300	51,700	73,400	94,500	115,700	137,400	158,300
約2倍仕上り巾	76～150	151～225	226～300	301～375	376～450	451～525

※アミカケのサイズについてはS-1T（約2.5倍）のみの対応です。
※上部ワンプリーツギャザー、3ッ山も選択できます。

セパレート フリルタイプ・S-56F 約2.5倍
E-56F 約2倍

約2.5倍仕上り巾	～60	61～120
～100	17,100	27,400
101～120	18,600	30,400
121～140	20,800	34,100
141～160	22,300	37,800
161～180	25,200	40,800
181～200	27,400	45,200
約2倍仕上り巾	～75	76～150

※上部ワンプリーツギャザー、3ッ山も選択できます。

スカラップ フリルタイプ・S-9F・S-11F 約2.5倍
E-9F・E-11F 約2倍

約2.5倍仕上り巾	～180	181～240	241～300	301～360	361～420
～100	36,300	49,600	61,500	72,600	85,900
101～120	40,700	55,500	68,900	81,400	96,200
121～140	45,200	61,500	76,300	90,300	106,600
141～160	49,600	67,400	83,700	99,200	117,000
161～180	54,100	73,300	91,100	108,100	127,300
181～200	58,500	79,200	98,500	117,000	137,700
約2倍仕上り巾	～225	226～300	301～375	376～450	451～525

※両開きも承ります。
※上部スモッグギャザー、3ッ山も選択できます。

スカラップ トリムタイプ・S-9TD・S-11TD 約2.5倍
E-9TD・E-11TD 約2倍

約2.5倍仕上り巾	～180	181～240	241～300	301～360	361～420
～100	40,600	53,900	67,600	80,900	94,500
101～120	44,700	59,300	74,300	89,000	103,900
121～140	48,700	64,700	81,000	97,000	113,400
141～160	52,700	70,100	87,700	105,100	122,800
161～180	56,800	75,500	94,500	113,200	132,200
181～200	60,800	80,800	101,200	121,200	141,600
201～220	64,800	86,200	107,900	129,300	151,000
221～240	68,900	91,600	114,600	137,400	160,400
241～260	72,900	97,000	121,400	145,500	169,800
261～280	76,900	102,400	128,100	153,500	179,300
281～300	81,000	107,700	134,800	161,600	188,700
約2倍仕上り巾	～225	226～300	301～375	376～450	451～525

※両開きも承ります。
※上部スモッグギャザー、3ッ山も選択できます。

スカラップ フリルタイプ・S-10F 約2.5倍
E-10F 約2倍

約2.5倍仕上り巾	61～120	121～180	181～240	241～300	301～360	361～420
～100	23,700	35,600	46,700	58,500	70,300	82,200
101～120	28,900	43,700	57,800	71,800	86,600	100,700
121～140	31,900	48,100	63,700	79,200	95,500	111,000
141～160	34,800	52,600	69,600	86,600	104,400	121,400
161～180	37,800	57,000	75,500	94,000	113,300	131,800
181～200	40,700	61,500	81,400	101,400	122,100	142,100
約2倍仕上り巾	76～150	151～225	226～300	301～375	376～450	451～525

※両開きも承ります。
※上部スモッグギャザー、3ッ山も選択できます。

スカラップ トリムタイプ・S-10TD 約2.5倍
E-10TD 約2倍

約2.5倍仕上り巾	61～120	121～180	181～240	241～300	301～360	361～420
～100	25,200	37,900	50,300	63,100	75,500	88,200
101～120	27,900	42,000	55,700	69,800	83,600	97,600
121～140	30,600	46,000	61,100	76,500	91,600	107,100
141～160	33,300	50,000	66,500	83,200	99,700	116,500
161～180	36,000	54,100	71,900	90,000	107,800	125,900
181～200	38,600	58,100	77,200	96,700	115,800	135,300
201～220	41,300	62,100	82,600	103,400	123,900	144,700
221～240	44,000	66,200	88,000	110,100	132,000	154,100
241～260	46,700	70,200	93,400	116,900	140,100	163,500
261～280	49,400	74,200	98,800	123,600	148,100	173,000
281～300	52,100	78,300	104,100	130,300	156,200	182,400
約2倍仕上り巾	76～150	151～225	226～300	301～375	376～450	451～525

※両開きも承ります。
※上部スモッグギャザー、3ッ山も選択できます。

ハイギャザー フリルタイプ・S-12F 約2.5倍
E-12F 約2倍

約2.5倍仕上り巾	61～120	121～180	181～240	241～300	301～360	361～420
～100	22,500	32,200	41,800	51,400	62,400	72,000
101～120	25,700	37,300	48,200	59,200	72,700	83,600
121～140	29,000	41,800	54,700	67,500	82,300	95,100
141～160	32,800	47,000	61,100	75,200	91,900	106,100
161～180	36,000	51,400	67,500	83,600	101,600	117,600
181～200	39,200	56,600	73,900	91,300	111,200	128,500
201～220	42,500	61,700	80,400	99,000	121,500	140,100
221～240	45,700	66,200	86,800	107,300	131,100	151,700
241～260	49,500	71,400	93,200	115,100	140,800	162,600
261～280	52,700	75,900	99,600	123,400	150,400	174,200
281～300	55,900	81,000	106,100	131,100	160,000	185,100
約2倍仕上り巾	76～150	151～225	226～300	301～375	376～450	451～525

※両開きも承ります。
※3ッ山限定。

ハイギャザー トリムタイプ・S-12TC 約2.5倍
E-12TC 約2倍

約2.5倍仕上り巾	61～120	121～180	181～240	241～300	301～360	361～420
～100	29,100	43,000	56,400	70,200	83,600	98,100
101～120	31,500	46,600	61,100	76,200	90,800	106,400
121～140	33,900	50,100	65,900	82,200	97,900	114,800
141～160	36,300	53,700	70,700	88,200	105,100	123,200
161～180	38,700	57,300	75,500	94,100	112,300	131,500
181～200	41,000	60,900	80,300	100,100	119,500	139,900
201～220	43,400	64,500	85,000	106,100	126,600	148,300
221～240	45,800	68,100	89,800	112,100	133,800	156,600
241～260	48,200	71,700	94,600	118,000	141,000	165,000
261～280	50,600	75,200	99,400	124,000	148,100	173,400
281～300	53,000	78,800	104,200	130,000	155,300	181,700
約2倍仕上り巾	76～150	151～225	226～300	301～375	376～450	451～525

※両開きも承ります。
※3ッ山限定。

チューブトップ・S-19P 約1倍

仕上り巾 / 仕上り丈	～142
～100	9,500
101～120	11,100
121～140	12,700
141～160	14,300
161～180	15,900
181～200	17,500
201～220	19,000
221～240	20,600
241～260	22,200
261～280	23,800
281～300	25,400

※上部4cmの袋縫い。

見本帳掲載 P.165

C2213
タフート

■生地巾 150cm　■価格 4,800/m　3,200/㎡
■組成 ポリエステル100%　■柄リピート タテ ーcm×ヨコ ーcm

■ 形態安定加工（スタイリッシュウェーブ縫製）・KH KE KO

KH 約2倍 仕上り巾 / 仕上り丈	～75 1巾	76～150 2巾	151～225 3巾	226～300 4巾	301～375 5巾	376～450 6巾	451～525 7巾	526～600 8巾
60～100	10,100	20,200	30,300	40,400	50,500	60,600	70,700	80,800
101～120	11,600	23,200	34,800	46,400	58,000	69,600	81,200	92,800
121～140	13,000	26,000	39,000	52,000	65,000	78,000	91,000	104,000
141～160	14,400	28,800	43,200	57,600	72,000	86,400	100,800	115,200
161～180	15,900	31,800	47,700	63,600	79,500	95,400	111,300	127,200
181～200	17,300	34,600	51,900	69,200	86,500	103,800	121,100	138,400
201～220	18,800	37,600	56,400	75,200	94,000	112,800	131,600	150,400
221～240	20,200	40,400	60,600	80,800	101,000	121,200	141,400	161,600
241～260	21,600	43,200	64,800	86,400	108,000	129,600	151,200	172,800
261～280	23,100	46,200	69,300	92,400	115,500	138,600	161,700	184,800
281～300	24,500	49,000	73,500	98,000	122,500	147,000	171,500	196,000
KE 約1.5倍仕上り巾	～100	101～200	201～300	301～400	401～500	501～600	601～700	701～800
KO 約1.5倍仕上り巾	～100	101～200	201～324	325～424	425～550	551～600		

●タッセルなし

※1巾での両開きはできません。
※KHの1巾片開き・2巾両開き、3ッ山の場合、最大仕上り巾は上記と異なります。(P155参照)
※KEは2ッ山限定、KOは1ッ山限定。KH・KOは300cm、KEは400cmを超える仕上り巾は両開きのみになります。
※形態安定加工により風合いに変化が生じる場合があります。

■ ハイグレード縫製・SH SE　■ ニューシンプル縫製・SO　■ フラット縫製・AP

SH 約2倍 仕上り巾 / 仕上り丈	～75 1巾	76～150 2巾	151～225 3巾	226～300 4巾	301～375 5巾	376～450 6巾	451～525 7巾	526～600 8巾
60～100	9,700	19,400	29,100	38,800	48,500	58,200	67,900	77,600
101～120	11,100	22,200	33,300	44,400	55,500	66,600	77,700	88,800
121～140	12,500	25,000	37,500	50,000	62,500	75,000	87,500	100,000
141～160	13,800	27,600	41,400	55,200	69,000	82,800	96,600	110,400
161～180	15,200	30,400	45,600	60,800	76,000	91,200	106,400	121,600
181～200	16,600	33,200	49,800	66,400	83,000	99,600	116,200	132,800
201～220	18,000	36,000	54,000	72,000	90,000	108,000	126,000	144,000
221～240	19,400	38,800	58,200	77,600	97,000	116,400	135,800	155,200
241～260	20,700	41,400	62,100	82,800	103,500	124,200	144,900	165,600
261～280	22,100	44,200	66,300	88,400	110,500	132,600	154,700	176,800
281～300	23,500	47,000	70,500	94,000	117,500	141,000	164,500	188,000
SE 約1.5倍仕上り巾	～100	101～200	201～300	301～400	401～500	501～600	601～700	701～800
SO 約1.5倍仕上り巾	～100	101～200	201～324	325～424	425～550	551～650	651～774	775～874
AP　約1倍仕上り巾	～134	135～268	269～414	415～564	565～710	711～860		

●タッセルなし

※SH、SE、SOは1巾での両開きはできません。
※SHの1巾片開き・2巾両開き、3ッ山の場合、最大仕上り巾は上記と異なります。(P155参照)
※SEは2ッ山、SOは1ッ山、APはヒダなし。

プレーンシェード ドラム式・R-61PD

仕上り巾 / 仕上り丈	30～50	51～90	91～142	143～190	191～240	241～290	291～340	341～400
60～100	23,100	25,900	31,500	42,600	48,100	53,600	64,800	70,900
101～120	24,800	27,600	33,500	45,900	51,800	57,600	70,100	76,500
121～140	26,400	29,200	35,500	49,200	55,400	61,600	75,400	82,200
141～160	28,100	30,900	37,500	52,500	59,100	65,600	80,700	87,800
161～180	29,700	32,500	39,500	55,800	62,700	69,500	86,000	93,400
181～200	31,400	34,200	41,500	59,100	66,300	73,500	91,300	99,100
201～220	33,000	35,800	43,500	62,400	70,000	77,500	96,600	104,700
221～240	34,700	37,500	45,500	65,700	73,600	81,500	101,900	110,400
241～260	36,300	39,100	47,500	69,000	77,300	85,500	107,200	116,000
261～280	38,000	40,800	49,500	72,300	80,900	89,500	112,500	121,600
281～300	39,600	42,400	51,500	75,600	84,600	93,500	117,800	127,300

※仕上り巾39cm以下の場合、仕上り丈は200cmまでになります。
※シェード本体価格に、梱包・輸送費として、別途3,000円かかります。

プレーンシェード コード式・R-61PC

仕上り巾 / 仕上り丈	18～50	51～90	91～142	143～190	191～240
60～100	18,200	20,600	25,700	36,300	41,300
101～120	19,900	22,300	27,700	39,600	45,000
121～140	21,500	23,900	29,700	42,900	48,600
141～160	23,200	25,600	31,700	46,200	52,300
161～180	24,800	27,200	33,700	49,500	55,900
181～200	26,500	28,900	35,700	52,800	59,500
201～220	28,100	30,500	37,700	56,100	63,200
221～240	29,800	32,200	39,700	59,400	66,800
241～260	31,400	33,800	41,700	62,700	70,500
261～280	33,100	35,500	43,700	66,000	74,100
281～300	34,700	37,100	45,700	69,300	77,800

※シェード本体価格に、梱包・輸送費として、別途3,000円かかります。

シェイパーシェード ドラム式・R-65PD

仕上り丈＼仕上り巾	30～50	51～90	91～142	143～190	191～240	241～290	291～340	341～400
60～100	36,400	36,400	50,900	60,500	74,800	78,500	101,300	105,100
101～120	39,500	39,500	55,300	66,400	82,000	86,400	111,400	115,800
121～140	42,600	42,600	59,500	72,300	89,300	94,300	121,500	126,500
141～160	45,600	45,600	63,900	78,200	96,600	102,200	131,600	137,200
161～180	48,700	48,700	68,100	84,000	103,800	110,100	141,600	147,900
181～200	51,800	51,800	72,400	89,900	111,100	118,000	151,700	158,700
201～220	54,900	54,900	76,700	95,800	118,400	125,900	161,800	169,400
221～240	58,000	58,000	81,000	101,700	125,700	133,800	171,900	180,100
241～260	61,000	61,000	85,300	107,600	132,900	141,700	182,000	190,800
261～280	64,100	64,100	89,600	113,400	140,200	149,600	192,100	201,500
281～300	67,200	67,200	93,800	119,300	147,500	157,500	202,200	212,300

※仕上り巾39cm以下の場合、仕上り丈は200cmまでになります。
※シェード本体価格に、梱包・輸送費として、別途3,000円かかります。

シェイパーシェード コード式・R-65PC

仕上り丈＼仕上り巾	18～50	51～90	91～142	143～190	191～240
60～100	26,400	26,400	36,300	45,900	49,700
101～120	29,500	29,500	40,100	51,200	55,600
121～140	32,600	32,600	43,800	56,600	61,600
141～160	35,700	35,700	47,600	61,900	67,600
161～180	38,800	38,800	51,300	67,200	73,500
181～200	41,900	41,900	55,000	72,500	79,400
201～220	45,000	45,000	58,700	77,800	85,400
221～240	48,100	48,100	62,500	83,200	91,400
241～260	51,200	51,200	66,200	88,500	97,300
261～280	54,300	54,300	70,000	93,800	103,300
281～300	57,400	57,400	73,600	99,100	109,200

※シェード本体価格に、梱包・輸送費として、別途3,000円かかります。

センタークロス トリムタイプ・S-1T 約2.5倍
E-1T 約2倍

約2.5倍仕上り巾	61～120	121～180	181～240	241～300	301～360	361～420
～100	24,200	34,800	——	——	——	——
101～120	27,700	39,600	51,000	——	——	——
121～140	31,000	44,500	57,300	——	——	——
141～160	34,500	49,200	63,500	77,800	——	——
161～180	37,800	54,000	69,700	85,400	101,800	——
181～200	41,100	58,800	76,000	93,100	110,900	——
201～220	44,600	63,600	82,100	100,700	120,000	138,400
221～240	47,900	68,500	88,400	108,400	129,000	148,800
241～260	51,400	73,200	94,600	116,000	138,100	159,300
261～280	54,700	78,000	100,800	123,600	147,200	169,900
281～300	58,000	82,900	107,100	131,400	156,300	180,300
約2倍仕上り巾	76～150	151～225	226～300	301～375	376～450	451～525

※アミカケのサイズについてはS-1T（約2.5倍）のみの対応です。
※上部ワンプリーツギャザー、3ッ山も選択できます。

スカラップ トリムタイプ・S-9TD・S-11TD 約2.5倍
E-9TD・E-11TD 約2倍

約2.5倍仕上り巾	～180	181～240	241～300	301～360	361～420
～100	43,600	57,900	72,600	86,900	101,500
101～120	48,300	64,100	80,300	96,200	112,300
121～140	52,900	70,300	88,000	105,400	123,200
141～160	57,500	76,500	95,700	114,700	134,000
161～180	62,200	82,700	103,500	124,000	144,800
181～200	66,800	88,800	111,200	133,200	155,600
201～220	71,400	95,000	118,900	142,500	166,400
221～240	76,100	101,200	126,600	151,800	177,200
241～260	80,700	107,400	134,400	161,100	188,000
261～280	85,300	113,600	142,100	170,300	198,900
281～300	90,000	119,700	149,800	179,600	209,700
約2倍仕上り巾	～225	226～300	301～375	376～450	451～525

※両開きも承ります。
※上部スモッグギャザー、3ッ山も選択できます。

スカラップ トリムタイプ・S-10TD 約2.5倍
E-10TD 約2倍

約2.5倍仕上り巾	61～120	121～180	181～240	241～300	301～360	361～420
～100	27,200	40,900	54,300	68,100	81,500	95,200
101～120	30,300	45,600	60,500	75,800	90,800	106,000
121～140	33,400	50,200	66,700	83,500	100,000	116,900
141～160	36,500	54,800	72,900	91,200	109,300	127,700
161～180	39,600	59,500	79,100	99,000	118,600	138,500
181～200	42,600	64,100	85,200	106,700	127,800	149,300
201～220	45,700	68,700	91,400	114,400	137,100	160,100
221～240	48,800	73,400	97,600	122,100	146,400	170,900
241～260	51,900	78,000	103,800	129,900	155,700	181,700
261～280	55,000	82,600	110,000	137,600	164,900	192,600
281～300	58,100	87,300	116,100	145,300	174,200	203,400
約2倍仕上り巾	76～150	151～225	226～300	301～375	376～450	451～525

※両開きも承ります。
※上部スモッグギャザー、3ッ山も選択できます。

ハイギャザー トリムタイプ・S-12TC 約2.5倍
E-12TC 約2倍

約2.5倍仕上り巾	61～120	121～180	181～240	241～300	301～360	361～420
～100	31,200	46,000	60,300	75,000	89,300	104,800
101～120	34,000	50,200	65,800	82,000	97,700	114,500
121～140	36,800	54,300	71,400	89,000	106,000	124,300
141～160	39,600	58,500	77,000	96,000	114,400	134,100
161～180	42,400	62,700	82,600	102,900	122,800	143,800
181～200	45,100	66,900	88,200	109,900	131,200	153,600
201～220	47,900	71,100	93,700	116,900	139,500	163,400
221～240	50,700	75,300	99,300	123,900	147,900	173,100
241～260	53,500	79,500	104,900	130,800	156,300	182,900
261～280	56,300	83,600	110,500	137,800	164,600	192,700
281～300	59,100	87,800	116,100	144,800	173,000	202,400
約2倍仕上り巾	76～150	151～225	226～300	301～375	376～450	451～525

※両開きも承ります。
※3ッ山限定。

C2214
デューラ

■生地巾 150cm ■価格 4,300/m 2,860/㎡
■組成 ポリエステル100% ■柄リピート タテ ーcm×ヨコ ーcm

■ 形態安定加工(スタイリッシュウェーブ縫製)・KH KE KO

KH 約2倍 仕上り巾 / 仕上り丈	~75 1巾	76~150 2巾	151~225 3巾	226~300 4巾	301~375 5巾	376~450 6巾	451~525 7巾	526~600 8巾
60~100	9,400	18,800	28,200	37,600	47,000	56,400	65,800	75,200
101~120	10,800	21,600	32,400	43,200	54,000	64,800	75,600	86,400
121~140	12,100	24,200	36,300	48,400	60,500	72,600	84,700	96,800
141~160	13,400	26,800	40,200	53,600	67,000	80,400	93,800	107,200
161~180	14,800	29,600	44,400	59,200	74,000	88,800	103,600	118,400
181~200	16,100	32,200	48,300	64,400	80,500	96,600	112,700	128,800
201~220	17,500	35,000	52,500	70,000	87,500	105,000	122,500	140,000
221~240	18,800	37,600	56,400	75,200	94,000	112,800	131,600	150,400
241~260	20,100	40,200	60,300	80,400	100,500	120,600	140,700	160,800
261~280	21,500	43,000	64,500	86,000	107,500	129,000	150,500	172,000
281~300	22,800	45,600	68,400	91,200	114,000	136,800	159,600	182,400
KE 約1.5倍仕上り巾	~100	101~200	201~300	301~400	401~500	501~600	601~700	701~800
KO 約1.5倍仕上り巾	~100	101~200	201~324	325~424	425~550	551~600		

●タッセルなし

※1巾での両開きはできません。
※KHの1巾片開き・2巾両開き、3ッ山の場合、最大仕上り巾は上記と異なります。(P155参照)
※KEは2ッ山限定、KOは1ッ山限定。KH・KOは300cm、KEは400cmを超える仕上り巾は両開きのみになります。
※形態安定加工により風合いに変化が生じる場合があります。

■ ハイグレード縫製・SH SE ■ ニューシンプル縫製・SO ■ フラット縫製・AP

SH 約2倍 仕上り巾 / 仕上り丈	~75 1巾	76~150 2巾	151~225 3巾	226~300 4巾	301~375 5巾	376~450 6巾	451~525 7巾	526~600 8巾
60~100	9,000	18,000	27,000	36,000	45,000	54,000	63,000	72,000
101~120	10,300	20,600	30,900	41,200	51,500	61,800	72,100	82,400
121~140	11,600	23,200	34,800	46,400	58,000	69,600	81,200	92,800
141~160	12,800	25,600	38,400	51,200	64,000	76,800	89,600	102,400
161~180	14,100	28,200	42,300	56,400	70,500	84,600	98,700	112,800
181~200	15,400	30,800	46,200	61,600	77,000	92,400	107,800	123,200
201~220	16,700	33,400	50,100	66,800	83,500	100,200	116,900	133,600
221~240	18,000	36,000	54,000	72,000	90,000	108,000	126,000	144,000
241~260	19,200	38,400	57,600	76,800	96,000	115,200	134,400	153,600
261~280	20,500	41,000	61,500	82,000	102,500	123,000	143,500	164,000
281~300	21,800	43,600	65,400	87,200	109,000	130,800	152,600	174,400
SE 約1.5倍仕上り巾	~100	101~200	201~300	301~400	401~500	501~600	601~700	701~800
SO 約1.5倍仕上り巾	~100	101~200	201~324	325~424	425~550	551~650	651~774	775~874
AP 約1倍仕上り巾	~134	135~268	269~414	415~564	565~710	711~860		

●タッセルなし

※SH、SE、SOは1巾での両開きはできません。
※SHの1巾片開き・2巾両開き、3ッ山の場合、最大仕上り巾は上記と異なります。(P155参照)
※SEは2ッ山、SOは1ッ山、APはヒダなし。

■ ギャザー縫製・SG

約2倍

仕上り巾 / 仕上り丈	76~150 2巾	151~225 3巾	226~300 4巾	301~375 5巾	376~450 6巾	451~525 7巾	526~600 8巾
60~100	18,600	27,900	37,200	46,500	55,800	65,100	74,400
101~120	21,200	31,800	42,400	53,000	63,600	74,200	84,800
121~140	24,000	36,000	48,000	60,000	72,000	84,000	96,000
141~160	26,600	39,900	53,200	66,500	79,800	93,100	106,400
161~180	29,400	44,100	58,800	73,500	88,200	102,900	117,600
181~200	32,000	48,000	64,000	80,000	96,000	112,000	128,000
201~220	34,600	51,900	69,200	86,500	103,800	121,100	138,400
221~240	37,400	56,100	74,800	93,500	112,200	130,900	149,600
241~260	40,000	60,000	80,000	100,000	120,000	140,000	160,000
261~280	42,800	64,200	85,600	107,000	128,400	149,800	171,200
281~300	45,400	68,100	90,800	113,500	136,200	158,900	181,600

※ワンプリーツギャザー、またはスモックギャザーが選択できます。 ●タッセルなし

プレーンシェード ドラム式・R-61PD

仕上り巾 / 仕上り丈	30~50	51~90	91~142	143~190	191~240	241~290	291~340	341~400
60~100	22,500	25,300	30,900	41,400	46,900	52,400	63,000	69,100
101~120	24,100	26,900	32,800	44,500	50,400	56,200	68,000	74,400
121~140	25,600	28,400	34,700	47,600	53,800	60,000	73,000	79,800
141~160	27,200	30,000	36,600	50,700	57,300	63,800	78,000	85,100
161~180	28,700	31,500	38,500	53,800	60,700	67,500	83,000	90,400
181~200	30,300	33,100	40,400	56,900	64,100	71,300	88,000	95,800
201~220	31,800	34,600	42,300	60,000	67,600	75,100	93,000	101,100
221~240	33,400	36,200	44,200	63,100	71,000	78,900	98,000	106,500
241~260	34,900	37,700	46,100	66,200	74,500	82,700	103,000	111,800
261~280	36,500	39,300	48,000	69,300	77,900	86,500	108,000	117,100
281~300	38,000	40,800	49,900	72,400	81,400	90,300	113,000	122,500

※仕上り巾39cm以下の場合、仕上り丈は200cmまでになります。
※シェード本体価格に、梱包・輸送費として、別途3,000円かかります。

プレーンシェード コード式・R-61PC

仕上り巾 / 仕上り丈	18~50	51~90	91~142	143~190	191~240
60~100	17,600	20,000	25,100	35,100	40,100
101~120	19,200	21,600	27,000	38,200	43,600
121~140	20,700	23,100	28,900	41,300	47,000
141~160	22,300	24,700	30,800	44,400	50,500
161~180	23,800	26,200	32,700	47,500	53,900
181~200	25,400	27,800	34,600	50,600	57,300
201~220	26,900	29,300	36,500	53,700	60,800
221~240	28,500	30,900	38,400	56,800	64,200
241~260	30,000	32,400	40,300	59,900	67,700
261~280	31,600	34,000	42,200	63,000	71,100
281~300	33,100	35,500	44,100	66,100	74,600

※シェード本体価格に、梱包・輸送費として、別途3,000円かかります。

シェイパーシェード ドラム式・R-65PD

仕上り丈＼仕上り巾	30～50	51～90	91～142	143～190	191～240	241～290	291～340	341～400
60～100	35,800	35,800	50,300	59,300	73,600	77,300	99,500	103,300
101～120	38,800	38,800	54,600	65,000	80,600	85,000	109,300	113,700
121～140	41,800	41,800	58,700	70,700	87,700	92,700	119,100	124,100
141～160	44,700	44,700	63,000	76,400	94,800	100,400	128,900	134,500
161～180	47,700	47,700	67,100	82,000	101,800	108,100	138,600	144,900
181～200	50,700	50,700	71,300	87,700	108,900	115,800	148,400	155,400
201～220	53,700	53,700	75,500	93,400	116,000	123,500	158,200	165,800
221～240	56,700	56,700	79,700	99,100	123,100	131,200	168,000	176,200
241～260	59,600	59,600	83,900	104,800	130,100	138,900	177,800	186,600
261～280	62,600	62,600	88,100	110,400	137,200	146,600	187,600	197,000
281～300	65,600	65,600	92,200	116,100	144,300	154,300	197,400	207,500

※仕上り巾39cm以下の場合、仕上り丈は200cmまでになります。
※シェード本体価格に、梱包・輸送費として、別途3,000円かかります。

シェイパーシェード コード式・R-65PC

仕上り丈＼仕上り巾	18～50	51～90	91～142	143～190	191～240
60～100	25,800	25,800	35,700	44,700	48,500
101～120	28,800	28,800	39,400	49,800	54,200
121～140	31,800	31,800	43,000	55,000	60,000
141～160	34,800	34,800	46,700	60,100	65,800
161～180	37,800	37,800	50,300	65,200	71,500
181～200	40,800	40,800	53,900	70,300	77,200
201～220	43,800	43,800	57,500	75,400	83,000
221～240	46,800	46,800	61,200	80,600	88,800
241～260	49,800	49,800	64,800	85,700	94,500
261～280	52,800	52,800	68,500	90,800	100,300
281～300	55,800	55,800	72,000	95,900	106,000

※シェード本体価格に、梱包・輸送費として、別途3,000円かかります。

センタークロス フリルタイプ・S-1F 約2.5倍
E-1F 約2倍

約2.5倍仕上り巾	61～120	121～180	181～240	241～300	301～360	361～420
～100	26,300	38,000	——	——	——	——
101～120	29,200	43,100	54,800	——	——	——
121～140	32,900	48,200	61,400	——	——	——
141～160	36,500	52,600	67,900	82,500	——	——
161～180	39,500	57,700	74,500	90,600	106,600	——
181～200	43,100	62,800	80,300	98,600	116,100	——
201～220	46,000	67,900	86,900	106,600	125,600	144,600
221～240	49,700	73,000	93,500	114,700	135,100	155,500
241～260	53,300	78,200	100,100	122,000	144,600	166,500
261～280	56,300	83,300	106,600	130,000	154,100	177,400
281～300	59,900	88,400	113,200	138,000	162,800	188,400
約2倍仕上り巾	76～150	151～225	226～300	301～375	376～450	451～525

※アミカケのサイズについてはS-1F（約2.5倍）のみの対応です。
※上部ワンプリーツギャザー、3ッ山も選択できます。

センタークロス トリムタイプ・S-1T 約2.5倍
E-1T 約2倍

約2.5倍仕上り巾	61～120	121～180	181～240	241～300	301～360	361～420
～100	23,100	33,100	——	——	——	——
101～120	26,300	37,500	48,300	——	——	——
121～140	29,500	42,100	54,200	——	——	——
141～160	32,700	46,600	60,000	73,400	——	——
161～180	35,800	51,000	65,800	80,500	95,900	——
181～200	39,000	55,600	71,700	87,700	104,500	——
201～220	42,200	60,000	77,400	94,800	112,900	130,200
221～240	45,400	64,600	83,300	102,100	121,300	139,900
241～260	48,600	69,100	89,100	109,200	129,900	149,700
261～280	51,700	73,500	94,900	116,300	138,300	159,600
281～300	54,900	78,100	100,800	123,500	146,900	169,300
約2倍仕上り巾	76～150	151～225	226～300	301～375	376～450	451～525

※アミカケのサイズについてはS-1T（約2.5倍）のみの対応です。
※上部ワンプリーツギャザー、3ッ山も選択できます。

セパレート フリルタイプ・S-56F 約2.5倍
E-56F 約2倍

約2.5倍仕上り巾	～60	61～120
～100	18,100	29,200
101～120	19,700	32,400
121～140	22,100	36,300
141～160	23,700	40,300
161～180	26,800	43,400
181～200	29,200	48,200
約2倍仕上り巾	～75	76～150

※上部ワンプリーツギャザー、3ッ山も選択できます。

スカラップ フリルタイプ・S-9F・S-11F 約2.5倍
E-9F・E-11F 約2倍

約2.5倍仕上り巾	～180	181～240	241～300	301～360	361～420
～100	38,800	53,000	65,600	77,500	91,700
101～120	43,500	59,300	73,500	86,900	102,700
121～140	48,200	65,600	81,400	96,400	113,800
141～160	53,000	71,900	89,300	105,900	124,900
161～180	57,700	78,300	97,200	115,400	135,900
181～200	62,500	84,600	105,100	124,900	147,000
約2倍仕上り巾	～225	226～300	301～375	376～450	451～525

※両開きも承ります。
※上部スモッグギャザー、3ッ山も選択できます。

スカラップ トリムタイプ・S-9TD・S-11TD 約2.5倍
E-9TD・E-11TD 約2倍

約2.5倍仕上り巾	～180	181～240	241～300	301～360	361～420
～100	42,100	55,900	70,100	83,900	98,000
101～120	46,500	61,700	77,300	92,600	108,100
121～140	50,800	67,500	84,500	101,200	118,300
141～160	55,100	73,300	91,700	109,900	128,400
161～180	59,500	79,100	99,000	118,600	138,500
181～200	63,800	84,800	106,200	127,200	148,600
201～220	68,100	90,600	113,400	135,900	158,700
221～240	72,500	96,400	120,600	144,600	168,800
241～260	76,800	102,200	127,900	153,300	178,900
261～280	81,100	108,000	135,100	161,900	189,100
281～300	85,500	113,700	142,300	170,600	199,200
約2倍仕上り巾	～225	226～300	301～375	376～450	451～525

※両開きも承ります。
※上部スモッグギャザー、3ッ山も選択できます。

スカラップ フリルタイプ・S-10F 約2.5倍
E-10F 約2倍

約2.5倍仕上り巾	61～120	121～180	181～240	241～300	301～360	361～420
～100	25,300	38,000	49,800	62,500	75,100	87,700
101～120	30,900	46,700	61,700	76,700	92,500	107,500
121～140	34,000	51,400	68,000	84,600	102,000	118,500
141～160	37,200	56,100	74,300	92,500	111,400	129,600
161～180	40,300	60,900	80,600	100,400	120,900	140,700
181～200	43,500	65,600	86,900	108,300	130,400	151,700
約2倍仕上り巾	76～150	151～225	226～300	301～375	376～450	451～525

※両開きも承ります。
※上部スモッグギャザー、3ッ山も選択できます。

スカラップ トリムタイプ・S-10TD 約2.5倍
E-10TD 約2倍

約2.5倍仕上り巾	61～120	121～180	181～240	241～300	301～360	361～420
～100	26,200	39,400	52,300	65,600	78,500	91,700
101～120	29,100	43,800	58,100	72,800	87,200	101,800
121～140	32,000	48,100	63,900	80,000	95,800	112,000
141～160	34,900	52,400	69,700	87,200	104,500	122,100
161～180	37,800	56,800	75,500	94,500	113,200	132,200
181～200	40,600	61,100	81,200	101,700	121,800	142,300
201～220	43,500	65,400	87,000	108,900	130,500	152,400
221～240	46,400	69,800	92,800	116,100	139,200	162,500
241～260	49,300	74,100	98,600	123,400	147,900	172,600
261～280	52,200	78,400	104,400	130,600	156,500	182,800
281～300	55,100	82,800	110,100	137,800	165,200	192,900
約2倍仕上り巾	76～150	151～225	226～300	301～375	376～450	451～525

※両開きも承ります。
※上部スモッグギャザー、3ッ山も選択できます。

ハイギャザー フリルタイプ・S-12F 約2.5倍
E-12F 約2倍

約2.5倍仕上り巾	61～120	121～180	181～240	241～300	301～360	361～420
～100	24,300	34,700	45,100	55,400	67,200	77,600
101～120	27,700	40,200	52,000	63,800	78,300	90,100
121～140	31,200	45,100	58,900	72,800	88,700	102,500
141～160	35,400	50,600	65,800	81,100	99,100	114,300
161～180	38,800	55,400	72,800	90,100	109,500	126,800
181～200	42,300	61,000	79,700	98,400	119,900	138,500
201～220	45,800	66,500	86,600	106,700	130,900	151,000
221～240	49,200	71,400	93,500	115,700	141,300	163,500
241～260	53,400	76,900	100,500	124,000	151,700	175,300
261～280	56,800	81,800	107,400	133,000	162,100	187,700
281～300	60,300	87,300	114,300	141,300	172,500	199,500
約2倍仕上り巾	76～150	151～225	226～300	301～375	376～450	451～525

※両開きも承ります。
※3ッ山限定。

ハイギャザー トリムタイプ・S-12TC 約2.5倍
E-12TC 約2倍

約2.5倍仕上り巾	61～120	121～180	181～240	241～300	301～360	361～420
～100	30,100	44,500	58,300	72,600	86,500	101,400
101～120	32,700	48,400	63,500	79,100	94,200	110,500
121～140	35,300	52,200	68,700	85,600	102,000	119,600
141～160	37,900	56,100	73,800	92,100	109,800	128,600
161～180	40,500	60,000	79,000	98,500	117,500	137,700
181～200	43,100	63,900	84,200	105,000	125,300	146,800
201～220	45,700	67,800	89,400	111,500	133,100	155,800
221～240	48,300	71,700	94,600	118,000	140,800	164,900
241～260	50,900	75,600	99,700	124,400	148,600	174,000
261～280	53,500	79,400	104,900	130,900	156,400	183,000
281～300	56,000	83,300	110,100	137,400	164,200	192,100
約2倍仕上り巾	76～150	151～225	226～300	301～375	376～450	451～525

※両開きも承ります。
※3ッ山限定。

チューブトップ・S-19P 約1倍

仕上り巾 / 仕上り丈	～142
～100	10,100
101～120	11,800
121～140	13,500
141～160	15,200
161～180	16,900
181～200	18,600
201～220	20,200
221～240	21,900
241～260	23,600
261～280	25,300
281～300	27,000

※上部4cmの袋縫い。

見本帳掲載 P.166

C2215
パルミエ

■生地巾 150cm ■価格 3,800/m 2,530/㎡
■組成 地糸：ポリエステル100% 柄糸：モダクリル50% ポリエステル50% ■柄リピート タテ ーcm×ヨコ 18.8cm

■ 形態安定加工（スタイリッシュウェーブ縫製）・KH KE KO

KH 約2倍仕上り巾 / 仕上り丈	～75 1巾	76～150 2巾	151～225 3巾	226～300 4巾	301～375 5巾	376～450 6巾	451～525 7巾	526～600 8巾
60～100	8,700	17,400	26,100	34,800	43,500	52,200	60,900	69,600
101～120	10,000	20,000	30,000	40,000	50,000	60,000	70,000	80,000
121～140	11,200	22,400	33,600	44,800	56,000	67,200	78,400	89,600
141～160	12,400	24,800	37,200	49,600	62,000	74,400	86,800	99,200
161～180	13,700	27,400	41,100	54,800	68,500	82,200	95,900	109,600
181～200	14,900	29,800	44,700	59,600	74,500	89,400	104,300	119,200
201～220	16,200	32,400	48,600	64,800	81,000	97,200	113,400	129,600
221～240	17,400	34,800	52,200	69,600	87,000	104,400	121,800	139,200
241～260	18,600	37,200	55,800	74,400	93,000	111,600	130,200	148,800
261～280	19,900	39,800	59,700	79,600	99,500	119,400	139,300	159,200
281～300	21,100	42,200	63,300	84,400	105,500	126,600	147,700	168,800
KE 約1.5倍仕上り巾	～100	101～200	201～300	301～400	401～500	501～600	601～700	701～800
KO 約1.5倍仕上り巾	～100	101～200	201～324	325～424	425～550	551～600		

●タッセルなし

※1巾での両開きはできません。
※KHの1巾片開き・2巾両開き、3ッ山の場合、最大仕上り巾は上記と異なります。(P155参照)
※KEは2ッ山限定、KOは1ッ山限定。KH・KOは300cm、KEは400cmを超える仕上り巾は両開きのみになります。
※形態安定加工により風合いに変化が生じる場合があります。

■ ハイグレード縫製・SH SE ■ ニューシンプル縫製・SO ■ フラット縫製・AP

SH 約2倍仕上り巾 / 仕上り丈	～75 1巾	76～150 2巾	151～225 3巾	226～300 4巾	301～375 5巾	376～450 6巾	451～525 7巾	526～600 8巾
60～100	8,300	16,600	24,900	33,200	41,500	49,800	58,100	66,400
101～120	9,500	19,000	28,500	38,000	47,500	57,000	66,500	76,000
121～140	10,700	21,400	32,100	42,800	53,500	64,200	74,900	85,600
141～160	11,800	23,600	35,400	47,200	59,000	70,800	82,600	94,400
161～180	13,000	26,000	39,000	52,000	65,000	78,000	91,000	104,000
181～200	14,200	28,400	42,600	56,800	71,000	85,200	99,400	113,600
201～220	15,400	30,800	46,200	61,600	77,000	92,400	107,800	123,200
221～240	16,600	33,200	49,800	66,400	83,000	99,600	116,200	132,800
241～260	17,700	35,400	53,100	70,800	88,500	106,200	123,900	141,600
261～280	18,900	37,800	56,700	75,600	94,500	113,400	132,300	151,200
281～300	20,100	40,200	60,300	80,400	100,500	120,600	140,700	160,800
SE 約1.5倍仕上り巾	～100	101～200	201～300	301～400	401～500	501～600	601～700	701～800
SO 約1.5倍仕上り巾	～100	101～200	201～324	325～424	425～550	551～650	651～774	775～874
AP 約1倍仕上り巾	～134	135～268	269～414	415～564	565～710	711～860		

●タッセルなし

※SH、SE、SOは1巾での両開きはできません。
※SHの1巾片開き・2巾両開き、3ッ山の場合、最大仕上り巾は上記と異なります。(P155参照)
※SEは2ッ山、SOは1ッ山、APはヒダなし。

プレーンシェード ドラム式・R-61PD

仕上り巾 / 仕上り丈	30～50	51～90	91～142	143～190	191～240	241～290	291～340	341～400
60～100	21,900	24,700	30,300	40,200	45,700	51,200	61,200	67,300
101～120	23,400	26,200	32,100	43,100	49,000	54,800	65,900	72,300
121～140	24,800	27,600	33,900	46,000	52,200	58,400	70,600	77,400
141～160	26,300	29,100	35,700	48,900	55,500	62,000	75,300	82,400
161～180	27,700	30,500	37,500	51,800	58,700	65,500	80,000	87,400
181～200	29,200	32,000	39,300	54,700	61,900	69,100	84,700	92,500
201～220	30,600	33,400	41,100	57,600	65,200	72,700	89,400	97,500
221～240	32,100	34,900	42,900	60,500	68,400	76,300	94,100	102,600
241～260	33,500	36,300	44,700	63,400	71,700	79,900	98,800	107,600
261～280	35,000	37,800	46,500	66,300	74,900	83,500	103,500	112,600
281～300	36,400	39,200	48,300	69,200	78,200	87,100	108,200	117,700

※仕上り巾39cm以下の場合、仕上り丈は200cmまでになります。
※シェード本体価格に、梱包・輸送費として、別途3,000円かかります。

プレーンシェード コード式・R-61PC

仕上り巾 / 仕上り丈	18～50	51～90	91～142	143～190	191～240
60～100	17,000	19,400	24,500	33,900	38,900
101～120	18,500	20,900	26,300	36,800	42,200
121～140	19,900	22,300	28,100	39,700	45,400
141～160	21,400	23,800	29,900	42,600	48,700
161～180	22,800	25,200	31,700	45,500	51,900
181～200	24,300	26,700	33,500	48,400	55,100
201～220	25,700	28,100	35,300	51,300	58,400
221～240	27,200	29,600	37,100	54,200	61,600
241～260	28,600	31,000	38,900	57,100	64,900
261～280	30,100	32,500	40,700	60,000	68,100
281～300	31,500	33,900	42,500	62,900	71,400

※シェード本体価格に、梱包・輸送費として、別途3,000円かかります。

シェイパーシェード ドラム式・R-65PD

仕上り丈＼仕上り巾	30～50	51～90	91～142	143～190	191～240	241～290	291～340	341～400
60～100	35,200	35,200	49,700	58,100	72,400	76,100	97,700	101,500
101～120	38,100	38,100	53,900	63,600	79,200	83,600	107,200	111,600
121～140	41,000	41,000	57,900	69,100	86,100	91,100	116,700	121,700
141～160	43,800	43,800	62,100	74,600	93,000	98,600	126,200	131,800
161～180	46,700	46,700	66,100	80,000	99,800	106,100	135,600	141,900
181～200	49,600	49,600	70,200	85,500	106,700	113,600	145,100	152,100
201～220	52,500	52,500	74,300	91,000	113,600	121,100	154,600	162,200
221～240	55,400	55,400	78,400	96,500	120,500	128,600	164,100	172,300
241～260	58,200	58,200	82,500	102,000	127,300	136,100	173,600	182,400
261～280	61,100	61,100	86,600	107,400	134,200	143,600	183,100	192,500
281～300	64,000	64,000	90,600	112,900	141,100	151,100	192,600	202,700

※仕上り巾39cm以下の場合、仕上り丈は200cmまでになります。
※シェード本体価格に、梱包・輸送費として、別途3,000円かかります。

シェイパーシェード コード式・R-65PC

仕上り丈＼仕上り巾	18～50	51～90	91～142	143～190	191～240
60～100	25,200	25,200	35,100	43,500	47,300
101～120	28,100	28,100	38,700	48,400	52,800
121～140	31,000	31,000	42,200	53,400	58,400
141～160	33,900	33,900	45,800	58,300	64,000
161～180	36,800	36,800	49,300	63,200	69,500
181～200	39,700	39,700	52,800	68,100	75,000
201～220	42,600	42,600	56,300	73,000	80,600
221～240	45,500	45,500	59,900	78,000	86,200
241～260	48,400	48,400	63,400	82,900	91,700
261～280	51,300	51,300	67,000	87,800	97,300
281～300	54,200	54,200	70,400	92,700	102,800

※シェード本体価格に、梱包・輸送費として、別途3,000円かかります。

センタークロス フリルタイプ・S-1F 約2.5倍
E-1F 約2倍

約2.5倍仕上り巾	61～120	121～180	181～240	241～300	301～360	361～420
～100	24,500	35,400	——	——	——	——
101～120	27,200	40,200	51,000	——	——	——
121～140	30,600	44,900	57,200	——	——	——
141～160	34,000	49,000	63,300	76,900	——	——
161～180	36,800	53,800	69,400	84,400	99,300	——
181～200	40,200	58,500	74,800	91,800	108,200	——
201～220	42,900	63,300	81,000	99,300	117,000	134,700
221～240	46,300	68,000	87,100	106,800	125,800	144,900
241～260	49,700	72,800	93,200	113,600	134,700	155,100
261～280	52,400	77,600	99,300	121,100	143,500	165,300
281～300	55,800	82,300	105,400	128,600	151,700	175,500
約2倍仕上り巾	76～150	151～225	226～300	301～375	376～450	451～525

※アミカケのサイズについてはS-1F（約2.5倍）のみの対応です。
※上部ワンプリーツギャザー、3ッ山も選択できます。

センタークロス トリムタイプ・S-1T 約2.5倍
E-1T 約2倍

約2.5倍仕上り巾	61～120	121～180	181～240	241～300	301～360	361～420
～100	21,900	31,300	——	——	——	——
101～120	25,000	35,500	45,600	——	——	——
121～140	27,900	39,800	51,100	——	——	——
141～160	31,000	43,900	56,500	69,100	——	——
161～180	33,900	48,100	61,900	75,700	90,100	——
181～200	36,800	52,300	67,400	82,400	98,000	——
201～220	39,900	56,500	72,700	89,000	105,900	122,000
221～240	42,800	60,800	78,200	95,700	113,700	131,000
241～260	45,900	64,900	83,600	102,300	121,600	140,100
261～280	48,800	69,100	89,000	108,900	129,500	149,300
281～300	51,700	73,400	94,500	115,700	137,400	158,300
約2倍仕上り巾	76～150	151～225	226～300	301～375	376～450	451～525

※アミカケのサイズについてはS-1T（約2.5倍）のみの対応です。
※上部ワンプリーツギャザー、3ッ山も選択できます。

セパレート フリルタイプ・S-56F 約2.5倍
E-56F 約2倍

約2.5倍仕上り巾	～60	61～120
～100	17,100	27,400
101～120	18,600	30,400
121～140	20,800	34,100
141～160	22,300	37,800
161～180	25,200	40,800
181～200	27,400	45,200
約2倍仕上り巾	～75	76～150

※上部ワンプリーツギャザー、3ッ山も選択できます。

スカラップ フリルタイプ・S-9F・S-11F 約2.5倍
E-9F・E-11F 約2倍

約2.5倍仕上り巾	～180	181～240	241～300	301～360	361～420
～100	36,300	49,600	61,500	72,600	85,900
101～120	40,700	55,500	68,900	81,400	96,200
121～140	45,200	61,500	76,300	90,300	106,600
141～160	49,600	67,400	83,700	99,200	117,000
161～180	54,100	73,300	91,100	108,100	127,300
181～200	58,500	79,200	98,500	117,000	137,700
約2倍仕上り巾	～225	226～300	301～375	376～450	451～525

※両開きも承ります。
※上部スモッグギャザー、3ッ山も選択できます。

スカラップ トリムタイプ・S-9TD・S-11TD 約2.5倍
E-9TD・E-11TD 約2倍

約2.5倍仕上り巾	～180	181～240	241～300	301～360	361～420
～100	40,600	53,900	67,600	80,900	94,500
101～120	44,700	59,300	74,300	89,000	103,900
121～140	48,700	64,700	81,000	97,000	113,400
141～160	52,700	70,100	87,700	105,100	122,800
161～180	56,800	75,500	94,500	113,200	132,200
181～200	60,800	80,800	101,200	121,200	141,600
201～220	64,800	86,200	107,900	129,300	151,000
221～240	68,900	91,600	114,600	137,400	160,400
241～260	72,900	97,000	121,400	145,500	169,800
261～280	76,900	102,400	128,100	153,500	179,300
281～300	81,000	107,700	134,800	161,600	188,700
約2倍仕上り巾	～225	226～300	301～375	376～450	451～525

※両開きも承ります。
※上部スモッグギャザー、3ッ山も選択できます。

スカラップ フリルタイプ・S-10F 約2.5倍
E-10F 約2倍

約2.5倍仕上り巾	61～120	121～180	181～240	241～300	301～360	361～420
～100	23,700	35,600	46,700	58,500	70,300	82,200
101～120	28,900	43,700	57,800	71,800	86,600	100,700
121～140	31,900	48,100	63,700	79,200	95,500	111,000
141～160	34,800	52,600	69,600	86,600	104,400	121,400
161～180	37,800	57,000	75,500	94,000	113,300	131,800
181～200	40,700	61,500	81,400	101,400	122,100	142,100
約2倍仕上り巾	76～150	151～225	226～300	301～375	376～450	451～525

※両開きも承ります。
※上部スモッグギャザー、3ッ山も選択できます。

スカラップ トリムタイプ・S-10TD 約2.5倍
E-10TD 約2倍

約2.5倍仕上り巾	61～120	121～180	181～240	241～300	301～360	361～420
～100	25,200	37,900	50,300	63,100	75,500	88,200
101～120	27,900	42,000	55,700	69,800	83,600	97,600
121～140	30,600	46,000	61,100	76,500	91,600	107,100
141～160	33,300	50,000	66,500	83,200	99,700	116,500
161～180	36,000	54,100	71,900	90,000	107,800	125,900
181～200	38,600	58,100	77,200	96,700	115,800	135,300
201～220	41,300	62,100	82,600	103,400	123,900	144,700
221～240	44,000	66,200	88,000	110,100	132,000	154,100
241～260	46,700	70,200	93,400	116,900	140,100	163,500
261～280	49,400	74,200	98,800	123,600	148,100	173,000
281～300	52,100	78,300	104,100	130,300	156,200	182,400
約2倍仕上り巾	76～150	151～225	226～300	301～375	376～450	451～525

※両開きも承ります。
※上部スモッグギャザー、3ッ山も選択できます。

ハイギャザー フリルタイプ・S-12F 約2.5倍
E-12F 約2倍

約2.5倍仕上り巾	61～120	121～180	181～240	241～300	301～360	361～420
～100	22,500	32,200	41,800	51,400	62,400	72,000
101～120	25,700	37,300	48,200	59,200	72,700	83,600
121～140	29,000	41,800	54,700	67,500	82,300	95,100
141～160	32,800	47,000	61,100	75,200	91,900	106,100
161～180	36,000	51,400	67,500	83,600	101,600	117,600
181～200	39,200	56,600	73,900	91,300	111,200	128,500
201～220	42,500	61,700	80,400	99,000	121,500	140,100
221～240	45,700	66,200	86,800	107,300	131,100	151,700
241～260	49,500	71,400	93,200	115,100	140,800	162,600
261～280	52,700	75,900	99,600	123,400	150,400	174,200
281～300	55,900	81,000	106,100	131,100	160,000	185,100
約2倍仕上り巾	76～150	151～225	226～300	301～375	376～450	451～525

※両開きも承ります。
※3ッ山限定。

ハイギャザー トリムタイプ・S-12TC 約2.5倍
E-12TC 約2倍

約2.5倍仕上り巾	61～120	121～180	181～240	241～300	301～360	361～420
～100	29,100	43,000	56,400	70,200	83,600	98,100
101～120	31,500	46,600	61,100	76,200	90,800	106,400
121～140	33,900	50,100	65,900	82,200	97,900	114,800
141～160	36,300	53,700	70,700	88,200	105,100	123,200
161～180	38,700	57,300	75,500	94,100	112,300	131,500
181～200	41,000	60,900	80,300	100,100	119,500	139,900
201～220	43,400	64,500	85,000	106,100	126,600	148,300
221～240	45,800	68,100	89,800	112,100	133,800	156,600
241～260	48,200	71,700	94,600	118,000	141,000	165,000
261～280	50,600	75,200	99,400	124,000	148,100	173,400
281～300	53,000	78,800	104,200	130,000	155,300	181,700
約2倍仕上り巾	76～150	151～225	226～300	301～375	376～450	451～525

※両開きも承ります。
※3ッ山限定。

チューブトップ・S-19P 約1倍

仕上り巾 / 仕上り丈	～142
～100	9,500
101～120	11,100
121～140	12,700
141～160	14,300
161～180	15,900
181～200	17,500
201～220	19,000
221～240	20,600
241～260	22,200
261～280	23,800
281～300	25,400

※上部4cmの袋縫い。

見本帳掲載 P.167

C2216
キャトリー

■生地巾 150cm ■価格 3,500/m 2,330/㎡
■組成 ポリエステル100% ■柄リピート タテ ―cm×ヨコ 9.4cm

■ 形態安定加工(スタイリッシュウェーブ縫製)・KH KE KO

KH 約2倍仕上り巾 / 仕上り丈	～75 1巾	76～150 2巾	151～225 3巾	226～300 4巾	301～375 5巾	376～450 6巾	451～525 7巾	526～600 8巾
60～100	8,300	16,600	24,900	33,200	41,500	49,800	58,100	66,400
101～120	9,500	19,000	28,500	38,000	47,500	57,000	66,500	76,000
121～140	10,700	21,400	32,100	42,800	53,500	64,200	74,900	85,600
141～160	11,800	23,600	35,400	47,200	59,000	70,800	82,600	94,400
161～180	13,000	26,000	39,000	52,000	65,000	78,000	91,000	104,000
181～200	14,200	28,400	42,600	56,800	71,000	85,200	99,400	113,600
201～220	15,400	30,800	46,200	61,600	77,000	92,400	107,800	123,200
221～240	16,600	33,200	49,800	66,400	83,000	99,600	116,200	132,800
241～260	17,700	35,400	53,100	70,800	88,500	106,200	123,900	141,600
261～280	18,900	37,800	56,700	75,600	94,500	113,400	132,300	151,200
281～300	20,100	40,200	60,300	80,400	100,500	120,600	140,700	160,800
KE 約1.5倍仕上り巾	～100	101～200	201～300	301～400	401～500	501～600	601～700	701～800
KO 約1.5倍仕上り巾	～100	101～200	201～324	325～424	425～550	551～600		

●タッセルなし

※1巾での両開きはできません。
※KHの1巾片開き・2巾両開き、3ッ山の場合、最大仕上り巾は上記と異なります。(P155参照)
※KEは2ッ山限定、KOは1ッ山限定。KH・KOは300cm、KEは400cmを超える仕上り巾は両開きのみになります。
※形態安定加工により風合いに変化が生じる場合があります。

■ハイグレード縫製・SH SE ■ニューシンプル縫製・SO ■フラット縫製・AP

SH 約2倍仕上り巾 / 仕上り丈	～75 1巾	76～150 2巾	151～225 3巾	226～300 4巾	301～375 5巾	376～450 6巾	451～525 7巾	526～600 8巾
60～100	7,900	15,800	23,700	31,600	39,500	47,400	55,300	63,200
101～120	9,000	18,000	27,000	36,000	45,000	54,000	63,000	72,000
121～140	10,100	20,200	30,300	40,400	50,500	60,600	70,700	80,800
141～160	11,200	22,400	33,600	44,800	56,000	67,200	78,400	89,600
161～180	12,400	24,800	37,200	49,600	62,000	74,400	86,800	99,200
181～200	13,500	27,000	40,500	54,000	67,500	81,000	94,500	108,000
201～220	14,600	29,200	43,800	58,400	73,000	87,600	102,200	116,800
221～240	15,700	31,400	47,100	62,800	78,500	94,200	109,900	125,600
241～260	16,800	33,600	50,400	67,200	84,000	100,800	117,600	134,400
261～280	18,000	36,000	54,000	72,000	90,000	108,000	126,000	144,000
281～300	19,100	38,200	57,300	76,400	95,500	114,600	133,700	152,800
SE 約1.5倍仕上り巾	～100	101～200	201～300	301～400	401～500	501～600	601～700	701～800
SO 約1.5倍仕上り巾	～100	101～200	201～324	325～424	425～550	551～650	651～774	775～874
AP 約1倍仕上り巾	～134	135～268	269～414	415～564	565～710	711～860		

●タッセルなし

※SH、SE、SOは1巾での両開きはできません。
※SHの1巾片開き・2巾両開き、3ッ山の場合、最大仕上り巾は上記と異なります。(P155参照)
※SEは2ッ山、SOは1ッ山、APはヒダなし。

プレーンシェード ドラム式・R-61PD

仕上り巾 / 仕上り丈	30～50	51～90	91～142	143～190	191～240	241～290	291～340	341～400
60～100	21,600	24,400	30,000	39,500	45,000	50,500	60,100	66,200
101～120	23,000	25,800	31,700	42,300	48,100	53,900	64,700	71,100
121～140	24,400	27,200	33,400	45,100	51,200	57,400	69,200	75,900
141～160	25,800	28,600	35,200	47,900	54,400	60,900	73,700	80,800
161～180	27,100	29,900	36,900	50,600	57,500	64,300	78,200	85,600
181～200	28,500	31,300	38,600	53,400	60,600	67,800	82,700	90,500
201～220	29,900	32,700	40,400	56,200	63,700	71,300	87,200	95,400
221～240	31,300	34,100	42,100	59,000	66,900	74,800	91,700	100,200
241～260	32,700	35,500	43,800	61,800	70,000	78,200	96,300	105,100
261～280	34,100	36,900	45,600	64,500	73,100	81,700	100,800	109,900
281～300	35,500	38,300	47,300	67,300	76,200	85,200	105,300	114,800

※仕上り巾39cm以下の場合、仕上り丈は200cmまでになります。
※シェード本体価格に、梱包・輸送費として、別途3,000円かかります。

プレーンシェード コード式・R-61PC

仕上り巾 / 仕上り丈	18～50	51～90	91～142	143～190	191～240
60～100	16,700	19,100	24,200	33,200	38,200
101～120	18,100	20,500	25,900	36,000	41,300
121～140	19,500	21,900	27,600	38,800	44,400
141～160	20,900	23,300	29,400	41,600	47,600
161～180	22,200	24,600	31,100	44,300	50,700
181～200	23,600	26,000	32,800	47,100	53,800
201～220	25,000	27,400	34,600	49,900	56,900
221～240	26,400	28,800	36,300	52,700	60,100
241～260	27,800	30,200	38,000	55,500	63,200
261～280	29,200	31,600	39,800	58,200	66,300
281～300	30,600	33,000	41,500	61,000	69,400

※シェード本体価格に、梱包・輸送費として、別途3,000円かかります。

シェイパーシェード ドラム式・R-65PD

仕上り丈＼仕上り巾	30～50	51～90	91～142	143～190	191～240	241～290	291～340	341～400
60～100	34,800	34,800	49,400	57,400	71,600	75,400	96,600	100,400
101～120	37,700	37,700	53,500	62,800	78,400	82,800	105,900	110,300
121～140	40,500	40,500	57,500	68,100	85,100	90,200	115,200	120,300
141～160	43,300	43,300	61,600	73,500	91,900	97,600	124,500	130,200
161～180	46,100	46,100	65,500	78,800	98,600	104,900	133,800	140,100
181～200	48,900	48,900	69,500	84,200	105,400	112,300	143,200	150,100
201～220	51,800	51,800	73,600	89,600	112,100	119,700	152,500	160,000
221～240	54,600	54,600	77,600	94,900	118,900	127,100	161,800	170,000
241～260	57,400	57,400	81,700	100,300	125,600	134,500	171,100	179,900
261～280	60,200	60,200	85,700	105,600	132,400	141,800	180,400	189,800
281～300	63,000	63,000	89,700	111,000	139,100	149,200	189,700	199,800

※仕上り巾39cm以下の場合、仕上り丈は200cmまでになります。
※シェード本体価格に、梱包・輸送費として、別途3,000円かかります。

シェイパーシェード コード式・R-65PC

仕上り丈＼仕上り巾	18～50	51～90	91～142	143～190	191～240
60～100	24,800	24,800	34,800	42,800	46,500
101～120	27,700	27,700	38,300	47,600	52,000
121～140	30,500	30,500	41,800	52,400	57,400
141～160	33,400	33,400	45,300	57,200	62,900
161～180	36,200	36,200	48,700	62,000	68,300
181～200	39,000	39,000	52,100	66,800	73,700
201～220	41,900	41,900	55,600	71,600	79,100
221～240	44,700	44,700	59,100	76,400	84,600
241～260	47,600	47,600	62,600	81,200	90,000
261～280	50,400	50,400	66,100	86,000	95,500
281～300	53,200	53,200	69,500	90,800	100,800

※シェード本体価格に、梱包・輸送費として、別途3,000円かかります。

センタークロス フリルタイプ・S-1F 約2.5倍
E-1F 約2倍

約2.5倍仕上り巾	61～120	121～180	181～240	241～300	301～360	361～420
～100	23,400	33,800	——	——	——	——
101～120	26,000	38,400	48,800	——	——	——
121～140	29,300	42,900	54,600	——	——	——
141～160	32,500	46,800	60,500	73,500	——	——
161～180	35,100	51,400	66,300	80,600	94,900	——
181～200	38,400	55,900	71,500	87,800	103,400	——
201～220	41,000	60,500	77,400	94,900	111,800	128,700
221～240	44,200	65,000	83,200	102,100	120,300	138,500
241～260	47,500	69,600	89,100	108,600	128,700	148,200
261～280	50,100	74,100	94,900	115,700	137,200	158,000
281～300	53,300	78,700	100,800	122,900	145,000	167,700
約2倍仕上り巾	76～150	151～225	226～300	301～375	376～450	451～525

※アミカケのサイズについてはS-1F（約2.5倍）のみの対応です。
※上部ワンプリーツギャザー、3ッ山も選択できます。

センタークロス トリムタイプ・S-1T 約2.5倍
E-1T 約2倍

約2.5倍仕上り巾	61～120	121～180	181～240	241～300	301～360	361～420
～100	21,200	30,300	——	——	——	——
101～120	24,200	34,300	44,000	——	——	——
121～140	27,000	38,300	49,200	——	——	——
141～160	29,900	42,300	54,400	66,400	——	——
161～180	32,700	46,300	59,500	72,800	86,600	——
181～200	35,500	50,400	64,800	79,200	94,200	——
201～220	38,500	54,400	69,900	85,500	101,600	117,100
221～240	41,300	58,500	75,200	91,900	109,100	125,700
241～260	44,200	62,400	80,300	98,200	116,700	134,300
261～280	47,000	66,400	85,500	104,500	124,200	143,100
281～300	49,800	70,500	90,700	110,900	131,700	151,700
約2倍仕上り巾	76～150	151～225	226～300	301～375	376～450	451～525

※アミカケのサイズについてはS-1T（約2.5倍）のみの対応です。
※上部ワンプリーツギャザー、3ッ山も選択できます。

セパレート フリルタイプ・S-56F 約2.5倍
E-56F 約2倍

約2.5倍仕上り巾	～60	61～120
～100	16,500	26,400
101～120	17,900	29,200
121～140	20,000	32,800
141～160	21,400	36,300
161～180	24,300	39,200
181～200	26,400	43,400
約2倍仕上り巾	～75	76～150

※上部ワンプリーツギャザー、3ッ山も選択できます。

スカラップ フリルタイプ・S-9F・S-11F 約2.5倍
E-9F・E-11F 約2倍

約2.5倍仕上り巾	～180	181～240	241～300	301～360	361～420
～100	34,800	47,600	59,000	69,600	82,400
101～120	39,100	53,300	66,100	78,100	92,300
121～140	43,400	59,000	73,200	86,700	102,300
141～160	47,600	64,700	80,300	95,200	112,200
161～180	51,900	70,300	87,400	103,700	122,200
181～200	56,100	76,000	94,500	112,200	132,100
約2倍仕上り巾	～225	226～300	301～375	376～450	451～525

※両開きも承ります。
※上部スモッグギャザー、3ッ山も選択できます。

スカラップ トリムタイプ・S-9TD・S-11TD 約2.5倍
E-9TD・E-11TD 約2倍

約2.5倍仕上り巾	～180	181～240	241～300	301～360	361～420
～100	39,700	52,700	66,100	79,100	92,400
101～120	43,600	57,900	72,500	86,800	101,400
121～140	47,400	63,000	78,900	94,500	110,400
141～160	51,300	68,200	85,300	102,200	119,400
161～180	55,100	73,300	91,800	109,900	128,400
181～200	59,000	78,400	98,200	117,600	137,400
201～220	62,900	83,600	104,600	125,400	146,400
221～240	66,700	88,700	111,000	133,100	155,400
241～260	70,600	93,900	117,500	140,800	164,400
261～280	74,400	99,000	123,900	148,500	173,400
281～300	78,300	104,100	130,300	156,200	182,400
約2倍仕上り巾	～225	226～300	301～375	376～450	451～525

※両開きも承ります。
※上部スモッグギャザー、3ッ山も選択できます。

スカラップ フリルタイプ・S-10F 約2.5倍
E-10F 約2倍

約2.5倍仕上り巾	61～120	121～180	181～240	241～300	301～360	361～420
～100	22,800	34,100	44,800	56,100	67,500	78,900
101～120	27,700	41,900	55,400	68,900	83,100	96,600
121～140	30,600	46,200	61,100	76,000	91,600	106,500
141～160	33,400	50,500	66,800	83,100	100,200	116,500
161～180	36,300	54,700	72,500	90,200	108,700	126,400
181～200	39,100	59,000	78,100	97,300	117,200	136,400
約2倍仕上り巾	76～150	151～225	226～300	301～375	376～450	451～525

※両開きも承ります。
※上部スモッグギャザー、3ッ山も選択できます。

スカラップ トリムタイプ・S-10TD 約2.5倍
E-10TD 約2倍

約2.5倍仕上り巾	61～120	121～180	181～240	241～300	301～360	361～420
～100	24,600	37,000	49,100	61,600	73,700	86,100
101～120	27,200	40,900	54,300	68,000	81,400	95,100
121～140	29,700	44,700	59,400	74,400	89,100	104,100
141～160	32,300	48,600	64,600	80,800	96,800	113,100
161～180	34,900	52,400	69,700	87,300	104,500	122,100
181～200	37,400	56,300	74,800	93,700	112,200	131,100
201～220	40,000	60,200	80,000	100,100	120,000	140,100
221～240	42,600	64,000	85,100	106,500	127,700	149,100
241～260	45,200	67,900	90,300	113,000	135,400	158,100
261～280	47,700	71,700	95,400	119,400	143,100	167,100
281～300	50,300	75,600	100,500	125,800	150,800	176,100
約2倍仕上り巾	76～150	151～225	226～300	301～375	376～450	451～525

※両開きも承ります。
※上部スモッグギャザー、3ッ山も選択できます。

ハイギャザー フリルタイプ・S-12F 約2.5倍
E-12F 約2倍

約2.5倍仕上り巾	61～120	121～180	181～240	241～300	301～360	361～420
～100	21,500	30,700	39,900	49,000	59,500	68,600
101～120	24,500	35,600	46,000	56,400	69,300	79,700
121～140	27,600	39,900	52,100	64,400	78,400	90,700
141～160	31,300	44,800	58,200	71,700	87,600	101,100
161～180	34,300	49,000	64,400	79,700	96,800	112,100
181～200	37,400	53,900	70,500	87,000	106,000	122,500
201～220	40,500	58,800	76,600	94,400	115,800	133,600
221～240	43,500	63,100	82,700	102,300	125,000	144,600
241～260	47,200	68,000	88,900	109,700	134,200	155,000
261～280	50,300	72,300	95,000	117,600	143,400	166,000
281～300	53,300	77,200	101,100	125,000	152,600	176,400
約2倍仕上り巾	76～150	151～225	226～300	301～375	376～450	451～525

※両開きも承ります。
※3ッ山限定。

ハイギャザー トリムタイプ・S-12TC 約2.5倍
E-12TC 約2倍

約2.5倍仕上り巾	61～120	121～180	181～240	241～300	301～360	361～420
～100	28,500	42,100	55,200	68,800	81,900	96,100
101～120	30,700	45,500	59,700	74,500	88,700	104,000
121～140	33,000	48,900	64,300	80,100	95,500	112,000
141～160	35,300	52,300	68,800	85,800	102,300	119,900
161～180	37,500	55,700	73,300	91,500	109,100	127,900
181～200	39,800	59,100	77,900	97,200	115,900	135,800
201～220	42,100	62,500	82,400	102,800	122,800	143,700
221～240	44,400	65,900	87,000	108,500	129,600	151,700
241～260	46,600	69,300	91,500	114,200	136,400	159,600
261～280	48,900	72,700	96,000	119,900	143,200	167,600
281～300	51,200	76,100	100,600	125,500	150,000	175,500
約2倍仕上り巾	76～150	151～225	226～300	301～375	376～450	451～525

※両開きも承ります。
※3ッ山限定。

チューブトップ・S-19P 約1倍

仕上り巾 / 仕上り丈	～142
～100	9,200
101～120	10,700
121～140	12,200
141～160	13,700
161～180	15,300
181～200	16,800
201～220	18,300
221～240	19,800
241～260	21,400
261～280	22,900
281～300	24,400

※上部4cmの袋縫い。

見本帳掲載 P.168

C2217
モルディ

■生地巾 150cm ■価格 2,400/m 1,600/㎡
■組成 ポリエステル100% ■柄リピート タテ 34cm×ヨコ 25cm

■ 形態安定加工（スタイリッシュウェーブ縫製）・KH KE KO

KH 約2倍仕上り巾 / 仕上り丈	～75 1巾	76～150 2巾	151～225 3巾	226～300 4巾	301～375 5巾	376～450 6巾	451～525 7巾	526～600 8巾
60～100	7,700	15,400	23,100	30,800	38,500	46,200	53,900	61,600
101～120	7,700	15,400	23,100	30,800	38,500	46,200	53,900	61,600
121～140	9,200	18,400	27,600	36,800	46,000	55,200	64,400	73,600
141～160	9,200	18,400	27,600	36,800	46,000	55,200	64,400	73,600
161～180	10,800	21,600	32,400	43,200	54,000	64,800	75,600	86,400
181～200	12,300	24,600	36,900	49,200	61,500	73,800	86,100	98,400
201～220	12,300	24,600	36,900	49,200	61,500	73,800	86,100	98,400
221～240	13,800	27,600	41,400	55,200	69,000	82,800	96,600	110,400
241～260	13,800	27,600	41,400	55,200	69,000	82,800	96,600	110,400
261～280	15,300	30,600	45,900	61,200	76,500	91,800	107,100	122,400
281～300	15,300	30,600	45,900	61,200	76,500	91,800	107,100	122,400
KE 約1.5倍仕上り巾	～100	101～200	201～300	301～400	401～500	501～600	601～700	701～800
KO 約1.5倍仕上り巾	～100	101～200	201～324	325～424	425～550	551～600		

●タッセルなし

※1巾での両開きはできません。
※KHの1巾片開き・2巾両開き、3ッ山の場合、最大仕上り巾は上記と異なります。(P155参照)
※KEは2ッ山限定、KOは1ッ山限定。KH・KOは300cm、KEは400cmを超える仕上り巾は両開きのみになります。
※形態安定加工により風合いに変化が生じる場合があります。

■ ハイグレード縫製・SH SE ■ ニューシンプル縫製・SO ■ フラット縫製・AP

SH 約2倍仕上り巾 / 仕上り丈	～75 1巾	76～150 2巾	151～225 3巾	226～300 4巾	301～375 5巾	376～450 6巾	451～525 7巾	526～600 8巾
60～100	7,200	14,400	21,600	28,800	36,000	43,200	50,400	57,600
101～120	7,200	14,400	21,600	28,800	36,000	43,200	50,400	57,600
121～140	8,600	17,200	25,800	34,400	43,000	51,600	60,200	68,800
141～160	8,600	17,200	25,800	34,400	43,000	51,600	60,200	68,800
161～180	10,000	20,000	30,000	40,000	50,000	60,000	70,000	80,000
181～200	11,500	23,000	34,500	46,000	57,500	69,000	80,500	92,000
201～220	11,500	23,000	34,500	46,000	57,500	69,000	80,500	92,000
221～240	12,900	25,800	38,700	51,600	64,500	77,400	90,300	103,200
241～260	12,900	25,800	38,700	51,600	64,500	77,400	90,300	103,200
261～280	14,300	28,600	42,900	57,200	71,500	85,800	100,100	114,400
281～300	14,300	28,600	42,900	57,200	71,500	85,800	100,100	114,400
SE 約1.5倍仕上り巾	～100	101～200	201～300	301～400	401～500	501～600	601～700	701～800
SO 約1.5倍仕上り巾	～100	101～200	201～324	325～424	425～550	551～650	651～774	775～874
AP 約1倍仕上り巾	～134	135～268	269～414	415～564	565～710	711～860		

●タッセルなし

※SH、SE、SOは1巾での両開きはできません。
※SHの1巾片開き・2巾両開き、3ッ山の場合、最大仕上り巾は上記と異なります。(P155参照)
※SEは2ッ山、SOは1ッ山、APはヒダなし。

プレーンシェード ドラム式・R-61PD

仕上り巾 / 仕上り丈	30～50	51～90	91～142	143～190	191～240	241～290	291～340	341～400
60～100	21,400	24,200	30,200	39,200	45,000	50,900	59,800	66,200
101～120	23,200	26,000	32,400	42,700	49,100	55,400	65,800	72,700
121～140	23,200	26,000	32,400	42,700	49,100	55,400	65,800	72,700
141～160	25,500	28,300	35,500	47,200	54,200	61,200	73,300	80,900
161～180	25,500	28,300	35,500	47,200	54,200	61,200	73,300	80,900
181～200	27,300	30,100	37,700	50,900	58,500	66,000	79,300	87,400
201～220	27,300	30,100	37,700	50,900	58,500	66,000	79,300	87,400
221～240	29,600	32,400	40,800	55,400	63,600	71,800	86,500	95,400
241～260	31,400	34,200	43,000	59,100	67,900	76,600	92,600	101,900
261～280	31,400	34,200	43,000	59,100	67,900	76,600	92,600	101,900
281～300	33,100	35,900	45,300	62,600	71,900	81,200	98,600	108,400

※仕上り巾39cm以下の場合、仕上り丈は200cmまでになります。
※シェード本体価格に、梱包・輸送費として、別途3,000円かかります。

プレーンシェード コード式・R-61PC

仕上り巾 / 仕上り丈	18～50	51～90	91～142	143～190	191～240
60～100	16,500	18,900	24,400	32,900	38,200
101～120	18,300	20,700	26,600	36,400	42,300
121～140	18,300	20,700	26,600	36,400	42,300
141～160	20,600	23,000	29,700	40,900	47,400
161～180	20,600	23,000	29,700	40,900	47,400
181～200	22,400	24,800	31,900	44,600	51,700
201～220	22,400	24,800	31,900	44,600	51,700
221～240	24,700	27,100	35,000	49,100	56,800
241～260	26,500	28,900	37,200	52,800	61,100
261～280	26,500	28,900	37,200	52,800	61,100
281～300	28,200	30,600	39,500	56,300	65,100

※シェード本体価格に、梱包・輸送費として、別途3,000円かかります。

シェイパーシェード ドラム式・R-65PD

仕上り丈＼仕上り巾	30～50	51～90	91～142	143～190	191～240	241～290	291～340	341～400
60～100	35,200	35,200	50,400	58,200	73,100	77,500	98,300	102,700
101～120	38,700	38,700	55,500	64,900	81,500	86,800	110,100	115,400
121～140	39,600	39,600	56,900	66,300	83,700	89,000	112,900	118,200
141～160	43,900	43,900	63,100	74,500	93,900	100,500	127,100	133,700
161～180	44,800	44,800	64,500	75,900	96,100	102,700	129,900	136,500
181～200	48,200	48,200	69,500	82,800	104,700	112,200	141,700	149,300
201～220	49,100	49,100	71,000	84,300	106,900	114,400	144,500	152,100
221～240	53,500	53,500	77,100	92,400	117,000	125,900	158,600	167,400
241～260	56,900	56,900	82,200	99,400	125,700	135,400	170,400	180,100
261～280	57,800	57,800	83,600	100,800	127,900	137,600	173,200	182,900
281～300	61,200	61,200	88,500	107,400	136,200	146,900	185,000	195,700

※仕上り巾39cm以下の場合、仕上り丈は200cmまでになります。
※シェード本体価格に、梱包・輸送費として、別途3,000円かかります。

シェイパーシェード コード式・R-65PC

仕上り丈＼仕上り巾	18～50	51～90	91～142	143～190	191～240
60～100	25,200	25,200	35,800	43,600	48,000
101～120	28,700	28,700	40,300	49,700	55,100
121～140	29,600	29,600	41,200	50,600	56,000
141～160	34,000	34,000	46,800	58,200	64,900
161～180	34,900	34,900	47,700	59,100	65,800
181～200	38,300	38,300	52,100	65,400	73,000
201～220	39,200	39,200	53,000	66,300	73,900
221～240	43,600	43,600	58,600	73,900	82,700
241～260	47,100	47,100	63,100	80,300	90,100
261～280	48,000	48,000	64,000	81,200	91,000
281～300	51,400	51,400	68,300	87,200	97,900

※シェード本体価格に、梱包・輸送費として、別途3,000円かかります。

センタークロス フリルタイプ・S-1F 約2.5倍
E-1F 約2倍

約2.5倍仕上り巾	61～120	121～180	181～240	241～300	301～360	361～420
～100	21,600	32,400	——	——	——	——
101～120	21,600	32,400	41,600	——	——	——
121～140	26,000	38,900	49,700	——	——	——
141～160	30,300	38,900	50,300	61,100	——	——
161～180	30,300	45,400	57,800	70,800	83,700	——
181～200	34,600	51,300	65,900	80,500	95,100	——
201～220	34,600	51,300	66,500	81,000	95,600	110,200
221～240	38,400	57,800	74,000	90,800	107,000	123,700
241～260	42,700	57,800	74,600	90,800	107,500	123,700
261～280	42,700	64,300	82,100	100,500	118,800	137,200
281～300	47,000	70,200	90,200	110,200	130,200	150,700
約2倍仕上り巾	76～150	151～225	226～300	301～375	376～450	451～525

※アミカケのサイズについてはS-1F（約2.5倍）のみの対応です。
※上部ワンプリーツギャザー、3ッ山も選択できます。

センタークロス トリムタイプ・S-1T 約2.5倍
E-1T 約2倍

約2.5倍仕上り巾	61～120	121～180	181～240	241～300	301～360	361～420
～100	21,100	29,300	——	——	——	——
101～120	21,700	29,700	38,500	——	——	——
121～140	25,000	35,100	45,300	——	——	——
141～160	28,900	40,700	52,400	64,000	——	——
161～180	29,400	41,200	52,800	64,400	76,500	——
181～200	33,200	46,500	60,000	73,100	86,600	——
201～220	33,800	47,000	60,500	73,600	87,100	100,400
221～240	37,600	52,400	67,300	82,200	97,500	112,300
241～260	41,500	57,600	74,400	90,700	107,500	124,100
261～280	41,900	58,000	74,800	91,200	108,000	124,700
281～300	45,300	63,400	81,600	99,800	118,000	136,000
約2倍仕上り巾	76～150	151～225	226～300	301～375	376～450	451～525

※アミカケのサイズについてはS-1T（約2.5倍）のみの対応です。
※上部ワンプリーツギャザー、3ッ山も選択できます。

セパレート フリルタイプ・S-56F 約2.5倍
E-56F 約2倍

約2.5倍仕上り巾	～60	61～120
～100	15,900	25,500
101～120	15,900	25,500
121～140	18,300	30,300
141～160	20,700	35,100
161～180	21,300	35,100
181～200	24,300	39,900
約2倍仕上り巾	～75	76～150

※上部ワンプリーツギャザー、3ッ山も選択できます。

スカラップ フリルタイプ・S-9F・S-11F 約2.5倍
E-9F・E-11F 約2倍

約2.5倍仕上り巾	～180	181～240	241～300	301～360	361～420
～100	34,800	46,800	58,200	69,000	81,000
101～120	34,800	46,800	58,200	69,000	81,000
121～140	40,800	55,200	68,400	81,000	95,400
141～160	40,800	55,200	68,400	81,000	95,400
161～180	46,800	63,000	78,600	93,600	109,800
181～200	52,800	71,400	88,800	105,600	124,200
約2倍仕上り巾	～225	226～300	301～375	376～450	451～525

※両開きも承ります。
※上部スモッグギャザー、3ッ山も選択できます。

スカラップ トリムタイプ・S-9TD・S-11TD 約2.5倍
E-9TD・E-11TD 約2倍

約2.5倍仕上り巾	～180	181～240	241～300	301～360	361～420
～100	37,000	48,900	61,100	73,600	85,800
101～120	42,300	56,300	70,200	84,200	98,600
121～140	47,600	63,300	79,200	94,900	110,800
141～160	47,600	63,300	79,200	94,900	110,800
161～180	53,500	70,700	88,300	106,000	123,600
181～200	53,500	70,700	88,300	106,000	123,600
201～220	58,800	78,200	97,300	116,700	136,400
221～240	64,100	85,100	106,400	127,900	149,200
241～260	64,100	85,100	106,400	127,900	149,200
261～280	69,400	92,500	115,400	138,500	161,900
281～300	69,400	92,500	115,400	138,500	161,900
約2倍仕上り巾	～225	226～300	301～375	376～450	451～525

※両開きも承ります。
※上部スモッグギャザー、3ッ山も選択できます。

スカラップ フリルタイプ・S-10F 約2.5倍
E-10F 約2倍

約2.5倍仕上り巾	61～120	121～180	181～240	241～300	301～360	361～420
～100	22,800	33,600	45,000	55,800	67,200	78,000
101～120	25,200	37,800	50,400	63,000	75,600	88,200
121～140	29,400	44,400	58,800	73,200	88,200	102,600
141～160	29,400	44,400	58,800	73,200	88,200	102,600
161～180	33,600	50,400	66,600	83,400	100,200	117,000
181～200	33,600	50,400	66,600	83,400	100,200	117,000
約2倍仕上り巾	76～150	151～225	226～300	301～375	376～450	451～525

※両開きも承ります。
※上部スモッグギャザー、3ッ山も選択できます。

スカラップ トリムタイプ・S-10TD 約2.5倍
E-10TD 約2倍

約2.5倍仕上り巾	61～120	121～180	181～240	241～300	301～360	361～420
～100	22,900	34,300	45,300	56,600	68,200	79,500
101～120	26,700	39,600	52,700	65,700	78,800	92,300
121～140	29,900	44,900	59,700	74,700	89,500	104,500
141～160	29,900	44,900	59,700	74,700	89,500	104,500
161～180	33,600	50,800	67,100	83,800	100,600	117,300
181～200	33,600	50,800	67,100	83,800	100,600	117,300
201～220	37,300	56,100	74,600	92,800	111,300	130,100
221～240	41,000	61,400	81,500	101,900	122,500	142,900
241～260	41,000	61,400	81,500	101,900	122,500	142,900
261～280	44,800	66,700	88,900	110,900	133,100	155,600
281～300	44,800	66,700	88,900	110,900	133,100	155,600
約2倍仕上り巾	76～150	151～225	226～300	301～375	376～450	451～525

※両開きも承ります。
※上部スモッグギャザー、3ッ山も選択できます。

ハイギャザー フリルタイプ・S-12F 約2.5倍
E-12F 約2倍

約2.5倍仕上り巾	61～120	121～180	181～240	241～300	301～360	361～420
～100	17,600	25,200	32,700	40,200	49,300	56,800
101～120	22,200	31,700	41,800	51,300	62,400	71,900
121～140	23,200	33,200	43,300	53,300	65,400	75,400
141～160	27,700	39,700	51,800	64,400	78,400	90,500
161～180	28,700	41,300	53,800	66,400	81,000	93,500
181～200	33,200	47,800	62,400	76,900	94,000	108,600
201～220	34,200	49,300	64,400	79,400	97,000	112,100
221～240	38,200	55,800	72,900	90,000	110,100	127,200
241～260	39,200	56,800	74,900	92,500	112,600	130,200
261～280	43,800	63,400	83,500	103,100	125,700	145,800
281～300	44,800	64,900	85,000	105,100	128,700	148,800
約2倍仕上り巾	76～150	151～225	226～300	301～375	376～450	451～525

※両開きも承ります。
※3ッ山限定。

ハイギャザー トリムタイプ・S-12TC 約2.5倍
E-12TC 約2倍

約2.5倍仕上り巾	61～120	121～180	181～240	241～300	301～360	361～420
～100	27,100	40,100	52,700	65,800	78,800	91,900
101～120	30,300	44,700	59,100	73,600	88,000	102,900
121～140	30,300	44,700	59,100	73,600	88,000	102,900
141～160	33,000	49,300	65,100	81,400	97,100	113,400
161～180	36,200	54,300	71,500	89,100	106,700	124,400
181～200	36,200	54,300	71,500	89,100	106,700	124,400
201～220	39,400	58,900	77,900	96,900	115,900	135,400
221～240	39,400	58,900	77,900	96,900	115,900	135,400
241～260	42,600	63,500	83,800	104,700	125,500	146,300
261～280	42,600	63,500	83,800	104,700	125,500	146,300
281～300	45,800	68,100	90,200	112,500	134,600	157,300
約2倍仕上り巾	76～150	151～225	226～300	301～375	376～450	451～525

※両開きも承ります。
※3ッ山限定。

チューブトップ・S-19P 約1倍

仕上り巾 / 仕上り丈	～142
～100	9,200
101～120	9,200
121～140	11,100
141～160	13,700
161～180	13,700
181～200	15,700
201～220	15,700
221～240	18,300
241～260	20,200
261～280	20,200
281～300	22,200

※上部4cmの袋縫い。

C2218
ピクルル

■生地巾 151cm ■価格 3,000/m 1,980/㎡
■組成 ポリエステル100% ■柄リピート タテ ーcm×ヨコ ーcm

■ 形態安定加工(スタイリッシュウェーブ縫製)・KH KE KO

KH 約2倍仕上り巾 / 仕上り丈	~75 1巾	76~151 2巾	152~226 3巾	227~302 4巾	303~377 5巾	378~453 6巾	454~528 7巾	529~600 8巾
60~100	7,300	14,600	21,900	29,200	36,500	43,800	51,100	58,400
101~120	8,400	16,800	25,200	33,600	42,000	50,400	58,800	67,200
121~140	9,400	18,800	28,200	37,600	47,000	56,400	65,800	75,200
141~160	10,400	20,800	31,200	41,600	52,000	62,400	72,800	83,200
161~180	11,500	23,000	34,500	46,000	57,500	69,000	80,500	92,000
181~200	12,500	25,000	37,500	50,000	62,500	75,000	87,500	100,000
201~220	13,600	27,200	40,800	54,400	68,000	81,600	95,200	108,800
221~240	14,600	29,200	43,800	58,400	73,000	87,600	102,200	116,800
241~260	15,600	31,200	46,800	62,400	78,000	93,600	109,200	124,800
261~280	16,700	33,400	50,100	66,800	83,500	100,200	116,900	133,600
281~300	17,700	35,400	53,100	70,800	88,500	106,200	123,900	141,600
KE 約1.5倍仕上り巾	~100	101~200	201~302	303~402	403~502	503~604	605~704	705~800
KO 約1.5倍仕上り巾	~100	101~200	201~324	325~424	425~550	551~600		

●タッセルなし

※1巾での両開きはできません。
※KHの1巾片開き・2巾両開き、3ッ山の場合、最大仕上り巾は上記と異なります。(P155参照)
※KEは2ッ山限定、KOは1ッ山限定。KH・KOは300cm、KEは400cmを超える仕上り巾は両開きのみになります。
※形態安定加工により風合いに変化が生じる場合があります。

■ ハイグレード縫製・SH SE ■ ニューシンプル縫製・SO ■ フラット縫製・AP

SH 約2倍仕上り巾 / 仕上り丈	~75 1巾	76~151 2巾	152~226 3巾	227~302 4巾	303~377 5巾	378~453 6巾	454~528 7巾	529~604 8巾
60~100	6,900	13,800	20,700	27,600	34,500	41,400	48,300	55,200
101~120	7,900	15,800	23,700	31,600	39,500	47,400	55,300	63,200
121~140	8,900	17,800	26,700	35,600	44,500	53,400	62,300	71,200
141~160	9,800	19,600	29,400	39,200	49,000	58,800	68,600	78,400
161~180	10,800	21,600	32,400	43,200	54,000	64,800	75,600	86,400
181~200	11,800	23,600	35,400	47,200	59,000	70,800	82,600	94,400
201~220	12,800	25,600	38,400	51,200	64,000	76,800	89,600	102,400
221~240	13,800	27,600	41,400	55,200	69,000	82,800	96,600	110,400
241~260	14,700	29,400	44,100	58,800	73,500	88,200	102,900	117,600
261~280	15,700	31,400	47,100	62,800	78,500	94,200	109,900	125,600
281~300	16,700	33,400	50,100	66,800	83,500	100,200	116,900	133,600
SE 約1.5倍仕上り巾	~100	101~200	201~302	303~402	403~502	503~604	605~704	705~804
SO 約1.5倍仕上り巾	~100	101~200	201~324	325~424	425~550	551~650	651~774	775~900
AP 約1倍仕上り巾	~135	136~270	271~417	418~568	569~715	716~866		

●タッセルなし

※SH、SE、SOは1巾での両開きはできません。
※SHの1巾片開き・2巾両開き、3ッ山の場合、最大仕上り巾は上記と異なります。(P155参照)
※SEは2ッ山、SOは1ッ山、APはヒダなし。

■ ギャザー縫製・SG

約2倍

仕上り巾 / 仕上り丈	76~151 2巾	152~226 3巾	227~302 4巾	303~377 5巾	378~453 6巾	454~528 7巾	529~604 8巾
60~100	15,200	22,800	30,400	38,000	45,600	53,200	60,800
101~120	17,400	26,100	34,800	43,500	52,200	60,900	69,600
121~140	19,600	29,400	39,200	49,000	58,800	68,600	78,400
141~160	21,800	32,700	43,600	54,500	65,400	76,300	87,200
161~180	24,000	36,000	48,000	60,000	72,000	84,000	96,000
181~200	26,200	39,300	52,400	65,500	78,600	91,700	104,800
201~220	28,400	42,600	56,800	71,000	85,200	99,400	113,600
221~240	30,600	45,900	61,200	76,500	91,800	107,100	122,400
241~260	32,800	49,200	65,600	82,000	98,400	114,800	131,200
261~280	35,000	52,500	70,000	87,500	105,000	122,500	140,000
281~300	37,200	55,800	74,400	93,000	111,600	130,200	148,800

※ワンプリーツギャザー、またはスモックギャザーが選択できます。

●タッセルなし

プレーンシェード ドラム式・R-61PD

仕上り巾 / 仕上り丈	30~50	51~90	91~143	144~190	191~240	241~290	291~340	341~400
60~100	21,000	23,800	29,500	38,300	43,800	49,300	58,300	64,400
101~120	22,300	25,100	31,100	40,900	46,700	52,500	62,600	69,000
121~140	23,600	26,400	32,700	43,500	49,600	55,800	66,800	73,500
141~160	24,900	27,700	34,400	46,100	52,600	59,100	71,000	78,100
161~180	26,100	28,900	36,000	48,600	55,500	62,300	75,200	82,600
181~200	27,400	30,200	37,600	51,200	58,400	65,600	79,400	87,200
201~220	28,700	31,500	39,300	53,800	61,300	68,900	83,600	91,800
221~240	30,000	32,800	40,900	56,400	64,300	72,200	87,800	96,300
241~260	31,300	34,100	42,500	59,000	67,200	75,400	92,100	100,900
261~280	32,600	35,400	44,200	61,500	70,100	78,700	96,300	105,400
281~300	33,900	36,700	45,800	64,100	73,000	82,000	100,500	110,000

※仕上り巾39cm以下の場合、仕上り丈は200cmまでになります。
※シェード本体価格に、梱包・輸送費として、別途3,000円かかります。

プレーンシェード コード式・R-61PC

仕上り巾 / 仕上り丈	18~50	51~90	91~143	144~190	191~240
60~100	16,100	18,500	23,600	32,000	37,000
101~120	17,400	19,800	25,200	34,600	39,900
121~140	18,700	21,100	26,800	37,200	42,800
141~160	20,000	22,400	28,500	39,800	45,800
161~180	21,200	23,600	30,100	42,300	48,700
181~200	22,500	24,900	31,700	44,900	51,600
201~220	23,800	26,200	33,400	47,500	54,500
221~240	25,100	27,500	35,000	50,100	57,500
241~260	26,400	28,800	36,600	52,700	60,400
261~280	27,700	30,100	38,300	55,200	63,300
281~300	29,000	31,400	39,900	57,800	66,200

※シェード本体価格に、梱包・輸送費として、別途3,000円かかります。

シェイパーシェード ドラム式・R-65PD

仕上り丈＼仕上り巾	30～50	51～90	91～143	144～190	191～240	241～290	291～340	341～400
60～100	34,200	34,200	48,800	56,200	70,400	74,200	94,800	98,600
101～120	37,000	37,000	52,800	61,400	77,000	81,400	103,800	108,200
121～140	39,700	39,700	56,700	66,500	83,500	88,600	112,800	117,900
141～160	42,400	42,400	60,700	71,700	90,100	95,800	121,800	127,500
161～180	45,100	45,100	64,500	76,800	96,600	102,900	130,800	137,100
181～200	47,800	47,800	68,400	82,000	103,200	110,100	139,900	146,800
201～220	50,600	50,600	72,400	87,200	109,700	117,300	148,900	156,400
221～240	53,300	53,300	76,300	92,300	116,300	124,500	157,900	166,100
241～260	56,000	56,000	80,300	97,500	122,800	131,700	166,900	175,700
261～280	58,700	58,700	84,200	102,600	129,400	138,800	175,900	185,300
281～300	61,400	61,400	88,100	107,800	135,900	146,000	184,900	195,000

※仕上り巾39cm以下の場合、仕上り丈は200cmまでになります。
※シェード本体価格に、梱包・輸送費として、別途3,000円かかります。

シェイパーシェード コード式・R-65PC

仕上り丈＼仕上り巾	18～50	51～90	91～143	144～190	191～240
60～100	24,200	24,200	34,200	41,600	45,300
101～120	27,000	27,000	37,600	46,200	50,600
121～140	29,700	29,700	41,000	50,800	55,800
141～160	32,500	32,500	44,400	55,400	61,100
161～180	35,200	35,200	47,700	60,000	66,300
181～200	37,900	37,900	51,000	64,600	71,500
201～220	40,700	40,700	54,400	69,200	76,700
221～240	43,400	43,400	57,800	73,800	82,000
241～260	46,200	46,200	61,200	78,400	87,200
261～280	48,900	48,900	64,600	83,000	92,500
281～300	51,600	51,600	67,900	87,600	97,600

※シェード本体価格に、梱包・輸送費として、別途3,000円かかります。

センタークロス トリムタイプ・S-1T 約2.5倍
E-1T 約2倍

約2.5倍仕上り巾	61～120	121～181	182～241	242～302	303～362	363～422
～100	20,300	28,600	——	——	——	——
101～120	22,900	32,400	41,500	——	——	——
121～140	25,500	36,100	46,200	——	——	——
141～160	28,200	39,800	51,000	62,200	——	——
161～180	30,800	43,600	55,900	68,200	——	——
181～200	33,600	47,200	60,600	74,000	87,900	——
201～220	36,200	51,000	65,500	79,900	94,900	109,100
221～240	38,800	54,700	70,200	85,800	101,800	117,200
241～260	41,500	58,400	75,000	91,600	108,800	125,100
261～280	44,200	62,200	79,900	97,500	115,700	133,200
281～300	46,900	65,900	84,600	103,300	122,600	141,200
約2倍仕上り巾	76～151	152～226	227～302	303～377	378～453	454～528

※アミカケのサイズについてはS-1T（約2.5倍）のみの対応です。
※上部ワンプリーツギャザー、3ッ山も選択できます。

スカラップ トリムタイプ・S-9TD・S-11TD 約2.5倍
E-9TD・E-11TD 約2倍

約2.5倍仕上り巾	～181	182～241	242～302	303～362	363～422
～100	38,300	51,100	64,000	76,500	89,400
101～120	41,900	55,900	69,900	83,700	97,700
121～140	45,400	60,600	75,900	90,800	106,000
141～160	49,000	65,400	81,800	97,900	114,300
161～180	52,600	70,200	87,800	105,100	122,700
181～200	56,100	74,900	93,700	112,200	131,000
201～220	59,700	79,700	99,600	119,300	139,300
221～240	63,300	84,400	105,600	126,500	147,600
241～260	66,800	89,200	111,500	133,600	155,900
261～280	70,400	93,900	117,500	140,700	164,300
281～300	74,000	98,700	123,400	147,900	172,600
約2倍仕上り巾	～226	227～302	303～377	378～453	454～528

※両開きも承ります。
※上部スモッグギャザー、3ッ山も選択できます。

スカラップ トリムタイプ・S-10TD 約2.5倍
E-10TD 約2倍

約2.5倍仕上り巾	61～120	121～181	182～241	242～302	303～362	363～422
～100	23,900	35,600	47,500	59,500	71,100	83,100
101～120	26,300	39,200	52,300	65,400	78,300	91,400
121～140	28,700	42,700	57,000	71,400	85,400	99,700
141～160	31,100	46,300	61,800	77,300	92,500	108,000
161～180	33,500	49,900	66,600	83,300	99,700	116,400
181～200	35,800	53,400	71,300	89,200	106,800	124,700
201～220	38,200	57,000	76,100	95,100	113,900	133,000
221～240	40,600	60,600	80,800	101,100	121,100	141,300
241～260	43,000	64,100	85,600	107,000	128,200	149,600
261～280	45,300	67,700	90,300	113,000	135,300	158,000
281～300	47,700	71,300	95,100	118,900	142,500	166,300
約2倍仕上り巾	76～151	152～226	227～302	303～377	378～453	454～528

※両開きも承ります。
※上部スモッグギャザー、3ッ山も選択できます。

ハイギャザー トリムタイプ・S-12TC 約2.5倍
E-12TC 約2倍

約2.5倍仕上り巾	61～120	121～181	182～241	242～302	303～362	363～422
～100	27,900	40,600	53,800	67,000	79,600	93,300
101～120	30,000	43,700	57,900	72,100	85,900	100,600
121～140	32,100	46,800	62,100	77,300	92,100	107,900
141～160	34,200	50,000	66,200	82,500	98,300	115,100
161～180	36,300	53,100	70,400	87,700	104,500	122,400
181～200	38,300	56,200	74,500	92,900	110,800	129,600
201～220	40,400	59,300	78,700	98,100	117,000	136,900
221～240	42,500	62,400	82,900	103,300	123,200	144,200
241～260	44,600	65,500	87,000	108,500	129,400	151,400
261～280	46,600	68,600	91,200	113,700	135,700	158,700
281～300	48,700	71,800	95,300	118,900	141,900	166,000
約2倍仕上り巾	76～151	152～226	227～302	303～377	378～453	454～528

※両開きも承ります。
※3ッ山限定。

C2219
ミリカトル

■生地巾 150cm ■価格 2,800/m 1,860/㎡
■組成 ポリエステル100% ■柄リピート タテ ーcm×ヨコ 5cm

■ 形態安定加工(スタイリッシュウェーブ縫製)・KH KE KO

KH 約2倍仕上り巾 / 仕上り丈	~75 1巾	76~150 2巾	151~225 3巾	226~300 4巾	301~375 5巾	376~450 6巾	451~525 7巾	526~600 8巾
60~100	6,900	13,800	20,700	27,600	34,500	41,400	48,300	55,200
101~120	7,900	15,800	23,700	31,600	39,500	47,400	55,300	63,200
121~140	8,900	17,800	26,700	35,600	44,500	53,400	62,300	71,200
141~160	9,800	19,600	29,400	39,200	49,000	58,800	68,600	78,400
161~180	10,800	21,600	32,400	43,200	54,000	64,800	75,600	86,400
181~200	11,800	23,600	35,400	47,200	59,000	70,800	82,600	94,400
201~220	12,800	25,600	38,400	51,200	64,000	76,800	89,600	102,400
221~240	13,800	27,600	41,400	55,200	69,000	82,800	96,600	110,400
241~260	14,700	29,400	44,100	58,800	73,500	88,200	102,900	117,600
261~280	15,700	31,400	47,100	62,800	78,500	94,200	109,900	125,600
281~300	16,700	33,400	50,100	66,800	83,500	100,200	116,900	133,600
KE 約1.5倍仕上り巾	~100	101~200	201~300	301~400	401~500	501~600	601~700	701~800
KO 約1.5倍仕上り巾	~100	101~200	201~324	325~424	425~550	551~600		

※1巾での両開きはできません。 ●タッセルなし
※KHの1巾片開き・2巾両開き、3ッ山の場合、最大仕上り巾は上記と異なります。(P155参照)
※KEは2ッ山限定、KOは1ッ山限定。KH・KOは300cm、KEは400cmを超える仕上り巾は両開きのみになります。
※形態安定加工により風合いに変化が生じる場合があります。

■ハイグレード縫製・SH SE ■ニューシンプル縫製・SO ■フラット縫製・AP

SH 約2倍仕上り巾 / 仕上り丈	~75 1巾	76~150 2巾	151~225 3巾	226~300 4巾	301~375 5巾	376~450 6巾	451~525 7巾	526~600 8巾
60~100	6,500	13,000	19,500	26,000	32,500	39,000	45,500	52,000
101~120	7,400	14,800	22,200	29,600	37,000	44,400	51,800	59,200
121~140	8,300	16,600	24,900	33,200	41,500	49,800	58,100	66,400
141~160	9,200	18,400	27,600	36,800	46,000	55,200	64,400	73,600
161~180	10,200	20,400	30,600	40,800	51,000	61,200	71,400	81,600
181~200	11,100	22,200	33,300	44,400	55,500	66,600	77,700	88,800
201~220	12,000	24,000	36,000	48,000	60,000	72,000	84,000	96,000
221~240	12,900	25,800	38,700	51,600	64,500	77,400	90,300	103,200
241~260	13,800	27,600	41,400	55,200	69,000	82,800	96,600	110,400
261~280	14,800	29,600	44,400	59,200	74,000	88,800	103,600	118,400
281~300	15,700	31,400	47,100	62,800	78,500	94,200	109,900	125,600
SE 約1.5倍仕上り巾	~100	101~200	201~300	301~400	401~500	501~600	601~700	701~800
SO 約1.5倍仕上り巾	~100	101~200	201~324	325~424	425~550	551~650	651~774	775~874
AP 約1倍仕上り巾	~134	135~268	269~414	415~564	565~710	711~860		

※SH、SE、SOは1巾での両開きはできません。 ●タッセルなし
※SHの1巾片開き・2巾両開き、3ッ山の場合、最大仕上り巾は上記と異なります。(P155参照)
※SEは2ッ山、SOは1ッ山、APはヒダなし。

■ギャザー縫製・SG

約2倍

仕上り巾 / 仕上り丈	76~150 2巾	151~225 3巾	226~300 4巾	301~375 5巾	376~450 6巾	451~525 7巾	526~600 8巾
60~100	14,400	21,600	28,800	36,000	43,200	50,400	57,600
101~120	16,600	24,900	33,200	41,500	49,800	58,100	66,400
121~140	18,600	27,900	37,200	46,500	55,800	65,100	74,400
141~160	20,600	30,900	41,200	51,500	61,800	72,100	82,400
161~180	22,800	34,200	45,600	57,000	68,400	79,800	91,200
181~200	24,800	37,200	49,600	62,000	74,400	86,800	99,200
201~220	27,000	40,500	54,000	67,500	81,000	94,500	108,000
221~240	29,000	43,500	58,000	72,500	87,000	101,500	116,000
241~260	31,000	46,500	62,000	77,500	93,000	108,500	124,000
261~280	33,200	49,800	66,400	83,000	99,600	116,200	132,800
281~300	35,200	52,800	70,400	88,000	105,600	123,200	140,800

※ワンプリーツギャザー、またはスモックギャザーが選択できます。 ●タッセルなし

プレーンシェード ドラム式・R-61PD

仕上り巾 / 仕上り丈	30~50	51~90	91~142	143~190	191~240	241~290	291~340	341~400
60~100	20,700	23,500	29,100	37,800	43,300	48,800	57,600	63,700
101~120	22,000	24,800	30,700	40,300	46,200	52,000	61,700	68,100
121~140	23,200	26,000	32,300	42,800	49,000	55,200	65,800	72,600
141~160	24,500	27,300	33,900	45,300	51,900	58,400	69,900	77,000
161~180	25,700	28,500	35,500	47,800	54,700	61,500	74,000	81,400
181~200	27,000	29,800	37,100	50,300	57,500	64,700	78,100	85,900
201~220	28,200	31,000	38,700	52,800	60,400	67,900	82,200	90,300
221~240	29,500	32,300	40,300	55,300	63,200	71,100	86,300	94,800
241~260	30,700	33,500	41,900	57,800	66,100	74,300	90,400	99,200
261~280	32,000	34,800	43,500	60,300	68,900	77,500	94,500	103,600
281~300	33,200	36,000	45,100	62,800	71,800	80,700	98,600	108,100

※仕上り巾39cm以下の場合、仕上り丈は200cmまでになります。
※シェード本体価格に、梱包・輸送費として、別途3,000円かかります。

プレーンシェード コード式・R-61PC

仕上り巾 / 仕上り丈	18~50	51~90	91~142	143~190	191~240
60~100	15,800	18,200	23,300	31,500	36,500
101~120	17,100	19,500	24,900	34,000	39,400
121~140	18,300	20,700	26,500	36,500	42,200
141~160	19,600	22,000	28,100	39,000	45,100
161~180	20,800	23,200	29,700	41,500	47,900
181~200	22,100	24,500	31,300	44,000	50,700
201~220	23,300	25,700	32,900	46,500	53,600
221~240	24,600	27,000	34,500	49,000	56,400
241~260	25,800	28,200	36,100	51,500	59,300
261~280	27,100	29,500	37,700	54,000	62,100
281~300	28,300	30,700	39,300	56,500	65,000

※シェード本体価格に、梱包・輸送費として、別途3,000円かかります。

シェイパーシェード ドラム式・R-65PD

仕上り丈＼仕上り巾	30～50	51～90	91～142	143～190	191～240	241～290	291～340	341～400
60～100	34,000	34,000	48,500	55,700	70,000	73,700	94,100	97,900
101～120	36,700	36,700	52,500	60,800	76,400	80,800	103,000	107,400
121～140	39,400	39,400	56,300	65,900	82,900	87,900	111,900	116,900
141～160	42,000	42,000	60,300	71,000	89,400	95,000	120,800	126,400
161～180	44,700	44,700	64,100	76,000	95,800	102,100	129,600	135,900
181～200	47,400	47,400	68,000	81,100	102,300	109,200	138,500	145,500
201～220	50,100	50,100	71,900	86,200	108,800	116,300	147,400	155,000
221～240	52,800	52,800	75,800	91,300	115,300	123,400	156,300	164,500
241～260	55,400	55,400	79,700	96,400	121,700	130,500	165,200	174,000
261～280	58,100	58,100	83,600	101,400	128,200	137,600	174,100	183,500
281～300	60,800	60,800	87,400	106,500	134,700	144,700	183,000	193,100

※仕上り巾39cm以下の場合、仕上り丈は200cmまでになります。
※シェード本体価格に、梱包・輸送費として、別途3,000円かかります。

シェイパーシェード コード式・R-65PC

仕上り丈＼仕上り巾	18～50	51～90	91～142	143～190	191～240
60～100	24,000	24,000	33,900	41,100	44,900
101～120	26,700	26,700	37,300	45,600	50,000
121～140	29,400	29,400	40,600	50,200	55,200
141～160	32,100	32,100	44,000	54,700	60,400
161～180	34,800	34,800	47,300	59,200	65,500
181～200	37,500	37,500	50,600	63,700	70,600
201～220	40,200	40,200	53,900	68,200	75,800
221～240	42,900	42,900	57,300	72,800	81,000
241～260	45,600	45,600	60,600	77,300	86,100
261～280	48,300	48,300	64,000	81,800	91,300
281～300	51,000	51,000	67,200	86,300	96,400

※シェード本体価格に、梱包・輸送費として、別途3,000円かかります。

バルーンシェード プレーンタイプ ドラム式・B-11PD

約2倍

仕上り丈＼仕上り巾	40～50 1S	51～100 2S	101～150 3S	151～200 4S	201～250 5S	251～300 6S	301～350 7S	351～400 8S
60～100	22,000	33,400	44,900	56,300	67,100	78,500	90,000	101,400
101～120	23,500	36,400	49,400	62,300	74,500	87,400	100,400	113,300
121～140	25,000	39,400	53,900	68,200	82,000	96,400	110,800	125,200
141～160	26,500	42,400	58,300	74,200	89,400	105,300	121,300	137,100
161～180	28,000	45,400	62,800	80,200	96,900	114,200	131,700	149,000
181～200	29,500	48,300	67,300	86,100	104,300	123,200	142,100	161,000
201～220	31,000	51,300	71,800	92,100	111,800	132,100	152,500	172,900
221～240	32,500	54,300	76,200	98,000	119,200	141,100	163,000	184,800
241～260	34,000	57,300	80,700	104,000	126,700	150,000	173,400	196,700
261～280	35,500	60,300	85,200	110,000	134,100	158,900	183,800	208,600
281～300	36,900	63,200	89,600	115,900	141,600	167,900	194,300	220,600

※出窓用など連結タイプの場合は上記本体価格にジョイント1ヶ所あたり7,000円を加算してください。
※シェード本体価格に、梱包・輸送費として、別途3,000円かかります。

バルーンシェード プレーンタイプ コード式・B-11PC

約2倍

仕上り丈＼仕上り巾	40～50 1S	51～100 2S	101～150 3S	151～200 4S	201～250 5S
60～100	15,100	26,700	38,300	49,900	60,800
101～120	16,600	29,700	42,800	55,900	68,200
121～140	18,100	32,700	47,300	61,800	75,700
141～160	19,600	35,700	51,700	67,800	83,100
161～180	21,100	38,700	56,200	73,800	90,600
181～200	22,600	41,600	60,700	79,700	98,000
201～220	24,100	44,600	65,200	85,700	105,500
221～240	25,600	47,600	69,600	91,600	112,900
241～260	27,100	50,600	74,100	97,600	120,400
261～280	28,600	53,600	78,600	103,600	127,800
281～300	30,000	56,500	83,000	109,500	135,300

※出窓用など連結タイプの場合は上記本体価格にジョイント1ヶ所あたり5,000円を加算してください。
※シェード本体価格に、梱包・輸送費として、別途3,000円かかります。

バルーンシェード フリルタイプ ドラム式・B-11FD

約2倍

仕上り丈＼仕上り巾	40～50 1S	51～100 2S	101～150 3S	151～200 4S	201～250 5S	251～300 6S	301～350 7S	351～400 8S
60～100	25,100	38,800	52,500	67,000	80,800	94,400	109,000	122,700
101～120	26,700	42,000	57,400	73,500	88,800	104,100	120,300	135,600
121～140	28,300	45,200	62,200	79,900	96,900	113,800	131,600	148,400
141～160	29,900	48,400	67,000	86,300	104,900	123,400	142,800	161,300
161～180	31,600	51,700	71,900	92,800	113,000	133,100	154,100	174,200
181～200	33,200	54,900	76,700	99,200	121,000	142,700	165,400	187,100
201～220	34,800	58,100	81,500	105,700	129,100	152,400	176,600	200,000
221～240	36,400	61,300	86,400	112,100	137,100	162,100	187,900	212,800
241～260	38,000	64,500	91,200	118,500	145,200	171,700	199,200	225,700
261～280	39,600	67,800	96,000	125,000	153,200	181,400	210,400	238,600
281～300	41,200	71,000	100,800	131,400	161,300	191,000	221,700	251,500

※出窓用など連結タイプの場合は上記本体価格にジョイント1ヶ所あたり7,000円を加算してください。
※シェード本体価格に、梱包・輸送費として、別途3,000円かかります。

バルーンシェード フリルタイプ コード式・B-11FC

約2倍

仕上り丈＼仕上り巾	40～50 1S	51～100 2S	101～150 3S	151～200 4S	201～250 5S
60～100	18,200	32,100	45,900	60,600	74,500
101～120	19,800	35,300	50,800	67,100	82,500
121～140	21,400	38,500	55,600	73,500	90,600
141～160	23,000	41,700	60,400	79,900	98,600
161～180	24,700	45,000	65,300	86,400	106,700
181～200	26,300	48,200	70,100	92,800	114,700
201～220	27,900	51,400	74,900	99,300	122,800
221～240	29,500	54,600	79,800	105,700	130,800
241～260	31,100	57,800	84,600	112,100	138,900
261～280	32,700	61,100	89,400	118,600	146,900
281～300	34,300	64,300	94,200	125,000	155,000

※出窓用など連結タイプの場合は上記本体価格にジョイント1ヶ所あたり5,000円を加算してください。
※シェード本体価格に、梱包・輸送費として、別途3,000円かかります。

バルーンシェード プレーンタイプ ドラム式・B-61PD

約2倍

仕上り丈＼仕上り巾	40～50 1S	51～100 2S	101～150 3S	151～200 4S	201～250 5S	251～300 6S	301～350 7S	351～400 8S
60～100	21,200	31,800	42,500	53,000	63,000	73,600	84,300	94,800
101～120	22,600	34,500	46,500	58,400	69,700	81,600	93,600	105,600
121～140	23,900	37,100	50,500	63,700	76,400	89,700	103,000	116,300
141～160	25,200	39,800	54,500	69,100	83,100	97,700	112,400	127,000
161～180	26,600	42,500	58,500	74,500	89,800	105,800	121,800	137,700
181～200	27,900	45,200	62,600	79,800	96,500	113,800	131,200	148,400
201～220	29,300	47,900	66,600	85,200	103,200	121,800	140,500	159,200
221～240	30,600	50,500	70,600	90,500	109,900	129,900	149,900	169,900
241～260	31,900	53,200	74,600	95,900	116,600	137,900	159,300	180,600
261～280	33,300	55,900	78,600	101,300	123,300	146,000	168,700	191,300
281～300	34,600	58,600	82,700	106,600	130,000	154,000	178,100	202,000

※出窓用など連結タイプの場合は上記本体価格にジョイント1ヶ所あたり7,000円を加算してください。
※シェード本体価格に、梱包・輸送費として、別途3,000円かかります。

バルーンシェード プレーンタイプ コード式・B-61PC

約2倍

仕上り丈＼仕上り巾	40～50 1S	51～100 2S	101～150 3S	151～200 4S	201～250 5S
60～100	13,800	24,100	34,400	44,600	54,300
101～120	15,100	26,600	38,100	49,600	60,500
121～140	16,300	29,100	41,900	54,600	66,800
141～160	17,600	31,600	45,600	59,600	73,000
161～180	18,800	34,100	49,400	64,600	79,300
181～200	20,100	36,600	53,100	69,600	85,500
201～220	21,300	39,100	56,900	74,600	91,800
221～240	22,600	41,600	60,600	79,600	98,000
241～260	23,800	44,100	64,400	84,600	104,300
261～280	25,100	46,600	68,100	89,600	110,500
281～300	26,300	49,100	71,900	94,600	116,800

※出窓用など連結タイプの場合は上記本体価格にジョイント1ヶ所あたり5,000円を加算してください。
※シェード本体価格に、梱包・輸送費として、別途3,000円かかります。

バルーンシェード フリルタイプ ドラム式・B-61FD

約2倍

仕上り寸＼仕上り巾	40～50 1S	51～100 2S	101～150 3S	151～200 4S	201～250 5S	251～300 6S	301～350 7S	351～400 8S
60～100	24,300	37,200	50,100	63,800	76,800	89,600	103,400	116,300
101～120	25,800	40,100	54,600	69,700	84,200	98,600	113,800	128,200
121～140	27,300	43,100	59,100	75,700	91,700	107,500	124,200	140,100
141～160	28,700	46,100	63,600	81,700	99,100	116,500	134,700	152,000
161～180	30,200	49,100	68,000	87,600	106,600	125,400	145,100	163,900
181～200	31,700	52,100	72,500	93,600	114,000	134,300	155,500	175,900
201～220	33,200	55,000	77,000	99,500	121,500	143,300	166,000	187,800
221～240	34,700	58,000	81,400	105,500	128,900	152,200	176,400	199,700
241～260	36,200	61,000	85,900	111,500	136,400	161,200	186,800	211,600
261～280	37,700	64,000	90,400	117,400	143,800	170,100	197,200	223,500
281～300	39,200	67,000	94,800	123,400	151,300	179,000	207,700	235,500

※出窓用など連結タイプの場合は上記本体価格にジョイント1ヶ所あたり7,000円を加算してください。
※シェード本体価格に、梱包・輸送費として、別途3,000円かかります。

バルーンシェード フリルタイプ コード式・B-61FC

約2倍

仕上り寸＼仕上り巾	40～50 1S	51～100 2S	101～150 3S	151～200 4S	201～250 5S
60～100	16,700	29,200	41,700	54,900	67,400
101～120	18,100	32,000	45,900	60,500	74,400
121～140	19,500	34,800	50,100	66,100	81,400
141～160	20,900	37,600	54,300	71,700	88,400
161～180	22,300	40,400	58,500	77,300	95,400
181～200	23,700	43,200	62,700	82,900	102,400
201～220	25,100	46,000	66,900	88,500	109,400
221～240	26,500	48,800	71,100	94,100	116,400
241～260	27,900	51,600	75,300	99,700	123,400
261～280	29,300	54,400	79,500	105,300	130,400
281～300	30,700	57,200	83,700	110,900	137,400

※出窓用など連結タイプの場合は上記本体価格にジョイント1ヶ所あたり5,000円を加算してください。
※シェード本体価格に、梱包・輸送費として、別途3,000円かかります。

センタークロス フリルタイプ・S-1F / E-1F

約2.5倍 / 約2倍

約2.5倍仕上り巾	61～120	121～180	181～240	241～300	301～360	361～420
～100	20,900	30,200	——	——	——	——
101～120	23,200	34,300	43,500	——	——	——
121～140	26,100	38,300	48,800	——	——	——
141～160	29,000	41,800	54,000	65,600	——	——
161～180	31,400	45,900	59,200	72,000	84,700	——
181～200	34,300	49,900	63,800	78,300	92,300	——
201～220	36,600	54,000	69,100	84,700	99,800	114,900
221～240	39,500	58,000	74,300	91,100	107,300	123,600
241～260	42,400	62,100	79,500	96,900	114,900	132,300
261～280	44,700	66,200	84,700	103,300	122,400	141,000
281～300	47,600	70,200	89,900	109,700	129,400	149,700
約2倍仕上り巾	76～150	151～225	226～300	301～375	376～450	451～525

※アミカケのサイズについてはS-1F（約2.5倍）のみの対応です。
※上部ワンプリーツギャザー、3ッ山も選択できます。

センタークロス トリムタイプ・S-1T / E-1T

約2.5倍 / 約2倍

約2.5倍仕上り巾	61～120	121～180	181～240	241～300	301～360	361～420
～100	19,600	27,800	——	——	——	——
101～120	22,300	31,400	40,200	——	——	——
121～140	24,800	35,100	44,900	——	——	——
141～160	27,500	38,600	49,500	60,400	——	——
161～180	30,000	42,200	54,100	66,000	78,400	——
181～200	32,500	45,800	58,800	71,700	85,100	——
201～220	35,200	49,400	63,300	77,300	91,800	105,600
221～240	37,700	53,100	68,000	83,000	98,400	113,200
241～260	40,400	56,600	72,600	88,600	105,100	120,900
261～280	42,900	60,200	77,200	94,200	111,800	128,700
281～300	45,400	63,900	81,900	100,000	118,500	136,300
約2倍仕上り巾	76～150	151～225	226～300	301～375	376～450	451～525

※アミカケのサイズについてはS-1T（約2.5倍）のみの対応です。
※上部ワンプリーツギャザー、3ッ山も選択できます。

セパレート フリルタイプ・S-56F / E-56F

約2.5倍 / 約2倍

約2.5倍仕上り巾	～60	61～120
～100	15,000	23,900
101～120	16,300	26,500
121～140	18,200	29,700
141～160	19,500	32,900
161～180	22,000	35,500
181～200	23,900	39,300
約2倍仕上り巾	～75	76～150

※上部ワンプリーツギャザー、3ッ山も選択できます。

スカラップ フリルタイプ・S-9F・S-11F / E-9F・E-11F

約2.5倍 / 約2倍

約2.5倍仕上り巾	～180	181～240	241～300	301～360	361～420
～100	31,400	42,900	53,200	62,800	74,300
101～120	35,200	48,000	59,600	70,400	83,200
121～140	39,100	53,200	66,000	78,100	92,200
141～160	42,900	58,300	72,400	85,800	101,200
161～180	46,800	63,400	78,800	93,500	110,100
181～200	50,600	68,500	85,200	101,200	119,100
約2倍仕上り巾	～225	226～300	301～375	376～450	451～525

※両開きも承ります。
※上部スモッグギャザー、3ッ山も選択できます。

スカラップ トリムタイプ・S-9TD・S-11TD 約2.5倍
E-9TD・E-11TD 約2倍

約2.5倍仕上り巾	～180	181～240	241～300	301～360	361～420
～100	37,600	49,900	62,600	74,900	87,500
101～120	41,100	54,500	68,300	81,800	95,500
121～140	44,500	59,100	74,000	88,600	103,600
141～160	47,900	63,700	79,700	95,500	111,600
161～180	51,400	68,300	85,500	102,400	119,600
181～200	54,800	72,800	91,200	109,200	127,600
201～220	58,200	77,400	96,900	116,100	135,600
221～240	61,700	82,000	102,600	123,000	143,600
241～260	65,100	86,600	108,400	129,900	151,600
261～280	68,500	91,200	114,100	136,700	159,700
281～300	72,000	95,700	119,800	143,600	167,700
約2倍仕上り巾	～225	226～300	301～375	376～450	451～525

※両開きも承ります。
※上部スモッグギャザー、3ッ山も選択できます。

スカラップ フリルタイプ・S-10F 約2.5倍
E-10F 約2倍

約2.5倍仕上り巾	61～120	121～180	181～240	241～300	301～360	361～420
～100	20,500	30,800	40,400	50,600	60,800	71,100
101～120	25,000	37,800	50,000	62,100	74,900	87,100
121～140	27,600	41,600	55,100	68,500	82,600	96,000
141～160	30,100	45,500	60,200	74,900	90,300	105,000
161～180	32,700	49,300	65,300	81,300	98,000	114,000
181～200	35,200	53,200	70,400	87,700	105,600	122,900
約2倍仕上り巾	76～150	151～225	226～300	301～375	376～450	451～525

※両開きも承ります。
※上部スモッグギャザー、3ッ山も選択できます。

スカラップ トリムタイプ・S-10TD 約2.5倍
E-10TD 約2倍

約2.5倍仕上り巾	61～120	121～180	181～240	241～300	301～360	361～420
～100	23,200	34,900	46,300	58,100	69,500	81,200
101～120	25,500	38,400	50,900	63,800	76,400	89,200
121～140	27,800	41,800	55,500	69,500	83,200	97,300
141～160	30,100	45,200	60,100	75,200	90,100	105,300
161～180	32,400	48,700	64,700	81,000	97,000	113,300
181～200	34,600	52,100	69,200	86,700	103,800	121,300
201～220	36,900	55,500	73,800	92,400	110,700	129,300
221～240	39,200	59,000	78,400	98,100	117,600	137,300
241～260	41,500	62,400	83,000	103,900	124,500	145,300
261～280	43,800	65,800	87,600	109,600	131,300	153,400
281～300	46,100	69,300	92,100	115,300	138,200	161,400
約2倍仕上り巾	76～150	151～225	226～300	301～375	376～450	451～525

※両開きも承ります。
※上部スモッグギャザー、3ッ山も選択できます。

ハイギャザー フリルタイプ・S-12F 約2.5倍
E-12F 約2倍

約2.5倍仕上り巾	61～120	121～180	181～240	241～300	301～360	361～420
～100	19,000	27,200	35,300	43,400	52,700	60,800
101～120	21,700	31,500	40,700	50,000	61,400	70,600
121～140	24,500	35,300	46,200	57,000	69,500	80,300
141～160	27,700	39,700	51,600	63,500	77,600	89,600
161～180	30,400	43,400	57,000	70,600	85,800	99,300
181～200	33,100	47,800	62,400	77,100	93,900	108,500
201～220	35,900	52,100	67,900	83,600	102,600	118,300
221～240	38,600	55,900	73,300	90,600	110,700	128,100
241～260	41,800	60,300	78,700	97,200	118,900	137,300
261～280	44,500	64,100	84,100	104,200	127,000	147,100
281～300	47,200	68,400	89,600	110,700	135,100	156,300
約2倍仕上り巾	76～150	151～225	226～300	301～375	376～450	451～525

※両開きも承ります。
※3ッ山限定。

ハイギャザー トリムタイプ・S-12TC 約2.5倍
E-12TC 約2倍

約2.5倍仕上り巾	61～120	121～180	181～240	241～300	301～360	361～420
～100	27,000	40,000	52,500	65,400	77,900	91,400
101～120	29,000	43,000	56,400	70,400	83,900	98,300
121～140	31,000	45,900	60,400	75,400	89,800	105,300
141～160	33,000	48,900	64,400	80,400	95,800	112,300
161～180	35,000	51,900	68,400	85,300	101,800	119,200
181～200	36,900	54,900	72,400	90,300	107,800	126,200
201～220	38,900	57,900	76,300	95,300	113,700	133,200
221～240	40,900	60,900	80,300	100,300	119,700	140,100
241～260	42,900	63,900	84,300	105,200	125,700	147,100
261～280	44,900	66,800	88,300	110,200	131,600	154,100
281～300	46,900	69,800	92,300	115,200	137,600	161,000
約2倍仕上り巾	76～150	151～225	226～300	301～375	376～450	451～525

※両開きも承ります。
※3ッ山限定。

チューブトップ・S-19P 約1倍

仕上り巾 / 仕上り丈	～142
～100	8,300
101～120	9,700
121～140	11,100
141～160	12,500
161～180	13,900
181～200	15,300
201～220	16,600
221～240	18,000
241～260	19,400
261～280	20,800
281～300	22,200

※上部4cmの袋縫い。

C2220
サツキノ

■生地巾 149cm ■価格 3,000/m 2,010/㎡

■組成 地糸：ポリエステル100% 柄糸：ポリエステル93% 分類外繊維（和紙）7% ■柄リピート タテ ーcm×ヨコ 7.1cm

■ 形態安定加工（スタイリッシュウェーブ縫製）・KH KE KO

KH 約2倍仕上り巾 / 仕上り丈	～74 1巾	75～149 2巾	150～223 3巾	224～298 4巾	299～372 5巾	373～447 6巾	448～521 7巾	522～596 8巾
60～100	7,600	15,200	22,800	30,400	38,000	45,600	53,200	60,800
101～120	8,700	17,400	26,100	34,800	43,500	52,200	60,900	69,600
121～140	9,800	19,600	29,400	39,200	49,000	58,800	68,600	78,400
141～160	10,800	21,600	32,400	43,200	54,000	64,800	75,600	86,400
161～180	11,900	23,800	35,700	47,600	59,500	71,400	83,300	95,200
181～200	13,000	26,000	39,000	52,000	65,000	78,000	91,000	104,000
201～220	14,100	28,200	42,300	56,400	70,500	84,600	98,700	112,800
221～240	15,200	30,400	45,600	60,800	76,000	91,200	106,400	121,600
241～260	16,200	32,400	48,600	64,800	81,000	97,200	113,400	129,600
261～280	17,300	34,600	51,900	69,200	86,500	103,800	121,100	138,400
281～300	18,400	36,800	55,200	73,600	92,000	110,400	128,800	147,200
KE 約1.5倍仕上り巾	～98	99～196	197～298	299～396	397～496	497～596	597～694	695～794
KO 約1.5倍仕上り巾	～100	101～200	201～324	325～424	425～550	551～600		

●タッセルなし

※1巾での両開きはできません。
※KHの1巾片開き・2巾両開き、3ッ山の場合、最大仕上り巾は上記と異なります。(P155参照)
※KEは2ッ山限定、KOは1ッ山限定。KH・KOは300cm、KEは400cmを超える仕上り巾は両開きのみになります。
※形態安定加工により風合いに変化が生じる場合があります。

■ ハイグレード縫製・SH SE ■ ニューシンプル縫製・SO ■ フラット縫製・AP

SH 約2倍仕上り巾 / 仕上り丈	～74 1巾	75～149 2巾	150～223 3巾	224～298 4巾	299～372 5巾	373～447 6巾	448～521 7巾	522～596 8巾
60～100	7,200	14,400	21,600	28,800	36,000	43,200	50,400	57,600
101～120	8,200	16,400	24,600	32,800	41,000	49,200	57,400	65,600
121～140	9,200	18,400	27,600	36,800	46,000	55,200	64,400	73,600
141～160	10,200	20,400	30,600	40,800	51,000	61,200	71,400	81,600
161～180	11,300	22,600	33,900	45,200	56,500	67,800	79,100	90,400
181～200	12,300	24,600	36,900	49,200	61,500	73,800	86,100	98,400
201～220	13,300	26,600	39,900	53,200	66,500	79,800	93,100	106,400
221～240	14,300	28,600	42,900	57,200	71,500	85,800	100,100	114,400
241～260	15,300	30,600	45,900	61,200	76,500	91,800	107,100	122,400
261～280	16,400	32,800	49,200	65,600	82,000	98,400	114,800	131,200
281～300	17,400	34,800	52,200	69,600	87,000	104,400	121,800	139,200
SE 約1.5倍仕上り巾	～98	99～196	197～298	299～396	397～496	497～596	597～694	695～794
SO 約1.5倍仕上り巾	～100	101～200	201～324	325～424	425～550	551～650	651～774	775～874
AP 約1倍仕上り巾	～133	134～266	267～411	412～560	561～705	706～854		

●タッセルなし

※SH、SE、SOは1巾での両開きはできません。
※SHの1巾片開き・2巾両開き、3ッ山の場合、最大仕上り巾は上記と異なります。(P155参照)
※SEは2ッ山、SOは1ッ山、APはヒダなし。

■ ギャザー縫製・SG

約2倍

仕上り巾 / 仕上り丈	75～149 2巾	150～223 3巾	224～298 4巾	299～372 5巾	373～447 6巾	448～521 7巾	522～596 8巾
60～100	15,000	22,500	30,000	37,500	45,000	52,500	60,000
101～120	17,200	25,800	34,400	43,000	51,600	60,200	68,800
121～140	19,400	29,100	38,800	48,500	58,200	67,900	77,600
141～160	21,400	32,100	42,800	53,500	64,200	74,900	85,600
161～180	23,600	35,400	47,200	59,000	70,800	82,600	94,400
181～200	25,800	38,700	51,600	64,500	77,400	90,300	103,200
201～220	28,000	42,000	56,000	70,000	84,000	98,000	112,000
221～240	30,200	45,300	60,400	75,500	90,600	105,700	120,800
241～260	32,200	48,300	64,400	80,500	96,600	112,700	128,800
261～280	34,400	51,600	68,800	86,000	103,200	120,400	137,600
281～300	36,600	54,900	73,200	91,500	109,800	128,100	146,400

※ワンプリーツギャザー、またはスモックギャザーが選択できます。 ●タッセルなし

プレーンシェード ドラム式・R-61PD

仕上り巾 / 仕上り丈	30～50	51～90	91～140	141～190	191～240	241～288	289～290	291～340	341～400
60～100	21,000	23,800	29,300	38,300	43,800	49,100	54,900	60,400	66,500
101～120	22,300	25,100	30,900	40,900	46,700	52,300	59,200	65,000	71,400
121～140	23,600	26,400	32,500	43,500	49,600	55,600	63,400	69,500	76,300
141～160	24,900	27,700	34,200	46,100	52,600	58,900	67,600	74,100	81,200
161～180	26,100	28,900	35,800	48,600	55,500	62,100	71,800	78,600	86,100
181～200	27,400	30,200	37,400	51,200	58,400	65,400	76,000	83,200	91,000
201～220	28,700	31,500	39,100	53,800	61,300	68,700	80,200	87,800	95,900
221～240	30,000	32,800	40,700	56,400	64,300	72,000	84,400	92,300	100,800
241～260	31,300	34,100	42,300	59,000	67,200	75,200	88,700	96,900	105,700
261～280	32,600	35,400	44,000	61,500	70,100	78,500	92,900	101,400	110,600
281～300	33,900	36,700	45,600	64,100	73,000	81,800	97,100	106,000	115,500

※仕上り巾39cm以下の場合、仕上り丈は200cmまでになります。
※シェード本体価格に、梱包・輸送費として、別途3,000円かかります。

プレーンシェード コード式・R-61PC

仕上り巾 / 仕上り丈	18～50	51～90	91～140	141～190	191～240
60～100	16,100	18,500	23,500	32,000	37,000
101～120	17,400	19,800	25,100	34,600	39,900
121～140	18,700	21,100	26,700	37,200	42,800
141～160	20,000	22,400	28,400	39,800	45,800
161～180	21,200	23,600	30,000	42,300	48,700
181～200	22,500	24,900	31,600	44,900	51,600
201～220	23,800	26,200	33,300	47,500	54,500
221～240	25,100	27,500	34,900	50,100	57,500
241～260	26,400	28,800	36,500	52,700	60,400
261～280	27,700	30,100	38,200	55,200	63,300
281～300	29,000	31,400	39,800	57,800	66,200

※シェード本体価格に、梱包・輸送費として、別途3,000円かかります。

シェイパーシェード ドラム式・R-65PD

仕上り丈＼仕上り巾	30～50	51～90	91～140	141～190	191～240	241～288	289～290	291～340	341～400
60～100	34,200	34,200	48,800	56,200	70,400	74,200	81,600	98,600	102,400
101～120	37,000	37,000	52,800	61,400	77,000	81,400	90,000	108,200	112,600
121～140	39,700	39,700	56,700	66,500	83,500	88,600	98,400	117,900	122,900
141～160	42,400	42,400	60,700	71,700	90,100	95,800	106,800	127,500	133,200
161～180	45,100	45,100	64,500	76,800	96,600	102,900	115,200	137,100	143,400
181～200	47,800	47,800	68,400	82,000	103,200	110,100	123,700	146,800	153,700
201～220	50,600	50,600	72,400	87,200	109,700	117,300	132,100	156,400	164,000
221～240	53,300	53,300	76,300	92,300	116,300	124,500	140,500	166,100	174,300
241～260	56,000	56,000	80,300	97,500	122,800	131,700	148,900	175,700	184,500
261～280	58,700	58,700	84,200	102,600	129,400	138,800	157,300	185,300	194,800
281～300	61,400	61,400	88,100	107,800	135,900	146,000	165,700	195,000	205,100

※仕上り巾39cm以下の場合、仕上り丈は200cmまでになります。
※シェード本体価格に、梱包・輸送費として、別途3,000円かかります。

シェイパーシェード コード式・R-65PC

仕上り丈＼仕上り巾	18～50	51～90	91～140	141～190	191～240
60～100	24,200	24,200	34,200	41,600	45,300
101～120	27,000	27,000	37,600	46,200	50,600
121～140	29,700	29,700	41,000	50,800	55,800
141～160	32,500	32,500	44,400	55,400	61,100
161～180	35,200	35,200	47,700	60,000	66,300
181～200	37,900	37,900	51,000	64,600	71,500
201～220	40,700	40,700	54,400	69,200	76,700
221～240	43,400	43,400	57,800	73,800	82,000
241～260	46,200	46,200	61,200	78,400	87,200
261～280	48,900	48,900	64,600	83,000	92,500
281～300	51,600	51,600	67,900	87,600	97,600

※シェード本体価格に、梱包・輸送費として、別途3,000円かかります。

センタークロス トリムタイプ・S-1T 約2.5倍
E-1T 約2倍

約2.5倍仕上り巾	60～119	120～178	179～238	239～298	299～357	358～417
～100	19,900	28,500	——	——	——	——
101～120	22,500	32,100	41,200	——	——	——
121～140	25,100	35,800	45,900	——	——	——
141～160	27,900	39,600	50,800	61,800	——	——
161～180	30,500	43,300	55,500	67,800	80,300	——
181～200	33,200	47,000	60,200	73,500	87,300	——
201～220	35,800	50,700	65,100	79,500	94,100	108,500
221～240	38,400	54,400	69,800	85,200	101,000	116,400
241～260	41,100	58,200	74,700	91,000	107,900	124,400
261～280	43,700	61,800	79,400	96,900	114,800	132,300
281～300	46,500	65,600	84,100	102,700	121,800	140,300
約2倍仕上り巾	75～149	150～223	224～298	299～372	373～447	448～521

※アミカケのサイズについてはS-1T（約2.5倍）のみの対応です。
※上部ワンプリーツギャザー、3ッ山も選択できます。

スカラップ トリムタイプ・S-9TD・S-11TD 約2.5倍
E-9TD・E-11TD 約2倍

約2.5倍仕上り巾	～178	179～238	239～298	299～357	358～417
～100	38,200	50,700	63,200	76,000	88,500
101～120	41,700	55,400	69,100	83,100	96,800
121～140	45,300	60,100	75,000	90,200	105,000
141～160	48,800	64,800	80,900	97,200	113,300
161～180	52,300	69,600	86,800	104,300	121,600
181～200	55,900	74,300	92,700	111,400	129,800
201～220	59,400	79,000	98,600	118,500	138,100
221～240	63,000	83,700	104,500	125,600	146,400
241～260	66,500	88,500	110,400	132,700	154,600
261～280	70,100	93,200	116,300	139,800	162,900
281～300	73,600	97,900	122,200	146,800	171,200
約2倍仕上り巾	～223	224～298	299～372	373～447	448～521

※両開きも承ります。
※上部スモッグギャザー、3ッ山も選択できます。

スカラップ トリムタイプ・S-10TD 約2.5倍
E-10TD 約2倍

約2.5倍仕上り巾	60～119	120～178	179～238	239～298	299～357	358～417
～100	23,600	35,500	47,100	58,700	70,600	82,200
101～120	25,900	39,000	51,800	64,600	77,700	90,500
121～140	28,300	42,600	56,500	70,500	84,800	98,700
141～160	30,600	46,100	61,200	76,400	91,800	107,000
161～180	33,000	49,600	66,000	82,300	98,900	115,300
181～200	35,400	53,200	70,700	88,200	106,000	123,500
201～220	37,700	56,700	75,400	94,100	113,100	131,800
221～240	40,100	60,300	80,100	100,000	120,200	140,100
241～260	42,500	63,800	84,900	105,900	127,300	148,300
261～280	44,800	67,400	89,600	111,800	134,400	156,600
281～300	47,200	70,900	94,300	117,700	141,400	164,900
約2倍仕上り巾	75～149	150～223	224～298	299～372	373～447	448～521

※両開きも承ります。
※上部スモッグギャザー、3ッ山も選択できます。

ハイギャザー トリムタイプ・S-12TC 約2.5倍
E-12TC 約2倍

約2.5倍仕上り巾	60～119	120～178	179～238	239～298	299～357	358～417
～100	27,400	40,500	53,200	65,800	79,000	92,100
101～120	29,500	43,600	57,300	71,000	85,200	99,400
121～140	31,500	46,700	61,400	76,100	91,400	106,600
141～160	33,600	49,800	65,600	81,300	97,500	113,800
161～180	35,600	52,900	69,700	86,500	103,700	121,000
181～200	37,700	56,000	73,800	91,600	109,900	128,200
201～220	39,800	59,100	77,900	96,800	116,100	135,500
221～240	41,800	62,200	82,100	101,900	122,300	142,700
241～260	43,900	65,300	86,200	107,100	128,500	149,900
261～280	46,000	68,400	90,300	112,300	134,700	157,100
281～300	48,000	71,500	94,500	117,400	140,900	164,400
約2倍仕上り巾	75～149	150～223	224～298	299～372	373～447	448～521

※両開きも承ります。
※3ッ山限定。

C2221
ハノント

■生地巾 149cm ■価格 3,000/m 2,010/㎡

■組成 地糸：ポリエステル100% 柄糸：ポリエステル92% 分類外繊維（和紙）8% ■柄リピート タテ ーcm×ヨコ 7.1cm

■ 形態安定加工（スタイリッシュウェーブ縫製）・KH KE KO

KH 約2倍仕上り巾 / 仕上り丈	～74 1巾	75～149 2巾	150～223 3巾	224～298 4巾	299～372 5巾	373～447 6巾	448～521 7巾	522～596 8巾
60～100	7,600	15,200	22,800	30,400	38,000	45,600	53,200	60,800
101～120	8,700	17,400	26,100	34,800	43,500	52,200	60,900	69,600
121～140	9,800	19,600	29,400	39,200	49,000	58,800	68,600	78,400
141～160	10,800	21,600	32,400	43,200	54,000	64,800	75,600	86,400
161～180	11,900	23,800	35,700	47,600	59,500	71,400	83,300	95,200
181～200	13,000	26,000	39,000	52,000	65,000	78,000	91,000	104,000
201～220	14,100	28,200	42,300	56,400	70,500	84,600	98,700	112,800
221～240	15,200	30,400	45,600	60,800	76,000	91,200	106,400	121,600
241～260	16,200	32,400	48,600	64,800	81,000	97,200	113,400	129,600
261～280	17,300	34,600	51,900	69,200	86,500	103,800	121,100	138,400
281～300	18,400	36,800	55,200	73,600	92,000	110,400	128,800	147,200
KE 約1.5倍仕上り巾	～98	99～196	197～298	299～396	397～496	497～596	597～694	695～794
KO 約1.5倍仕上り巾	～100	101～200	201～324	325～424	425～550	551～600		

※1巾での両開きはできません。 ●タッセルなし
※KHの1巾片開き・2巾両開き、3ッ山の場合、最大仕上り巾は上記と異なります。(P155参照)
※KEは2ッ山限定、KOは1ッ山限定。KH・KOは300cm、KEは400cmを超える仕上り巾は両開きのみになります。
※形態安定加工により風合いに変化が生じる場合があります。

■ハイグレード縫製・SH SE ■ニューシンプル縫製・SO ■フラット縫製・AP

SH 約2倍仕上り巾 / 仕上り丈	～74 1巾	75～149 2巾	150～223 3巾	224～298 4巾	299～372 5巾	373～447 6巾	448～521 7巾	522～596 8巾
60～100	7,200	14,400	21,600	28,800	36,000	43,200	50,400	57,600
101～120	8,200	16,400	24,600	32,800	41,000	49,200	57,400	65,600
121～140	9,200	18,400	27,600	36,800	46,000	55,200	64,400	73,600
141～160	10,200	20,400	30,600	40,800	51,000	61,200	71,400	81,600
161～180	11,300	22,600	33,900	45,200	56,500	67,800	79,100	90,400
181～200	12,300	24,600	36,900	49,200	61,500	73,800	86,100	98,400
201～220	13,300	26,600	39,900	53,200	66,500	79,800	93,100	106,400
221～240	14,300	28,600	42,900	57,200	71,500	85,800	100,100	114,400
241～260	15,300	30,600	45,900	61,200	76,500	91,800	107,100	122,400
261～280	16,400	32,800	49,200	65,600	82,000	98,400	114,800	131,200
281～300	17,400	34,800	52,200	69,600	87,000	104,400	121,800	139,200
SE 約1.5倍仕上り巾	～98	99～196	197～298	299～396	397～496	497～596	597～694	695～794
SO 約1.5倍仕上り巾	～100	101～200	201～324	325～424	425～550	551～650	651～774	775～874
AP 約1倍仕上り巾	～133	134～266	267～411	412～560	561～705	706～854		

※SH、SE、SOは1巾での両開きはできません。 ●タッセルなし
※SHの1巾片開き・2巾両開き、3ッ山の場合、最大仕上り巾は上記と異なります。(P155参照)
※SEは2ッ山、SOは1ッ山、APはヒダなし。

■ギャザー縫製・SG

約2倍

仕上り巾 / 仕上り丈	75～149 2巾	150～223 3巾	224～298 4巾	299～372 5巾	373～447 6巾	448～521 7巾	522～596 8巾
60～100	15,000	22,500	30,000	37,500	45,000	52,500	60,000
101～120	17,200	25,800	34,400	43,000	51,600	60,200	68,800
121～140	19,400	29,100	38,800	48,500	58,200	67,900	77,600
141～160	21,400	32,100	42,800	53,500	64,200	74,900	85,600
161～180	23,600	35,400	47,200	59,000	70,800	82,600	94,400
181～200	25,800	38,700	51,600	64,500	77,400	90,300	103,200
201～220	28,000	42,000	56,000	70,000	84,000	98,000	112,000
221～240	30,200	45,300	60,400	75,500	90,600	105,700	120,800
241～260	32,200	48,300	64,400	80,500	96,600	112,700	128,800
261～280	34,400	51,600	68,800	86,000	103,200	120,400	137,600
281～300	36,600	54,900	73,200	91,500	109,800	128,100	146,400

※ワンプリーツギャザー、またはスモックギャザーが選択できます。 ●タッセルなし

プレーンシェード ドラム式・R-61PD

仕上り巾 / 仕上り丈	30～50	51～90	91～140	141～190	191～240	241～288	289～290	291～340	341～400
60～100	21,000	23,800	29,300	38,300	43,800	49,100	54,900	60,400	66,500
101～120	22,300	25,100	30,900	40,900	46,700	52,300	59,200	65,000	71,400
121～140	23,600	26,400	32,500	43,500	49,600	55,600	63,400	69,500	76,300
141～160	24,900	27,700	34,200	46,100	52,600	58,900	67,600	74,100	81,200
161～180	26,100	28,900	35,800	48,600	55,500	62,100	71,800	78,600	86,100
181～200	27,400	30,200	37,400	51,200	58,400	65,400	76,000	83,200	91,000
201～220	28,700	31,500	39,100	53,800	61,300	68,700	80,200	87,800	95,900
221～240	30,000	32,800	40,700	56,400	64,300	72,000	84,400	92,300	100,800
241～260	31,300	34,100	42,300	59,000	67,200	75,200	88,700	96,900	105,700
261～280	32,600	35,400	44,000	61,500	70,100	78,500	92,900	101,400	110,600
281～300	33,900	36,700	45,600	64,100	73,000	81,800	97,100	106,000	115,500

※仕上り巾39cm以下の場合、仕上り丈は200cmまでになります。
※シェード本体価格に、梱包・輸送費として、別途3,000円かかります。

プレーンシェード コード式・R-61PC

仕上り巾 / 仕上り丈	18～50	51～90	91～140	141～190	191～240
60～100	16,100	18,500	23,500	32,000	37,000
101～120	17,400	19,800	25,100	34,600	39,900
121～140	18,700	21,100	26,700	37,200	42,800
141～160	20,000	22,400	28,400	39,800	45,800
161～180	21,200	23,600	30,000	42,300	48,700
181～200	22,500	24,900	31,600	44,900	51,600
201～220	23,800	26,200	33,300	47,500	54,500
221～240	25,100	27,500	34,900	50,100	57,500
241～260	26,400	28,800	36,500	52,700	60,400
261～280	27,700	30,100	38,200	55,200	63,300
281～300	29,000	31,400	39,800	57,800	66,200

※シェード本体価格に、梱包・輸送費として、別途3,000円かかります。

シェイパーシェード ドラム式・R-65PD

仕上り丈＼仕上り巾	30～50	51～90	91～140	141～190	191～240	241～288	289～290	291～340	341～400
60～100	34,200	34,200	48,800	56,200	70,400	74,200	81,600	98,600	102,400
101～120	37,000	37,000	52,800	61,400	77,000	81,400	90,000	108,200	112,600
121～140	39,700	39,700	56,700	66,500	83,500	88,600	98,400	117,900	122,900
141～160	42,400	42,400	60,700	71,700	90,100	95,800	106,800	127,500	133,200
161～180	45,100	45,100	64,500	76,800	96,600	102,900	115,200	137,100	143,400
181～200	47,800	47,800	68,400	82,000	103,200	110,100	123,700	146,800	153,700
201～220	50,600	50,600	72,400	87,200	109,700	117,300	132,100	156,400	164,000
221～240	53,300	53,300	76,300	92,300	116,300	124,500	140,500	166,100	174,300
241～260	56,000	56,000	80,300	97,500	122,800	131,700	148,900	175,700	184,500
261～280	58,700	58,700	84,200	102,600	129,400	138,800	157,300	185,300	194,800
281～300	61,400	61,400	88,100	107,800	135,900	146,000	165,700	195,000	205,100

※仕上り巾39cm以下の場合、仕上り丈は200cmまでになります。
※シェード本体価格に、梱包・輸送費として、別途3,000円かかります。

シェイパーシェード コード式・R-65PC

仕上り丈＼仕上り巾	18～50	51～90	91～140	141～190	191～240
60～100	24,200	24,200	34,200	41,600	45,300
101～120	27,000	27,000	37,600	46,200	50,600
121～140	29,700	29,700	41,000	50,800	55,800
141～160	32,500	32,500	44,400	55,400	61,100
161～180	35,200	35,200	47,700	60,000	66,300
181～200	37,900	37,900	51,000	64,600	71,500
201～220	40,700	40,700	54,400	69,200	76,700
221～240	43,400	43,400	57,800	73,800	82,000
241～260	46,200	46,200	61,200	78,400	87,200
261～280	48,900	48,900	64,600	83,000	92,500
281～300	51,600	51,600	67,900	87,600	97,600

※シェード本体価格に、梱包・輸送費として、別途3,000円かかります。

センタークロス トリムタイプ・S-1T 約2.5倍
E-1T 約2倍

約2.5倍仕上り巾	60～119	120～178	179～238	239～298	299～357	358～417
～100	19,900	28,500	——	——	——	——
101～120	22,500	32,100	41,200	——	——	——
121～140	25,100	35,800	45,900	——	——	——
141～160	27,900	39,600	50,800	61,800	——	——
161～180	30,500	43,300	55,500	67,800	80,300	——
181～200	33,200	47,000	60,200	73,500	87,300	——
201～220	35,800	50,700	65,100	79,500	94,100	108,500
221～240	38,400	54,400	69,800	85,200	101,000	116,400
241～260	41,100	58,200	74,700	91,000	107,900	124,400
261～280	43,700	61,800	79,400	96,900	114,800	132,300
281～300	46,500	65,600	84,100	102,700	121,800	140,300
約2倍仕上り巾	75～149	150～223	224～298	299～372	373～447	448～521

※アミカケのサイズについてはS-1T（約2.5倍）のみの対応です。
※上部ワンプリーツギャザー、3ッ山も選択できます。

スカラップ トリムタイプ・S-9TD・S-11TD 約2.5倍
E-9TD・E-11TD 約2倍

約2.5倍仕上り巾	～178	179～238	239～298	299～357	358～417
～100	38,200	50,700	63,200	76,000	88,500
101～120	41,700	55,400	69,100	83,100	96,800
121～140	45,300	60,100	75,000	90,200	105,000
141～160	48,800	64,800	80,900	97,200	113,300
161～180	52,300	69,600	86,800	104,300	121,600
181～200	55,900	74,300	92,700	111,400	129,800
201～220	59,400	79,000	98,600	118,500	138,100
221～240	63,000	83,700	104,500	125,600	146,400
241～260	66,500	88,500	110,400	132,700	154,600
261～280	70,100	93,200	116,300	139,800	162,900
281～300	73,600	97,900	122,200	146,800	171,200
約2倍仕上り巾	～223	224～298	299～372	373～447	448～521

※両開きも承ります。
※上部スモッグギャザー、3ッ山も選択できます。

スカラップ トリムタイプ・S-10TD 約2.5倍
E-10TD 約2倍

約2.5倍仕上り巾	60～119	120～178	179～238	239～298	299～357	358～417
～100	23,600	35,500	47,100	58,700	70,600	82,200
101～120	25,900	39,000	51,800	64,600	77,700	90,500
121～140	28,300	42,600	56,500	70,500	84,800	98,700
141～160	30,600	46,100	61,200	76,400	91,800	107,000
161～180	33,000	49,600	66,000	82,300	98,900	115,300
181～200	35,400	53,200	70,700	88,200	106,000	123,500
201～220	37,700	56,700	75,400	94,100	113,100	131,800
221～240	40,100	60,300	80,100	100,000	120,200	140,100
241～260	42,500	63,800	84,900	105,900	127,300	148,300
261～280	44,800	67,400	89,600	111,800	134,400	156,600
281～300	47,200	70,900	94,300	117,700	141,400	164,900
約2倍仕上り巾	75～149	150～223	224～298	299～372	373～447	448～521

※両開きも承ります。
※上部スモッグギャザー、3ッ山も選択できます。

ハイギャザー トリムタイプ・S-12TC 約2.5倍
E-12TC 約2倍

約2.5倍仕上り巾	60～119	120～178	179～238	239～298	299～357	358～417
～100	27,400	40,500	53,200	65,800	79,000	92,100
101～120	29,500	43,600	57,300	71,000	85,200	99,400
121～140	31,500	46,700	61,400	76,100	91,400	106,600
141～160	33,600	49,800	65,600	81,300	97,500	113,800
161～180	35,600	52,900	69,700	86,500	103,700	121,000
181～200	37,700	56,000	73,800	91,600	109,900	128,200
201～220	39,800	59,100	77,900	96,800	116,100	135,500
221～240	41,800	62,200	82,100	101,900	122,300	142,700
241～260	43,900	65,300	86,200	107,100	128,500	149,900
261～280	46,000	68,400	90,300	112,300	134,700	157,100
281～300	48,000	71,500	94,500	117,400	140,900	164,400
約2倍仕上り巾	75～149	150～223	224～298	299～372	373～447	448～521

※両開きも承ります。
※3ッ山限定。

見本帳掲載 P.172

C2222
エフコ

■生地巾 150cm ■価格 3,000/m 2,000/㎡
■組成 ポリエステル100% ■柄リピート タテ ーcm×ヨコ ーcm

■ 形態安定加工(スタイリッシュウェーブ縫製)・KH KE KO

KH 約2倍仕上り巾 / 仕上り丈	~75 1巾	76~150 2巾	151~225 3巾	226~300 4巾	301~375 5巾	376~450 6巾	451~525 7巾	526~600 8巾
60~100	7,600	15,200	22,800	30,400	38,000	45,600	53,200	60,800
101~120	8,700	17,400	26,100	34,800	43,500	52,200	60,900	69,600
121~140	9,800	19,600	29,400	39,200	49,000	58,800	68,600	78,400
141~160	10,800	21,600	32,400	43,200	54,000	64,800	75,600	86,400
161~180	11,900	23,800	35,700	47,600	59,500	71,400	83,300	95,200
181~200	13,000	26,000	39,000	52,000	65,000	78,000	91,000	104,000
201~220	14,100	28,200	42,300	56,400	70,500	84,600	98,700	112,800
221~240	15,200	30,400	45,600	60,800	76,000	91,200	106,400	121,600
241~260	16,200	32,400	48,600	64,800	81,000	97,200	113,400	129,600
261~280	17,300	34,600	51,900	69,200	86,500	103,800	121,100	138,400
281~300	18,400	36,800	55,200	73,600	92,000	110,400	128,800	147,200
KE 約1.5倍仕上り巾	~100	101~200	201~300	301~400	401~500	501~600	601~700	701~800
KO 約1.5倍仕上り巾	~100	101~200	201~324	325~424	425~550	551~600		

●タッセルなし

※1巾での両開きはできません。
※KHの1巾片開き・2巾両開き、3ッ山の場合、最大仕上り巾は上記と異なります。(P155参照)
※KEは2ッ山限定、KOは1ッ山限定。KH・KOは300cm、KEは400cmを超える仕上り巾は両開きのみになります。
※形態安定加工により風合いに変化が生じる場合があります。

■ハイグレード縫製・SH SE ■ニューシンプル縫製・SO ■フラット縫製・AP

SH 約2倍仕上り巾 / 仕上り丈	~75 1巾	76~150 2巾	151~225 3巾	226~300 4巾	301~375 5巾	376~450 6巾	451~525 7巾	526~600 8巾
60~100	7,200	14,400	21,600	28,800	36,000	43,200	50,400	57,600
101~120	8,200	16,400	24,600	32,800	41,000	49,200	57,400	65,600
121~140	9,200	18,400	27,600	36,800	46,000	55,200	64,400	73,600
141~160	10,200	20,400	30,600	40,800	51,000	61,200	71,400	81,600
161~180	11,300	22,600	33,900	45,200	56,500	67,800	79,100	90,400
181~200	12,300	24,600	36,900	49,200	61,500	73,800	86,100	98,400
201~220	13,300	26,600	39,900	53,200	66,500	79,800	93,100	106,400
221~240	14,300	28,600	42,900	57,200	71,500	85,800	100,100	114,400
241~260	15,300	30,600	45,900	61,200	76,500	91,800	107,100	122,400
261~280	16,400	32,800	49,200	65,600	82,000	98,400	114,800	131,200
281~300	17,400	34,800	52,200	69,600	87,000	104,400	121,800	139,200
SE 約1.5倍仕上り巾	~100	101~200	201~300	301~400	401~500	501~600	601~700	701~800
SO 約1.5倍仕上り巾	~100	101~200	201~324	325~424	425~550	551~650	651~774	775~874
AP 約1倍仕上り巾	~134	135~268	269~414	415~564	565~710	711~860		

●タッセルなし

※SH、SE、SOは1巾での両開きはできません。
※SHの1巾片開き・2巾両開き、3ッ山の場合、最大仕上り巾は上記と異なります。(P155参照)
※SEは2ッ山、SOは1ッ山、APはヒダなし。

プレーンシェード ドラム式・R-61PD

仕上り巾 / 仕上り丈	30~50	51~90	91~142	143~190	191~240	241~290	291~340	341~400
60~100	21,000	23,800	29,400	38,300	43,800	49,300	58,300	64,400
101~120	22,300	25,100	31,000	40,900	46,700	52,500	62,600	69,000
121~140	23,600	26,400	32,600	43,500	49,600	55,800	66,800	73,500
141~160	24,900	27,700	34,300	46,100	52,600	59,100	71,000	78,100
161~180	26,100	28,900	35,900	48,600	55,500	62,300	75,200	82,600
181~200	27,400	30,200	37,500	51,200	58,400	65,600	79,400	87,200
201~220	28,700	31,500	39,200	53,800	61,300	68,900	83,600	91,800
221~240	30,000	32,800	40,800	56,400	64,300	72,200	87,800	96,300
241~260	31,300	34,100	42,400	59,000	67,200	75,400	92,100	100,900
261~280	32,600	35,400	44,100	61,500	70,100	78,700	96,300	105,400
281~300	33,900	36,700	45,700	64,100	73,000	82,000	100,500	110,000

※仕上り巾39cm以下の場合、仕上り丈は200cmまでになります。
※シェード本体価格に、梱包・輸送費として、別途3,000円かかります。

プレーンシェード コード式・R-61PC

仕上り巾 / 仕上り丈	18~50	51~90	91~142	143~190	191~240
60~100	16,100	18,500	23,600	32,000	37,000
101~120	17,400	19,800	25,200	34,600	39,900
121~140	18,700	21,100	26,800	37,200	42,800
141~160	20,000	22,400	28,500	39,800	45,800
161~180	21,200	23,600	30,100	42,300	48,700
181~200	22,500	24,900	31,700	44,900	51,600
201~220	23,800	26,200	33,400	47,500	54,500
221~240	25,100	27,500	35,000	50,100	57,500
241~260	26,400	28,800	36,600	52,700	60,400
261~280	27,700	30,100	38,300	55,200	63,300
281~300	29,000	31,400	39,900	57,800	66,200

※シェード本体価格に、梱包・輸送費として、別途3,000円かかります。

シェイパーシェード ドラム式・R-65PD

仕上り丈＼仕上り巾	30～50	51～90	91～142	143～190	191～240	241～290	291～340	341～400
60～100	34,200	34,200	48,800	56,200	70,400	74,200	94,800	98,600
101～120	37,000	37,000	52,800	61,400	77,000	81,400	103,800	108,200
121～140	39,700	39,700	56,700	66,500	83,500	88,600	112,800	117,900
141～160	42,400	42,400	60,700	71,700	90,100	95,800	121,800	127,500
161～180	45,100	45,100	64,500	76,800	96,600	102,900	130,800	137,100
181～200	47,800	47,800	68,400	82,000	103,200	110,100	139,900	146,800
201～220	50,600	50,600	72,400	87,200	109,700	117,300	148,900	156,400
221～240	53,300	53,300	76,300	92,300	116,300	124,500	157,900	166,100
241～260	56,000	56,000	80,300	97,500	122,800	131,700	166,900	175,700
261～280	58,700	58,700	84,200	102,600	129,400	138,800	175,900	185,300
281～300	61,400	61,400	88,100	107,800	135,900	146,000	184,900	195,000

※仕上り巾39cm以下の場合、仕上り丈は200cmまでになります。
※シェード本体価格に、梱包・輸送費として、別途3,000円かかります。

シェイパーシェード コード式・R-65PC

仕上り丈＼仕上り巾	18～50	51～90	91～142	143～190	191～240
60～100	24,200	24,200	34,200	41,600	45,300
101～120	27,000	27,000	37,600	46,200	50,600
121～140	29,700	29,700	41,000	50,800	55,800
141～160	32,500	32,500	44,400	55,400	61,100
161～180	35,200	35,200	47,700	60,000	66,300
181～200	37,900	37,900	51,000	64,600	71,500
201～220	40,700	40,700	54,400	69,200	76,700
221～240	43,400	43,400	57,800	73,800	82,000
241～260	46,200	46,200	61,200	78,400	87,200
261～280	48,900	48,900	64,600	83,000	92,500
281～300	51,600	51,600	67,900	87,600	97,600

※シェード本体価格に、梱包・輸送費として、別途3,000円かかります。

センタークロス フリルタイプ・S-1F 約2.5倍
E-1F 約2倍

約2.5倍仕上り巾	61～120	121～180	181～240	241～300	301～360	361～420
～100	21,600	31,200	——	——	——	——
101～120	24,000	35,400	45,000	——	——	——
121～140	27,000	39,600	50,400	——	——	——
141～160	30,000	43,200	55,800	67,800	——	——
161～180	32,400	47,400	61,200	74,400	87,600	——
181～200	35,400	51,600	66,000	81,000	95,400	——
201～220	37,800	55,800	71,400	87,600	103,200	118,800
221～240	40,800	60,000	76,800	94,200	111,000	127,800
241～260	43,800	64,200	82,200	100,200	118,800	136,800
261～280	46,200	68,400	87,600	106,800	126,600	145,800
281～300	49,200	72,600	93,000	113,400	133,800	154,800
約2倍仕上り巾	76～150	151～225	226～300	301～375	376～450	451～525

※アミカケのサイズについてはS-1F（約2.5倍）のみの対応です。
※上部ワンプリーツギャザー、3ッ山も選択できます。

センタークロス トリムタイプ・S-1T 約2.5倍
E-1T 約2倍

約2.5倍仕上り巾	61～120	121～180	181～240	241～300	301～360	361～420
～100	20,100	28,500	——	——	——	——
101～120	22,800	32,200	41,300	——	——	——
121～140	25,400	36,000	46,100	——	——	——
141～160	28,200	39,700	50,900	62,100	——	——
161～180	30,800	43,300	55,600	67,900	80,700	——
181～200	33,400	47,100	60,500	73,800	87,700	——
201～220	36,100	50,800	65,200	79,600	94,600	108,900
221～240	38,700	54,600	70,100	85,600	101,400	116,800
241～260	41,500	58,300	74,800	91,400	108,400	124,700
261～280	44,100	62,000	79,600	97,200	115,300	132,800
281～300	46,700	65,800	84,400	103,100	122,300	140,700
約2倍仕上り巾	76～150	151～225	226～300	301～375	376～450	451～525

※アミカケのサイズについてはS-1T（約2.5倍）のみの対応です。
※上部ワンプリーツギャザー、3ッ山も選択できます。

セパレート フリルタイプ・S-56F 約2.5倍
E-56F 約2倍

約2.5倍仕上り巾	～60	61～120
～100	15,400	24,600
101～120	16,700	27,300
121～140	18,700	30,600
141～160	20,000	33,900
161～180	22,700	36,500
181～200	24,600	40,500
約2倍仕上り巾	～75	76～150

※上部ワンプリーツギャザー、3ッ山も選択できます。

スカラップ フリルタイプ・S-9F・S-11F 約2.5倍
E-9F・E-11F 約2倍

約2.5倍仕上り巾	～180	181～240	241～300	301～360	361～420
～100	32,400	44,300	54,800	64,700	76,600
101～120	36,300	49,500	61,400	72,600	85,800
121～140	40,300	54,800	68,000	80,600	95,100
141～160	44,300	60,100	74,600	88,500	104,300
161～180	48,200	65,400	81,200	96,400	113,600
181～200	52,200	70,700	87,800	104,300	122,800
約2倍仕上り巾	～225	226～300	301～375	376～450	451～525

※両開きも承ります。
※上部スモッグギャザー、3ッ山も選択できます。

スカラップ トリムタイプ・S-9TD・S-11TD 約2.5倍
E-9TD・E-11TD 約2倍

約2.5倍仕上り巾	～180	181～240	241～300	301～360	361～420
～100	38,200	50,700	63,600	76,100	88,900
101～120	41,800	55,500	69,500	83,200	97,200
121～140	45,300	60,200	75,400	90,300	105,500
141～160	48,900	65,000	81,300	97,400	113,800
161～180	52,400	69,700	87,300	104,500	122,100
181～200	56,000	74,400	93,200	111,600	130,400
201～220	59,600	79,200	99,100	118,800	138,700
221～240	63,100	83,900	105,000	125,900	147,000
241～260	66,700	88,700	111,000	133,000	155,300
261～280	70,200	93,400	116,900	140,100	163,600
281～300	73,800	98,100	122,800	147,200	171,900
約2倍仕上り巾	～225	226～300	301～375	376～450	451～525

※両開きも承ります。
※上部スモッグギャザー、3ッ山も選択できます。

スカラップ フリルタイプ・S-10F 約2.5倍
E-10F 約2倍

約2.5倍仕上り巾	61～120	121～180	181～240	241～300	301～360	361～420
～100	21,200	31,700	41,600	52,200	62,700	73,300
101～120	25,800	39,000	51,500	64,100	77,300	89,800
121～140	28,400	42,900	56,800	70,700	85,200	99,000
141～160	31,100	46,900	62,100	77,300	93,100	108,300
161～180	33,700	50,900	67,400	83,900	101,000	117,500
181～200	36,300	54,800	72,600	90,500	108,900	126,800
約2倍仕上り巾	76～150	151～225	226～300	301～375	376～450	451～525

※両開きも承ります。
※上部スモッグギャザー、3ッ山も選択できます。

スカラップ トリムタイプ・S-10TD 約2.5倍
E-10TD 約2倍

約2.5倍仕上り巾	61～120	121～180	181～240	241～300	301～360	361～420
～100	23,600	35,500	47,100	59,100	70,700	82,600
101～120	26,000	39,100	51,900	65,000	77,800	90,900
121～140	28,300	42,600	56,600	70,900	84,900	99,200
141～160	30,700	46,200	61,400	76,800	92,000	107,500
161～180	33,100	49,700	66,100	82,800	99,100	115,800
181～200	35,400	53,300	70,800	88,700	106,200	124,100
201～220	37,800	56,900	75,600	94,600	113,400	132,400
221～240	40,200	60,400	80,300	100,500	120,500	140,700
241～260	42,600	64,000	85,100	106,500	127,600	149,000
261～280	44,900	67,500	89,800	112,400	134,700	157,300
281～300	47,300	71,100	94,500	118,300	141,800	165,600
約2倍仕上り巾	76～150	151～225	226～300	301～375	376～450	451～525

※両開きも承ります。
※上部スモッグギャザー、3ッ山も選択できます。

ハイギャザー フリルタイプ・S-12F 約2.5倍
E-12F 約2倍

約2.5倍仕上り巾	61～120	121～180	181～240	241～300	301～360	361～420
～100	19,700	28,200	36,600	45,000	54,600	63,000
101～120	22,500	32,700	42,200	51,800	63,600	73,200
121～140	25,400	36,600	47,900	59,100	72,000	83,300
141～160	28,700	41,100	53,500	65,900	80,500	92,900
161～180	31,500	45,000	59,100	73,200	88,900	103,000
181～200	34,400	49,500	64,700	79,900	97,400	112,500
201～220	37,200	54,000	70,400	86,700	106,400	122,700
221～240	40,000	58,000	76,000	94,000	114,800	132,800
241～260	43,400	62,500	81,600	100,700	123,200	142,400
261～280	46,200	66,400	87,200	108,000	131,700	152,500
281～300	49,000	70,900	92,900	114,800	140,100	162,000
約2倍仕上り巾	76～150	151～225	226～300	301～375	376～450	451～525

※両開きも承ります。
※3ッ山限定。

ハイギャザー トリムタイプ・S-12TC 約2.5倍
E-12TC 約2倍

約2.5倍仕上り巾	61～120	121～180	181～240	241～300	301～360	361～420
～100	27,400	40,600	53,200	66,400	79,000	92,700
101～120	29,500	43,700	57,400	71,600	85,300	100,000
121～140	31,600	46,800	61,500	76,700	91,500	107,200
141～160	33,600	49,900	65,700	81,900	97,700	114,500
161～180	35,700	53,000	69,800	87,100	103,900	121,700
181～200	37,800	56,100	73,900	92,300	110,100	128,900
201～220	39,800	59,200	78,100	97,400	116,300	136,200
221～240	41,900	62,300	82,200	102,600	122,500	143,400
241～260	44,000	65,400	86,400	107,800	128,700	150,700
261～280	46,000	68,500	90,500	113,000	134,900	157,900
281～300	48,100	71,600	94,600	118,100	141,100	165,200
約2倍仕上り巾	76～150	151～225	226～300	301～375	376～450	451～525

※両開きも承ります。
※3ッ山限定。

チューブトップ・S-19P 約1倍

仕上り巾 / 仕上り丈	～142
～100	8,600
101～120	10,000
121～140	11,400
141～160	12,800
161～180	14,300
181～200	15,700
201～220	17,100
221～240	18,500
241～260	20,000
261～280	21,400
281～300	22,800

※上部4cmの袋縫い。

C2223
ニルフ

■生地巾 100cm ■価格 1,800/m 1,800/㎡
■組成 ポリエステル100% ■柄リピート タテ ―cm×ヨコ 8.5cm

■ 形態安定加工(スタイリッシュウェーブ縫製)・KH KE KO

KH 約2倍仕上り巾 / 仕上り丈	～50 1巾	51～100 2巾	101～150 3巾	151～200 4巾	201～250 5巾	251～300 6巾	301～350 7巾	351～400 8巾
60～100	4,500	9,000	13,500	18,000	22,500	27,000	31,500	36,000
101～120	5,200	10,400	15,600	20,800	26,000	31,200	36,400	41,600
121～140	5,800	11,600	17,400	23,200	29,000	34,800	40,600	46,400
141～160	6,400	12,800	19,200	25,600	32,000	38,400	44,800	51,200
161～180	7,100	14,200	21,300	28,400	35,500	42,600	49,700	56,800
181～200	7,700	15,400	23,100	30,800	38,500	46,200	53,900	61,600
201～220	8,400	16,800	25,200	33,600	42,000	50,400	58,800	67,200
221～240	9,000	18,000	27,000	36,000	45,000	54,000	63,000	72,000
241～260	9,600	19,200	28,800	38,400	48,000	57,600	67,200	76,800
261～280	10,300	20,600	30,900	41,200	51,500	61,800	72,100	82,400
281～300	10,900	21,800	32,700	43,600	54,500	65,400	76,300	87,200
KE 約1.5倍仕上り巾	～62	63～124	125～200	201～266	267～333	334～400	401～466	467～533
KO 約1.5倍仕上り巾	～62	63～124	125～200	201～274	275～350	351～424	425～500	501～574

●タッセルなし

※1巾での両開きはできません。
※KHの1巾片開き・2巾両開き、3ッ山の場合、最大仕上り巾は上記と異なります。(P155参照)
※KEは2ッ山限定、KOは1ッ山限定。KH・KOは300cm、KEは400cmを超える仕上り巾は両開きのみになります。
※形態安定加工により風合いに変化が生じる場合があります。

■ハイグレード縫製・SH SE ■ニューシンプル縫製・SO ■フラット縫製・AP

SH 約2倍仕上り巾 / 仕上り丈	～50 1巾	51～100 2巾	101～150 3巾	151～200 4巾	201～250 5巾	251～300 6巾	301～350 7巾	351～400 8巾
60～100	4,200	8,400	12,600	16,800	21,000	25,200	29,400	33,600
101～120	4,800	9,600	14,400	19,200	24,000	28,800	33,600	38,400
121～140	5,400	10,800	16,200	21,600	27,000	32,400	37,800	43,200
141～160	6,000	12,000	18,000	24,000	30,000	36,000	42,000	48,000
161～180	6,600	13,200	19,800	26,400	33,000	39,600	46,200	52,800
181～200	7,200	14,400	21,600	28,800	36,000	43,200	50,400	57,600
201～220	7,800	15,600	23,400	31,200	39,000	46,800	54,600	62,400
221～240	8,400	16,800	25,200	33,600	42,000	50,400	58,800	67,200
241～260	9,000	18,000	27,000	36,000	45,000	54,000	63,000	72,000
261～280	9,600	19,200	28,800	38,400	48,000	57,600	67,200	76,800
281～300	10,200	20,400	30,600	40,800	51,000	61,200	71,400	81,600
SE 約1.5倍仕上り巾	～62	63～124	125～200	201～266	267～333	334～400	401～466	467～533
SO 約1.5倍仕上り巾	～62	63～124	125～200	201～274	275～350	351～424	425～500	501～574
AP 約1倍仕上り巾	～84	85～168	169～264	265～364	365～460	461～560	561～656	657～756

●タッセルなし

※SH、SE、SOは1巾での両開きはできません。
※SHの1巾片開き・2巾両開き、3ッ山の場合、最大仕上り巾は上記と異なります。(P155参照)
※SEは2ッ山、SOは1ッ山、APはヒダなし。

■ギャザー縫製・SG

約2倍

仕上り巾 / 仕上り丈	51～100 2巾	101～150 3巾	151～200 4巾	201～250 5巾	251～300 6巾	301～350 7巾	351～400 8巾
60～100	9,400	14,100	18,800	23,500	28,200	32,900	37,600
101～120	10,800	16,200	21,600	27,000	32,400	37,800	43,200
121～140	12,200	18,300	24,400	30,500	36,600	42,700	48,800
141～160	13,600	20,400	27,200	34,000	40,800	47,600	54,400
161～180	15,000	22,500	30,000	37,500	45,000	52,500	60,000
181～200	16,200	24,300	32,400	40,500	48,600	56,700	64,800
201～220	17,600	26,400	35,200	44,000	52,800	61,600	70,400
221～240	19,000	28,500	38,000	47,500	57,000	66,500	76,000
241～260	20,400	30,600	40,800	51,000	61,200	71,400	81,600
261～280	21,800	32,700	43,600	54,500	65,400	76,300	87,200
281～300	23,000	34,500	46,000	57,500	69,000	80,500	92,000

※ワンプリーツギャザー、またはスモックギャザーが選択できます。 ●タッセルなし

プレーンシェード ドラム式・R-61PD

仕上り巾 / 仕上り丈	30～50	51～92	93～140	141～190	191～240	241～288	289～340	341～384	385～400
60～100	19,500	22,400	30,000	35,400	43,100	48,300	56,200	61,200	66,300
101～120	20,600	23,500	31,700	37,500	45,900	51,500	60,000	65,400	71,200
121～140	21,600	24,500	33,500	39,600	48,700	54,600	63,900	69,600	76,100
141～160	22,700	25,600	35,200	41,700	51,500	57,800	67,700	73,800	81,000
161～180	23,700	26,600	37,000	43,800	54,300	60,900	71,600	78,000	85,900
181～200	24,800	27,700	38,800	45,900	57,100	64,100	75,500	82,200	90,800
201～220	25,800	28,700	40,500	48,000	59,900	67,200	79,300	86,400	95,700
221～240	26,900	29,800	42,300	50,100	62,700	70,400	83,200	90,600	100,600
241～260	27,900	30,800	44,000	52,200	65,500	73,500	87,000	94,800	105,500
261～280	29,000	31,900	45,800	54,300	68,300	76,700	90,900	99,000	110,400
281～300	30,000	32,900	47,500	56,400	71,100	79,800	94,700	103,200	115,300

※仕上り巾39cm以下の場合、仕上り丈は200cmまでになります。
※シェード本体価格に、梱包・輸送費として、別途3,000円かかります。

プレーンシェード コード式・R-61PC

仕上り巾 / 仕上り丈	18～50	51～92	93～140	141～190	191～240
60～100	14,600	17,100	24,200	29,100	36,300
101～120	15,700	18,200	25,900	31,200	39,100
121～140	16,700	19,200	27,700	33,300	41,900
141～160	17,800	20,300	29,400	35,400	44,700
161～180	18,800	21,300	31,200	37,500	47,500
181～200	19,900	22,400	33,000	39,600	50,300
201～220	20,900	23,400	34,700	41,700	53,100
221～240	22,000	24,500	36,500	43,800	55,900
241～260	23,000	25,500	38,200	45,900	58,700
261～280	24,100	26,600	40,000	48,000	61,500
281～300	25,100	27,600	41,700	50,100	64,300

※シェード本体価格に、梱包・輸送費として、別途3,000円かかります。

シェイパーシェード ドラム式・R-65PD

仕上り丈＼仕上り巾	30～50	51～92	93～140	141～190	191～240	241～288	289～340	341～384	385～400
60～100	32,800	32,800	49,500	53,300	69,700	73,500	92,600	96,400	102,200
101～120	35,300	35,300	53,600	58,000	76,200	80,600	101,300	105,700	112,500
121～140	37,800	37,800	57,600	62,700	82,600	87,600	109,900	115,000	122,700
141～160	40,200	40,200	61,700	67,400	89,000	94,700	118,600	124,300	133,000
161～180	42,700	42,700	65,700	72,000	95,400	101,700	127,200	133,500	143,300
181～200	45,200	45,200	69,800	76,700	101,900	108,800	135,900	142,800	153,500
201～220	47,700	47,700	73,900	81,400	108,300	115,900	144,500	152,100	163,800
221～240	50,200	50,200	77,900	86,100	114,700	122,900	153,200	161,400	174,100
241～260	52,600	52,600	82,000	90,800	121,200	130,000	161,800	170,700	184,300
261～280	55,100	55,100	86,000	95,400	127,600	137,000	170,500	179,900	194,600
281～300	57,600	57,600	90,000	100,100	134,000	144,100	179,100	189,200	204,900

※仕上り巾39cm以下の場合、仕上り丈は200cmまでになります。
※シェード本体価格に、梱包・輸送費として、別途3,000円かかります。

シェイパーシェード コード式・R-65PC

仕上り丈＼仕上り巾	18～50	51～92	93～140	141～190	191～240
60～100	22,800	22,800	34,900	38,700	44,600
101～120	25,300	25,300	38,400	42,800	49,800
121～140	27,800	27,800	41,900	47,000	54,900
141～160	30,300	30,300	45,400	51,100	60,000
161～180	32,800	32,800	48,900	55,200	65,100
181～200	35,300	35,300	52,400	59,300	70,200
201～220	37,800	37,800	55,900	63,400	75,300
221～240	40,300	40,300	59,400	67,600	80,400
241～260	42,800	42,800	62,900	71,700	85,600
261～280	45,300	45,300	66,400	75,800	90,700
281～300	47,800	47,800	69,800	79,900	95,700

※シェード本体価格に、梱包・輸送費として、別途3,000円かかります。

バルーンシェード プレーンタイプ ドラム式・B-11PD

約2倍

仕上り丈＼仕上り巾	40～50 1S	51～100 2S	101～150 3S	151～200 4S	201～250 5S	251～300 6S	301～350 7S	351～400 8S
60～100	19,200	27,800	36,500	45,100	53,300	61,900	70,600	79,200
101～120	20,200	29,800	39,500	49,000	58,200	67,800	77,400	87,000
121～140	21,200	31,700	42,400	52,900	63,100	73,700	84,300	94,900
141～160	22,200	33,700	45,300	56,900	68,000	79,500	91,200	102,700
161～180	23,200	35,700	48,300	60,800	72,900	85,400	98,000	110,500
181～200	24,100	37,600	51,200	64,700	77,800	91,300	104,900	118,400
201～220	25,100	39,600	54,200	68,600	82,700	97,200	111,700	126,200
221～240	26,100	41,500	57,100	72,500	87,600	103,100	118,600	134,100
241～260	27,100	43,500	60,000	76,500	92,500	108,900	125,500	141,900
261～280	28,100	45,500	63,000	80,400	97,400	114,800	132,300	149,700
281～300	29,000	47,400	65,900	84,300	102,300	120,700	139,200	157,600

※出窓用など連結タイプの場合は上記本体価格にジョイント1ヶ所あたり7,000円を加算してください。
※シェード本体価格に、梱包・輸送費として、別途3,000円かかります。

バルーンシェード プレーンタイプ コード式・B-11PC

約2倍

仕上り丈＼仕上り巾	40～50 1S	51～100 2S	101～150 3S	151～200 4S	201～250 5S
60～100	12,300	21,100	29,900	38,700	47,000
101～120	13,300	23,100	32,900	42,600	51,900
121～140	14,300	25,000	35,800	46,500	56,800
141～160	15,300	27,000	38,700	50,500	61,700
161～180	16,300	29,000	41,700	54,400	66,600
181～200	17,200	30,900	44,600	58,300	71,500
201～220	18,200	32,900	47,600	62,200	76,400
221～240	19,200	34,800	50,500	66,100	81,300
241～260	20,200	36,800	53,400	70,100	86,200
261～280	21,200	38,800	56,400	74,000	91,100
281～300	22,100	40,700	59,300	77,900	96,000

※出窓用など連結タイプの場合は上記本体価格にジョイント1ヶ所あたり5,000円を加算してください。
※シェード本体価格に、梱包・輸送費として、別途3,000円かかります。

バルーンシェード プレーンタイプ ドラム式・B-61PD

約2倍

仕上り丈＼仕上り巾	40～50 1S	51～100 2S	101～150 3S	151～200 4S	201～250 5S	251～300 6S	301～350 7S	351～400 8S
60～100	18,700	26,700	34,900	42,900	50,600	58,600	66,800	74,800
101～120	19,600	28,500	37,500	46,400	55,000	63,900	72,900	81,900
121～140	20,400	30,200	40,100	49,900	59,400	69,200	79,100	88,900
141～160	21,300	32,000	42,800	53,500	63,800	74,500	85,300	95,900
161～180	22,200	33,800	45,400	57,000	68,200	79,800	91,400	103,000
181～200	23,100	35,500	48,100	60,500	72,600	85,000	97,600	110,000
201～220	24,000	37,300	50,700	64,000	77,000	90,300	103,700	117,100
221～240	24,800	39,000	53,300	67,500	81,400	95,600	109,900	124,100
241～260	25,700	40,800	56,000	71,100	85,800	100,900	116,100	131,100
261～280	26,600	42,600	58,600	74,600	90,200	106,200	122,200	138,200
281～300	27,500	44,300	61,300	78,100	94,600	111,400	128,400	145,200

※出窓用など連結タイプの場合は上記本体価格にジョイント1ヶ所あたり7,000円を加算してください。
※シェード本体価格に、梱包・輸送費として、別途3,000円かかります。

バルーンシェード プレーンタイプ コード式・B-61PC

約2倍

仕上り丈＼仕上り巾	40～50 1S	51～100 2S	101～150 3S	151～200 4S	201～250 5S
60～100	11,500	19,400	27,300	35,200	42,700
101～120	12,300	21,000	29,700	38,500	46,800
121～140	13,100	22,600	32,200	41,700	50,900
141～160	13,900	24,300	34,700	45,000	55,000
161～180	14,700	25,900	37,100	48,300	59,100
181～200	15,600	27,600	39,600	51,600	63,200
201～220	16,400	29,200	42,000	54,900	67,300
221～240	17,200	30,800	44,500	58,100	71,400
241～260	18,000	32,500	47,000	61,400	75,500
261～280	18,800	34,100	49,400	64,700	79,600
281～300	19,700	35,800	51,900	68,000	83,700

※出窓用など連結タイプの場合は上記本体価格にジョイント1ヶ所あたり5,000円を加算してください。
※シェード本体価格に、梱包・輸送費として、別途3,000円かかります。

センタークロス トリムタイプ・S-1T 約2.5倍
E-1T 約2倍

約2.5倍仕上り巾	41～80	81～120	121～160	161～200	201～240	241～280	281～320
～100	14,100	19,600	24,600	29,800	——	——	——
101～120	15,900	22,200	27,900	33,700	39,700	——	——
121～140	17,900	24,700	31,000	37,600	44,300	50,700	——
141～160	19,700	27,300	34,300	41,400	48,800	55,900	63,300
161～180	21,500	29,800	37,500	45,300	53,300	61,200	69,200
181～200	23,500	32,300	40,600	49,200	57,900	66,400	75,100
201～220	25,300	34,900	43,900	53,000	62,400	71,700	81,000
221～240	27,200	37,400	47,100	57,000	67,000	76,800	86,900
241～260	29,000	40,000	50,300	60,800	71,500	82,000	92,700
261～280	30,900	42,500	53,500	64,700	76,000	87,300	98,700
281～300	32,800	45,000	56,700	68,600	80,600	92,500	104,500
約2倍仕上り巾	51～100	101～150	151～200	201～250	251～300	301～350	351～400

※アミカケのサイズについてはS-1T（約2.5倍）のみの対応です。
※上部ワンプリーツギャザー、3ッ山も選択できます。

スカラップ トリムタイプ・S-9TD・S-11TD　約2.5倍
E-9TD・E-11TD　約2倍

約2.5倍仕上り巾	～120	121～160	161～200	201～240	241～280	281～320	321～360
～100	24,800	33,000	41,300	49,500	57,800	66,000	74,300
101～120	27,000	36,000	45,000	54,000	63,000	72,000	81,000
121～140	29,300	39,000	48,800	58,500	68,300	78,000	87,800
141～160	31,500	42,000	52,500	63,000	73,500	84,000	94,500
161～180	33,800	45,000	56,300	67,500	78,800	90,000	101,300
181～200	36,000	48,000	60,000	72,000	84,000	96,000	108,000
201～220	38,300	51,000	63,800	76,500	89,300	102,000	114,800
221～240	40,500	54,000	67,500	81,000	94,500	108,000	121,500
241～260	42,800	57,000	71,300	85,500	99,800	114,000	128,300
261～280	45,000	60,000	75,000	90,000	105,000	120,000	135,000
281～300	47,300	63,000	78,800	94,500	110,300	126,000	141,800
約2倍仕上り巾	～150	151～200	201～250	251～300	301～350	351～400	401～450

※両開きも承ります。
※上部スモッグギャザー、3ッ山も選択できます。

スカラップ トリムタイプ・S-10TD　約2.5倍
E-10TD　約2倍

約2.5倍仕上り巾	41～80	81～120	121～160	161～200	201～240	241～280	281～320
～100	15,300	23,000	30,600	38,300	45,900	53,600	61,200
101～120	16,800	25,200	33,600	42,000	50,400	58,800	67,200
121～140	18,300	27,500	36,600	45,800	54,900	64,100	73,200
141～160	19,800	29,700	39,600	49,500	59,400	69,300	79,200
161～180	21,300	32,000	42,600	53,300	63,900	74,600	85,200
181～200	22,800	34,200	45,600	57,000	68,400	79,800	91,200
201～220	24,300	36,500	48,600	60,800	72,900	85,100	97,200
221～240	25,800	38,700	51,600	64,500	77,400	90,300	103,200
241～260	27,300	41,000	54,600	68,300	81,900	95,600	109,200
261～280	28,800	43,200	57,600	72,000	86,400	100,800	115,200
281～300	30,300	45,500	60,600	75,800	90,900	106,100	121,200
約2倍仕上り巾	51～100	101～150	151～200	201～250	251～300	301～350	351～400

※両開きも承ります。
※上部スモッグギャザー、3ッ山も選択できます。

ハイギャザー トリムタイプ・S-12TC　約2.5倍
E-12TC　約2倍

約2.5倍仕上り巾	41～80	81～120	121～160	161～200	201～240	241～280	281～320
～100	17,900	26,300	34,700	43,100	51,600	61,000	69,400
101～120	19,200	28,200	37,300	46,400	55,500	65,500	74,600
121～140	20,500	30,200	39,900	49,600	59,400	70,100	79,800
141～160	21,800	32,100	42,500	52,900	63,300	74,600	85,000
161～180	23,100	34,100	45,100	56,100	67,200	79,200	90,200
181～200	24,400	36,000	47,700	59,400	71,100	83,700	95,400
201～220	25,700	38,000	50,300	62,600	75,000	88,300	100,600
221～240	27,000	39,900	52,900	65,900	78,900	92,800	105,800
241～260	28,300	41,900	55,500	69,100	82,800	97,400	111,000
261～280	29,600	43,800	58,100	72,400	86,700	101,900	116,200
281～300	30,900	45,800	60,700	75,600	90,600	106,500	121,400
約2倍仕上り巾	51～100	101～150	151～200	201～250	251～300	301～350	351～400

※両開きも承ります。
※3ッ山限定。

C2224
シンク

■生地巾 100cm ■価格 1,500/m 1,500/㎡
■組成 ポリエステル100% ■柄リピート タテ ―cm×ヨコ 5.5cm

■ 形態安定加工(スタイリッシュウェーブ縫製)・KH KE KO

KH 約2倍仕上り巾 / 仕上り丈	～50 1巾	51～100 2巾	101～150 3巾	151～200 4巾	201～250 5巾	251～300 6巾	301～350 7巾	351～400 8巾
60～100	4,100	8,200	12,300	16,400	20,500	24,600	28,700	32,800
101～120	4,700	9,400	14,100	18,800	23,500	28,200	32,900	37,600
121～140	5,300	10,600	15,900	21,200	26,500	31,800	37,100	42,400
141～160	5,800	11,600	17,400	23,200	29,000	34,800	40,600	46,400
161～180	6,400	12,800	19,200	25,600	32,000	38,400	44,800	51,200
181～200	7,000	14,000	21,000	28,000	35,000	42,000	49,000	56,000
201～220	7,600	15,200	22,800	30,400	38,000	45,600	53,200	60,800
221～240	8,200	16,400	24,600	32,800	41,000	49,200	57,400	65,600
241～260	8,700	17,400	26,100	34,800	43,500	52,200	60,900	69,600
261～280	9,300	18,600	27,900	37,200	46,500	55,800	65,100	74,400
281～300	9,900	19,800	29,700	39,600	49,500	59,400	69,300	79,200
KE 約1.5倍仕上り巾	～62	63～124	125～200	201～266	267～333	334～400	401～466	467～533
KO 約1.5倍仕上り巾	～62	63～124	125～200	201～274	275～350	351～424	425～500	501～574

●タッセルなし

※1巾での両開きはできません。
※KHの1巾片開き・2巾両開き、3ッ山の場合、最大仕上り巾は上記と異なります。(P155参照)
※KEは2ッ山限定、KOは1ッ山限定。KH・KOは300cm、KEは400cmを超える仕上り巾は両開きのみになります。
※形態安定加工により風合いに変化が生じる場合があります。

■ ハイグレード縫製・SH SE ■ ニューシンプル縫製・SO ■ フラット縫製・AP

SH 約2倍仕上り巾 / 仕上り丈	～50 1巾	51～100 2巾	101～150 3巾	151～200 4巾	201～250 5巾	251～300 6巾	301～350 7巾	351～400 8巾
60～100	3,800	7,600	11,400	15,200	19,000	22,800	26,600	30,400
101～120	4,400	8,800	13,200	17,600	22,000	26,400	30,800	35,200
121～140	4,900	9,800	14,700	19,600	24,500	29,400	34,300	39,200
141～160	5,400	10,800	16,200	21,600	27,000	32,400	37,800	43,200
161～180	6,000	12,000	18,000	24,000	30,000	36,000	42,000	48,000
181～200	6,500	13,000	19,500	26,000	32,500	39,000	45,500	52,000
201～220	7,100	14,200	21,300	28,400	35,500	42,600	49,700	56,800
221～240	7,600	15,200	22,800	30,400	38,000	45,600	53,200	60,800
241～260	8,100	16,200	24,300	32,400	40,500	48,600	56,700	64,800
261～280	8,700	17,400	26,100	34,800	43,500	52,200	60,900	69,600
281～300	9,200	18,400	27,600	36,800	46,000	55,200	64,400	73,600
SE 約1.5倍仕上り巾	～62	63～124	125～200	201～266	267～333	334～400	401～466	467～533
SO 約1.5倍仕上り巾	～62	63～124	125～200	201～274	275～350	351～424	425～500	501～574
AP 約1倍仕上り巾	～84	85～168	169～264	265～364	365～460	461～560	561～656	657～756

●タッセルなし

※SH、SE、SOは1巾での両開きはできません。
※SHの1巾片開き・2巾両開き、3ッ山の場合、最大仕上り巾は上記と異なります。(P155参照)
※SEは2ッ山、SOは1ッ山、APはヒダなし。

■ ギャザー縫製・SG

約2倍

仕上り巾 / 仕上り丈	51～100 2巾	101～150 3巾	151～200 4巾	201～250 5巾	251～300 6巾	301～350 7巾	351～400 8巾
60～100	8,600	12,900	17,200	21,500	25,800	30,100	34,400
101～120	9,800	14,700	19,600	24,500	29,400	34,300	39,200
121～140	11,200	16,800	22,400	28,000	33,600	39,200	44,800
141～160	12,400	18,600	24,800	31,000	37,200	43,400	49,600
161～180	13,600	20,400	27,200	34,000	40,800	47,600	54,400
181～200	14,800	22,200	29,600	37,000	44,400	51,800	59,200
201～220	16,000	24,000	32,000	40,000	48,000	56,000	64,000
221～240	17,400	26,100	34,800	43,500	52,200	60,900	69,600
241～260	18,600	27,900	37,200	46,500	55,800	65,100	74,400
261～280	19,800	29,700	39,600	49,500	59,400	69,300	79,200
281～300	21,000	31,500	42,000	52,500	63,000	73,500	84,000

※ワンプリーツギャザー、またはスモックギャザーが選択できます。 ●タッセルなし

プレーンシェード ドラム式・R-61PD

仕上り巾 / 仕上り丈	30～50	51～92	93～140	141～190	191～240	241～288	289～340	341～384	385～400
60～100	19,200	22,100	29,300	34,700	42,000	47,300	54,700	59,800	64,500
101～120	20,200	23,100	30,900	36,700	44,600	50,200	58,400	63,800	69,100
121～140	21,200	24,100	32,500	38,700	47,200	53,200	62,000	67,700	73,700
141～160	22,200	25,100	34,200	40,700	49,900	56,200	65,600	71,700	78,300
161～180	23,100	26,000	35,800	42,600	52,500	59,100	69,200	75,600	82,900
181～200	24,100	27,000	37,400	44,600	55,100	62,100	72,800	79,600	87,600
201～220	25,100	28,000	39,100	46,600	57,700	65,100	76,400	83,600	92,200
221～240	26,100	29,000	40,700	48,600	60,400	68,100	80,000	87,500	96,800
241～260	27,100	30,000	42,300	50,600	63,000	71,000	83,700	91,500	101,400
261～280	28,100	31,000	44,000	52,500	65,600	74,000	87,300	95,400	106,000
281～300	29,100	32,000	45,600	54,500	68,200	77,000	90,900	99,400	110,600

※仕上り巾39cm以下の場合、仕上り丈は200cmまでになります。
※シェード本体価格に、梱包・輸送費として、別途3,000円かかります。

プレーンシェード コード式・R-61PC

仕上り巾 / 仕上り丈	18～50	51～92	93～140	141～190	191～240
60～100	14,300	16,800	23,500	28,400	35,200
101～120	15,300	17,800	25,100	30,400	37,800
121～140	16,300	18,800	26,700	32,400	40,400
141～160	17,300	19,800	28,400	34,400	43,100
161～180	18,200	20,700	30,000	36,300	45,700
181～200	19,200	21,700	31,600	38,300	48,300
201～220	20,200	22,700	33,300	40,300	50,900
221～240	21,200	23,700	34,900	42,300	53,600
241～260	22,200	24,700	36,500	44,300	56,200
261～280	23,200	25,700	38,200	46,200	58,800
281～300	24,200	26,700	39,800	48,200	61,400

※シェード本体価格に、梱包・輸送費として、別途3,000円かかります。

シェイパーシェード ドラム式・R-65PD

仕上り丈＼仕上り巾	30～50	51～92	93～140	141～190	191～240	241～288	289～340	341～384	385～400
60～100	32,400	32,400	48,800	52,600	68,600	72,400	91,200	95,000	100,400
101～120	34,900	34,900	52,800	57,200	74,900	79,300	99,600	104,000	110,400
121～140	37,300	37,300	56,700	61,700	81,100	86,200	108,000	113,100	120,400
141～160	39,700	39,700	60,700	66,300	87,400	93,100	116,400	122,100	130,300
161～180	42,100	42,100	64,500	70,800	93,600	99,900	124,800	131,100	140,300
181～200	44,500	44,500	68,400	75,400	99,900	106,800	133,300	140,200	150,300
201～220	47,000	47,000	72,400	80,000	106,100	113,700	141,700	149,200	160,200
221～240	49,400	49,400	76,300	84,500	112,400	120,600	150,100	158,300	170,200
241～260	51,800	51,800	80,300	89,100	118,600	127,500	158,500	167,300	180,200
261～280	54,200	54,200	84,200	93,600	124,900	134,300	166,900	176,300	190,100
281～300	56,600	56,600	88,100	98,200	131,100	141,200	175,300	185,400	200,100

※仕上り巾39cm以下の場合、仕上り丈は200cmまでになります。
※シェード本体価格に、梱包・輸送費として、別途3,000円かかります。

シェイパーシェード コード式・R-65PC

仕上り丈＼仕上り巾	18～50	51～92	93～140	141～190	191～240
60～100	22,400	22,400	34,200	38,000	43,500
101～120	24,900	24,900	37,600	42,000	48,500
121～140	27,300	27,300	41,000	46,000	53,400
141～160	29,800	29,800	44,400	50,000	58,400
161～180	32,200	32,200	47,700	54,000	63,300
181～200	34,600	34,600	51,000	58,000	68,200
201～220	37,100	37,100	54,400	62,000	73,100
221～240	39,500	39,500	57,800	66,000	78,100
241～260	42,000	42,000	61,200	70,000	83,000
261～280	44,400	44,400	64,600	74,000	88,000
281～300	46,800	46,800	67,900	78,000	92,800

※シェード本体価格に、梱包・輸送費として、別途3,000円かかります。

センタークロス フリルタイプ・S-1F 約2.5倍
E-1F 約2倍

約2.5倍仕上り巾	41～80	81～120	121～160	161～200	201～240	241～280	281～320
～100	13,000	17,900	24,500	29,800	——	——	——
101～120	14,700	20,300	28,000	34,000	39,600	——	——
121～140	16,500	22,800	31,200	37,800	44,500	52,200	——
141～160	18,200	25,200	34,700	42,000	49,000	57,800	65,100
161～180	20,000	27,700	37,800	45,900	53,900	63,000	71,100
181～200	21,700	30,100	41,300	49,700	58,500	68,600	77,000
201～220	23,500	32,600	44,500	53,900	63,400	73,900	83,300
221～240	25,200	35,000	48,000	57,800	67,900	79,500	89,300
241～260	27,000	37,500	51,100	62,000	72,800	84,700	95,600
261～280	28,700	39,900	54,600	65,800	77,400	90,300	101,500
281～300	30,500	42,400	57,800	70,000	81,900	95,600	107,800
約2倍仕上り巾	51～100	101～150	151～200	201～250	251～300	301～350	351～400

※アミカケのサイズについてはS-1F（約2.5倍）のみの対応です。
※上部ワンプリーツギャザー、3ッ山も選択できます。

センタークロス トリムタイプ・S-1T 約2.5倍
E-1T 約2倍

約2.5倍仕上り巾	41～80	81～120	121～160	161～200	201～240	241～280	281～320
～100	13,400	18,500	23,200	28,100	——	——	——
101～120	15,100	21,000	26,200	31,600	37,200	——	——
121～140	16,900	23,300	29,200	35,300	41,500	47,500	——
141～160	18,600	25,700	32,200	38,800	45,600	52,300	59,100
161～180	20,300	28,000	35,100	42,400	49,800	57,100	64,500
181～200	22,200	30,300	38,000	46,000	54,000	61,900	69,900
201～220	23,900	32,700	41,100	49,500	58,200	66,700	75,400
221～240	25,700	35,100	44,000	53,200	62,400	71,500	80,700
241～260	27,400	37,500	47,000	56,700	66,600	76,200	86,100
261～280	29,100	39,800	50,000	60,200	70,700	81,100	91,600
281～300	30,900	42,100	52,900	63,900	75,000	85,900	96,900
約2倍仕上り巾	51～100	101～150	151～200	201～250	251～300	301～350	351～400

※アミカケのサイズについてはS-1T（約2.5倍）のみの対応です。
※上部ワンプリーツギャザー、3ッ山も選択できます。

セパレート フリルタイプ・S-56F 約2.5倍
E-56F 約2倍

約2.5倍仕上り巾	～40	41～80
～100	9,700	15,600
101～120	10,900	17,500
121～140	12,100	19,500
141～160	13,200	21,400
161～180	14,400	23,400
181～200	15,600	25,300
約2倍仕上り巾	～50	51～100

※上部ワンプリーツギャザー、3ッ山も選択できます。

スカラップ フリルタイプ・S-9F・S-11F 約2.5倍
E-9F・E-11F 約2倍

約2.5倍仕上り巾	～120	121～160	161～200	201～240	241～280	281～320	321～360
～100	19,200	26,200	32,400	38,300	45,300	51,100	57,400
101～120	21,500	29,300	36,300	42,900	50,700	57,400	64,400
121～140	23,800	32,400	40,200	47,600	56,200	63,600	71,400
141～160	26,200	35,500	44,100	52,300	61,700	69,900	78,400
161～180	28,500	38,700	48,000	57,000	67,100	76,100	85,500
181～200	30,900	41,800	51,900	61,700	72,600	82,300	92,500
約2倍仕上り巾	～150	151～200	201～250	251～300	301～350	351～400	401～450

※両開きも承ります。
※上部スモッグギャザー、3ッ山も選択できます。

スカラップ トリムタイプ・S-9TD・S-11TD　約2.5倍
E-9TD・E-11TD　約2倍

約2.5倍仕上り巾	～120	121～160	161～200	201～240	241～280	281～320	321～360
～100	23,900	31,800	39,800	47,700	55,700	63,600	71,600
101～120	26,000	34,600	43,200	51,900	60,500	69,200	77,800
121～140	28,000	37,400	46,700	56,000	65,400	74,700	84,000
141～160	30,100	40,100	50,100	60,200	70,200	80,200	90,200
161～180	32,200	42,900	53,600	64,300	75,000	85,700	96,400
181～200	34,200	45,600	57,000	68,400	79,800	91,200	102,600
201～220	36,300	48,400	60,500	72,600	84,700	96,800	108,900
221～240	38,400	51,200	63,900	76,700	89,500	102,300	115,100
241～260	40,500	53,900	67,400	80,900	94,300	107,800	121,300
261～280	42,500	56,700	70,800	85,000	99,200	113,300	127,500
281～300	44,600	59,400	74,300	89,100	104,000	118,800	133,700
約2倍仕上り巾	～150	151～200	201～250	251～300	301～350	351～400	401～450

※両開きも承ります。
※上部スモッグギャザー、3ッ山も選択できます。

スカラップ フリルタイプ・S-10F　約2.5倍
E-10F　約2倍

約2.5倍仕上り巾	41～80	81～120	121～160	161～200	201～240	241～280	281～320
～100	12,500	18,800	24,600	30,900	37,100	43,300	48,800
101～120	15,300	23,100	30,500	37,900	45,700	53,100	59,700
121～140	16,800	25,400	33,600	41,800	50,400	58,500	66,000
141～160	18,400	27,700	36,700	45,700	55,000	64,000	72,200
161～180	19,900	30,100	39,800	49,600	59,700	69,500	78,400
181～200	21,500	32,400	42,900	53,500	64,400	74,900	84,700
約2倍仕上り巾	51～100	101～150	151～200	201～250	251～300	301～350	351～400

※両開きも承ります。
※上部スモッグギャザー、3ッ山も選択できます。

スカラップ トリムタイプ・S-10TD　約2.5倍
E-10TD　約2倍

約2.5倍仕上り巾	41～80	81～120	121～160	161～200	201～240	241～280	281～320
～100	14,700	22,100	29,400	36,800	44,100	51,500	58,800
101～120	16,100	24,200	32,200	40,200	48,300	56,300	64,400
121～140	17,500	26,200	35,000	43,700	52,400	61,200	69,900
141～160	18,900	28,300	37,700	47,100	56,600	66,000	75,400
161～180	20,300	30,400	40,500	50,600	60,700	70,800	80,900
181～200	21,600	32,400	43,200	54,000	64,800	75,600	86,400
201～220	23,000	34,500	46,000	57,500	69,000	80,500	92,000
221～240	24,400	36,600	48,800	60,900	73,100	85,300	97,500
241～260	25,800	38,700	51,500	64,400	77,300	90,100	103,000
261～280	27,200	40,700	54,300	67,800	81,400	95,000	108,500
281～300	28,500	42,800	57,000	71,300	85,500	99,800	114,000
約2倍仕上り巾	51～100	101～150	151～200	201～250	251～300	301～350	351～400

※両開きも承ります。
※上部スモッグギャザー、3ッ山も選択できます。

ハイギャザー フリルタイプ・S-12F　約2.5倍
E-12F　約2倍

約2.5倍仕上り巾	41～80	81～120	121～160	161～200	201～240	241～280	281～320
～100	11,400	16,300	21,200	26,000	31,600	37,100	42,000
101～120	13,000	18,900	24,400	29,900	36,800	42,900	48,500
121～140	14,700	21,200	27,700	34,200	41,600	48,800	55,000
141～160	16,600	23,800	30,900	38,100	46,500	54,300	61,500
161～180	18,200	26,000	34,200	42,300	51,400	60,200	68,000
181～200	19,900	28,600	37,400	46,200	56,300	65,700	74,500
201～220	21,500	31,200	40,700	50,100	61,500	71,500	81,000
221～240	23,100	33,500	43,900	54,300	66,300	77,400	87,500
241～260	25,100	36,100	47,200	58,200	71,200	82,900	94,000
261～280	26,700	38,400	50,400	62,400	76,100	88,800	100,500
281～300	28,300	41,000	53,700	66,300	81,000	94,300	107,000
約2倍仕上り巾	51～100	101～150	151～200	201～250	251～300	301～350	351～400

※両開きも承ります。
※3ッ山限定。

ハイギャザー トリムタイプ・S-12TC 約2.5倍
E-12TC 約2倍

約2.5倍仕上り巾	41～80	81～120	121～160	161～200	201～240	241～280	281～320
～100	17,200	25,400	33,600	41,700	49,900	58,900	67,100
101～120	18,400	27,200	35,900	44,700	53,400	63,000	71,800
121～140	19,600	28,900	38,300	47,600	56,900	67,200	76,500
141～160	20,800	30,700	40,600	50,600	60,500	71,300	81,200
161～180	22,000	32,500	43,000	53,500	64,000	75,400	85,900
181～200	23,100	34,200	45,400	56,500	67,600	79,600	90,700
201～220	24,300	36,000	47,700	59,400	71,100	83,700	95,400
221～240	25,500	37,800	50,100	62,400	74,600	87,800	100,100
241～260	26,700	39,600	52,400	65,300	78,200	91,900	104,800
261～280	27,900	41,300	54,800	68,300	81,700	96,100	109,500
281～300	29,000	43,100	57,200	71,200	85,300	100,200	114,300
約2倍仕上り巾	51～100	101～150	151～200	201～250	251～300	301～350	351～400

※両開きも承ります。
※3ッ山限定。

C2225
ルミーレイ

■生地巾 300cm ■価格 8,600/m 2,860/㎡
■組成 ポリエステル100% ■柄リピート 上下 ―cm×左右 ―cm

ヨコ使い 見本帳掲載 P.149・174

■ 形態安定加工(スタイリッシュウェーブ縫製)・KH KE KO

KH 約2倍仕上り巾 / 仕上り丈	～50	51～100	101～150	151～200	201～250	251～300	301～350	351～400	401～450	451～500
60～260	13,400	26,800	40,200	53,600	67,000	80,400	93,800	107,200	120,600	134,000
KE 約1.5倍仕上り巾	～54	55～124	125～200	201～266	267～333	334～400	401～466	467～533	534～600	
KO 約1.5倍仕上り巾	～62	63～124	125～200	201～274	275～350	351～424	425～500	501～574	575～600	

※KHの仕上り巾78～100cmは、両開きの場合、2ッ山となります。
※KEは2ッ山限定、KOは1ッ山限定。
※KH・KOは300cm、KEは400cmを超える仕上り巾は両開きのみになります。
※形態安定加工により風合いに変化が生じる場合があります。

●タッセルなし

■ハイグレード縫製・SH SE ■ニューシンプル縫製・SO ■フラット縫製・AP

SH 約2倍仕上り巾 / 仕上り丈	～50	51～100	101～150	151～200	201～250	251～300	301～350	351～400	401～450	451～500
60～260	12,800	25,600	38,400	51,200	64,000	76,800	89,600	102,400	115,200	128,000
SE 約1.5倍仕上り巾	～54	55～124	125～200	201～266	267～333	334～400	401～466	467～533	534～600	
SO 約1.5倍仕上り巾	～62	63～124	125～200	201～274	275～350	351～424	425～500	501～574	575～650	
AP 約1倍仕上り巾	～84	85～168	169～264	265～364	365～460	461～560	561～656	657～756		

※SHの仕上り巾78～100cmは、両開きの場合、2ッ山となります。
※SEは2ッ山、SOは1ッ山、APはヒダなし。

●タッセルなし

■ 形態安定加工(スタイリッシュウェーブ縫製) ウエイトテープ・KB KF

KB 約2倍仕上り巾 / 仕上り丈	～50	51～100	101～150	151～200	201～250	251～300	301～350	351～400	401～450	451～500
60～281	14,600	29,200	43,800	58,400	73,000	87,600	102,200	116,800	131,400	146,000
KF 約1.5倍仕上り巾	～54	55～124	125～200	201～266	267～333	334～400	401～466	467～533	534～600	

※KBの仕上り巾78～100cmは、両開きの場合、2ッ山となります。
※KFは2ッ山限定。
※KBは300cm、KFは400cmを超える仕上り巾は両開きのみになります。
※形態安定加工により風合いに変化が生じる場合があります。

●タッセルなし

■ウエイトテープ縫製・AB AF ■ニューシンプル縫製ウエイトテープ・SU ■フラット縫製ウエイトテープ・AY

AB 約2倍仕上り巾 / 仕上り丈	～50	51～100	101～150	151～200	201～250	251～300	301～350	351～400	401～450	451～500
60～281	13,700	27,400	41,100	54,800	68,500	82,200	95,900	109,600	123,300	137,000
AF 約1.5倍仕上り巾	～54	55～124	125～200	201～266	267～333	334～400	401～466	467～533	534～600	
SU 約1.5倍仕上り巾	～62	63～124	125～200	201～274	275～350	351～424	425～500	501～574	575～650	
AY 約1倍仕上り巾	～84	85～168	169～264	265～364	365～460	461～560	561～656	657～756		

※ABの仕上り巾78～100cmは、両開きの場合、2ッ山となります。
※AFは2ッ山、SUは1ッ山、AYはヒダなし。

●タッセルなし

■ 形態安定加工(スタイリッシュウェーブ縫製) フレーム・PH PE

PH 約2倍仕上り巾 / 仕上り丈	～50	51～100	101～150	151～200	201～250	251～300	301～350	351～400	401～450	451～500
60～281	14,600	29,200	43,800	58,400	73,000	87,600	102,200	116,800	131,400	146,000
PE 約1.5倍仕上り巾	～54	55～124	125～200	201～266	267～333	334～400	401～466	467～533	534～600	

※PHの仕上り巾78～100cmは、両開きの場合、2ツ山となります。
※PEは2ツ山限定。
※PHは300cm、PEは400cmを超える仕上り巾は両開きのみになります。
※形態安定加工により風合いに変化が生じる場合があります。

●タッセルなし

■フレーム縫製・FH FE FP

FH 約2倍仕上り巾 / 仕上り丈	～50	51～100	101～150	151～200	201～250	251～300	301～350	351～400	401～450	451～500
60～281	13,700	27,400	41,100	54,800	68,500	82,200	95,900	109,600	123,300	137,000
FE 約1.5倍仕上り巾	～54	55～124	125～200	201～266	267～333	334～400	401～466	467～533	534～600	
FP 約1倍仕上り巾	～84	85～168	169～264	265～364	365～460	461～560	561～656	657～756		

※FHの仕上り巾78～100cmは、両開きの場合、2ツ山となります。
※FEは2ツ山、FPはヒダなし。

●タッセルなし

■新ウェーブプレーン縫製・W2

約1.5～1.7倍

仕上り巾 / 仕上り丈	84 108	132 156 180	204 228 252	276 300 324	348 372 396	420 444 468	492 516 540	564 588 612
60～278	17,100	26,200	36,700	45,900	55,100	64,200	73,400	83,900

※上部ヒダなし
※仕上り巾は固定で、表記寸法のみの対応となります。
※仕上り巾は片開きになりますので、両開き使用にする場合は、2枚でご注文ください。

●タッセルなし

■新ウェーブプレーン縫製ウエイトテープ・WB

約1.5～1.7倍

仕上り巾 / 仕上り丈	84 108	132 156 180	204 228 252	276 300 324	348 372 396	420 444 468	492 516 540	564 588 612
60～285	18,200	28,000	39,200	49,000	58,800	68,600	78,400	89,600

※上部ヒダなし
※仕上り巾は固定で、表記寸法のみの対応となります。
※仕上り巾は片開きになりますので、両開き使用にする場合は、2枚でご注文ください。

●タッセルなし

■ギャザー縫製・SG

約2倍

仕上り丈＼仕上り巾	～50	51～100	101～150	151～200	201～250	251～300	301～350	351～400	401～450	451～500
60～262	13,400	26,800	40,200	53,600	67,000	80,400	93,800	107,200	120,600	134,000

※ワンプリーツギャザー、またはスモックギャザーが選択できます。

●タッセルなし

プレーンシェード ドラム式・R-61PD

仕上り丈＼仕上り巾	30～50	51～90	91～140	141～190	191～240	241～290	291～340	341～400
60～280	29,600	35,900	48,700	61,600	74,500	87,400	100,200	114,600

※仕上り巾39cm以下の場合、仕上り丈は200cmまでになります。
※シェード本体価格に、梱包・輸送費として、別途3,000円かかります。

プレーンシェード コード式・R-61PC

仕上り丈＼仕上り巾	18～50	51～90	91～140	141～190	191～240
60～280	24,700	30,600	42,900	55,300	67,700

※シェード本体価格に、梱包・輸送費として、別途3,000円かかります。

シェイパーシェード ドラム式・R-65PD

仕上り丈＼仕上り巾	30～50	51～90	91～140	141～190	191～240	241～290	291～340	341～400
60～100	36,600	40,100	58,900	67,000	85,600	93,700	115,000	123,900
101～120	38,800	42,200	62,300	71,000	91,000	99,700	122,200	131,700
121～140	40,900	44,400	65,600	75,000	96,300	105,600	129,400	139,600
141～160	43,000	46,400	69,000	79,000	101,700	111,600	136,600	147,400
161～180	45,200	48,600	72,300	82,900	107,000	117,600	143,800	155,300
181～200	47,200	50,700	75,600	86,800	112,400	123,600	151,000	163,100
201～220	49,400	52,800	79,000	90,800	117,700	129,600	158,200	170,900
221～240	51,500	55,000	82,300	94,800	123,100	135,500	165,400	178,800
241～260	53,600	57,000	85,700	98,800	128,400	141,500	172,600	186,600
261～280	55,800	59,200	89,000	102,700	133,800	147,500	179,900	194,500

※仕上り巾39cm以下の場合、仕上り丈は200cmまでになります。
※シェード本体価格に、梱包・輸送費として、別途3,000円かかります。

シェイパーシェード コード式・R-65PC

仕上り丈＼仕上り巾	18～50	51～90	91～140	141～190	191～240
60～100	26,600	30,100	44,300	52,400	60,500
101～120	28,800	32,200	47,100	55,800	64,600
121～140	30,900	34,400	49,900	59,300	68,600
141～160	33,100	36,500	52,700	62,700	72,700
161～180	35,300	38,700	55,500	66,100	76,700
181～200	37,300	40,800	58,200	69,400	80,700
201～220	39,500	42,900	61,000	72,800	84,700
221～240	41,600	45,100	63,800	76,300	88,800
241～260	43,800	47,200	66,600	79,700	92,800
261～280	46,000	49,400	69,400	83,100	96,900

※シェード本体価格に、梱包・輸送費として、別途3,000円かかります。

バルーンシェード プレーンタイプ ドラム式・B-11PD

約2倍

仕上り丈＼仕上り巾	40～50 1S	51～100 2S	101～150 3S	151～200 4S	201～250 5S	251～300 6S	301～350 7S	351～400 8S
60～287	33,500	54,600	75,800	96,900	118,100	139,200	160,400	181,500

※出窓用など連結タイプの場合は上記本体価格にジョイント1ヶ所あたり7,000円を加算してください。
※シェード本体価格に、梱包・輸送費として、別途3,000円かかります。

バルーンシェード プレーンタイプ コード式・B-11PC

約2倍

仕上り丈＼仕上り巾	40～50 1S	51～100 2S	101～150 3S	151～200 4S	201～250 5S
60～287	26,600	47,900	69,200	90,500	111,800

※出窓用など連結タイプの場合は上記本体価格にジョイント1ヶ所あたり5,000円を加算してください。
※シェード本体価格に、梱包・輸送費として、別途3,000円かかります。

バルーンシェード フリルタイプ ドラム式・B-11FD

約2倍

仕上り丈＼仕上り巾	40～50 1S	51～100 2S	101～150 3S	151～200 4S	201～250 5S	251～300 6S	301～350 7S	351～400 8S
60～287	40,600	68,600	96,700	124,800	152,900	180,900	209,100	235,200

※出窓用など連結タイプの場合は上記本体価格にジョイント1ヶ所あたり7,000円を加算してください。
※シェード本体価格に、梱包・輸送費として、別途3,000円かかります。

バルーンシェード フリルタイプ コード式・B-11FC

約2倍

仕上り丈＼仕上り巾	40～50 1S	51～100 2S	101～150 3S	151～200 4S	201～250 5S
60～287	33,700	61,900	90,100	118,400	146,600

※出窓用など連結タイプの場合は上記本体価格にジョイント1ヶ所あたり5,000円を加算してください。
※シェード本体価格に、梱包・輸送費として、別途3,000円かかります。

バルーンシェード プレーンタイプ ドラム式・B-61PD

約2倍

仕上り丈＼仕上り巾	40～50 1S	51～100 2S	101～150 3S	151～200 4S	201～250 5S	251～300 6S	301～350 7S	351～400 8S
60～290	31,900	51,500	71,200	90,800	110,500	130,100	149,800	169,400

※出窓用など連結タイプの場合は上記本体価格にジョイント1ヶ所あたり7,000円を加算してください。
※シェード本体価格に、梱包・輸送費として、別途3,000円かかります。

バルーンシェード プレーンタイプ コード式・B-61PC

約2倍

仕上り丈＼仕上り巾	40～50 1S	51～100 2S	101～150 3S	151～200 4S	201～250 5S
60～290	24,000	42,900	61,800	80,700	99,600

※出窓用など連結タイプの場合は上記本体価格にジョイント1ヶ所あたり5,000円を加算してください。
※シェード本体価格に、梱包・輸送費として、別途3,000円かかります。

バルーンシェード フリルタイプ ドラム式・B-61FD

約2倍

仕上り丈＼仕上り巾	40～50 1S	51～100 2S	101～150 3S	151～200 4S	201～250 5S	251～300 6S	301～350 7S	351～400 8S
60～290	38,900	65,400	91,900	118,400	145,000	171,500	198,000	222,700

※出窓用など連結タイプの場合は上記本体価格にジョイント1ヶ所あたり7,000円を加算してください。
※シェード本体価格に、梱包・輸送費として、別途3,000円かかります。

バルーンシェード フリルタイプ コード式・B-61FC

約2倍

仕上り丈＼仕上り巾	40～50 1S	51～100 2S	101～150 3S	151～200 4S	201～250 5S
60～290	30,700	56,200	81,700	107,200	132,700

※出窓用など連結タイプの場合は上記本体価格にジョイント1ヶ所あたり5,000円を加算してください。
※シェード本体価格に、梱包・輸送費として、別途3,000円かかります。

チューブトップ・S-19P

約1倍

仕上り丈＼仕上り巾	～50	51～100	101～150	151～200	201～250	251～300	301～350
～285	11,800	20,200	28,600	37,100	45,500	53,900	62,300

※上部4cmの袋縫い。

C2226－C2228
プリカトル

■生地巾 150cm ■価格 4,800/m 3,200/㎡
■組成 ポリエステル100% ■柄リピート タテ ーcm×ヨコ ーcm

■ 形態安定加工（スタイリッシュウェーブ縫製）・KH KE KO

KH 約2倍仕上り巾 / 仕上り丈	～75 1巾	76～150 2巾	151～225 3巾	226～300 4巾	301～375 5巾	376～450 6巾	451～525 7巾	526～600 8巾
60～100	10,100	20,200	30,300	40,400	50,500	60,600	70,700	80,800
101～120	11,600	23,200	34,800	46,400	58,000	69,600	81,200	92,800
121～140	13,000	26,000	39,000	52,000	65,000	78,000	91,000	104,000
141～160	14,400	28,800	43,200	57,600	72,000	86,400	100,800	115,200
161～180	15,900	31,800	47,700	63,600	79,500	95,400	111,300	127,200
181～200	17,300	34,600	51,900	69,200	86,500	103,800	121,100	138,400
201～220	18,800	37,600	56,400	75,200	94,000	112,800	131,600	150,400
221～240	20,200	40,400	60,600	80,800	101,000	121,200	141,400	161,600
241～260	21,600	43,200	64,800	86,400	108,000	129,600	151,200	172,800
261～280	23,100	46,200	69,300	92,400	115,500	138,600	161,700	184,800
281～300	24,500	49,000	73,500	98,000	122,500	147,000	171,500	196,000
KE 約1.5倍仕上り巾	～100	101～200	201～300	301～400	401～500	501～600	601～700	701～800
KO 約1.5倍仕上り巾	～100	101～200	201～324	325～424	425～550	551～600		

※1巾での両開きはできません。
※KHの1巾片開き・2巾両開き、3ッ山の場合、最大仕上り巾は上記と異なります。(P155参照)
※KEは2ッ山限定、KOは1ッ山限定。KH・KOは300cm、KEは400cmを超える仕上り巾は両開きのみになります。
※形態安定加工により風合いに変化が生じる場合があります。

●タッセルなし

■ ハイグレード縫製・SH SE ■ ニューシンプル縫製・SO ■ フラット縫製・AP

SH 約2倍仕上り巾 / 仕上り丈	～75 1巾	76～150 2巾	151～225 3巾	226～300 4巾	301～375 5巾	376～450 6巾	451～525 7巾	526～600 8巾
60～100	9,700	19,400	29,100	38,800	48,500	58,200	67,900	77,600
101～120	11,100	22,200	33,300	44,400	55,500	66,600	77,700	88,800
121～140	12,500	25,000	37,500	50,000	62,500	75,000	87,500	100,000
141～160	13,800	27,600	41,400	55,200	69,000	82,800	96,600	110,400
161～180	15,200	30,400	45,600	60,800	76,000	91,200	106,400	121,600
181～200	16,600	33,200	49,800	66,400	83,000	99,600	116,200	132,800
201～220	18,000	36,000	54,000	72,000	90,000	108,000	126,000	144,000
221～240	19,400	38,800	58,200	77,600	97,000	116,400	135,800	155,200
241～260	20,700	41,400	62,100	82,800	103,500	124,200	144,900	165,600
261～280	22,100	44,200	66,300	88,400	110,500	132,600	154,700	176,800
281～300	23,500	47,000	70,500	94,000	117,500	141,000	164,500	188,000
SE 約1.5倍仕上り巾	～100	101～200	201～300	301～400	401～500	501～600	601～700	701～800
SO 約1.5倍仕上り巾	～100	101～200	201～324	325～424	425～550	551～650	651～774	775～874
AP 約1倍仕上り巾	～134	135～268	269～414	415～564	565～710	711～860		

※SH、SE、SOは1巾での両開きはできません。
※SHの1巾片開き・2巾両開き、3ッ山の場合、最大仕上り巾は上記と異なります。(P155参照)
※SEは2ッ山、SOは1ッ山、APはヒダなし。

●タッセルなし

■ ギャザー縫製・SG

約2倍

仕上り巾 / 仕上り丈	76～150 2巾	151～225 3巾	226～300 4巾	301～375 5巾	376～450 6巾	451～525 7巾	526～600 8巾
60～100	20,000	30,000	40,000	50,000	60,000	70,000	80,000
101～120	22,800	34,200	45,600	57,000	68,400	79,800	91,200
121～140	25,800	38,700	51,600	64,500	77,400	90,300	103,200
141～160	28,600	42,900	57,200	71,500	85,800	100,100	114,400
161～180	31,400	47,100	62,800	78,500	94,200	109,900	125,600
181～200	34,400	51,600	68,800	86,000	103,200	120,400	137,600
201～220	37,200	55,800	74,400	93,000	111,600	130,200	148,800
221～240	40,200	60,300	80,400	100,500	120,600	140,700	160,800
241～260	43,000	64,500	86,000	107,500	129,000	150,500	172,000
261～280	45,800	68,700	91,600	114,500	137,400	160,300	183,200
281～300	48,800	73,200	97,600	122,000	146,400	170,800	195,200

※ワンプリーツギャザー、またはスモックギャザーが選択できます。

●タッセルなし

プレーンシェード ドラム式・R-61PD

仕上り巾 / 仕上り丈	30～50	51～90	91～142	143～190	191～240	241～290	291～340	341～400
60～100	23,100	25,900	31,500	42,600	48,100	53,600	64,800	70,900
101～120	24,800	27,600	33,500	45,900	51,800	57,600	70,100	76,500
121～140	26,400	29,200	35,500	49,200	55,400	61,600	75,400	82,200
141～160	28,100	30,900	37,500	52,500	59,100	65,600	80,700	87,800
161～180	29,700	32,500	39,500	55,800	62,700	69,500	86,000	93,400
181～200	31,400	34,200	41,500	59,100	66,300	73,500	91,300	99,100
201～220	33,000	35,800	43,500	62,400	70,000	77,500	96,600	104,700
221～240	34,700	37,500	45,500	65,700	73,600	81,500	101,900	110,400
241～260	36,300	39,100	47,500	69,000	77,300	85,500	107,200	116,000
261～280	38,000	40,800	49,500	72,300	80,900	89,500	112,500	121,600
281～300	39,600	42,400	51,500	75,600	84,600	93,500	117,800	127,300

※仕上り巾39cm以下の場合、仕上り丈は200cmまでになります。
※シェード本体価格に、梱包・輸送費として、別途3,000円かかります。

プレーンシェード コード式・R-61PC

仕上り巾 / 仕上り丈	18～50	51～90	91～142	143～190	191～240
60～100	18,200	20,600	25,700	36,300	41,300
101～120	19,900	22,300	27,700	39,600	45,000
121～140	21,500	23,900	29,700	42,900	48,600
141～160	23,200	25,600	31,700	46,200	52,300
161～180	24,800	27,200	33,700	49,500	55,900
181～200	26,500	28,900	35,700	52,800	59,500
201～220	28,100	30,500	37,700	56,100	63,200
221～240	29,800	32,200	39,700	59,400	66,800
241～260	31,400	33,800	41,700	62,700	70,500
261～280	33,100	35,500	43,700	66,000	74,100
281～300	34,700	37,100	45,700	69,300	77,800

※シェード本体価格に、梱包・輸送費として、別途3,000円かかります。

シェイパーシェード ドラム式・R-65PD

仕上り丈＼仕上り巾	30～50	51～90	91～142	143～190	191～240	241～290	291～340	341～400
60～100	36,400	36,400	50,900	60,500	74,800	78,500	101,300	105,100
101～120	39,500	39,500	55,300	66,400	82,000	86,400	111,400	115,800
121～140	42,600	42,600	59,500	72,300	89,300	94,300	121,500	126,500
141～160	45,600	45,600	63,900	78,200	96,600	102,200	131,600	137,200
161～180	48,700	48,700	68,100	84,000	103,800	110,100	141,600	147,900
181～200	51,800	51,800	72,400	89,900	111,100	118,000	151,700	158,700
201～220	54,900	54,900	76,700	95,800	118,400	125,900	161,800	169,400
221～240	58,000	58,000	81,000	101,700	125,700	133,800	171,900	180,100
241～260	61,000	61,000	85,300	107,600	132,900	141,700	182,000	190,800
261～280	64,100	64,100	89,600	113,400	140,200	149,600	192,100	201,500
281～300	67,200	67,200	93,800	119,300	147,500	157,500	202,200	212,300

※仕上り巾39cm以下の場合、仕上り丈は200cmまでになります。
※シェード本体価格に、梱包・輸送費として、別途3,000円かかります。

シェイパーシェード コード式・R-65PC

仕上り丈＼仕上り巾	18～50	51～90	91～142	143～190	191～240
60～100	26,400	26,400	36,300	45,900	49,700
101～120	29,500	29,500	40,100	51,200	55,600
121～140	32,600	32,600	43,800	56,600	61,600
141～160	35,700	35,700	47,600	61,900	67,600
161～180	38,800	38,800	51,300	67,200	73,500
181～200	41,900	41,900	55,000	72,500	79,400
201～220	45,000	45,000	58,700	77,800	85,400
221～240	48,100	48,100	62,500	83,200	91,400
241～260	51,200	51,200	66,200	88,500	97,300
261～280	54,300	54,300	70,000	93,800	103,300
281～300	57,400	57,400	73,600	99,100	109,200

※シェード本体価格に、梱包・輸送費として、別途3,000円かかります。

バルーンシェード プレーンタイプ ドラム式・B-11PD

約2倍

仕上り丈＼仕上り巾	40～50 1S	51～100 2S	101～150 3S	151～200 4S	201～250 5S	251～300 6S	301～350 7S	351～400 8S
60～100	24,200	37,800	51,500	65,100	77,900	91,500	105,200	118,800
101～120	26,100	41,600	57,200	72,700	87,300	102,800	118,400	133,900
121～140	28,000	45,400	62,900	80,200	96,800	114,200	131,600	149,000
141～160	29,900	49,200	68,500	87,800	106,200	125,500	144,900	164,100
161～180	31,800	53,000	74,200	95,400	115,700	136,800	158,100	179,200
181～200	33,700	56,700	79,900	102,900	125,100	148,200	171,300	194,400
201～220	35,600	60,500	85,600	110,500	134,600	159,500	184,500	209,500
221～240	37,500	64,300	91,200	118,000	144,000	170,900	197,800	224,600
241～260	39,400	68,100	96,900	125,600	153,500	182,200	211,000	239,700
261～280	41,300	71,900	102,600	133,200	162,900	193,500	224,200	254,800
281～300	43,100	75,600	108,200	140,700	172,400	204,900	237,500	270,000

※出窓用など連結タイプの場合は上記本体価格にジョイント1ヶ所あたり7,000円を加算してください。
※シェード本体価格に、梱包・輸送費として、別途3,000円かかります。

バルーンシェード プレーンタイプ コード式・B-11PC

約2倍

仕上り丈＼仕上り巾	40～50 1S	51～100 2S	101～150 3S	151～200 4S	201～250 5S
60～100	17,300	31,100	44,900	58,700	71,600
101～120	19,200	34,900	50,600	66,300	81,000
121～140	21,100	38,700	56,300	73,800	90,500
141～160	23,000	42,500	61,900	81,400	99,900
161～180	24,900	46,300	67,600	89,000	109,400
181～200	26,800	50,000	73,300	96,500	118,800
201～220	28,700	53,800	79,000	104,100	128,300
221～240	30,600	57,600	84,600	111,600	137,700
241～260	32,500	61,400	90,300	119,200	147,200
261～280	34,400	65,200	96,000	126,800	156,600
281～300	36,200	68,900	101,600	134,300	166,100

※出窓用など連結タイプの場合は上記本体価格にジョイント1ヶ所あたり5,000円を加算してください。
※シェード本体価格に、梱包・輸送費として、別途3,000円かかります。

バルーンシェード フリルタイプ ドラム式・B-11FD

約2倍

仕上り丈＼仕上り巾	40～50 1S	51～100 2S	101～150 3S	151～200 4S	201～250 5S	251～300 6S	301～350 7S	351～400 8S
60～100	27,900	44,200	60,500	77,800	94,200	110,400	127,800	144,100
101～120	29,900	48,200	66,600	85,900	104,200	122,500	141,900	160,200
121～140	31,900	52,200	72,600	93,900	114,300	134,600	156,000	176,200
141～160	33,900	56,200	78,600	101,900	124,300	146,600	170,000	192,300
161～180	36,000	60,300	84,700	110,000	134,400	158,700	184,100	208,400
181～200	38,000	64,300	90,700	118,000	144,400	170,700	198,200	224,500
201～220	40,000	68,300	96,700	126,100	154,500	182,800	212,200	240,600
221～240	42,000	72,300	102,800	134,100	164,500	194,900	226,300	256,600
241～260	44,000	76,300	108,800	142,100	174,600	206,900	240,400	272,700
261～280	46,000	80,400	114,800	150,200	184,600	219,000	254,400	288,800
281～300	48,000	84,400	120,800	158,200	194,700	231,000	268,500	304,900

※出窓用など連結タイプの場合は上記本体価格にジョイント1ヶ所あたり7,000円を加算してください。
※シェード本体価格に、梱包・輸送費として、別途3,000円かかります。

バルーンシェード フリルタイプ コード式・B-11FC

約2倍

仕上り丈＼仕上り巾	40～50 1S	51～100 2S	101～150 3S	151～200 4S	201～250 5S
60～100	21,000	37,500	53,900	71,400	87,900
101～120	23,000	41,500	60,000	79,500	97,900
121～140	25,000	45,500	66,000	87,500	108,000
141～160	27,000	49,500	72,000	95,500	118,000
161～180	29,100	53,600	78,100	103,600	128,100
181～200	31,100	57,600	84,100	111,600	138,100
201～220	33,100	61,600	90,100	119,700	148,200
221～240	35,100	65,600	96,200	127,700	158,200
241～260	37,100	69,600	102,200	135,700	168,300
261～280	39,100	73,700	108,200	143,800	178,300
281～300	41,100	77,700	114,200	151,800	188,400

※出窓用など連結タイプの場合は上記本体価格にジョイント1ヶ所あたり5,000円を加算してください。
※シェード本体価格に、梱包・輸送費として、別途3,000円かかります。

バルーンシェード プレーンタイプ ドラム式・B-61PD

約2倍

仕上り丈＼仕上り巾	40～50 1S	51～100 2S	101～150 3S	151～200 4S	201～250 5S	251～300 6S	301～350 7S	351～400 8S
60～100	23,400	36,200	49,100	61,800	73,800	86,600	99,500	112,200
101～120	25,200	39,700	54,300	68,800	82,500	97,000	111,600	126,200
121～140	26,900	43,100	59,500	75,700	91,200	107,500	123,800	140,100
141～160	28,600	46,600	64,700	82,700	99,900	117,900	136,000	154,000
161～180	30,400	50,100	69,900	89,700	108,600	128,400	148,200	167,900
181～200	32,100	53,600	75,200	96,600	117,300	138,800	160,400	181,800
201～220	33,900	57,100	80,400	103,600	126,000	149,200	172,500	195,800
221～240	35,600	60,500	85,600	110,500	134,700	159,700	184,700	209,700
241～260	37,300	64,000	90,800	117,500	143,400	170,100	196,900	223,600
261～280	39,100	67,500	96,000	124,500	152,100	180,600	209,100	237,500
281～300	40,800	71,000	101,300	131,400	160,800	191,000	221,300	251,400

※出窓用など連結タイプの場合は上記本体価格にジョイント1ヶ所あたり7,000円を加算してください。
※シェード本体価格に、梱包・輸送費として、別途3,000円かかります。

バルーンシェード プレーンタイプ コード式・B-61PC

約2倍

仕上り丈＼仕上り巾	40～50 1S	51～100 2S	101～150 3S	151～200 4S	201～250 5S
60～100	16,000	28,500	41,000	53,400	65,100
101～120	17,700	31,800	45,900	60,000	73,300
121～140	19,300	35,100	50,900	66,600	81,600
141～160	21,000	38,400	55,800	73,200	89,800
161～180	22,600	41,700	60,800	79,800	98,100
181～200	24,300	45,000	65,700	86,400	106,300
201～220	25,900	48,300	70,700	93,000	114,600
221～240	27,600	51,600	75,600	99,600	122,800
241～260	29,200	54,900	80,600	106,200	131,100
261～280	30,900	58,200	85,500	112,800	139,300
281～300	32,500	61,500	90,500	119,400	147,600

※出窓用など連結タイプの場合は上記本体価格にジョイント1ヶ所あたり5,000円を加算してください。
※シェード本体価格に、梱包・輸送費として、別途3,000円かかります。

バルーンシェード フリルタイプ ドラム式・B-61FD

約2倍

仕上り巾 / 仕上り丈	40～50 1S	51～100 2S	101～150 3S	151～200 4S	201～250 5S	251～300 6S	301～350 7S	351～400 8S
60～100	27,100	42,600	58,100	74,600	90,200	105,600	122,200	137,700
101～120	29,000	46,300	63,800	82,100	99,600	117,000	135,400	152,800
121～140	30,900	50,100	69,500	89,700	109,100	128,300	148,600	167,900
141～160	32,700	53,900	75,200	97,300	118,500	139,700	161,900	183,000
161～180	34,600	57,700	80,800	104,800	128,000	151,000	175,100	198,100
181～200	36,500	61,500	86,500	112,400	137,400	162,300	188,300	213,300
201～220	38,400	65,200	92,200	119,900	146,900	173,700	201,600	228,400
221～240	40,300	69,000	97,800	127,500	156,300	185,000	214,800	243,500
241～260	42,200	72,800	103,500	135,100	165,800	196,400	228,000	258,600
261～280	44,100	76,600	109,200	142,600	175,200	207,700	241,200	273,700
281～300	46,000	80,400	114,800	150,200	184,700	219,000	254,500	288,900

※出窓用など連結タイプの場合は上記本体価格にジョイント1ヶ所あたり7,000円を加算してください。
※シェード本体価格に、梱包・輸送費として、別途3,000円かかります。

バルーンシェード フリルタイプ コード式・B-61FC

約2倍

仕上り巾 / 仕上り丈	40～50 1S	51～100 2S	101～150 3S	151～200 4S	201～250 5S
60～100	19,500	34,600	49,700	65,700	80,800
101～120	21,300	38,200	55,100	72,900	89,800
121～140	23,100	41,800	60,500	80,100	98,800
141～160	24,900	45,400	65,900	87,300	107,800
161～180	26,700	49,000	71,300	94,500	116,800
181～200	28,500	52,600	76,700	101,700	125,800
201～220	30,300	56,200	82,100	108,900	134,800
221～240	32,100	59,800	87,500	116,100	143,800
241～260	33,900	63,400	92,900	123,300	152,800
261～280	35,700	67,000	98,300	130,500	161,800
281～300	37,500	70,600	103,700	137,700	170,800

※出窓用など連結タイプの場合は上記本体価格にジョイント1ヶ所あたり5,000円を加算してください。
※シェード本体価格に、梱包・輸送費として、別途3,000円かかります。

C2229
コトカート

■生地巾 150cm ■価格 2,800/m 1,860/㎡
■組成 ポリエステル100% ■柄リピート タテ 28cm×ヨコ 16.6cm

■ 形態安定加工(スタイリッシュウェーブ縫製)・KH KE KO

KH 約2倍仕上り巾 / 仕上り丈	~75 1巾	76~150 2巾	151~225 3巾	226~300 4巾	301~375 5巾	376~450 6巾	451~525 7巾	526~600 8巾
60~100	6,900	13,800	20,700	27,600	34,500	41,400	48,300	55,200
101~120	8,300	16,600	24,900	33,200	41,500	49,800	58,100	66,400
121~140	9,700	19,400	29,100	38,800	48,500	58,200	67,900	77,600
141~160	11,000	22,000	33,000	44,000	55,000	66,000	77,000	88,000
161~180	11,000	22,000	33,000	44,000	55,000	66,000	77,000	88,000
181~200	12,400	24,800	37,200	49,600	62,000	74,400	86,800	99,200
201~220	13,800	27,600	41,400	55,200	69,000	82,800	96,600	110,400
221~240	13,800	27,600	41,400	55,200	69,000	82,800	96,600	110,400
241~260	15,100	30,200	45,300	60,400	75,500	90,600	105,700	120,800
261~280	16,500	33,000	49,500	66,000	82,500	99,000	115,500	132,000
281~300	17,900	35,800	53,700	71,600	89,500	107,400	125,300	143,200
KE 約1.5倍仕上り巾	~100	101~200	201~300	301~400	401~500	501~600	601~700	701~800
KO 約1.5倍仕上り巾	~100	101~200	201~324	325~424	425~550	551~600		

※1巾での両開きはできません。 ●タッセルなし
※KHの1巾片開き・2巾両開き、3ッ山の場合、最大仕上り巾は上記と異なります。(P155参照)
※KEは2ッ山限定、KOは1ッ山限定。KH・KOは300cm、KEは400cmを超える仕上り巾は両開きのみになります。
※形態安定加工により風合いに変化が生じる場合があります。

■ ハイグレード縫製・SH SE ■ ニューシンプル縫製・SO ■ フラット縫製・AP

SH 約2倍仕上り巾 / 仕上り丈	~75 1巾	76~150 2巾	151~225 3巾	226~300 4巾	301~375 5巾	376~450 6巾	451~525 7巾	526~600 8巾
60~100	6,500	13,000	19,500	26,000	32,500	39,000	45,500	52,000
101~120	7,800	15,600	23,400	31,200	39,000	46,800	54,600	62,400
121~140	9,100	18,200	27,300	36,400	45,500	54,600	63,700	72,800
141~160	10,400	20,800	31,200	41,600	52,000	62,400	72,800	83,200
161~180	10,400	20,800	31,200	41,600	52,000	62,400	72,800	83,200
181~200	11,600	23,200	34,800	46,400	58,000	69,600	81,200	92,800
201~220	12,900	25,800	38,700	51,600	64,500	77,400	90,300	103,200
221~240	12,900	25,800	38,700	51,600	64,500	77,400	90,300	103,200
241~260	14,200	28,400	42,600	56,800	71,000	85,200	99,400	113,600
261~280	15,500	31,000	46,500	62,000	77,500	93,000	108,500	124,000
281~300	16,800	33,600	50,400	67,200	84,000	100,800	117,600	134,400
SE 約1.5倍仕上り巾	~100	101~200	201~300	301~400	401~500	501~600	601~700	701~800
SO 約1.5倍仕上り巾	~100	101~200	201~324	325~424	425~550	551~650	651~774	775~874
AP 約1倍仕上り巾	~134	135~268	269~414	415~564	565~710	711~860		

※SH、SE、SOは1巾での両開きはできません。 ●タッセルなし
※SHの1巾片開き・2巾両開き、3ッ山の場合、最大仕上り巾は上記と異なります。(P155参照)
※SEは2ッ山、SOは1ッ山、APはヒダなし。

■ ギャザー縫製・SG

約2倍

仕上り巾 / 仕上り丈	76~150 2巾	151~225 3巾	226~300 4巾	301~375 5巾	376~450 6巾	451~525 7巾	526~600 8巾
60~100	14,600	21,900	29,200	36,500	43,800	51,100	58,400
101~120	17,600	26,400	35,200	44,000	52,800	61,600	70,400
121~140	20,400	30,600	40,800	51,000	61,200	71,400	81,600
141~160	23,400	35,100	46,800	58,500	70,200	81,900	93,600
161~180	23,400	35,100	46,800	58,500	70,200	81,900	93,600
181~200	26,400	39,600	52,800	66,000	79,200	92,400	105,600
201~220	29,200	43,800	58,400	73,000	87,600	102,200	116,800
221~240	29,200	43,800	58,400	73,000	87,600	102,200	116,800
241~260	32,200	48,300	64,400	80,500	96,600	112,700	128,800
261~280	35,000	52,500	70,000	87,500	105,000	122,500	140,000
281~300	38,000	57,000	76,000	95,000	114,000	133,000	152,000

※ワンプリーツギャザー、またはスモックギャザーが選択できます。 ●タッセルなし

プレーンシェード ドラム式・R-61PD

仕上り巾 / 仕上り丈	30~50	51~90	91~142	143~190	191~240	241~290	291~340	341~400
60~100	22,000	24,800	30,700	40,300	46,200	52,000	61,700	68,100
101~120	22,000	24,800	30,700	40,300	46,200	52,000	61,700	68,100
121~140	23,900	26,700	33,100	44,100	50,400	56,800	67,900	74,800
141~160	25,700	28,500	35,500	47,800	54,700	61,500	73,700	81,200
161~180	27,600	30,400	37,900	51,300	58,700	66,100	79,900	87,800
181~200	27,600	30,400	37,900	51,300	58,700	66,100	79,900	87,800
201~220	29,500	32,300	40,300	55,100	63,000	70,800	85,700	94,200
221~240	30,700	33,500	41,900	57,800	66,100	74,300	90,400	99,200
241~260	30,700	33,500	41,900	57,800	66,100	74,300	90,400	99,200
261~280	32,600	35,400	44,300	61,600	70,300	79,100	96,500	105,900
281~300	34,500	37,300	46,700	65,300	74,600	83,900	102,400	112,200

※仕上り巾39cm以下の場合、仕上り丈は200cmまでになります。
※シェード本体価格に、梱包・輸送費として、別途3,000円かかります。

プレーンシェード コード式・R-61PC

仕上り巾 / 仕上り丈	18~50	51~90	91~142	143~190	191~240
60~100	17,100	19,500	24,900	34,000	39,400
101~120	17,100	19,500	24,900	34,000	39,400
121~140	19,000	21,400	27,300	37,800	43,600
141~160	20,800	23,200	29,700	41,500	47,900
161~180	22,700	25,100	32,100	45,000	51,900
181~200	22,700	25,100	32,100	45,000	51,900
201~220	24,600	27,000	34,500	48,800	56,200
221~240	25,800	28,200	36,100	51,500	59,300
241~260	25,800	28,200	36,100	51,500	59,300
261~280	27,700	30,100	38,500	55,300	63,500
281~300	29,600	32,000	40,900	59,000	67,800

※シェード本体価格に、梱包・輸送費として、別途3,000円かかります。

C2230
パンドラル

■生地巾 150cm ■価格 3,600/m 2,400/㎡
■組成 ポリエステル100% ■柄リピート タテ 62cm×ヨコ 75cm

■ 形態安定加工(スタイリッシュウェーブ縫製)・KH KE KO

KH 約2倍仕上り巾 / 仕上り丈	~75 1巾	76~150 2巾	151~225 3巾	226~300 4巾	301~375 5巾	376~450 6巾	451~525 7巾	526~600 8巾
60~100	11,200	22,400	33,600	44,800	56,000	67,200	78,400	89,600
101~120	11,200	22,400	33,600	44,800	56,000	67,200	78,400	89,600
121~140	11,200	22,400	33,600	44,800	56,000	67,200	78,400	89,600
141~160	14,900	29,800	44,700	59,600	74,500	89,400	104,300	119,200
161~180	14,900	29,800	44,700	59,600	74,500	89,400	104,300	119,200
181~200	14,900	29,800	44,700	59,600	74,500	89,400	104,300	119,200
201~220	18,600	37,200	55,800	74,400	93,000	111,600	130,200	148,800
221~240	18,600	37,200	55,800	74,400	93,000	111,600	130,200	148,800
241~260	18,600	37,200	55,800	74,400	93,000	111,600	130,200	148,800
261~280	22,400	44,800	67,200	89,600	112,000	134,400	156,800	179,200
281~300	22,400	44,800	67,200	89,600	112,000	134,400	156,800	179,200
KE 約1.5倍仕上り巾	~100	101~200	201~300	301~400	401~500	501~600	601~700	701~800
KO 約1.5倍仕上り巾	~100	101~200	201~324	325~424	425~550	551~600		

●タッセルなし

※1巾での両開きはできません。
※KHの1巾片開き・2巾両開き、3ッ山の場合、最大仕上り巾は上記と異なります。(P155参照)
※KEは2ッ山限定、KOは1ッ山限定。KH・KOは300cm、KEは400cmを超える仕上り巾は両開きのみになります。
※形態安定加工により風合いに変化が生じる場合があります。

■ハイグレード縫製・SH SE ■ニューシンプル縫製・SO ■フラット縫製・AP

SH 約2倍仕上り巾 / 仕上り丈	~75 1巾	76~150 2巾	151~225 3巾	226~300 4巾	301~375 5巾	376~450 6巾	451~525 7巾	526~600 8巾
60~100	10,700	21,400	32,100	42,800	53,500	64,200	74,900	85,600
101~120	10,700	21,400	32,100	42,800	53,500	64,200	74,900	85,600
121~140	10,700	21,400	32,100	42,800	53,500	64,200	74,900	85,600
141~160	14,200	28,400	42,600	56,800	71,000	85,200	99,400	113,600
161~180	14,200	28,400	42,600	56,800	71,000	85,200	99,400	113,600
181~200	14,200	28,400	42,600	56,800	71,000	85,200	99,400	113,600
201~220	17,700	35,400	53,100	70,800	88,500	106,200	123,900	141,600
221~240	17,700	35,400	53,100	70,800	88,500	106,200	123,900	141,600
241~260	17,700	35,400	53,100	70,800	88,500	106,200	123,900	141,600
261~280	21,300	42,600	63,900	85,200	106,500	127,800	149,100	170,400
281~300	21,300	42,600	63,900	85,200	106,500	127,800	149,100	170,400
SE 約1.5倍仕上り巾	~100	101~200	201~300	301~400	401~500	501~600	601~700	701~800
SO 約1.5倍仕上り巾	~100	101~200	201~324	325~424	425~550	551~650	651~774	775~874
AP 約1倍仕上り巾	~134	135~268	269~414	415~564	565~710	711~860		

●タッセルなし

※SH、SE、SOは1巾での両開きはできません。
※SHの1巾片開き・2巾両開き、3ッ山の場合、最大仕上り巾は上記と異なります。(P155参照)
※SEは2ッ山、SOは1ッ山、APはヒダなし。

■ギャザー縫製・SG

約2倍

仕上り巾 / 仕上り丈	76~150 2巾	151~225 3巾	226~300 4巾	301~375 5巾	376~450 6巾	451~525 7巾	526~600 8巾
60~100	22,400	33,600	44,800	56,000	67,200	78,400	89,600
101~120	22,400	33,600	44,800	56,000	67,200	78,400	89,600
121~140	22,400	33,600	44,800	56,000	67,200	78,400	89,600
141~160	29,800	44,700	59,600	74,500	89,400	104,300	119,200
161~180	29,800	44,700	59,600	74,500	89,400	104,300	119,200
181~200	29,800	44,700	59,600	74,500	89,400	104,300	119,200
201~220	37,200	55,800	74,400	93,000	111,600	130,200	148,800
221~240	37,200	55,800	74,400	93,000	111,600	130,200	148,800
241~260	37,200	55,800	74,400	93,000	111,600	130,200	148,800
261~280	44,800	67,200	89,600	112,000	134,400	156,800	179,200
281~300	44,800	67,200	89,600	112,000	134,400	156,800	179,200

※ワンプリーツギャザー、またはスモックギャザーが選択できます。

●タッセルなし

プレーンシェード ドラム式・R-61PD

仕上り巾 / 仕上り丈	30~50	51~90	91~142	143~190	191~240	241~290	291~340	341~400
60~100	22,400	25,200	31,000	40,800	46,500	52,100	62,400	68,700
101~120	26,600	29,400	36,200	49,600	56,300	63,000	76,200	83,400
121~140	26,600	29,400	36,200	49,600	56,300	63,000	76,200	83,400
141~160	26,600	29,400	36,200	49,600	56,300	63,000	76,200	83,400
161~180	30,900	33,700	41,500	58,100	65,800	73,500	90,200	98,500
181~200	30,900	33,700	41,500	58,100	65,800	73,500	90,200	98,500
201~220	30,900	33,700	41,500	58,100	65,800	73,500	90,200	98,500
221~240	35,100	37,900	46,800	66,600	75,300	84,100	104,000	113,300
241~260	35,100	37,900	46,800	66,600	75,300	84,100	104,000	113,300
261~280	35,100	37,900	46,800	66,600	75,300	84,100	104,000	113,300
281~300	40,000	42,800	52,900	76,100	86,000	96,000	119,300	129,800

※仕上り巾39cm以下の場合、仕上り丈は200cmまでになります。
※シェード本体価格に、梱包・輸送費として、別途3,000円かかります。

プレーンシェード コード式・R-61PC

仕上り巾 / 仕上り丈	18~50	51~90	91~142	143~190	191~240
60~100	17,500	19,900	25,200	34,500	39,700
101~120	21,700	24,100	30,400	43,300	49,500
121~140	21,700	24,100	30,400	43,300	49,500
141~160	21,700	24,100	30,400	43,300	49,500
161~180	26,000	28,400	35,700	51,800	59,000
181~200	26,000	28,400	35,700	51,800	59,000
201~220	26,000	28,400	35,700	51,800	59,000
221~240	30,200	32,600	41,000	60,300	68,500
241~260	30,200	32,600	41,000	60,300	68,500
261~280	30,200	32,600	41,000	60,300	68,500
281~300	35,100	37,500	47,100	69,800	79,200

※シェード本体価格に、梱包・輸送費として、別途3,000円かかります。

シェイパーシェード ドラム式・R-65PD

仕上り丈＼仕上り巾	30～50	51～90	91～142	143～190	191～240	241～290	291～340	341～400
60～100	35,900	35,900	50,800	59,200	73,800	77,900	99,900	104,000
101～120	42,800	42,800	60,100	73,000	90,200	96,100	122,400	128,400
121～140	43,700	43,700	61,500	74,400	92,400	98,300	125,200	131,200
141～160	44,500	44,500	63,000	75,900	94,600	100,500	128,000	134,000
161～180	51,300	51,300	72,300	89,100	110,500	118,400	150,900	158,700
181～200	52,100	52,100	73,700	90,500	112,700	120,600	153,700	161,500
201～220	53,000	53,000	75,200	92,000	114,900	122,800	156,500	164,300
221～240	59,800	59,800	84,400	105,300	130,900	140,700	179,000	188,700
241～260	60,600	60,600	85,900	106,800	133,100	142,900	181,800	191,500
261～280	61,500	61,500	87,300	108,200	135,300	145,100	184,600	194,300
281～300	69,300	69,300	97,800	123,100	153,200	165,200	209,700	221,600

※仕上り巾39cm以下の場合、仕上り丈は200cmまでになります。
※シェード本体価格に、梱包・輸送費として、別途3,000円かかります。

シェイパーシェード コード式・R-65PC

仕上り丈＼仕上り巾	18～50	51～90	91～142	143～190	191～240
60～100	25,900	25,900	36,200	44,600	48,700
101～120	32,800	32,800	44,900	57,800	63,800
121～140	33,700	33,700	45,800	58,700	64,700
141～160	34,600	34,600	46,700	59,600	65,600
161～180	41,400	41,400	55,500	72,300	80,200
181～200	42,200	42,200	56,300	73,100	81,000
201～220	43,100	43,100	57,200	74,000	81,900
221～240	49,900	49,900	65,900	86,800	96,600
241～260	50,800	50,800	66,800	87,700	97,500
261～280	51,700	51,700	67,700	88,600	98,400
281～300	59,500	59,500	77,600	102,900	114,900

※シェード本体価格に、梱包・輸送費として、別途3,000円かかります。

C2231
ファントロ

■生地巾 150cm ■価格 4,000/m 2,660/㎡
■組成 ポリエステル100% ■柄リピート タテ 61.5cm×ヨコ 50cm

■ 形態安定加工(スタイリッシュウェーブ縫製)・KH KE KO

KH 約2倍仕上り巾 / 仕上り丈	~75 1巾	76~150 2巾	151~225 3巾	226~300 4巾	301~375 5巾	376~450 6巾	451~525 7巾	526~600 8巾
60~100	11,900	23,800	35,700	47,600	59,500	71,400	83,300	95,200
101~120	11,900	23,800	35,700	47,600	59,500	71,400	83,300	95,200
121~140	11,900	23,800	35,700	47,600	59,500	71,400	83,300	95,200
141~160	15,800	31,600	47,400	63,200	79,000	94,800	110,600	126,400
161~180	15,800	31,600	47,400	63,200	79,000	94,800	110,600	126,400
181~200	15,800	31,600	47,400	63,200	79,000	94,800	110,600	126,400
201~220	19,700	39,400	59,100	78,800	98,500	118,200	137,900	157,600
221~240	19,700	39,400	59,100	78,800	98,500	118,200	137,900	157,600
241~260	19,700	39,400	59,100	78,800	98,500	118,200	137,900	157,600
261~280	23,700	47,400	71,100	94,800	118,500	142,200	165,900	189,600
281~300	23,700	47,400	71,100	94,800	118,500	142,200	165,900	189,600
KE 約1.5倍仕上り巾	~100	101~200	201~300	301~400	401~500	501~600	601~700	701~800
KO 約1.5倍仕上り巾	~100	101~200	201~324	325~424	425~550	551~600		

※1巾での両開きはできません。 ●タッセルなし
※KHの1巾片開き・2巾両開き、3ッ山の場合、最大仕上り巾は上記と異なります。(P155参照)
※KEは2ッ山限定、KOは1ッ山限定。KH・KOは300cm、KEは400cmを超える仕上り巾は両開きのみになります。
※形態安定加工により風合いに変化が生じる場合があります。

■ ハイグレード縫製・SH SE ■ ニューシンプル縫製・SO ■ フラット縫製・AP

SH 約2倍仕上り巾 / 仕上り丈	~75 1巾	76~150 2巾	151~225 3巾	226~300 4巾	301~375 5巾	376~450 6巾	451~525 7巾	526~600 8巾
60~100	11,300	22,600	33,900	45,200	56,500	67,800	79,100	90,400
101~120	11,300	22,600	33,900	45,200	56,500	67,800	79,100	90,400
121~140	11,300	22,600	33,900	45,200	56,500	67,800	79,100	90,400
141~160	15,100	30,200	45,300	60,400	75,500	90,600	105,700	120,800
161~180	15,100	30,200	45,300	60,400	75,500	90,600	105,700	120,800
181~200	15,100	30,200	45,300	60,400	75,500	90,600	105,700	120,800
201~220	18,800	37,600	56,400	75,200	94,000	112,800	131,600	150,400
221~240	18,800	37,600	56,400	75,200	94,000	112,800	131,600	150,400
241~260	18,800	37,600	56,400	75,200	94,000	112,800	131,600	150,400
261~280	22,600	45,200	67,800	90,400	113,000	135,600	158,200	180,800
281~300	22,600	45,200	67,800	90,400	113,000	135,600	158,200	180,800
SE 約1.5倍仕上り巾	~100	101~200	201~300	301~400	401~500	501~600	601~700	701~800
SO 約1.5倍仕上り巾	~100	101~200	201~324	325~424	425~550	551~650	651~774	775~874
AP 約1倍仕上り巾	~134	135~268	269~414	415~564	565~710	711~860		

※SH、SE、SOは1巾での両開きはできません。 ●タッセルなし
※SHの1巾片開き・2巾両開き、3ッ山の場合、最大仕上り巾は上記と異なります。(P155参照)
※SEは2ッ山、SOは1ッ山、APはヒダなし。

■ ギャザー縫製・SG

約2倍

仕上り巾 / 仕上り丈	76~150 2巾	151~225 3巾	226~300 4巾	301~375 5巾	376~450 6巾	451~525 7巾	526~600 8巾
60~100	23,800	35,700	47,600	59,500	71,400	83,300	95,200
101~120	23,800	35,700	47,600	59,500	71,400	83,300	95,200
121~140	23,800	35,700	47,600	59,500	71,400	83,300	95,200
141~160	31,600	47,400	63,200	79,000	94,800	110,600	126,400
161~180	31,600	47,400	63,200	79,000	94,800	110,600	126,400
181~200	31,600	47,400	63,200	79,000	94,800	110,600	126,400
201~220	39,400	59,100	78,800	98,500	118,200	137,900	157,600
221~240	39,400	59,100	78,800	98,500	118,200	137,900	157,600
241~260	39,400	59,100	78,800	98,500	118,200	137,900	157,600
261~280	47,400	71,100	94,800	118,500	142,200	165,900	189,600
281~300	47,400	71,100	94,800	118,500	142,200	165,900	189,600

※ワンプリーツギャザー、またはスモックギャザーが選択できます。 ●タッセルなし

プレーンシェード ドラム式・R-61PD

仕上り巾 / 仕上り丈	30~50	51~90	91~142	143~190	191~240	241~290	291~340	341~400
60~100	22,900	25,700	31,500	41,800	47,500	53,100	63,500	69,800
101~120	27,400	30,200	37,000	50,800	57,400	64,100	78,400	85,700
121~140	27,400	30,200	37,000	50,800	57,400	64,100	78,400	85,700
141~160	27,400	30,200	37,000	50,800	57,400	64,100	78,400	85,700
161~180	31,900	34,700	42,500	60,100	67,800	75,500	92,800	101,100
181~200	31,900	34,700	42,500	60,100	67,800	75,500	92,800	101,100
201~220	31,900	34,700	42,500	60,100	67,800	75,500	92,800	101,100
221~240	36,300	39,100	48,000	69,000	77,800	86,500	107,700	117,000
241~260	36,300	39,100	48,000	69,000	77,800	86,500	107,700	117,000
261~280	36,300	39,100	48,000	69,000	77,800	86,500	107,700	117,000
281~300	40,800	43,600	53,500	78,000	87,800	97,500	122,100	132,500

※仕上り巾39cm以下の場合、仕上り丈は200cmまでになります。
※シェード本体価格に、梱包・輸送費として、別途3,000円かかります。

プレーンシェード コード式・R-61PC

仕上り巾 / 仕上り丈	18~50	51~90	91~142	143~190	191~240
60~100	18,000	20,400	25,700	35,500	40,700
101~120	22,500	24,900	31,200	44,500	50,600
121~140	22,500	24,900	31,200	44,500	50,600
141~160	22,500	24,900	31,200	44,500	50,600
161~180	27,000	29,400	36,700	53,800	61,000
181~200	27,000	29,400	36,700	53,800	61,000
201~220	27,000	29,400	36,700	53,800	61,000
221~240	31,400	33,800	42,200	62,700	71,000
241~260	31,400	33,800	42,200	62,700	71,000
261~280	31,400	33,800	42,200	62,700	71,000
281~300	35,900	38,300	47,700	71,700	81,000

※シェード本体価格に、梱包・輸送費として、別途3,000円かかります。

シェイパーシェード ドラム式・R-65PD

仕上り丈＼仕上り巾	30～50	51～90	91～142	143～190	191～240	241～290	291～340	341～400
60～100	36,400	36,400	51,300	60,200	74,800	78,900	101,000	105,100
101～120	43,500	43,500	60,900	74,100	91,300	97,300	124,600	130,600
121～140	44,400	44,400	62,300	75,500	93,500	99,500	127,400	133,400
141～160	45,200	45,200	63,800	77,000	95,700	101,700	130,200	136,200
161～180	52,300	52,300	73,300	91,100	112,500	120,400	153,500	161,300
181～200	53,100	53,100	74,700	92,500	114,700	122,600	156,300	164,100
201～220	54,000	54,000	76,200	94,000	116,900	124,800	159,100	166,900
221～240	61,100	61,100	85,600	107,800	133,400	143,100	182,700	192,500
241～260	61,900	61,900	87,100	109,300	135,600	145,300	185,500	195,300
261～280	62,800	62,800	88,500	110,700	137,800	147,500	188,300	198,100
281～300	69,800	69,800	98,000	124,500	154,200	165,900	211,500	223,200

※仕上り巾39cm以下の場合、仕上り丈は200cmまでになります。
※シェード本体価格に、梱包・輸送費として、別途3,000円かかります。

シェイパーシェード コード式・R-65PC

仕上り丈＼仕上り巾	18～50	51～90	91～142	143～190	191～240
60～100	26,400	26,400	36,700	45,600	49,700
101～120	33,500	33,500	45,700	58,900	64,900
121～140	34,400	34,400	46,600	59,800	65,800
141～160	35,300	35,300	47,500	60,700	66,700
161～180	42,400	42,400	56,500	74,300	82,200
181～200	43,200	43,200	57,300	75,100	83,000
201～220	44,100	44,100	58,200	76,000	83,900
221～240	51,200	51,200	67,100	89,300	99,100
241～260	52,100	52,100	68,000	90,200	100,000
261～280	53,000	53,000	68,900	91,100	100,900
281～300	60,000	60,000	77,800	104,300	115,900

※シェード本体価格に、梱包・輸送費として、別途3,000円かかります。

スカラップ フリルタイプ・S-9F・S-11F 約2.5倍
E-9F・E-11F 約2倍

約2.5倍仕上り巾	～180	181～240	241～300	301～360	361～420
～100	41,100	55,500	68,400	81,400	95,800
101～120	54,800	73,800	92,000	109,500	128,500
121～140	54,800	73,800	92,000	109,500	128,500
141～160	54,800	73,800	92,000	109,500	128,500
161～180	69,200	92,800	115,600	137,600	161,200
181～200	69,200	92,800	115,600	137,600	161,200
約2倍仕上り巾	～225	226～300	301～375	376～450	451～525

※両開きも承ります。
※上部スモッギャザー、3ッ山も選択できます。

スカラップ フリルタイプ・S-10F 約2.5倍
E-10F 約2倍

約2.5倍仕上り巾	61～120	121～180	181～240	241～300	301～360	361～420
～100	26,600	39,600	52,500	66,200	79,100	92,000
101～120	30,400	44,900	60,100	75,300	89,700	104,900
121～140	39,600	59,300	79,100	98,100	117,800	137,600
141～160	39,600	59,300	79,100	98,100	117,800	137,600
161～180	39,600	59,300	79,100	98,100	117,800	137,600
181～200	48,700	73,000	97,300	121,600	146,000	170,300
約2倍仕上り巾	76～150	151～225	226～300	301～375	376～450	451～525

※両開きも承ります。
※上部スモッギャザー、3ッ山も選択できます。

ハイギャザー フリルタイプ・S-12F 約2.5倍
E-12F 約2倍

約2.5倍仕上り巾	61～120	121～180	181～240	241～300	301～360	361～420
～100	25,900	37,800	49,100	60,300	73,600	84,800
101～120	27,200	39,100	51,100	63,000	76,900	88,800
121～140	37,100	53,700	70,300	86,200	105,400	121,900
141～160	38,500	55,000	72,300	89,500	108,700	125,900
161～180	39,800	57,000	74,900	92,100	112,700	129,900
181～200	41,100	59,000	76,900	95,400	116,000	134,500
201～220	50,400	72,900	96,100	118,600	144,500	167,000
221～240	51,700	74,900	98,100	121,300	148,400	171,600
241～260	53,000	76,900	100,700	124,600	151,800	175,600
261～280	54,400	78,900	102,700	127,200	155,700	179,600
281～300	63,600	92,800	121,900	150,400	183,600	212,700
約2倍仕上り巾	76～150	151～225	226～300	301～375	376～450	451～525

※両開きも承ります。
※3ッ山限定。

チューブトップ・S-19P 約1倍

仕上り丈＼仕上り巾	～142
～100	10,600
101～120	15,500
121～140	15,500
141～160	15,500
161～180	20,300
181～200	20,300
201～220	20,300
221～240	25,200
241～260	25,200
261～280	25,200
281～300	30,100

※上部4cmの袋縫い。

C2232
サークラル

■生地巾 150cm ■価格 1,800/m 1,200/㎡
■組成 ポリエステル100% ■柄リピート タテ 4.8cm×ヨコ 4.1cm

■ 形態安定加工(スタイリッシュウェーブ縫製)・KH KE KO

KH 約2倍仕上り巾 / 仕上り丈	～75 1巾	76～150 2巾	151～225 3巾	226～300 4巾	301～375 5巾	376～450 6巾	451～525 7巾	526～600 8巾
60～100	5,700	11,400	17,100	22,800	28,500	34,200	39,900	45,600
101～120	6,400	12,800	19,200	25,600	32,000	38,400	44,800	51,200
121～140	7,200	14,400	21,600	28,800	36,000	43,200	50,400	57,600
141～160	7,900	15,800	23,700	31,600	39,500	47,400	55,300	63,200
161～180	8,700	17,400	26,100	34,800	43,500	52,200	60,900	69,600
181～200	9,400	18,800	28,200	37,600	47,000	56,400	65,800	75,200
201～220	10,300	20,600	30,900	41,200	51,500	61,800	72,100	82,400
221～240	11,100	22,200	33,300	44,400	55,500	66,600	77,700	88,800
241～260	11,800	23,600	35,400	47,200	59,000	70,800	82,600	94,400
261～280	12,600	25,200	37,800	50,400	63,000	75,600	88,200	100,800
281～300	13,300	26,600	39,900	53,200	66,500	79,800	93,100	106,400
KE 約1.5倍仕上り巾	～100	101～200	201～300	301～400	401～500	501～600	601～700	701～800
KO 約1.5倍仕上り巾	～100	101～200	201～324	325～424	425～550	551～600		

※1巾での両開きはできません。
※KHの1巾片開き・2巾両開き、3ッ山の場合、最大仕上り巾は上記と異なります。(P155参照)
※KEは2ッ山限定、KOは1ッ山限定。KH・KOは300cm、KEは400cmを超える仕上り巾は両開きのみになります。
※形態安定加工により風合いに変化が生じる場合があります。

●タッセルなし

■ ハイグレード縫製・SH SE ■ ニューシンプル縫製・SO ■ フラット縫製・AP

SH 約2倍仕上り巾 / 仕上り丈	～75 1巾	76～150 2巾	151～225 3巾	226～300 4巾	301～375 5巾	376～450 6巾	451～525 7巾	526～600 8巾
60～100	5,200	10,400	15,600	20,800	26,000	31,200	36,400	41,600
101～120	5,900	11,800	17,700	23,600	29,500	35,400	41,300	47,200
121～140	6,600	13,200	19,800	26,400	33,000	39,600	46,200	52,800
141～160	7,300	14,600	21,900	29,200	36,500	43,800	51,100	58,400
161～180	8,000	16,000	24,000	32,000	40,000	48,000	56,000	64,000
181～200	8,700	17,400	26,100	34,800	43,500	52,200	60,900	69,600
201～220	9,600	19,200	28,800	38,400	48,000	57,600	67,200	76,800
221～240	10,200	20,400	30,600	40,800	51,000	61,200	71,400	81,600
241～260	10,900	21,800	32,700	43,600	54,500	65,400	76,300	87,200
261～280	11,600	23,200	34,800	46,400	58,000	69,600	81,200	92,800
281～300	12,300	24,600	36,900	49,200	61,500	73,800	86,100	98,400
SE 約1.5倍仕上り巾	～100	101～200	201～300	301～400	401～500	501～600	601～700	701～800
SO 約1.5倍仕上り巾	～100	101～200	201～324	325～424	425～550	551～650	651～774	775～874
AP 約1倍仕上り巾	～134	135～268	269～414	415～564	565～710	711～860		

※SH、SE、SOは1巾での両開きはできません。
※SHの1巾片開き・2巾両開き、3ッ山の場合、最大仕上り巾は上記と異なります。(P155参照)
※SEは2ッ山、SOは1ッ山、APはヒダなし。

●タッセルなし

■ ギャザー縫製・SG

約2倍

仕上り巾 / 仕上り丈	76～150 2巾	151～225 3巾	226～300 4巾	301～375 5巾	376～450 6巾	451～525 7巾	526～600 8巾
60～100	11,800	17,700	23,600	29,500	35,400	41,300	47,200
101～120	13,400	20,100	26,800	33,500	40,200	46,900	53,600
121～140	15,400	23,100	30,800	38,500	46,200	53,900	61,600
141～160	17,000	25,500	34,000	42,500	51,000	59,500	68,000
161～180	18,600	27,900	37,200	46,500	55,800	65,100	74,400
181～200	20,200	30,300	40,400	50,500	60,600	70,700	80,800
201～220	21,800	32,700	43,600	54,500	65,400	76,300	87,200
221～240	23,400	35,100	46,800	58,500	70,200	81,900	93,600
241～260	25,600	38,400	51,200	64,000	76,800	89,600	102,400
261～280	27,200	40,800	54,400	68,000	81,600	95,200	108,800
281～300	28,800	43,200	57,600	72,000	86,400	100,800	115,200

※ワンプリーツギャザー、またはスモックギャザーが選択できます。

●タッセルなし

プレーンシェード ドラム式・R-61PD

仕上り巾 / 仕上り丈	30～50	51～90	91～142	143～190	191～240	241～290	291～340	341～400
60～100	19,500	22,300	27,900	35,400	40,900	46,400	54,000	60,100
101～120	20,600	23,400	29,300	37,500	43,400	49,200	57,500	63,900
121～140	21,600	24,400	30,700	39,600	45,800	52,000	61,000	67,800
141～160	23,200	26,000	32,800	42,600	49,300	56,000	65,900	73,200
161～180	24,300	27,100	34,200	44,700	51,700	58,800	69,400	77,000
181～200	25,300	28,100	35,600	46,800	54,200	61,600	72,900	80,800
201～220	25,800	28,600	36,300	48,000	55,600	63,100	75,000	83,100
221～240	26,900	29,700	37,700	50,100	58,000	65,900	78,500	87,000
241～260	27,900	30,700	39,100	52,200	60,500	68,700	82,000	90,800
261～280	29,500	32,300	41,200	55,200	64,000	72,700	86,900	96,200
281～300	30,600	33,400	42,600	57,300	66,400	75,500	90,400	100,000

※仕上り巾39cm以下の場合、仕上り丈は200cmまでになります。
※シェード本体価格に、梱包・輸送費として、別途3,000円かかります。

プレーンシェード コード式・R-61PC

仕上り巾 / 仕上り丈	18～50	51～90	91～142	143～190	191～240
60～100	14,600	17,000	22,100	29,100	34,100
101～120	15,700	18,100	23,500	31,200	36,600
121～140	16,700	19,100	24,900	33,300	39,000
141～160	18,300	20,700	27,000	36,300	42,500
161～180	19,400	21,800	28,400	38,400	44,900
181～200	20,400	22,800	29,800	40,500	47,400
201～220	20,900	23,300	30,500	41,700	48,800
221～240	22,000	24,400	31,900	43,800	51,200
241～260	23,000	25,400	33,300	45,900	53,700
261～280	24,600	27,000	35,400	48,900	57,200
281～300	25,700	28,100	36,800	51,000	59,600

※シェード本体価格に、梱包・輸送費として、別途3,000円かかります。

C2233
サリータ

■生地巾 146cm ■価格 2,800/m 1,910/㎡
■組成 ポリエステル100% ■柄リピート タテ 2cm×ヨコ 6.6cm

■ 形態安定加工(スタイリッシュウェーブ縫製)・KH KE KO

KH 約2倍仕上り巾 / 仕上り丈	~73 1巾	74~146 2巾	147~219 3巾	220~292 4巾	293~365 5巾	366~438 6巾	439~511 7巾	512~584 8巾
60~100	6,900	13,800	20,700	27,600	34,500	41,400	48,300	55,200
101~120	7,900	15,800	23,700	31,600	39,500	47,400	55,300	63,200
121~140	8,900	17,800	26,700	35,600	44,500	53,400	62,300	71,200
141~160	9,800	19,600	29,400	39,200	49,000	58,800	68,600	78,400
161~180	10,800	21,600	32,400	43,200	54,000	64,800	75,600	86,400
181~200	11,800	23,600	35,400	47,200	59,000	70,800	82,600	94,400
201~220	12,800	25,600	38,400	51,200	64,000	76,800	89,600	102,400
221~240	13,800	27,600	41,400	55,200	69,000	82,800	96,600	110,400
241~260	14,700	29,400	44,100	58,800	73,500	88,200	102,900	117,600
261~280	15,700	31,400	47,100	62,800	78,500	94,200	109,900	125,600
281~300	16,700	33,400	50,100	66,800	83,500	100,200	116,900	133,600
KE 約1.5倍仕上り巾	~95	96~190	191~292	293~388	389~486	487~584	585~680	681~778
KO 約1.5倍仕上り巾	~100	101~200	201~300	301~424	425~524	525~600		

●タッセルなし

※1巾での両開きはできません。
※KHの1巾片開き・2巾両開き、3ッ山の場合、最大仕上り巾は上記と異なります。(P155参照)
※KEは2ッ山限定、KOは1ッ山限定。KH・KOは300cm、KEは400cmを超える仕上り巾は両開きのみになります。
※形態安定加工により風合いに変化が生じる場合があります。

■ハイグレード縫製・SH SE ■ニューシンプル縫製・SO ■フラット縫製・AP

SH 約2倍仕上り巾 / 仕上り丈	~73 1巾	74~146 2巾	147~219 3巾	220~292 4巾	293~365 5巾	366~438 6巾	439~511 7巾	512~584 8巾
60~100	6,500	13,000	19,500	26,000	32,500	39,000	45,500	52,000
101~120	7,400	14,800	22,200	29,600	37,000	44,400	51,800	59,200
121~140	8,300	16,600	24,900	33,200	41,500	49,800	58,100	66,400
141~160	9,200	18,400	27,600	36,800	46,000	55,200	64,400	73,600
161~180	10,200	20,400	30,600	40,800	51,000	61,200	71,400	81,600
181~200	11,100	22,200	33,300	44,400	55,500	66,600	77,700	88,800
201~220	12,000	24,000	36,000	48,000	60,000	72,000	84,000	96,000
221~240	12,900	25,800	38,700	51,600	64,500	77,400	90,300	103,200
241~260	13,800	27,600	41,400	55,200	69,000	82,800	96,600	110,400
261~280	14,800	29,600	44,400	59,200	74,000	88,800	103,600	118,400
281~300	15,700	31,400	47,100	62,800	78,500	94,200	109,900	125,600
SE 約1.5倍仕上り巾	~95	96~190	191~292	293~388	389~486	487~584	585~680	681~778
SO 約1.5倍仕上り巾	~100	101~200	201~300	301~424	425~524	525~650	651~750	751~850
AP 約1倍仕上り巾	~130	131~260	261~402	403~548	549~690	691~836		

●タッセルなし

※SH、SE、SOは1巾での両開きはできません。
※SHの1巾片開き・2巾両開き、3ッ山の場合、最大仕上り巾は上記と異なります。(P155参照)
※SEは2ッ山、SOは1ッ山、APはヒダなし。

■ギャザー縫製・SG

約2倍

仕上り巾 / 仕上り丈	74~146 2巾	147~219 3巾	220~292 4巾	293~365 5巾	366~438 6巾	439~511 7巾	512~584 8巾
60~100	14,400	21,600	28,800	36,000	43,200	50,400	57,600
101~120	16,600	24,900	33,200	41,500	49,800	58,100	66,400
121~140	18,600	27,900	37,200	46,500	55,800	65,100	74,400
141~160	20,600	30,900	41,200	51,500	61,800	72,100	82,400
161~180	22,800	34,200	45,600	57,000	68,400	79,800	91,200
181~200	24,800	37,200	49,600	62,000	74,400	86,800	99,200
201~220	27,000	40,500	54,000	67,500	81,000	94,500	108,000
221~240	29,000	43,500	58,000	72,500	87,000	101,500	116,000
241~260	31,000	46,500	62,000	77,500	93,000	108,500	124,000
261~280	33,200	49,800	66,400	83,000	99,600	116,200	132,800
281~300	35,200	52,800	70,400	88,000	105,600	123,200	140,800

※ワンプリーツギャザー、またはスモックギャザーが選択できます。

●タッセルなし

プレーンシェード ドラム式・R-61PD

仕上り巾 / 仕上り丈	30~50	51~90	91~138	139~190	191~240	241~282	283~290	291~340	341~400
60~100	20,700	23,500	28,800	37,800	43,300	48,200	54,200	59,700	65,800
101~120	22,000	24,800	30,400	40,300	46,200	51,400	58,300	64,100	70,500
121~140	23,200	26,000	32,000	42,800	49,000	54,600	62,400	68,600	75,300
141~160	24,500	27,300	33,600	45,300	51,900	57,800	66,500	73,000	80,100
161~180	25,700	28,500	35,200	47,800	54,700	60,900	70,600	77,400	84,900
181~200	27,000	29,800	36,800	50,300	57,500	64,100	74,700	81,900	89,700
201~220	28,200	31,000	38,400	52,800	60,400	67,300	78,800	86,300	94,500
221~240	29,500	32,300	40,000	55,300	63,200	70,500	82,900	90,800	99,300
241~260	30,700	33,500	41,600	57,800	66,100	73,700	87,000	95,200	104,000
261~280	32,000	34,800	43,200	60,300	68,900	76,900	91,100	99,600	108,800
281~300	33,200	36,000	44,800	62,800	71,800	80,100	95,200	104,100	113,600

※仕上り巾39cm以下の場合、仕上り丈は200cmまでになります。
※シェード本体価格に、梱包・輸送費として、別途3,000円かかります。

プレーンシェード コード式・R-61PC

仕上り巾 / 仕上り丈	18~50	51~90	91~138	139~190	191~240
60~100	15,800	18,200	23,100	31,500	36,500
101~120	17,100	19,500	24,700	34,000	39,400
121~140	18,300	20,700	26,300	36,500	42,200
141~160	19,600	22,000	27,900	39,000	45,100
161~180	20,800	23,200	29,500	41,500	47,900
181~200	22,100	24,500	31,100	44,000	50,700
201~220	23,300	25,700	32,700	46,500	53,600
221~240	24,600	27,000	34,300	49,000	56,400
241~260	25,800	28,200	35,900	51,500	59,300
261~280	27,100	29,500	37,500	54,000	62,100
281~300	28,300	30,700	39,100	56,500	65,000

※シェード本体価格に、梱包・輸送費として、別途3,000円かかります。

シェイパーシェード ドラム式・R-65PD

仕上り丈＼仕上り巾	30～50	51～90	91～138	139～190	191～240	241～282	283～290	291～340	341～400
60～100	34,000	34,000	48,500	55,700	70,000	73,700	80,900	97,900	101,600
101～120	36,700	36,700	52,500	60,800	76,400	80,800	89,200	107,400	111,800
121～140	39,400	39,400	56,300	65,900	82,900	87,900	97,500	116,900	121,900
141～160	42,000	42,000	60,300	71,000	89,400	95,000	105,800	126,400	132,100
161～180	44,700	44,700	64,100	76,000	95,800	102,100	114,000	135,900	142,200
181～200	47,400	47,400	68,000	81,100	102,300	109,200	122,300	145,500	152,400
201～220	50,100	50,100	71,900	86,200	108,800	116,300	130,600	155,000	162,500
221～240	52,800	52,800	75,800	91,300	115,300	123,400	138,900	164,500	172,700
241～260	55,400	55,400	79,700	96,400	121,700	130,500	147,200	174,000	182,800
261～280	58,100	58,100	83,600	101,400	128,200	137,600	155,500	183,500	193,000
281～300	60,800	60,800	87,400	106,500	134,700	144,700	163,800	193,100	203,100

※仕上り巾39cm以下の場合、仕上り丈は200cmまでになります。
※シェード本体価格に、梱包・輸送費として、別途3,000円かかります。

シェイパーシェード コード式・R-65PC

仕上り丈＼仕上り巾	18～50	51～90	91～138	139～190	191～240
60～100	24,000	24,000	33,900	41,100	44,900
101～120	26,700	26,700	37,300	45,600	50,000
121～140	29,400	29,400	40,600	50,200	55,200
141～160	32,100	32,100	44,000	54,700	60,400
161～180	34,800	34,800	47,300	59,200	65,500
181～200	37,500	37,500	50,600	63,700	70,600
201～220	40,200	40,200	53,900	68,200	75,800
221～240	42,900	42,900	57,300	72,800	81,000
241～260	45,600	45,600	60,600	77,300	86,100
261～280	48,300	48,300	64,000	81,800	91,300
281～300	51,000	51,000	67,200	86,300	96,400

※シェード本体価格に、梱包・輸送費として、別途3,000円かかります。

バルーンシェード プレーンタイプ ドラム式・B-11PD

約2倍

仕上り丈＼仕上り巾	40～50 1S	51～100 2S	101～150 3S	151～200 4S	201～250 5S	251～300 6S	301～350 7S	351～400 8S
60～100	21,900	33,200	44,500	55,800	66,400	77,700	89,000	100,300
101～120	23,400	36,100	48,900	61,600	73,700	86,500	99,300	112,000
121～140	24,800	39,000	53,300	67,500	81,100	95,300	109,500	123,700
141～160	26,300	42,000	57,700	73,400	88,400	104,000	119,800	135,500
161～180	27,800	44,900	62,100	79,200	95,700	112,800	130,100	147,200
181～200	29,200	47,800	66,500	85,100	103,000	121,600	140,300	158,900
201～220	30,700	50,700	70,900	90,900	110,400	130,400	150,600	170,600
221～240	32,200	53,700	75,300	96,800	117,700	139,200	160,800	182,300
241～260	33,600	56,600	79,700	102,700	125,000	148,000	171,100	194,100
261～280	35,100	59,500	84,100	108,500	132,300	156,800	181,300	205,800
281～300	36,600	62,500	88,500	114,400	139,700	165,600	191,600	217,500

※出窓用など連結タイプの場合は上記本体価格にジョイント1ヶ所あたり7,000円を加算してください。
※シェード本体価格に、梱包・輸送費として、別途3,000円かかります。

バルーンシェード プレーンタイプ コード式・B-11PC

約2倍

仕上り丈＼仕上り巾	40～50 1S	51～100 2S	101～150 3S	151～200 4S	201～250 5S
60～100	15,000	26,500	37,900	49,400	60,100
101～120	16,500	29,400	42,300	55,200	67,400
121～140	17,900	32,300	46,700	61,100	74,800
141～160	19,400	35,300	51,100	67,000	82,100
161～180	20,900	38,200	55,500	72,800	89,400
181～200	22,300	41,100	59,900	78,700	96,700
201～220	23,800	44,000	64,300	84,500	104,100
221～240	25,300	47,000	68,700	90,400	111,400
241～260	26,700	49,900	73,100	96,300	118,700
261～280	28,200	52,800	77,500	102,100	126,000
281～300	29,700	55,800	81,900	108,000	133,400

※出窓用など連結タイプの場合は上記本体価格にジョイント1ヶ所あたり5,000円を加算してください。
※シェード本体価格に、梱包・輸送費として、別途3,000円かかります。

バルーンシェード フリルタイプ ドラム式・B-11FD

約2倍

仕上り丈＼仕上り巾	40～50 1S	51～100 2S	101～150 3S	151～200 4S	201～250 5S	251～300 6S	301～350 7S	351～400 8S
60～100	24,900	38,400	52,000	66,300	79,800	93,300	107,700	121,200
101～120	26,500	41,600	56,700	72,600	87,800	102,800	118,800	133,800
121～140	28,100	44,700	61,500	78,900	95,700	112,300	129,900	146,500
141～160	29,700	47,900	66,200	85,200	103,600	121,800	140,900	159,200
161～180	31,300	51,100	71,000	91,600	111,500	131,300	152,000	171,800
181～200	32,800	54,200	75,700	97,900	119,400	140,800	163,100	184,500
201～220	34,400	57,400	80,500	104,200	127,300	150,300	174,100	197,100
221～240	36,000	60,600	85,200	110,600	135,200	159,800	185,200	209,800
241～260	37,600	63,700	90,000	116,900	143,100	169,300	196,300	222,400
261～280	39,200	66,900	94,700	123,200	151,000	178,800	207,400	235,100
281～300	40,700	70,000	99,400	129,500	158,900	188,200	218,400	247,700

※出窓用など連結タイプの場合は上記本体価格にジョイント1ヶ所あたり7,000円を加算してください。
※シェード本体価格に、梱包・輸送費として、別途3,000円かかります。

バルーンシェード フリルタイプ コード式・B-11FC

約2倍

仕上り丈＼仕上り巾	40～50 1S	51～100 2S	101～150 3S	151～200 4S	201～250 5S
60～100	18,000	31,700	45,400	59,900	73,500
101～120	19,600	34,900	50,100	66,200	81,500
121～140	21,200	38,000	54,900	72,500	89,400
141～160	22,800	41,200	59,600	78,800	97,300
161～180	24,400	44,400	64,400	85,200	105,200
181～200	25,900	47,500	69,100	91,500	113,100
201～220	27,500	50,700	73,900	97,800	121,000
221～240	29,100	53,900	78,600	104,200	128,900
241～260	30,700	57,000	83,400	110,500	136,800
261～280	32,300	60,200	88,100	116,800	144,700
281～300	33,800	63,300	92,800	123,100	152,600

※出窓用など連結タイプの場合は上記本体価格にジョイント1ヶ所あたり5,000円を加算してください。
※シェード本体価格に、梱包・輸送費として、別途3,000円かかります。

バルーンシェード プレーンタイプ ドラム式・B-61PD

約2倍

仕上り丈＼仕上り巾	40～50 1S	51～100 2S	101～150 3S	151～200 4S	201～250 5S	251～300 6S	301～350 7S	351～400 8S
60～100	21,100	31,600	42,100	52,600	62,500	72,900	83,500	93,900
101～120	22,400	34,200	46,100	57,800	69,100	80,800	92,700	104,500
121～140	23,700	36,800	50,000	63,100	75,700	88,800	101,900	115,000
141～160	25,100	39,500	54,000	68,400	82,300	96,700	111,200	125,600
161～180	26,400	42,100	57,900	73,700	88,900	104,600	120,400	136,100
181～200	27,700	44,800	61,900	79,000	95,400	112,500	129,700	146,700
201～220	29,000	47,400	65,900	84,200	102,000	120,400	138,900	157,300
221～240	30,300	50,000	69,800	89,500	108,600	128,300	148,100	167,800
241～260	31,700	52,700	73,800	94,800	115,200	136,200	157,400	178,400
261～280	33,000	55,300	77,700	100,100	121,800	144,200	166,600	188,900
281～300	34,300	57,900	81,700	105,300	128,400	152,100	175,800	199,500

※出窓用など連結タイプの場合は上記本体価格にジョイント1ヶ所あたり7,000円を加算してください。
※シェード本体価格に、梱包・輸送費として、別途3,000円かかります。

バルーンシェード プレーンタイプ コード式・B-61PC

約2倍

仕上り丈＼仕上り巾	40～50 1S	51～100 2S	101～150 3S	151～200 4S	201～250 5S
60～100	13,700	23,900	34,100	44,200	53,800
101～120	15,000	26,400	37,800	49,200	60,000
121～140	16,200	28,800	41,500	54,100	66,100
141～160	17,400	31,300	45,200	59,000	72,300
161～180	18,700	33,800	48,900	64,000	78,400
181～200	19,900	36,200	52,500	68,900	84,600
201～220	21,100	38,700	56,200	73,800	90,800
221～240	22,300	41,100	59,900	78,700	96,900
241～260	23,600	43,600	63,600	83,700	103,100
261～280	24,800	46,100	67,300	88,600	109,200
281～300	26,000	48,500	71,000	93,500	115,400

※出窓用など連結タイプの場合は上記本体価格にジョイント1ヶ所あたり5,000円を加算してください。
※シェード本体価格に、梱包・輸送費として、別途3,000円かかります。

バルーンシェード フリルタイプ ドラム式・B-61FD

約2倍

仕上り寸＼仕上り巾	40~50 1S	51~100 2S	101~150 3S	151~200 4S	201~250 5S	251~300 6S	301~350 7S	351~400 8S
60~100	24,100	36,800	49,700	63,100	75,900	88,700	102,200	114,900
101~120	25,600	39,800	54,000	69,000	83,300	97,400	112,500	126,700
121~140	27,000	42,700	58,400	74,800	90,600	106,200	122,700	138,400
141~160	28,500	45,600	62,800	80,700	97,900	115,000	133,000	150,100
161~180	30,000	48,600	67,200	86,600	105,200	123,800	143,200	161,800
181~200	31,400	51,500	71,600	92,400	112,600	132,600	153,500	173,500
201~220	32,900	54,400	76,000	98,300	119,900	141,400	163,800	185,300
221~240	34,400	57,300	80,400	104,100	127,200	150,200	174,000	197,000
241~260	35,800	60,300	84,800	110,000	134,500	159,000	184,300	208,700
261~280	37,300	63,200	89,200	115,900	141,900	167,800	194,500	220,400
281~300	38,800	66,100	93,600	121,700	149,200	176,600	204,800	232,200

※出窓用など連結タイプの場合は上記本体価格にジョイント1ヶ所あたり7,000円を加算してください。
※シェード本体価格に、梱包・輸送費として、別途3,000円かかります。

バルーンシェード フリルタイプ コード式・B-61FC

約2倍

仕上り寸＼仕上り巾	40~50 1S	51~100 2S	101~150 3S	151~200 4S	201~250 5S
60~100	16,600	28,900	41,300	54,300	66,700
101~120	18,000	31,700	45,400	59,900	73,600
121~140	19,300	34,500	49,600	65,400	80,500
141~160	20,700	37,200	53,700	70,900	87,400
161~180	22,100	40,000	57,800	76,400	94,300
181~200	23,500	42,700	62,000	81,900	101,100
201~220	24,900	45,500	66,100	87,400	108,000
221~240	26,200	48,200	70,200	92,900	114,900
241~260	27,600	51,000	74,400	98,400	121,800
261~280	29,000	53,700	78,500	103,900	128,700
281~300	30,400	56,500	82,600	109,400	135,600

※出窓用など連結タイプの場合は上記本体価格にジョイント1ヶ所あたり5,000円を加算してください。
※シェード本体価格に、梱包・輸送費として、別途3,000円かかります。

センタークロス フリルタイプ・S-1F 約2.5倍
E-1F 約2倍

約2.5倍仕上り巾	59~116	117~175	176~233	234~292	293~350	351~408
~100	20,600	29,800	——	——	——	——
101~120	23,500	33,200	42,900	——	——	——
121~140	25,800	37,200	48,100	——	——	——
141~160	28,600	41,200	52,700	64,700	——	——
161~180	30,900	45,200	57,800	70,400	83,600	——
181~200	33,800	49,200	63,000	76,700	91,000	——
201~220	36,700	53,200	68,100	83,000	97,900	113,300
221~240	38,900	57,200	73,300	89,300	105,300	121,900
241~260	41,800	61,300	78,400	95,600	112,700	129,900
261~280	44,100	64,700	83,600	101,900	120,200	138,500
281~300	47,000	68,700	88,700	108,200	127,600	147,100
約2倍仕上り巾	74~146	147~219	220~292	293~365	366~438	439~511

※アミカケのサイズについてはS-1F（約2.5倍）のみの対応です。
※上部ワンプリーツギャザー、3ッ山も選択できます。

センタークロス トリムタイプ・S-1T 約2.5倍
E-1T 約2倍

約2.5倍仕上り巾	59~116	117~175	176~233	234~292	293~350	351~408
~100	19,300	27,500	——	——	——	——
101~120	21,800	31,000	39,600	——	——	——
121~140	24,400	34,500	44,300	——	——	——
141~160	26,900	38,200	48,800	59,600	——	——
161~180	29,500	41,700	53,500	65,100	77,200	——
181~200	32,000	45,300	58,000	70,800	83,800	——
201~220	34,500	48,800	62,500	76,300	90,400	104,100
221~240	37,200	52,400	67,200	81,900	97,000	111,800
241~260	39,700	56,000	71,700	87,500	103,600	119,300
261~280	42,300	59,500	76,400	93,100	110,200	127,000
281~300	44,800	63,100	80,900	98,700	116,900	134,600
約2倍仕上り巾	74~146	147~219	220~292	293~365	366~438	439~511

※アミカケのサイズについてはS-1T（約2.5倍）のみの対応です。
※上部ワンプリーツギャザー、3ッ山も選択できます。

セパレート フリルタイプ・S-56F 約2.5倍
E-56F 約2倍

約2.5倍仕上り巾	~58	59~116
~100	14,800	23,600
101~120	16,000	26,800
121~140	17,900	29,300
141~160	20,500	32,400
161~180	21,700	35,000
181~200	23,600	38,700
約2倍仕上り巾	~73	74~146

※上部ワンプリーツギャザー、3ッ山も選択できます。

スカラップ フリルタイプ・S-9F・S-11F 約2.5倍
E-9F・E-11F 約2倍

約2.5倍仕上り巾	~175	176~233	234~292	293~350	351~408
~100	30,900	42,300	52,400	61,800	73,200
101~120	34,700	47,300	58,700	69,400	82,000
121~140	38,500	52,400	65,000	77,000	90,800
141~160	42,300	57,400	71,300	84,500	99,700
161~180	46,100	62,500	77,600	92,100	108,500
181~200	49,900	67,500	83,900	99,700	117,300
約2倍仕上り巾	~219	220~292	293~365	366~438	439~511

※両開きも承ります。
※上部スモッグギャザー、3ッ山も選択できます。

スカラップ トリムタイプ・S-9TD・S-11TD 約2.5倍
E-9TD・E-11TD 約2倍

約2.5倍仕上り巾	～175	176～233	234～292	293～350	351～408
～100	36,800	49,000	61,300	73,500	85,800
101～120	40,200	53,600	66,900	80,300	93,700
121～140	43,600	58,100	72,600	87,100	101,600
141～160	47,000	62,600	78,200	93,900	109,500
161～180	50,300	67,100	83,900	100,600	117,400
181～200	53,700	71,600	89,500	107,400	125,300
201～220	57,100	76,100	95,200	114,200	133,200
221～240	60,500	80,700	100,800	121,000	141,100
241～260	63,900	85,200	106,500	127,700	149,000
261～280	67,300	89,700	112,100	134,500	156,900
281～300	70,700	94,200	117,800	141,300	164,800
約2倍仕上り巾	～219	220～292	293～365	366～438	439～511

※両開きも承ります。
※上部スモッグギャザー、3ッ山も選択できます。

スカラップ フリルタイプ・S-10F 約2.5倍
E-10F 約2倍

約2.5倍仕上り巾	59～116	117～175	176～233	234～292	293～350	351～408
～100	20,200	30,300	39,800	49,900	59,900	70,000
101～120	24,600	37,200	49,200	61,200	73,800	85,800
121～140	27,200	41,000	54,300	67,500	81,400	94,600
141～160	29,700	44,800	59,300	73,800	88,900	103,400
161～180	32,200	48,600	64,400	80,100	96,500	112,300
181～200	34,700	52,400	69,400	86,400	104,100	121,100
約2倍仕上り巾	74～146	147～219	220～292	293～365	366～438	439～511

※両開きも承ります。
※上部スモッグギャザー、3ッ山も選択できます。

スカラップ トリムタイプ・S-10TD 約2.5倍
E-10TD 約2倍

約2.5倍仕上り巾	59～116	117～175	176～233	234～292	293～350	351～408
～100	22,700	34,100	45,400	56,800	68,100	79,500
101～120	25,000	37,500	50,000	62,400	74,900	87,400
121～140	27,300	40,900	54,500	68,100	81,700	95,300
141～160	29,500	44,300	59,000	73,700	88,500	103,200
161～180	31,800	47,600	63,500	79,400	95,200	111,100
181～200	34,000	51,000	68,000	85,000	102,000	119,000
201～220	36,300	54,400	72,500	90,700	108,800	126,900
221～240	38,600	57,800	77,100	96,300	115,600	134,800
241～260	40,800	61,200	81,600	102,000	122,300	142,700
261～280	43,100	64,600	86,100	107,600	129,100	150,600
281～300	45,300	68,000	90,600	113,300	135,900	158,500
約2倍仕上り巾	74～146	147～219	220～292	293～365	366～438	439～511

※両開きも承ります。
※上部スモッグギャザー、3ッ山も選択できます。

ハイギャザー フリルタイプ・S-12F 約2.5倍
E-12F 約2倍

約2.5倍仕上り巾	59～116	117～175	176～233	234～292	293～350	351～408
～100	18,800	26,800	34,900	42,900	52,500	60,600
101～120	21,500	31,100	40,200	49,900	60,600	70,200
121～140	24,700	34,900	45,600	56,300	68,600	79,300
141～160	27,400	39,100	50,900	63,200	77,200	88,900
161～180	30,000	43,400	56,300	69,700	85,200	98,000
181～200	32,700	47,200	61,600	76,100	93,200	107,700
201～220	35,400	51,500	67,000	83,100	101,300	117,300
221～240	38,600	55,200	72,300	89,500	109,300	126,400
241～260	41,300	59,500	77,700	96,400	117,900	136,100
261～280	44,000	63,800	83,100	102,900	125,900	145,200
281～300	46,600	67,500	88,400	109,300	133,900	154,800
約2倍仕上り巾	74～146	147～219	220～292	293～365	366～438	439～511

※両開きも承ります。
※3ッ山限定。

ハイギャザー トリムタイプ・S-12TC 約2.5倍
E-12TC 約2倍

約2.5倍仕上り巾	59～116	117～175	176～233	234～292	293～350	351～408
～100	26,900	39,300	51,700	64,200	77,100	89,500
101～120	28,800	42,300	55,700	69,100	83,000	96,400
121～140	30,800	45,200	59,600	74,000	88,900	103,300
141～160	32,800	48,200	63,500	78,900	94,800	110,100
161～180	34,700	51,100	67,500	83,800	100,700	117,000
181～200	36,700	54,100	71,400	88,700	106,600	123,900
201～220	38,700	57,000	75,300	93,700	112,500	130,800
221～240	40,600	60,000	79,300	98,600	118,400	137,700
241～260	42,600	62,900	83,200	103,500	124,300	144,600
261～280	44,600	65,900	87,100	108,400	130,200	151,400
281～300	46,500	68,800	91,100	113,300	136,100	158,300
約2倍仕上り巾	74～146	147～219	220～292	293～365	366～438	439～511

※両開きも承ります。
※3ッ山限定。

チューブトップ・S-19P 約1倍

仕上り巾 / 仕上り丈	～138
～100	8,200
101～120	9,600
121～140	10,900
141～160	12,300
161～180	13,700
181～200	15,000
201～220	16,400
221～240	17,700
241～260	19,100
261～280	20,500
281～300	21,800

※上部4cmの袋縫い。

C2234
マーゼ

■生地巾 150cm ■価格 1,900/m 1,260/㎡
■組成 ポリエステル100% ■柄リピート タテ ―cm×ヨコ 25cm

■ 形態安定加工(スタイリッシュウェーブ縫製)・KH KE KO

KH 約2倍仕上り巾 / 仕上り丈	～75 1巾	76～150 2巾	151～225 3巾	226～300 4巾	301～375 5巾	376～450 6巾	451～525 7巾	526～600 8巾
60～100	5,600	11,200	16,800	22,400	28,000	33,600	39,200	44,800
101～120	6,400	12,800	19,200	25,600	32,000	38,400	44,800	51,200
121～140	7,200	14,400	21,600	28,800	36,000	43,200	50,400	57,600
141～160	8,000	16,000	24,000	32,000	40,000	48,000	56,000	64,000
161～180	8,800	17,600	26,400	35,200	44,000	52,800	61,600	70,400
181～200	9,600	19,200	28,800	38,400	48,000	57,600	67,200	76,800
201～220	10,400	20,800	31,200	41,600	52,000	62,400	72,800	83,200
221～240	11,200	22,400	33,600	44,800	56,000	67,200	78,400	89,600
241～260	12,000	24,000	36,000	48,000	60,000	72,000	84,000	96,000
261～280	12,800	25,600	38,400	51,200	64,000	76,800	89,600	102,400
281～300	13,600	27,200	40,800	54,400	68,000	81,600	95,200	108,800
KE 約1.5倍仕上り巾	～100	101～200	201～300	301～400	401～500	501～600	601～700	701～800
KO 約1.5倍仕上り巾	～100	101～200	201～324	325～424	425～550	551～600		

●タッセルなし

※1巾での両開きはできません。
※KHの1巾片開き・2巾両開き、3ッ山の場合、最大仕上り巾は上記と異なります。(P155参照)
※KEは2ッ山限定、KOは1ッ山限定。KH・KOは300cm、KEは400cmを超える仕上り巾は両開きのみになります。
※形態安定加工により風合いに変化が生じる場合があります。

■ハイグレード縫製・SH SE ■ニューシンプル縫製・SO ■フラット縫製・AP

SH 約2倍仕上り巾 / 仕上り丈	～75 1巾	76～150 2巾	151～225 3巾	226～300 4巾	301～375 5巾	376～450 6巾	451～525 7巾	526～600 8巾
60～100	5,200	10,400	15,600	20,800	26,000	31,200	36,400	41,600
101～120	6,000	12,000	18,000	24,000	30,000	36,000	42,000	48,000
121～140	6,700	13,400	20,100	26,800	33,500	40,200	46,900	53,600
141～160	7,400	14,800	22,200	29,600	37,000	44,400	51,800	59,200
161～180	8,200	16,400	24,600	32,800	41,000	49,200	57,400	65,600
181～200	8,900	17,800	26,700	35,600	44,500	53,400	62,300	71,200
201～220	9,700	19,400	29,100	38,800	48,500	58,200	67,900	77,600
221～240	10,400	20,800	31,200	41,600	52,000	62,400	72,800	83,200
241～260	11,100	22,200	33,300	44,400	55,500	66,600	77,700	88,800
261～280	11,900	23,800	35,700	47,600	59,500	71,400	83,300	95,200
281～300	12,600	25,200	37,800	50,400	63,000	75,600	88,200	100,800
SE 約1.5倍仕上り巾	～100	101～200	201～300	301～400	401～500	501～600	601～700	701～800
SO 約1.5倍仕上り巾	～100	101～200	201～324	325～424	425～550	551～650	651～774	775～874
AP 約1倍仕上り巾	～134	135～268	269～414	415～564	565～710	711～860		

●タッセルなし

※SH、SE、SOは1巾での両開きはできません。
※SHの1巾片開き・2巾両開き、3ッ山の場合、最大仕上り巾は上記と異なります。(P155参照)
※SEは2ッ山、SOは1ッ山、APはヒダなし。

■ギャザー縫製・SG

約2倍

仕上り巾 / 仕上り丈	76～150 2巾	151～225 3巾	226～300 4巾	301～375 5巾	376～450 6巾	451～525 7巾	526～600 8巾
60～100	12,000	18,000	24,000	30,000	36,000	42,000	48,000
101～120	13,600	20,400	27,200	34,000	40,800	47,600	54,400
121～140	15,400	23,100	30,800	38,500	46,200	53,900	61,600
141～160	17,200	25,800	34,400	43,000	51,600	60,200	68,800
161～180	18,800	28,200	37,600	47,000	56,400	65,800	75,200
181～200	20,600	30,900	41,200	51,500	61,800	72,100	82,400
201～220	22,200	33,300	44,400	55,500	66,600	77,700	88,800
221～240	24,000	36,000	48,000	60,000	72,000	84,000	96,000
241～260	25,800	38,700	51,600	64,500	77,400	90,300	103,200
261～280	27,400	41,100	54,800	68,500	82,200	95,900	109,600
281～300	29,200	43,800	58,400	73,000	87,600	102,200	116,800

※ワンプリーツギャザー、またはスモックギャザーが選択できます。 ●タッセルなし

プレーンシェード ドラム式・R-61PD

仕上り巾 / 仕上り丈	30～50	51～90	91～142	143～190	191～240	241～290	291～340	341～400
60～100	19,700	22,500	28,000	35,700	41,200	46,600	54,400	60,400
101～120	20,700	23,500	29,500	37,800	43,600	49,500	57,900	64,300
121～140	21,800	24,600	30,900	40,000	46,100	52,300	61,500	68,200
141～160	22,900	25,700	32,300	42,100	48,600	55,100	65,000	72,100
161～180	23,900	26,700	33,700	44,200	51,100	57,900	68,600	76,000
181～200	25,000	27,800	35,100	46,400	53,600	60,800	72,200	79,900
201～220	26,100	28,900	36,500	48,500	56,100	63,600	75,700	83,800
221～240	27,200	30,000	37,900	50,700	58,600	66,400	79,300	87,700
241～260	28,200	31,000	39,400	52,800	61,000	69,300	82,800	91,600
261～280	29,300	32,100	40,800	54,900	63,500	72,100	86,400	95,500
281～300	30,400	33,200	42,200	57,100	66,000	74,900	89,900	99,400

※仕上り巾39cm以下の場合、仕上り丈は200cmまでになります。
※シェード本体価格に、梱包・輸送費として、別途3,000円かかります。

プレーンシェード コード式・R-61PC

仕上り巾 / 仕上り丈	18～50	51～90	91～142	143～190	191～240
60～100	14,800	17,200	22,200	29,400	34,400
101～120	15,800	18,200	23,700	31,500	36,800
121～140	16,900	19,300	25,100	33,700	39,300
141～160	18,000	20,400	26,500	35,800	41,800
161～180	19,000	21,400	27,900	37,900	44,300
181～200	20,100	22,500	29,300	40,100	46,800
201～220	21,200	23,600	30,700	42,200	49,300
221～240	22,300	24,700	32,100	44,400	51,800
241～260	23,300	25,700	33,600	46,500	54,200
261～280	24,400	26,800	35,000	48,600	56,700
281～300	25,500	27,900	36,400	50,800	59,200

※シェード本体価格に、梱包・輸送費として、別途3,000円かかります。

見本帳掲載 P.179

C2235
ステラータ

■生地巾 148cm ■価格 2,800/m 1,890/㎡
■組成 ポリエステル100% ■柄リピート タテ 43.3cm×ヨコ 49.4cm

■ 形態安定加工（スタイリッシュウェーブ縫製）・KH KE KO

KH 約2倍仕上り巾 / 仕上り丈	～74 1巾	75～148 2巾	149～222 3巾	223～296 4巾	297～370 5巾	371～444 6巾	445～518 7巾	519～592 8巾
60～100	8,500	17,000	25,500	34,000	42,500	51,000	59,500	68,000
101～120	8,500	17,000	25,500	34,000	42,500	51,000	59,500	68,000
121～140	10,700	21,400	32,100	42,800	53,500	64,200	74,900	85,600
141～160	10,700	21,400	32,100	42,800	53,500	64,200	74,900	85,600
161～180	12,800	25,600	38,400	51,200	64,000	76,800	89,600	102,400
181～200	12,800	25,600	38,400	51,200	64,000	76,800	89,600	102,400
201～220	14,900	29,800	44,700	59,600	74,500	89,400	104,300	119,200
221～240	14,900	29,800	44,700	59,600	74,500	89,400	104,300	119,200
241～260	14,900	29,800	44,700	59,600	74,500	89,400	104,300	119,200
261～280	17,000	34,000	51,000	68,000	85,000	102,000	119,000	136,000
281～300	17,000	34,000	51,000	68,000	85,000	102,000	119,000	136,000
KE 約1.5倍仕上り巾	～97	98～194	195～296	297～394	395～492	493～592	593～690	691～788
KO 約1.5倍仕上り巾	～100	101～200	201～300	301～424	425～524	525～600		

●タッセルなし

※1巾での両開きはできません。
※KHの1巾片開き・2巾両開き、3ッ山の場合、最大仕上り巾は上記と異なります。(P155参照)
※KEは2ッ山限定、KOは1ッ山限定。KH・KOは300cm、KEは400cmを超える仕上り巾は両開きのみになります。
※形態安定加工により風合いに変化が生じる場合があります。

■ ハイグレード縫製・SH SE ■ ニューシンプル縫製・SO ■ フラット縫製・AP

SH 約2倍仕上り巾 / 仕上り丈	～74 1巾	75～148 2巾	149～222 3巾	223～296 4巾	297～370 5巾	371～444 6巾	445～518 7巾	519～592 8巾
60～100	8,000	16,000	24,000	32,000	40,000	48,000	56,000	64,000
101～120	8,000	16,000	24,000	32,000	40,000	48,000	56,000	64,000
121～140	10,000	20,000	30,000	40,000	50,000	60,000	70,000	80,000
141～160	10,000	20,000	30,000	40,000	50,000	60,000	70,000	80,000
161～180	12,000	24,000	36,000	48,000	60,000	72,000	84,000	96,000
181～200	12,000	24,000	36,000	48,000	60,000	72,000	84,000	96,000
201～220	14,000	28,000	42,000	56,000	70,000	84,000	98,000	112,000
221～240	14,000	28,000	42,000	56,000	70,000	84,000	98,000	112,000
241～260	14,000	28,000	42,000	56,000	70,000	84,000	98,000	112,000
261～280	16,000	32,000	48,000	64,000	80,000	96,000	112,000	128,000
281～300	16,000	32,000	48,000	64,000	80,000	96,000	112,000	128,000
SE 約1.5倍仕上り巾	～97	98～194	195～296	297～394	395～492	493～592	593～690	691～788
SO 約1.5倍仕上り巾	～100	101～200	201～300	301～424	425～524	525～650	651～750	751～874
AP 約1倍仕上り巾	～132	133～264	265～408	409～556	557～700	701～848		

●タッセルなし

※SH、SE、SOは1巾での両開きはできません。
※SHの1巾片開き・2巾両開き、3ッ山の場合、最大仕上り巾は上記と異なります。(P155参照)
※SEは2ッ山、SOは1ッ山、APはヒダなし。

プレーンシェード ドラム式・R-61PD

仕上り巾 / 仕上り丈	30～50	51～90	91～140	141～190	191～240	241～286	287～290	291～340	341～400
60～100	21,400	24,200	29,800	39,100	44,700	50,100	56,300	61,900	68,200
101～120	24,500	27,300	33,800	45,100	51,600	57,800	65,900	72,400	79,600
121～140	24,500	27,300	33,800	45,100	51,600	57,800	65,900	72,400	79,600
141～160	27,000	29,800	37,000	50,300	57,500	64,400	74,400	81,600	89,400
161～180	27,000	29,800	37,000	50,300	57,500	64,400	74,400	81,600	89,400
181～200	29,500	32,300	40,200	55,300	63,200	70,800	82,900	90,800	99,300
201～220	29,500	32,300	40,200	55,300	63,200	70,800	82,900	90,800	99,300
221～240	29,500	32,300	40,200	55,300	63,200	70,800	82,900	90,800	99,300
241～260	32,600	35,400	44,200	61,300	70,100	78,500	92,600	101,300	110,700
261～280	32,600	35,400	44,200	61,300	70,100	78,500	92,600	101,300	110,700
281～300	35,100	37,900	47,400	66,600	76,000	85,200	101,000	110,500	120,500

※仕上り巾39cm以下の場合、仕上り丈は200cmまでになります。
※シェード本体価格に、梱包・輸送費として、別途3,000円かかります。

プレーンシェード コード式・R-61PC

仕上り巾 / 仕上り丈	18～50	51～90	91～140	141～190	191～240
60～100	16,500	18,900	24,000	32,800	37,900
101～120	19,600	22,000	28,000	38,800	44,800
121～140	19,600	22,000	28,000	38,800	44,800
141～160	22,100	24,500	31,200	44,000	50,700
161～180	22,100	24,500	31,200	44,000	50,700
181～200	24,600	27,000	34,400	49,000	56,400
201～220	24,600	27,000	34,400	49,000	56,400
221～240	24,600	27,000	34,400	49,000	56,400
241～260	27,700	30,100	38,400	55,000	63,300
261～280	27,700	30,100	38,400	55,000	63,300
281～300	30,200	32,600	41,600	60,300	69,200

※シェード本体価格に、梱包・輸送費として、別途3,000円かかります。

見本帳掲載 P.180

C2236
クシェリ

■生地巾 150cm ■価格 2,800/m 1,860/㎡
■組成 ポリエステル100% ■柄リピート タテ 49.6cm×ヨコ 16.7cm

■ 形態安定加工（スタイリッシュウェーブ縫製）・KH KE KO

KH 約2倍仕上り巾 / 仕上り丈	～75 1巾	76～150 2巾	151～225 3巾	226～300 4巾	301～375 5巾	376～450 6巾	451～525 7巾	526～600 8巾
60～100	7,300	14,600	21,900	29,200	36,500	43,800	51,100	58,400
101～120	9,800	19,600	29,400	39,200	49,000	58,800	68,600	78,400
121～140	9,800	19,600	29,400	39,200	49,000	58,800	68,600	78,400
141～160	12,200	24,400	36,600	48,800	61,000	73,200	85,400	97,600
161～180	12,200	24,400	36,600	48,800	61,000	73,200	85,400	97,600
181～200	12,200	24,400	36,600	48,800	61,000	73,200	85,400	97,600
201～220	14,600	29,200	43,800	58,400	73,000	87,600	102,200	116,800
221～240	14,600	29,200	43,800	58,400	73,000	87,600	102,200	116,800
241～260	17,100	34,200	51,300	68,400	85,500	102,600	119,700	136,800
261～280	17,100	34,200	51,300	68,400	85,500	102,600	119,700	136,800
281～300	17,100	34,200	51,300	68,400	85,500	102,600	119,700	136,800
KE 約1.5倍仕上り巾	～100	101～200	201～300	301～400	401～500	501～600	601～700	701～800
KO 約1.5倍仕上り巾	～100	101～200	201～324	325～424	425～550	551～600		

●タッセルなし

※1巾での両開きはできません。
※KHの1巾片開き・2巾両開き、3ッ山の場合、最大仕上り巾は上記と異なります。(P155参照)
※KEは2ッ山限定、KOは1ッ山限定。KH・KOは300cm、KEは400cmを超える仕上り巾は両開きのみになります。
※形態安定加工により風合いに変化が生じる場合があります。

■ ハイグレード縫製・SH SE ■ ニューシンプル縫製・SO ■ フラット縫製・AP

SH 約2倍仕上り巾 / 仕上り丈	～75 1巾	76～150 2巾	151～225 3巾	226～300 4巾	301～375 5巾	376～450 6巾	451～525 7巾	526～600 8巾
60～100	6,900	13,800	20,700	27,600	34,500	41,400	48,300	55,200
101～120	9,200	18,400	27,600	36,800	46,000	55,200	64,400	73,600
121～140	9,200	18,400	27,600	36,800	46,000	55,200	64,400	73,600
141～160	11,500	23,000	34,500	46,000	57,500	69,000	80,500	92,000
161～180	11,500	23,000	34,500	46,000	57,500	69,000	80,500	92,000
181～200	11,500	23,000	34,500	46,000	57,500	69,000	80,500	92,000
201～220	13,700	27,400	41,100	54,800	68,500	82,200	95,900	109,600
221～240	13,700	27,400	41,100	54,800	68,500	82,200	95,900	109,600
241～260	16,000	32,000	48,000	64,000	80,000	96,000	112,000	128,000
261～280	16,000	32,000	48,000	64,000	80,000	96,000	112,000	128,000
281～300	16,000	32,000	48,000	64,000	80,000	96,000	112,000	128,000
SE 約1.5倍仕上り巾	～100	101～200	201～300	301～400	401～500	501～600	601～700	701～800
SO 約1.5倍仕上り巾	～100	101～200	201～324	325～424	425～550	551～650	651～774	775～874
AP 約1倍仕上り巾	～134	135～268	269～414	415～564	565～710	711～860		

●タッセルなし

※SH、SE、SOは1巾での両開きはできません。
※SHの1巾片開き・2巾両開き、3ッ山の場合、最大仕上り巾は上記と異なります。(P155参照)
※SEは2ッ山、SOは1ッ山、APはヒダなし。

プレーンシェード ドラム式・R-61PD

仕上り巾 / 仕上り丈	30～50	51～90	91～142	143～190	191～240	241～290	291～340	341～400
60～100	22,600	25,400	31,500	41,600	47,600	53,600	63,800	70,300
101～120	22,600	25,400	31,500	41,600	47,600	53,600	63,800	70,300
121～140	25,700	28,500	35,500	47,800	54,700	61,500	74,000	81,400
141～160	25,700	28,500	35,500	47,800	54,700	61,500	74,000	81,400
161～180	25,700	28,500	35,500	47,800	54,700	61,500	74,000	81,400
181～200	28,900	31,700	39,500	54,100	61,800	69,500	84,200	92,500
201～220	28,900	31,700	39,500	54,100	61,800	69,500	84,200	92,500
221～240	32,000	34,800	43,500	60,300	68,900	77,500	94,500	103,600
241～260	32,000	34,800	43,500	60,300	68,900	77,500	94,500	103,600
261～280	35,100	37,900	47,500	66,600	76,000	85,500	104,700	114,700
281～300	35,100	37,900	47,500	66,600	76,000	85,500	104,700	114,700

※仕上り巾39cm以下の場合、仕上り丈は200cmまでになります。
※シェード本体価格に、梱包・輸送費として、別途3,000円かかります。

プレーンシェード コード式・R-61PC

仕上り巾 / 仕上り丈	18～50	51～90	91～142	143～190	191～240
60～100	17,700	20,100	25,700	35,300	40,800
101～120	17,700	20,100	25,700	35,300	40,800
121～140	20,800	23,200	29,700	41,500	47,900
141～160	20,800	23,200	29,700	41,500	47,900
161～180	20,800	23,200	29,700	41,500	47,900
181～200	24,000	26,400	33,700	47,800	55,000
201～220	24,000	26,400	33,700	47,800	55,000
221～240	27,100	29,500	37,700	54,000	62,100
241～260	27,100	29,500	37,700	54,000	62,100
261～280	30,200	32,600	41,700	60,300	69,200
281～300	30,200	32,600	41,700	60,300	69,200

※シェード本体価格に、梱包・輸送費として、別途3,000円かかります。

シェイパーシェード ドラム式・R-65PD

仕上り丈＼仕上り巾	30～50	51～90	91～142	143～190	191～240	241～290	291～340	341～400
60～100	36,700	36,700	52,200	61,100	76,400	81,100	103,200	107,900
101～120	37,600	37,600	53,700	62,600	78,600	83,300	106,000	110,700
121～140	43,000	43,000	61,200	73,100	91,400	97,700	124,000	130,300
141～160	43,800	43,800	62,700	74,600	93,600	99,900	126,800	133,100
161～180	44,700	44,700	64,100	76,000	95,800	102,100	129,600	135,900
181～200	50,100	50,100	71,700	86,500	108,700	116,600	147,700	155,500
201～220	51,000	51,000	73,200	88,000	110,900	118,800	150,500	158,300
221～240	56,400	56,400	80,700	98,500	123,800	133,200	168,500	177,900
241～260	57,200	57,200	82,200	100,000	126,000	135,400	171,300	180,700
261～280	62,700	62,700	89,700	110,500	138,900	149,900	189,300	200,300
281～300	63,500	63,500	91,100	111,900	141,100	152,100	192,100	203,100

※仕上り巾39cm以下の場合、仕上り丈は200cmまでになります。
※シェード本体価格に、梱包・輸送費として、別途3,000円かかります。

シェイパーシェード コード式・R-65PC

仕上り丈＼仕上り巾	18～50	51～90	91～142	143～190	191～240
60～100	26,700	26,700	37,600	46,500	51,300
101～120	27,600	27,600	38,500	47,400	52,200
121～140	33,000	33,000	45,500	57,400	63,700
141～160	33,900	33,900	46,400	58,300	64,600
161～180	34,800	34,800	47,300	59,200	65,500
181～200	40,200	40,200	54,300	69,100	77,000
201～220	41,100	41,100	55,200	70,000	77,900
221～240	46,500	46,500	62,200	80,000	89,500
241～260	47,400	47,400	63,100	80,900	90,400
261～280	52,900	52,900	70,100	90,900	102,000
281～300	53,700	53,700	70,900	91,700	102,800

※シェード本体価格に、梱包・輸送費として、別途3,000円かかります。

センタークロス フリルタイプ・S-1F 約2.5倍
E-1F 約2倍

約2.5倍仕上り巾	61～120	121～180	181～240	241～300	301～360	361～420
～100	25,000	37,200	——	——	——	——
101～120	25,000	37,200	47,600	——	——	——
121～140	31,400	46,400	59,800	——	——	——
141～160	31,900	47,000	60,400	73,700	——	——
161～180	31,900	47,600	60,900	74,300	87,600	——
181～200	38,300	56,900	73,100	89,400	105,600	——
201～220	38,300	56,900	73,700	89,900	106,200	122,400
221～240	44,700	66,200	85,300	104,400	123,600	142,700
241～260	45,300	66,700	85,900	105,000	124,200	143,300
261～280	45,300	67,300	86,500	105,600	124,700	143,900
281～300	51,700	76,600	98,600	120,700	142,700	164,800
約2倍仕上り巾	76～150	151～225	226～300	301～375	376～450	451～525

※アミカケのサイズについてはS-1F（約2.5倍）のみの対応です。
※上部ワンプリーツギャザー、3ッ山も選択できます。

センタークロス トリムタイプ・S-1T 約2.5倍
E-1T 約2倍

約2.5倍仕上り巾	61～120	121～180	181～240	241～300	301～360	361～420
～100	23,200	33,000	——	——	——	——
101～120	23,800	33,400	43,300	——	——	——
121～140	29,400	41,700	54,100	——	——	——
141～160	30,000	42,200	54,600	67,000	——	——
161～180	30,500	42,700	55,100	67,500	79,900	——
181～200	36,100	51,000	65,900	80,400	95,400	——
201～220	36,700	51,400	66,400	80,900	95,900	110,700
221～240	42,300	59,700	77,300	94,300	111,700	129,100
241～260	42,900	60,200	77,700	94,800	112,300	129,600
261～280	43,400	60,700	78,200	95,300	112,800	130,200
281～300	49,000	69,000	88,600	108,700	128,800	148,600
約2倍仕上り巾	76～150	151～225	226～300	301～375	376～450	451～525

※アミカケのサイズについてはS-1T（約2.5倍）のみの対応です。
※上部ワンプリーツギャザー、3ッ山も選択できます。

セパレート フリルタイプ・S-56F 約2.5倍
E-56F 約2倍

約2.5倍仕上り巾	～60	61～120
～100	17,500	28,400
101～120	17,500	28,400
121～140	21,400	35,500
141～160	21,400	36,700
161～180	22,000	36,700
181～200	26,500	43,800
約2倍仕上り巾	～75	76～150

※上部ワンプリーツギャザー、3ッ山も選択できます。

スカラップ フリルタイプ・S-9F・S-11F 約2.5倍
E-9F・E-11F 約2倍

約2.5倍仕上り巾	～180	181～240	241～300	301～360	361～420
～100	39,700	53,200	66,000	78,800	92,200
101～120	39,700	53,200	66,000	78,800	92,200
121～140	39,700	53,200	66,000	78,800	92,200
141～160	49,300	66,000	82,000	98,000	114,600
161～180	49,300	66,000	82,000	98,000	114,600
181～200	58,300	78,800	98,000	116,500	137,000
約2倍仕上り巾	～225	226～300	301～375	376～450	451～525

※両開きも承ります。
※上部スモッグギャザー、3ッ山も選択できます。

スカラップ トリムタイプ・S-9TD・S-11TD 約2.5倍
E-9TD・E-11TD 約2倍

約2.5倍仕上り巾	～180	181～240	241～300	301～360	361～420
～100	46,200	61,400	76,900	92,100	107,600
101～120	46,200	61,400	76,900	92,100	107,600
121～140	46,200	61,400	76,900	92,100	107,600
141～160	54,800	72,800	91,200	109,200	127,000
161～180	54,800	72,800	91,200	109,200	127,000
181～200	63,400	84,300	104,900	125,900	147,100
201～220	63,400	84,300	104,900	125,900	147,100
221～240	63,400	84,300	104,900	125,900	147,100
241～260	72,000	95,700	119,300	143,000	167,100
261～280	72,000	95,700	119,300	143,000	167,100
281～300	80,600	106,600	133,600	160,200	187,100
約2倍仕上り巾	～225	226～300	301～375	376～450	451～525

※両開きも承ります。
※上部スモッグギャザー、3ッ山も選択できます。

スカラップ フリルタイプ・S-10F 約2.5倍
E-10F 約2倍

約2.5倍仕上り巾	61～120	121～180	181～240	241～300	301～360	361～420
～100	25,600	38,400	51,200	64,000	76,200	89,000
101～120	28,800	42,900	57,000	71,700	85,800	99,900
121～140	28,800	42,900	57,000	71,700	85,800	99,900
141～160	35,200	52,500	69,800	87,100	105,000	122,300
161～180	35,200	52,500	69,800	87,100	105,000	122,300
181～200	41,600	62,100	82,600	103,100	123,600	144,700
約2倍仕上り巾	76～150	151～225	226～300	301～375	376～450	451～525

※両開きも承ります。
※上部スモッグギャザー、3ッ山も選択できます。

スカラップ トリムタイプ・S-10TD 約2.5倍
E-10TD 約2倍

約2.5倍仕上り巾	61～120	121～180	181～240	241～300	301～360	361～420
～100	28,900	43,500	57,800	72,400	86,700	101,300
101～120	28,900	43,500	57,800	72,400	86,700	101,300
121～140	28,900	43,500	57,800	72,400	86,700	101,300
141～160	34,600	52,100	69,200	86,700	103,800	120,700
161～180	34,600	52,100	69,200	86,700	103,800	120,700
181～200	40,400	60,700	80,700	100,400	120,500	140,800
201～220	40,400	60,700	80,700	100,400	120,500	140,800
221～240	40,400	60,700	80,700	100,400	120,500	140,800
241～260	46,100	69,300	92,100	114,800	137,600	160,800
261～280	46,100	69,300	92,100	114,800	137,600	160,800
281～300	51,800	77,900	103,000	129,100	154,800	180,800
約2倍仕上り巾	76～150	151～225	226～300	301～375	376～450	451～525

※両開きも承ります。
※上部スモッグギャザー、3ッ山も選択できます。

ハイギャザー フリルタイプ・S-12F 約2.5倍
E-12F 約2倍

約2.5倍仕上り巾	61～120	121～180	181～240	241～300	301～360	361～420
～100	24,500	34,800	45,600	56,500	68,400	79,300
101～120	25,500	36,400	47,800	58,600	71,700	82,500
121～140	26,600	38,000	49,400	61,400	74,400	86,300
141～160	32,600	47,800	62,400	77,100	93,900	108,500
161～180	33,700	48,900	64,100	79,300	96,600	111,800
181～200	34,800	50,500	66,200	82,000	99,900	115,600
201～220	35,900	52,100	68,400	84,100	102,600	118,900
221～240	42,400	61,900	80,900	99,900	122,100	141,100
241～260	43,400	63,000	83,100	102,600	124,800	144,400
261～280	44,500	64,600	84,700	104,800	128,100	148,200
281～300	51,000	74,400	97,700	120,500	147,100	170,400
約2倍仕上り巾	76～150	151～225	226～300	301～375	376～450	451～525

※両開きも承ります。
※3ッ山限定。

ハイギャザー トリムタイプ・S-12TC 約2.5倍
E-12TC 約2倍

約2.5倍仕上り巾	61～120	121～180	181～240	241～300	301～360	361～420
～100	27,500	41,000	53,900	67,400	80,400	93,900
101～120	32,500	48,400	63,900	79,900	95,300	111,300
121～140	32,500	48,400	63,900	79,900	95,300	111,300
141～160	37,400	55,900	73,800	92,300	110,200	128,200
161～180	37,400	55,900	73,800	92,300	110,200	128,200
181～200	37,400	55,900	73,800	92,300	110,200	128,200
201～220	42,400	63,400	83,800	104,200	124,700	145,600
221～240	42,400	63,400	83,800	104,200	124,700	145,600
241～260	47,400	70,800	93,700	116,700	139,600	163,000
261～280	47,400	70,800	93,700	116,700	139,600	163,000
281～300	47,400	70,800	93,700	116,700	139,600	163,000
約2倍仕上り巾	76～150	151～225	226～300	301～375	376～450	451～525

※両開きも承ります。
※3ッ山限定。

チューブトップ・S-19P 約1倍

仕上り巾 / 仕上り丈	～142
～100	10,400
101～120	10,400
121～140	13,900
141～160	13,900
161～180	13,900
181～200	17,300
201～220	17,300
221～240	20,800
241～260	20,800
261～280	20,800
281～300	24,200

※上部4cmの袋縫い。

C2237
ニッキート

■生地巾 150cm ■価格 2,600/m 1,730/㎡
■組成 ポリエステル100% ■柄リピート タテ ーcm×ヨコ 2.5cm

■ 形態安定加工(スタイリッシュウェーブ縫製)・KH KE KO

KH 約2倍仕上り巾 / 仕上り丈	~75 1巾	76~150 2巾	151~225 3巾	226~300 4巾	301~375 5巾	376~450 6巾	451~525 7巾	526~600 8巾
60~100	6,600	13,200	19,800	26,400	33,000	39,600	46,200	52,800
101~120	7,600	15,200	22,800	30,400	38,000	45,600	53,200	60,800
121~140	8,500	17,000	25,500	34,000	42,500	51,000	59,500	68,000
141~160	9,400	18,800	28,200	37,600	47,000	56,400	65,800	75,200
161~180	10,400	20,800	31,200	41,600	52,000	62,400	72,800	83,200
181~200	11,300	22,600	33,900	45,200	56,500	67,800	79,100	90,400
201~220	12,300	24,600	36,900	49,200	61,500	73,800	86,100	98,400
221~240	13,200	26,400	39,600	52,800	66,000	79,200	92,400	105,600
241~260	14,100	28,200	42,300	56,400	70,500	84,600	98,700	112,800
261~280	15,100	30,200	45,300	60,400	75,500	90,600	105,700	120,800
281~300	16,000	32,000	48,000	64,000	80,000	96,000	112,000	128,000
KE 約1.5倍仕上り巾	~100	101~200	201~300	301~400	401~500	501~600	601~700	701~800
KO 約1.5倍仕上り巾	~100	101~200	201~324	325~424	425~550	551~600		

●タッセルなし

※1巾での両開きはできません。
※KHの1巾片開き・2巾両開き、3ッ山の場合、最大仕上り巾は上記と異なります。(P155参照)
※KEは2ッ山限定、KOは1ッ山限定。KH・KOは300cm、KEは400cmを超える仕上り巾は両開きのみになります。
※形態安定加工により風合いに変化が生じる場合があります。

■ ハイグレード縫製・SH SE ■ ニューシンプル縫製・SO ■ フラット縫製・AP

SH 約2倍仕上り巾 / 仕上り丈	~75 1巾	76~150 2巾	151~225 3巾	226~300 4巾	301~375 5巾	376~450 6巾	451~525 7巾	526~600 8巾
60~100	6,200	12,400	18,600	24,800	31,000	37,200	43,400	49,600
101~120	7,100	14,200	21,300	28,400	35,500	42,600	49,700	56,800
121~140	8,000	16,000	24,000	32,000	40,000	48,000	56,000	64,000
141~160	8,800	17,600	26,400	35,200	44,000	52,800	61,600	70,400
161~180	9,700	19,400	29,100	38,800	48,500	58,200	67,900	77,600
181~200	10,600	21,200	31,800	42,400	53,000	63,600	74,200	84,800
201~220	11,500	23,000	34,500	46,000	57,500	69,000	80,500	92,000
221~240	12,400	24,800	37,200	49,600	62,000	74,400	86,800	99,200
241~260	13,200	26,400	39,600	52,800	66,000	79,200	92,400	105,600
261~280	14,100	28,200	42,300	56,400	70,500	84,600	98,700	112,800
281~300	15,000	30,000	45,000	60,000	75,000	90,000	105,000	120,000
SE 約1.5倍仕上り巾	~100	101~200	201~300	301~400	401~500	501~600	601~700	701~800
SO 約1.5倍仕上り巾	~100	101~200	201~324	325~424	425~550	551~650	651~774	775~874
AP 約1倍仕上り巾	~134	135~268	269~414	415~564	565~710	711~860		

●タッセルなし

※SH、SE、SOは1巾での両開きはできません。
※SHの1巾片開き・2巾両開き、3ッ山の場合、最大仕上り巾は上記と異なります。(P155参照)
※SEは2ッ山、SOは1ッ山、APはヒダなし。

■ ギャザー縫製・SG

約2倍

仕上り巾 / 仕上り丈	76~150 2巾	151~225 3巾	226~300 4巾	301~375 5巾	376~450 6巾	451~525 7巾	526~600 8巾
60~100	13,800	20,700	27,600	34,500	41,400	48,300	55,200
101~120	15,800	23,700	31,600	39,500	47,400	55,300	63,200
121~140	17,800	26,700	35,600	44,500	53,400	62,300	71,200
141~160	19,800	29,700	39,600	49,500	59,400	69,300	79,200
161~180	21,800	32,700	43,600	54,500	65,400	76,300	87,200
181~200	23,800	35,700	47,600	59,500	71,400	83,300	95,200
201~220	25,800	38,700	51,600	64,500	77,400	90,300	103,200
221~240	27,800	41,700	55,600	69,500	83,400	97,300	111,200
241~260	29,800	44,700	59,600	74,500	89,400	104,300	119,200
261~280	31,800	47,700	63,600	79,500	95,400	111,300	127,200
281~300	33,800	50,700	67,600	84,500	101,400	118,300	135,200

※ワンプリーツギャザー、またはスモックギャザーが選択できます。 ●タッセルなし

プレーンシェード ドラム式・R-61PD

仕上り巾 / 仕上り丈	30~50	51~90	91~142	143~190	191~240	241~290	291~340	341~400
60~100	20,500	23,300	28,900	37,400	42,800	48,300	56,900	63,000
101~120	21,700	24,500	30,400	39,800	45,600	51,400	60,900	67,300
121~140	22,900	25,700	32,000	42,200	48,400	54,500	64,800	71,600
141~160	24,100	26,900	33,500	44,600	51,100	57,600	68,800	75,900
161~180	25,300	28,100	35,100	47,000	53,900	60,700	72,800	80,200
181~200	26,600	29,400	36,700	49,500	56,700	63,900	76,800	84,600
201~220	27,800	30,600	38,200	51,900	59,400	67,000	80,700	88,900
221~240	29,000	31,800	39,800	54,300	62,200	70,100	84,700	93,200
241~260	30,200	33,000	41,300	56,700	65,000	73,200	88,700	97,500
261~280	31,400	34,200	42,900	59,100	67,700	76,300	92,700	101,800
281~300	32,600	35,400	44,400	61,600	70,500	79,400	96,600	106,200

※仕上り巾39cm以下の場合、仕上り丈は200cmまでになります。
※シェード本体価格に、梱包・輸送費として、別途3,000円かかります。

プレーンシェード コード式・R-61PC

仕上り巾 / 仕上り丈	18~50	51~90	91~142	143~190	191~240
60~100	15,600	18,000	23,100	31,100	36,000
101~120	16,800	19,200	24,600	33,500	38,800
121~140	18,000	20,400	26,200	35,900	41,600
141~160	19,200	21,600	27,700	38,300	44,300
161~180	20,400	22,800	29,300	40,700	47,100
181~200	21,700	24,100	30,900	43,200	49,900
201~220	22,900	25,300	32,400	45,600	52,600
221~240	24,100	26,500	34,000	48,000	55,400
241~260	25,300	27,700	35,500	50,400	58,200
261~280	26,500	28,900	37,100	52,800	60,900
281~300	27,700	30,100	38,600	55,300	63,700

※シェード本体価格に、梱包・輸送費として、別途3,000円かかります。

シェイパーシェード ドラム式・R-65PD

仕上り丈＼仕上り巾	30～50	51～90	91～142	143～190	191～240	241～290	291～340	341～400
60～100	33,700	33,700	48,300	55,200	69,500	73,300	93,400	97,100
101～120	36,400	36,400	52,200	60,300	75,900	80,300	102,100	106,500
121～140	39,100	39,100	56,000	65,200	82,300	87,300	110,900	115,900
141～160	41,700	41,700	59,900	70,300	88,700	94,300	119,700	125,300
161～180	44,300	44,300	63,700	75,200	95,000	101,300	128,400	134,700
181～200	46,900	46,900	67,600	80,200	101,400	108,400	137,200	144,100
201～220	49,600	49,600	71,500	85,300	107,800	115,400	146,000	153,500
221～240	52,300	52,300	75,300	90,200	114,200	122,400	154,800	162,900
241～260	54,900	54,900	79,200	95,300	120,600	129,400	163,500	172,300
261～280	57,500	57,500	83,000	100,200	127,000	136,400	172,300	181,700
281～300	60,100	60,100	86,800	105,200	133,400	143,500	181,100	191,100

※仕上り巾39cm以下の場合、仕上り丈は200cmまでになります。
※シェード本体価格に、梱包・輸送費として、別途3,000円かかります。

シェイパーシェード コード式・R-65PC

仕上り丈＼仕上り巾	18～50	51～90	91～142	143～190	191～240
60～100	23,700	23,700	33,700	40,600	44,400
101～120	26,400	26,400	37,000	45,100	49,500
121～140	29,100	29,100	40,300	49,500	54,600
141～160	31,800	31,800	43,600	54,000	59,700
161～180	34,400	34,400	46,900	58,400	64,700
181～200	37,000	37,000	50,200	62,800	69,700
201～220	39,700	39,700	53,500	67,300	74,800
221～240	42,400	42,400	56,800	71,700	79,900
241～260	45,100	45,100	60,100	76,200	85,000
261～280	47,700	47,700	63,400	80,600	90,100
281～300	50,300	50,300	66,600	85,000	95,100

※シェード本体価格に、梱包・輸送費として、別途3,000円かかります。

バルーンシェード プレーンタイプ ドラム式・B-11PD

約2倍

仕上り丈＼仕上り巾	40～50 1S	51～100 2S	101～150 3S	151～200 4S	201～250 5S	251～300 6S	301～350 7S	351～400 8S
60～100	21,800	33,000	44,300	55,400	66,000	77,200	88,400	99,600
101～120	23,300	35,900	48,600	61,200	73,200	85,900	98,600	111,200
121～140	24,700	38,800	53,000	67,000	80,500	94,600	108,700	122,800
141～160	26,200	41,700	57,300	72,800	87,700	103,300	118,900	134,400
161～180	27,600	44,600	61,700	78,600	95,000	112,000	129,000	146,000
181～200	29,100	47,500	66,000	84,400	102,200	120,700	139,200	157,600
201～220	30,500	50,400	70,400	90,200	109,500	129,400	149,300	169,200
221～240	32,000	53,300	74,700	96,000	116,700	138,100	159,500	180,800
241～260	33,400	56,200	79,100	101,800	124,000	146,800	169,600	192,400
261～280	34,900	59,100	83,400	107,600	131,200	155,500	179,800	204,000
281～300	36,300	62,000	87,800	113,400	138,500	164,200	189,900	215,600

※出窓用など連結タイプの場合は上記本体価格にジョイント1ヶ所あたり7,000円を加算してください。
※シェード本体価格に、梱包・輸送費として、別途3,000円かかります。

バルーンシェード プレーンタイプ コード式・B-11PC

約2倍

仕上り丈＼仕上り巾	40～50 1S	51～100 2S	101～150 3S	151～200 4S	201～250 5S
60～100	14,900	26,300	37,700	49,000	59,700
101～120	16,400	29,200	42,000	54,800	66,900
121～140	17,800	32,100	46,400	60,600	74,200
141～160	19,300	35,000	50,700	66,400	81,400
161～180	20,700	37,900	55,100	72,200	88,700
181～200	22,200	40,800	59,400	78,000	95,900
201～220	23,600	43,700	63,800	83,800	103,200
221～240	25,100	46,600	68,100	89,600	110,400
241～260	26,500	49,500	72,500	95,400	117,700
261～280	28,000	52,400	76,800	101,200	124,900
281～300	29,400	55,300	81,200	107,000	132,200

※出窓用など連結タイプの場合は上記本体価格にジョイント1ヶ所あたり5,000円を加算してください。
※シェード本体価格に、梱包・輸送費として、別途3,000円かかります。

バルーンシェード フリルタイプ ドラム式・B-11FD

約2倍

仕上り丈＼仕上り巾	40～50 1S	51～100 2S	101～150 3S	151～200 4S	201～250 5S	251～300 6S	301～350 7S	351～400 8S
60～100	24,800	38,200	51,700	65,900	79,400	92,800	107,100	120,500
101～120	26,400	41,400	56,500	72,200	87,300	102,300	118,100	133,100
121～140	28,000	44,500	61,200	78,500	95,100	111,700	129,100	145,700
141～160	29,500	47,700	65,900	84,800	103,000	121,100	140,100	158,200
161～180	31,100	50,800	70,600	91,100	110,800	130,500	151,100	170,800
181～200	32,700	53,900	75,300	97,300	118,700	139,900	162,100	183,300
201～220	34,300	57,100	80,000	103,600	126,500	149,400	173,100	195,900
221～240	35,800	60,200	84,700	109,900	134,400	158,800	184,100	208,500
241～260	37,400	63,400	89,400	116,200	142,200	168,200	195,100	221,000
261～280	39,000	66,500	94,100	122,500	150,100	177,600	206,000	233,600
281～300	40,500	69,600	98,800	128,700	157,900	187,000	217,000	246,100

※出窓用など連結タイプの場合は上記本体価格にジョイント1ヶ所あたり7,000円を加算してください。
※シェード本体価格に、梱包・輸送費として、別途3,000円かかります。

バルーンシェード フリルタイプ コード式・B-11FC

約2倍

仕上り丈＼仕上り巾	40～50 1S	51～100 2S	101～150 3S	151～200 4S	201～250 5S
60～100	17,900	31,500	45,100	59,500	73,100
101～120	19,500	34,700	49,900	65,800	81,000
121～140	21,100	37,800	54,600	72,100	88,800
141～160	22,600	41,000	59,300	78,400	96,700
161～180	24,200	44,100	64,000	84,700	104,500
181～200	25,800	47,200	68,700	90,900	112,400
201～220	27,400	50,400	73,400	97,200	120,200
221～240	28,900	53,500	78,100	103,500	128,100
241～260	30,500	56,700	82,800	109,800	135,900
261～280	32,100	59,800	87,500	116,100	143,800
281～300	33,600	62,900	92,200	122,300	151,600

※出窓用など連結タイプの場合は上記本体価格にジョイント1ヶ所あたり5,000円を加算してください。
※シェード本体価格に、梱包・輸送費として、別途3,000円かかります。

バルーンシェード プレーンタイプ ドラム式・B-61PD

約2倍

仕上り丈＼仕上り巾	40～50 1S	51～100 2S	101～150 3S	151～200 4S	201～250 5S	251～300 6S	301～350 7S	351～400 8S
60～100	21,000	31,300	41,800	52,100	61,900	72,300	82,700	93,100
101～120	22,300	33,900	45,700	57,300	68,400	80,100	91,800	103,500
121～140	23,600	36,500	49,600	62,500	74,900	87,900	100,900	113,900
141～160	24,900	39,100	53,500	67,700	81,400	95,700	110,000	124,300
161～180	26,200	41,700	57,400	72,900	87,900	103,500	119,100	134,700
181～200	27,500	44,300	61,300	78,100	94,400	111,300	128,200	145,100
201～220	28,800	46,900	65,200	83,300	100,900	119,100	137,300	155,500
221～240	30,100	49,500	69,100	88,500	107,400	126,900	146,400	165,900
241～260	31,400	52,100	73,000	93,700	113,900	134,700	155,500	176,300
261～280	32,700	54,700	76,900	98,900	120,400	142,500	164,600	186,700
281～300	34,000	57,300	80,800	104,100	126,900	150,300	173,700	197,100

※出窓用など連結タイプの場合は上記本体価格にジョイント1ヶ所あたり7,000円を加算してください。
※シェード本体価格に、梱包・輸送費として、別途3,000円かかります。

バルーンシェード プレーンタイプ コード式・B-61PC

約2倍

仕上り丈＼仕上り巾	40～50 1S	51～100 2S	101～150 3S	151～200 4S	201～250 5S
60～100	13,600	23,700	33,700	43,800	53,200
101～120	14,800	26,100	37,300	48,600	59,300
121～140	16,000	28,500	41,000	53,400	65,300
141～160	17,200	30,900	44,600	58,300	71,400
161～180	18,400	33,300	48,200	63,100	77,400
181～200	19,700	35,800	51,900	68,000	83,500
201～220	20,900	38,200	55,500	72,800	89,500
221～240	22,100	40,600	59,100	77,600	95,600
241～260	23,300	43,000	62,800	82,500	101,600
261～280	24,500	45,400	66,400	87,300	107,700
281～300	25,700	47,900	70,000	92,200	113,700

※出窓用など連結タイプの場合は上記本体価格にジョイント1ヶ所あたり5,000円を加算してください。
※シェード本体価格に、梱包・輸送費として、別途3,000円かかります。

バルーンシェード フリルタイプ ドラム式・B-61FD

約2倍

仕上り丈＼仕上り巾	40～50 1S	51～100 2S	101～150 3S	151～200 4S	201～250 5S	251～300 6S	301～350 7S	351～400 8S
60～100	24,000	36,600	49,300	62,700	75,400	88,000	101,500	114,100
101～120	25,400	39,500	53,700	68,500	82,700	96,700	111,600	125,700
121～140	26,900	42,400	58,000	74,300	89,900	105,400	121,800	137,300
141～160	28,300	45,300	62,400	80,100	97,200	114,100	131,900	148,900
161～180	29,800	48,200	66,700	85,900	104,400	122,800	142,100	160,500
181～200	31,200	51,100	71,100	91,700	111,700	131,500	152,200	172,100
201～220	32,700	54,000	75,400	97,500	118,900	140,200	162,400	183,700
221～240	34,100	56,900	79,800	103,300	126,200	148,900	172,500	195,300
241～260	35,600	59,800	84,100	109,100	133,400	157,600	182,700	206,900
261～280	37,000	62,700	88,500	114,900	140,700	166,300	192,800	218,500
281～300	38,500	65,600	92,800	120,700	147,900	175,000	203,000	230,100

※出窓用など連結タイプの場合は上記本体価格にジョイント1ヶ所あたり7,000円を加算してください。
※シェード本体価格に、梱包・輸送費として、別途3,000円かかります。

バルーンシェード フリルタイプ コード式・B-61FC

約2倍

仕上り丈＼仕上り巾	40～50 1S	51～100 2S	101～150 3S	151～200 4S	201～250 5S
60～100	16,500	28,700	40,900	53,900	66,100
101～120	17,800	31,400	45,000	59,300	72,900
121～140	19,200	34,100	49,100	64,700	79,700
141～160	20,500	36,900	53,200	70,200	86,500
161～180	21,900	39,600	57,300	75,600	93,300
181～200	23,300	42,300	61,300	81,100	100,100
201～220	24,600	45,000	65,400	86,500	106,900
221～240	26,000	47,700	69,500	91,900	113,700
241～260	27,300	50,500	73,600	97,400	120,500
261～280	28,700	53,200	77,700	102,800	127,300
281～300	30,100	55,900	81,700	108,300	134,100

※出窓用など連結タイプの場合は上記本体価格にジョイント1ヶ所あたり5,000円を加算してください。
※シェード本体価格に、梱包・輸送費として、別途3,000円かかります。

センタークロス フリルタイプ・S-1F / E-1F

約2.5倍
約2倍

約2.5倍仕上り巾	61～120	121～180	181～240	241～300	301～360	361～420
～100	20,200	29,200	——	——	——	——
101～120	22,400	33,100	42,000	——	——	——
121～140	25,200	37,000	47,100	——	——	——
141～160	28,000	40,400	52,100	63,300	——	——
161～180	30,300	44,300	57,200	69,500	81,800	——
181～200	33,100	48,200	61,600	75,600	89,100	——
201～220	35,300	52,100	66,700	81,800	96,400	110,900
221～240	38,100	56,000	71,700	88,000	103,600	119,300
241～260	40,900	60,000	76,800	93,600	110,900	127,700
261～280	43,200	63,900	81,800	99,700	118,200	136,100
281～300	46,000	67,800	86,800	105,900	124,900	144,500
約2倍仕上り巾	76～150	151～225	226～300	301～375	376～450	451～525

※アミカケのサイズについてはS-1F（約2.5倍）のみの対応です。
※上部ワンプリーツギャザー、3ッ山も選択できます。

センタークロス トリムタイプ・S-1T / E-1T

約2.5倍
約2倍

約2.5倍仕上り巾	61～120	121～180	181～240	241～300	301～360	361～420
～100	19,200	27,100	——	——	——	——
101～120	21,700	30,600	39,100	——	——	——
121～140	24,200	34,100	43,700	——	——	——
141～160	26,800	37,600	48,100	58,600	——	——
161～180	29,200	41,000	52,500	64,000	76,000	——
181～200	31,700	44,500	57,000	69,500	82,500	——
201～220	34,200	48,000	61,500	75,000	88,900	102,300
221～240	36,700	51,500	66,000	80,500	95,300	109,700
241～260	39,300	55,000	70,400	85,900	101,800	117,000
261～280	41,700	58,400	74,800	91,300	108,200	124,500
281～300	44,200	62,000	79,400	96,800	114,700	131,900
約2倍仕上り巾	76～150	151～225	226～300	301～375	376～450	451～525

※アミカケのサイズについてはS-1T（約2.5倍）のみの対応です。
※上部ワンプリーツギャザー、3ッ山も選択できます。

セパレート フリルタイプ・S-56F / E-56F

約2.5倍
約2倍

約2.5倍仕上り巾	～60	61～120
～100	14,600	23,200
101～120	15,800	25,700
121～140	17,700	28,800
141～160	18,900	31,900
161～180	21,400	34,400
181～200	23,200	38,100
約2倍仕上り巾	～75	76～150

※上部ワンプリーツギャザー、3ッ山も選択できます。

スカラップ フリルタイプ・S-9F・S-11F / E-9F・E-11F

約2.5倍
約2倍

約2.5倍仕上り巾	～180	181～240	241～300	301～360	361～420
～100	30,400	41,600	51,500	60,800	72,000
101～120	34,100	46,500	57,700	68,200	80,600
121～140	37,900	51,500	63,900	75,700	89,300
141～160	41,600	56,500	70,100	83,100	98,000
161～180	45,300	61,400	76,300	90,600	106,700
181～200	49,000	66,400	82,500	98,000	115,400
約2倍仕上り巾	～225	226～300	301～375	376～450	451～525

※両開きも承ります。
※上部スモッグギャザー、3ッ山も選択できます。

スカラップ トリムタイプ・S-9TD・S-11TD 約2.5倍
E-9TD・E-11TD 約2倍

約2.5倍仕上り巾	～180	181～240	241～300	301～360	361～420
～100	37,000	49,100	61,600	73,700	86,100
101～120	40,300	53,600	67,100	80,300	93,900
121～140	43,700	58,000	72,600	87,000	101,600
141～160	47,000	62,400	78,100	93,600	109,300
161～180	50,300	66,800	83,700	100,200	117,100
181～200	53,600	71,200	89,200	106,800	124,800
201～220	56,900	75,700	94,700	113,500	132,500
221～240	60,200	80,100	100,200	120,100	140,300
241～260	63,500	84,500	105,800	126,700	148,000
261～280	66,900	88,900	111,300	133,400	155,700
281～300	70,200	93,300	116,800	140,000	163,500
約2倍仕上り巾	～225	226～300	301～375	376～450	451～525

※両開きも承ります。
※上部スモッグギャザー、3ッ山も選択できます。

スカラップ フリルタイプ・S-10F 約2.5倍
E-10F 約2倍

約2.5倍仕上り巾	61～120	121～180	181～240	241～300	301～360	361～420
～100	19,900	29,800	39,100	49,000	58,900	68,900
101～120	24,200	36,600	48,400	60,200	72,600	84,400
121～140	26,700	40,300	53,400	66,400	80,000	93,000
141～160	29,200	44,100	58,300	72,600	87,500	101,700
161～180	31,700	47,800	63,300	78,800	94,900	110,400
181～200	34,100	51,500	68,200	85,000	102,300	119,100
約2倍仕上り巾	76～150	151～225	226～300	301～375	376～450	451～525

※両開きも承ります。
※上部スモッグギャザー、3ッ山も選択できます。

スカラップ トリムタイプ・S-10TD 約2.5倍
E-10TD 約2倍

約2.5倍仕上り巾	61～120	121～180	181～240	241～300	301～360	361～420
～100	22,800	34,300	45,500	57,100	68,300	79,800
101～120	25,000	37,600	50,000	62,600	74,900	87,600
121～140	27,200	41,000	54,400	68,100	81,600	95,300
141～160	29,400	44,300	58,800	73,600	88,200	103,000
161～180	31,600	47,600	63,200	79,200	94,800	110,800
181～200	33,800	50,900	67,600	84,700	101,400	118,500
201～220	36,100	54,200	72,100	90,200	108,100	126,200
221～240	38,300	57,500	76,500	95,700	114,700	134,000
241～260	40,500	60,800	80,900	101,300	121,300	141,700
261～280	42,700	64,200	85,300	106,800	128,000	149,400
281～300	44,900	67,500	89,700	112,300	134,600	157,200
約2倍仕上り巾	76～150	151～225	226～300	301～375	376～450	451～525

※両開きも承ります。
※上部スモッグギャザー、3ッ山も選択できます。

ハイギャザー フリルタイプ・S-12F 約2.5倍
E-12F 約2倍

約2.5倍仕上り巾	61～120	121～180	181～240	241～300	301～360	361～420
～100	18,300	26,200	34,000	41,800	50,700	58,600
101～120	20,900	30,400	39,200	48,100	59,100	68,000
121～140	23,600	34,000	44,500	54,900	66,900	77,400
141～160	26,700	38,200	49,700	61,200	74,800	86,300
161～180	29,300	41,800	54,900	68,000	82,600	95,700
181～200	31,900	46,000	60,100	74,200	90,400	104,500
201～220	34,500	50,200	65,400	80,500	98,800	114,000
221～240	37,100	53,900	70,600	87,300	106,600	123,400
241～260	40,300	58,000	75,800	93,600	114,500	132,200
261～280	42,900	61,700	81,000	100,400	122,300	141,600
281～300	45,500	65,900	86,300	106,600	130,200	150,500
約2倍仕上り巾	76～150	151～225	226～300	301～375	376～450	451～525

※両開きも承ります。
※3ッ山限定。

ハイギャザー トリムタイプ・S-12TC 約2.5倍
E-12TC 約2倍

約2.5倍仕上り巾	61～120	121～180	181～240	241～300	301～360	361～420
～100	26,600	39,400	51,700	64,500	76,800	90,000
101～120	28,500	42,200	55,500	69,200	82,500	96,700
121～140	30,400	45,100	59,300	74,000	88,200	103,400
141～160	32,300	48,000	63,100	78,800	94,000	110,100
161～180	34,200	50,800	67,000	83,600	99,700	116,800
181～200	36,100	53,700	70,800	88,300	105,400	123,500
201～220	38,000	56,600	74,600	93,100	111,100	130,200
221～240	39,900	59,400	78,400	97,900	116,900	136,800
241～260	41,900	62,300	82,200	102,700	122,600	143,500
261～280	43,800	65,200	86,100	107,400	128,300	150,200
281～300	45,700	68,000	89,900	112,200	134,100	156,900
約2倍仕上り巾	76～150	151～225	226～300	301～375	376～450	451～525

※両開きも承ります。
※3ッ山限定。

チューブトップ・S-19P 約1倍

仕上り巾 / 仕上り丈	～142
～100	8,100
101～120	9,400
121～140	10,800
141～160	12,100
161～180	13,500
181～200	14,800
201～220	16,200
221～240	17,500
241～260	18,800
261～280	20,200
281～300	21,500

※上部4cmの袋縫い。

C2238
エコフル

■生地巾 150cm ■価格 3,400/m 2,260/㎡
■組成 ポリエステル100% ■柄リピート タテ 21.5cm×ヨコ 25cm

■ 形態安定加工（スタイリッシュウェーブ縫製）・KH KE KO

KH 約2倍仕上り巾 / 仕上り丈	～75 1巾	76～150 2巾	151～225 3巾	226～300 4巾	301～375 5巾	376～450 6巾	451～525 7巾	526～600 8巾
60～100	8,800	17,600	26,400	35,200	44,000	52,800	61,600	70,400
101～120	10,000	20,000	30,000	40,000	50,000	60,000	70,000	80,000
121～140	11,300	22,600	33,900	45,200	56,500	67,800	79,100	90,400
141～160	12,500	25,000	37,500	50,000	62,500	75,000	87,500	100,000
161～180	13,800	27,600	41,400	55,200	69,000	82,800	96,600	110,400
181～200	15,000	30,000	45,000	60,000	75,000	90,000	105,000	120,000
201～220	16,300	32,600	48,900	65,200	81,500	97,800	114,100	130,400
221～240	17,500	35,000	52,500	70,000	87,500	105,000	122,500	140,000
241～260	17,500	35,000	52,500	70,000	87,500	105,000	122,500	140,000
261～280	18,800	37,600	56,400	75,200	94,000	112,800	131,600	150,400
281～300	20,000	40,000	60,000	80,000	100,000	120,000	140,000	160,000
KE 約1.5倍仕上り巾	～100	101～200	201～300	301～400	401～500	501～600	601～700	701～800
KO 約1.5倍仕上り巾	～100	101～200	201～324	325～424	425～550	551～600		

※1巾での両開きはできません。
※KHの1巾片開き・2巾両開き、3ッ山の場合、最大仕上り巾は上記と異なります。(P155参照)
※KEは2ッ山限定、KOは1ッ山限定。KH・KOは300cm、KEは400cmを超える仕上り巾は両開きのみになります。
※形態安定加工により風合いに変化が生じる場合があります。

●タッセルなし

■ ハイグレード縫製・SH SE ■ ニューシンプル縫製・SO ■ フラット縫製・AP

SH 約2倍仕上り巾 / 仕上り丈	～75 1巾	76～150 2巾	151～225 3巾	226～300 4巾	301～375 5巾	376～450 6巾	451～525 7巾	526～600 8巾
60～100	8,300	16,600	24,900	33,200	41,500	49,800	58,100	66,400
101～120	9,500	19,000	28,500	38,000	47,500	57,000	66,500	76,000
121～140	10,700	21,400	32,100	42,800	53,500	64,200	74,900	85,600
141～160	11,900	23,800	35,700	47,600	59,500	71,400	83,300	95,200
161～180	13,100	26,200	39,300	52,400	65,500	78,600	91,700	104,800
181～200	14,200	28,400	42,600	56,800	71,000	85,200	99,400	113,600
201～220	15,400	30,800	46,200	61,600	77,000	92,400	107,800	123,200
221～240	16,600	33,200	49,800	66,400	83,000	99,600	116,200	132,800
241～260	16,600	33,200	49,800	66,400	83,000	99,600	116,200	132,800
261～280	17,800	35,600	53,400	71,200	89,000	106,800	124,600	142,400
281～300	19,000	38,000	57,000	76,000	95,000	114,000	133,000	152,000
SE 約1.5倍仕上り巾	～100	101～200	201～300	301～400	401～500	501～600	601～700	701～800
SO 約1.5倍仕上り巾	～100	101～200	201～324	325～424	425～550	551～650	651～774	775～874
AP 約1倍仕上り巾	～134	135～268	269～414	415～564	565～710	711～860		

※SH、SE、SOは1巾での両開きはできません。
※SHの1巾片開き・2巾両開き、3ッ山の場合、最大仕上り巾は上記と異なります。(P155参照)
※SEは2ッ山、SOは1ッ山、APはヒダなし。

●タッセルなし

■ ギャザー縫製・SG

約2倍

仕上り巾 / 仕上り丈	76～150 2巾	151～225 3巾	226～300 4巾	301～375 5巾	376～450 6巾	451～525 7巾	526～600 8巾
60～100	17,600	26,400	35,200	44,000	52,800	61,600	70,400
101～120	20,000	30,000	40,000	50,000	60,000	70,000	80,000
121～140	22,600	33,900	45,200	56,500	67,800	79,100	90,400
141～160	25,000	37,500	50,000	62,500	75,000	87,500	100,000
161～180	27,600	41,400	55,200	69,000	82,800	96,600	110,400
181～200	30,000	45,000	60,000	75,000	90,000	105,000	120,000
201～220	30,000	45,000	60,000	75,000	90,000	105,000	120,000
221～240	32,600	48,900	65,200	81,500	97,800	114,100	130,400
241～260	35,000	52,500	70,000	87,500	105,000	122,500	140,000
261～280	37,600	56,400	75,200	94,000	112,800	131,600	150,400
281～300	40,000	60,000	80,000	100,000	120,000	140,000	160,000

※ワンプリーツギャザー、またはスモックギャザーが選択できます。

●タッセルなし

シェイパーシェード ドラム式・R-65PD

仕上り巾 / 仕上り丈	30～50	51～90	91～142	143～190	191～240	241～290	291～340	341～400
60～100	35,700	35,700	50,600	59,100	73,700	77,800	99,500	103,600
101～120	39,500	39,500	55,900	66,000	82,300	87,300	111,300	116,300
121～140	42,300	42,300	59,900	71,300	89,000	94,700	120,500	126,200
141～160	45,000	45,000	63,900	76,700	95,700	102,000	130,100	136,400
161～180	47,900	47,900	67,900	82,000	102,400	109,300	139,400	146,300
181～200	50,600	50,600	71,900	87,600	109,500	117,000	148,600	156,200
201～220	53,500	53,500	76,000	93,000	116,200	124,400	158,200	166,400
221～240	54,400	54,400	77,400	94,400	118,400	126,600	161,000	169,200
241～260	57,100	57,100	81,400	99,800	125,100	133,900	170,200	179,100
261～280	60,900	60,900	86,700	106,600	133,700	143,500	182,000	191,800
281～300	63,700	63,700	90,700	111,900	140,400	150,800	191,300	201,700

※仕上り巾39cm以下の場合、仕上り丈は200cmまでになります。
※シェード本体価格に、梱包・輸送費として、別途3,000円かかります。

シェイパーシェード コード式・R-65PC

仕上り巾 / 仕上り丈	18～50	51～90	91～142	143～190	191～240
60～100	25,700	25,700	36,000	44,500	48,600
101～120	29,500	29,500	40,700	50,800	55,900
121～140	32,300	32,300	44,200	55,600	61,300
141～160	35,100	35,100	47,600	60,400	66,700
161～180	38,000	38,000	51,100	65,200	72,100
181～200	40,700	40,700	54,500	70,200	77,800
201～220	43,600	43,600	58,000	75,000	83,200
221～240	44,500	44,500	58,900	75,900	84,100
241～260	47,300	47,300	62,300	80,700	89,500
261～280	51,100	51,100	67,100	87,000	96,800
281～300	53,900	53,900	70,500	91,700	102,100

※シェード本体価格に、梱包・輸送費として、別途3,000円かかります。

センタークロス フリルタイプ・S-1F 約2.5倍
E-1F 約2倍

約2.5倍仕上り巾	61～120	121～180	181～240	241～300	301～360	361～420
～100	25,000	37,200	——	——	——	——
101～120	27,600	41,600	53,200	——	——	——
121～140	30,800	42,300	53,800	——	——	——
141～160	34,600	46,800	60,200	73,000	——	——
161～180	37,200	51,200	66,000	80,700	94,800	——
181～200	37,800	56,400	71,700	87,700	103,700	——
201～220	40,400	60,800	78,100	95,400	112,700	130,000
221～240	44,200	65,300	83,900	103,100	121,600	140,200
241～260	47,400	70,400	90,300	110,100	130,000	150,400
261～280	50,000	74,900	96,000	117,800	138,900	160,700
281～300	53,800	79,400	102,400	124,800	147,900	170,900
約2倍仕上り巾	76～150	151～225	226～300	301～375	376～450	451～525

※アミカケのサイズについてはS-1F（約2.5倍）のみの対応です。
※上部ワンプリーツギャザー、3ッ山も選択できます。

センタークロス トリムタイプ・S-1T 約2.5倍
E-1T 約2倍

約2.5倍仕上り巾	61～120	121～180	181～240	241～300	301～360	361～420
～100	22,700	32,200	——	——	——	——
101～120	26,200	36,700	47,500	——	——	——
121～140	29,000	40,700	52,600	——	——	——
141～160	31,900	45,200	58,300	71,300	——	——
161～180	34,600	49,100	63,300	78,100	92,300	——
181～200	35,100	49,700	63,900	78,700	92,900	——
201～220	38,600	53,700	69,600	85,500	100,800	116,600
221～240	41,300	58,300	75,300	91,800	108,700	125,600
241～260	44,200	62,200	80,400	98,600	116,700	134,700
261～280	47,600	66,700	86,000	105,300	124,700	143,900
281～300	50,300	70,700	91,200	112,200	132,700	153,000
約2倍仕上り巾	76～150	151～225	226～300	301～375	376～450	451～525

※アミカケのサイズについてはS-1T（約2.5倍）のみの対応です。
※上部ワンプリーツギャザー、3ッ山も選択できます。

セパレート フリルタイプ・S-56F 約2.5倍
E-56F 約2倍

約2.5倍仕上り巾	～60	61～120
～100	17,600	28,100
101～120	19,000	31,600
121～140	21,100	35,100
141～160	21,100	35,800
161～180	23,900	39,300
181～200	26,000	42,800
約2倍仕上り巾	～75	76～150

※上部ワンプリーツギャザー、3ッ山も選択できます。

スカラップ フリルタイプ・S-9F・S-11F 約2.5倍
E-9F・E-11F 約2倍

約2.5倍仕上り巾	～180	181～240	241～300	301～360	361～420
～100	39,200	52,500	65,100	77,700	91,000
101～120	39,200	52,500	65,100	77,700	91,000
121～140	43,400	58,800	72,800	86,800	101,500
141～160	48,300	64,400	80,500	95,900	112,000
161～180	52,500	70,700	87,500	105,000	123,200
181～200	56,700	77,000	95,200	113,400	133,700
約2倍仕上り巾	～225	226～300	301～375	376～450	451～525

※両開きも承ります。
※上部スモッグギャザー、3ッ山も選択できます。

スカラップ トリムタイプ・S-9TD・S-11TD 約2.5倍
E-9TD・E-11TD 約2倍

約2.5倍仕上り巾	～180	181～240	241～300	301～360	361～420
～100	41,300	54,200	68,100	81,700	95,500
101～120	45,100	59,900	75,100	89,900	105,000
121～140	49,500	65,600	82,000	98,100	114,500
141～160	53,300	70,700	88,300	106,300	124,000
161～180	57,800	76,400	95,300	114,600	133,500
181～200	61,600	81,400	102,300	122,100	143,000
201～220	65,400	87,100	109,200	130,400	152,400
221～240	69,800	92,800	115,500	138,600	161,900
241～260	73,600	97,900	122,500	146,800	171,400
261～280	78,000	103,600	129,500	155,000	180,900
281～300	78,000	103,600	129,500	155,000	180,900
約2倍仕上り巾	～225	226～300	301～375	376～450	451～525

※両開きも承ります。
※上部スモッグギャザー、3ッ山も選択できます。

スカラップ フリルタイプ・S-10F / E-10F

約2.5倍
約2倍

約2.5倍仕上り巾	61～120	121～180	181～240	241～300	301～360	361～420
～100	25,200	37,800	50,400	63,000	75,600	87,500
101～120	28,700	42,700	56,700	71,400	85,400	99,400
121～140	31,500	47,600	63,000	78,400	94,500	109,900
141～160	35,000	51,800	69,300	86,100	103,600	120,400
161～180	37,800	56,700	74,900	93,800	112,700	130,900
181～200	40,600	60,900	81,200	101,500	121,800	141,400
約2倍仕上り巾	76～150	151～225	226～300	301～375	376～450	451～525

※両開きも承ります。
※上部スモッグギャザー、3ッ山も選択できます。

スカラップ トリムタイプ・S-10TD / E-10TD

約2.5倍
約2倍

約2.5倍仕上り巾	61～120	121～180	181～240	241～300	301～360	361～420
～100	25,700	38,600	50,600	63,600	76,300	89,200
101～120	28,200	42,400	56,300	70,600	84,500	98,700
121～140	31,400	46,800	62,000	77,500	92,700	108,200
141～160	33,900	50,600	67,100	83,800	100,900	117,700
161～180	36,400	55,100	72,800	90,800	109,200	127,200
181～200	38,900	58,900	77,800	97,800	116,700	136,700
201～220	42,100	62,700	83,500	104,700	125,000	146,100
221～240	44,600	67,100	89,200	111,000	133,200	155,600
241～260	47,200	70,900	94,300	118,000	141,400	165,100
261～280	50,300	75,300	100,000	125,000	149,600	174,600
281～300	50,300	75,300	100,000	125,000	149,600	174,600
約2倍仕上り巾	76～150	151～225	226～300	301～375	376～450	451～525

※両開きも承ります。
※上部スモッグギャザー、3ッ山も選択できます。

ハイギャザー フリルタイプ・S-12F / E-12F

約2.5倍
約2倍

約2.5倍仕上り巾	61～120	121～180	181～240	241～300	301～360	361～420
～100	21,700	31,400	41,000	50,100	60,900	70,500
101～120	26,000	36,800	48,200	59,100	72,300	83,200
121～140	29,600	42,200	55,500	68,100	83,200	96,400
141～160	30,800	44,000	57,900	71,100	86,800	100,100
161～180	34,400	49,500	65,100	80,200	97,700	113,300
181～200	38,000	55,500	72,300	89,200	109,100	126,000
201～220	42,200	60,900	79,600	98,300	119,900	139,200
221～240	43,400	62,700	82,000	101,300	123,600	142,800
241～260	47,000	68,100	89,200	110,300	134,400	155,500
261～280	50,700	73,600	96,400	119,300	145,900	168,700
281～300	54,900	79,000	103,700	128,400	156,700	181,400
約2倍仕上り巾	76～150	151～225	226～300	301～375	376～450	451～525

※両開きも承ります。
※3ッ山限定。

ハイギャザー トリムタイプ・S-12TC / E-12TC

約2.5倍
約2倍

約2.5倍仕上り巾	61～120	121～180	181～240	241～300	301～360	361～420
～100	29,900	44,600	58,100	72,800	86,900	101,500
101～120	32,200	47,900	63,200	78,900	94,100	109,900
121～140	34,900	51,800	68,200	85,000	101,400	118,300
141～160	37,200	55,200	72,600	90,600	108,600	126,600
161～180	37,200	55,200	72,600	90,600	108,600	126,600
181～200	39,400	59,100	77,600	96,700	115,900	135,000
201～220	41,600	62,400	82,100	102,900	122,600	143,300
221～240	44,400	65,700	87,100	109,000	129,800	151,700
241～260	46,700	69,600	92,100	114,600	137,100	160,100
261～280	48,900	73,000	96,600	120,700	144,300	168,400
281～300	51,700	76,900	101,600	126,800	151,600	176,800
約2倍仕上り巾	76～150	151～225	226～300	301～375	376～450	451～525

※両開きも承ります。
※3ッ山限定。

チューブトップ・S-19P 約1倍

仕上り巾 / 仕上り丈	～142
～100	9,800
101～120	12,100
121～140	13,600
141～160	15,100
161～180	16,600
181～200	16,600
201～220	18,100
221～240	19,600
241～260	21,100
261～280	23,300
281～300	24,800

※上部4cmの袋縫い。

C2239
エコダス

■生地巾 150cm ■価格 3,400/m 2,260/㎡
■組成 ポリエステル100% ■柄リピート タテ ―cm×ヨコ 6.8cm

■ 形態安定加工(スタイリッシュウェーブ縫製)・KH KE KO

KH 約2倍仕上り巾 / 仕上り丈	～75 1巾	76～150 2巾	151～225 3巾	226～300 4巾	301～375 5巾	376～450 6巾	451～525 7巾	526～600 8巾
60～100	8,200	16,400	24,600	32,800	41,000	49,200	57,400	65,600
101～120	9,300	18,600	27,900	37,200	46,500	55,800	65,100	74,400
121～140	10,500	21,000	31,500	42,000	52,500	63,000	73,500	84,000
141～160	11,600	23,200	34,800	46,400	58,000	69,600	81,200	92,800
161～180	12,800	25,600	38,400	51,200	64,000	76,800	89,600	102,400
181～200	14,000	28,000	42,000	56,000	70,000	84,000	98,000	112,000
201～220	15,100	30,200	45,300	60,400	75,500	90,600	105,700	120,800
221～240	16,300	32,600	48,900	65,200	81,500	97,800	114,100	130,400
241～260	17,400	34,800	52,200	69,600	87,000	104,400	121,800	139,200
261～280	18,600	37,200	55,800	74,400	93,000	111,600	130,200	148,800
281～300	19,800	39,600	59,400	79,200	99,000	118,800	138,600	158,400
KE 約1.5倍仕上り巾	～100	101～200	201～300	301～400	401～500	501～600	601～700	701～800
KO 約1.5倍仕上り巾	～100	101～200	201～324	325～424	425～550	551～600		

※1巾での両開きはできません。 ●タッセルなし
※KHの1巾片開き・2巾両開き、3ッ山の場合、最大仕上り巾は上記と異なります。(P155参照)
※KEは2ッ山限定、KOは1ッ山限定。KH・KOは300cm、KEは400cmを超える仕上り巾は両開きのみになります。
※形態安定加工により風合いに変化が生じる場合があります。

■ハイグレード縫製・SH SE ■ニューシンプル縫製・SO ■フラット縫製・AP

SH 約2倍仕上り巾 / 仕上り丈	～75 1巾	76～150 2巾	151～225 3巾	226～300 4巾	301～375 5巾	376～450 6巾	451～525 7巾	526～600 8巾
60～100	7,700	15,400	23,100	30,800	38,500	46,200	53,900	61,600
101～120	8,800	17,600	26,400	35,200	44,000	52,800	61,600	70,400
121～140	9,900	19,800	29,700	39,600	49,500	59,400	69,300	79,200
141～160	11,000	22,000	33,000	44,000	55,000	66,000	77,000	88,000
161～180	12,100	24,200	36,300	48,400	60,500	72,600	84,700	96,800
181～200	13,200	26,400	39,600	52,800	66,000	79,200	92,400	105,600
201～220	14,300	28,600	42,900	57,200	71,500	85,800	100,100	114,400
221～240	15,400	30,800	46,200	61,600	77,000	92,400	107,800	123,200
241～260	16,500	33,000	49,500	66,000	82,500	99,000	115,500	132,000
261～280	17,600	35,200	52,800	70,400	88,000	105,600	123,200	140,800
281～300	18,700	37,400	56,100	74,800	93,500	112,200	130,900	149,600
SE 約1.5倍仕上り巾	～100	101～200	201～300	301～400	401～500	501～600	601～700	701～800
SO 約1.5倍仕上り巾	～100	101～200	201～324	325～424	425～550	551～650	651～774	775～874
AP 約1倍仕上り巾	～134	135～268	269～414	415～564	565～710	711～860		

※SH、SE、SOは1巾での両開きはできません。 ●タッセルなし
※SHの1巾片開き・2巾両開き、3ッ山の場合、最大仕上り巾は上記と異なります。(P155参照)
※SEは2ッ山、SOは1ッ山、APはヒダなし。

■ギャザー縫製・SG

約2倍

仕上り巾 / 仕上り丈	76～150 2巾	151～225 3巾	226～300 4巾	301～375 5巾	376～450 6巾	451～525 7巾	526～600 8巾
60～100	16,200	24,300	32,400	40,500	48,600	56,700	64,800
101～120	18,400	27,600	36,800	46,000	55,200	64,400	73,600
121～140	20,800	31,200	41,600	52,000	62,400	72,800	83,200
141～160	23,000	34,500	46,000	57,500	69,000	80,500	92,000
161～180	25,400	38,100	50,800	63,500	76,200	88,900	101,600
181～200	27,800	41,700	55,600	69,500	83,400	97,300	111,200
201～220	30,000	45,000	60,000	75,000	90,000	105,000	120,000
221～240	32,400	48,600	64,800	81,000	97,200	113,400	129,600
241～260	34,600	51,900	69,200	86,500	103,800	121,100	138,400
261～280	37,000	55,500	74,000	92,500	111,000	129,500	148,000
281～300	39,400	59,100	78,800	98,500	118,200	137,900	157,600

※ワンプリーツギャザー、またはスモックギャザーが選択できます。 ●タッセルなし

シェイパーシェード ドラム式・R-65PD

仕上り巾 / 仕上り丈	30～50	51～90	91～142	143～190	191～240	241～290	291～340	341～400
60～100	34,700	34,700	49,300	57,100	71,400	75,200	96,200	100,000
101～120	37,500	37,500	53,300	62,500	78,100	82,500	105,500	109,900
121～140	40,400	40,400	57,300	67,800	84,800	89,900	114,700	119,800
141～160	43,100	43,100	61,400	73,200	91,500	97,200	124,000	129,700
161～180	45,900	45,900	65,300	78,400	98,200	104,500	133,200	139,500
181～200	48,700	48,700	69,300	83,700	105,000	111,900	142,500	149,400
201～220	51,500	51,500	73,400	89,100	111,700	119,200	151,700	159,300
221～240	54,400	54,400	77,400	94,400	118,400	126,600	161,000	169,200
241～260	57,100	57,100	81,400	99,800	125,100	133,900	170,200	179,100
261～280	59,900	59,900	85,400	105,000	131,800	141,200	179,500	188,900
281～300	62,700	62,700	89,400	110,300	138,500	148,600	188,700	198,800

※仕上り巾39cm以下の場合、仕上り丈は200cmまでになります。
※シェード本体価格に、梱包・輸送費として、別途3,000円かかります。

シェイパーシェード コード式・R-65PC

仕上り巾 / 仕上り丈	18～50	51～90	91～142	143～190	191～240
60～100	24,700	24,700	34,700	42,500	46,300
101～120	27,500	27,500	38,100	47,300	51,700
121～140	30,400	30,400	41,600	52,100	57,100
141～160	33,200	33,200	45,100	56,900	62,500
161～180	36,000	36,000	48,500	61,600	67,900
181～200	38,800	38,800	51,900	66,300	73,300
201～220	41,600	41,600	55,400	71,100	78,700
221～240	44,500	44,500	58,900	75,900	84,100
241～260	47,300	47,300	62,300	80,700	89,500
261～280	50,100	50,100	65,800	85,400	94,900
281～300	52,900	52,900	69,200	90,100	100,200

※シェード本体価格に、梱包・輸送費として、別途3,000円かかります。

センタークロス フリルタイプ・S-1F 約2.5倍
E-1F 約2倍

約2.5倍仕上り巾	61～120	121～180	181～240	241～300	301～360	361～420
～100	23,100	33,300	——	——	——	——
101～120	25,600	37,800	48,000	——	——	——
121～140	28,800	42,300	53,800	——	——	——
141～160	32,000	46,100	59,600	72,400	——	——
161～180	34,600	50,600	65,300	79,400	93,500	——
181～200	37,800	55,100	70,400	86,400	101,800	——
201～220	40,400	59,600	76,200	93,500	110,100	126,800
221～240	43,600	64,000	82,000	100,500	118,400	136,400
241～260	46,800	68,500	87,700	106,900	126,800	146,000
261～280	49,300	73,000	93,500	114,000	135,100	155,600
281～300	52,500	77,500	99,200	121,000	142,800	165,200
約2倍仕上り巾	76～150	151～225	226～300	301～375	376～450	451～525

※アミカケのサイズについてはS-1F（約2.5倍）のみの対応です。
※上部ワンプリーツギャザー、3ッ山も選択できます。

センタークロス トリムタイプ・S-1T 約2.5倍
E-1T 約2倍

約2.5倍仕上り巾	61～120	121～180	181～240	241～300	301～360	361～420
～100	21,000	29,900	——	——	——	——
101～120	23,900	33,800	43,400	——	——	——
121～140	26,700	37,900	48,600	——	——	——
141～160	29,600	41,800	53,700	65,600	——	——
161～180	32,300	45,700	58,700	71,800	85,400	——
181～200	35,100	49,700	63,900	78,100	92,900	——
201～220	38,000	53,700	69,000	84,300	100,200	115,400
221～240	40,800	57,700	74,200	90,600	107,600	123,900
241～260	43,700	61,600	79,200	96,800	115,000	132,400
261～280	46,400	65,500	84,300	103,000	122,400	141,000
281～300	49,200	69,600	89,500	109,400	129,900	149,500
約2倍仕上り巾	76～150	151～225	226～300	301～375	376～450	451～525

※アミカケのサイズについてはS-1T（約2.5倍）のみの対応です。
※上部ワンプリーツギャザー、3ッ山も選択できます。

セパレート フリルタイプ・S-56F 約2.5倍
E-56F 約2倍

約2.5倍仕上り巾	～60	61～120
～100	16,200	26,000
101～120	17,600	28,800
121～140	19,700	32,300
141～160	21,100	35,800
161～180	23,900	38,600
181～200	26,000	42,800
約2倍仕上り巾	～75	76～150

※上部ワンプリーツギャザー、3ッ山も選択できます。

スカラップ フリルタイプ・S-9F・S-11F 約2.5倍
E-9F・E-11F 約2倍

約2.5倍仕上り巾	～180	181～240	241～300	301～360	361～420
～100	34,300	46,900	58,100	68,600	81,200
101～120	38,500	52,500	65,100	77,000	91,000
121～140	42,700	58,100	72,100	85,400	100,800
141～160	46,900	63,700	79,100	93,800	110,600
161～180	51,100	69,300	86,100	102,200	120,400
181～200	55,300	74,900	93,100	110,600	130,200
約2倍仕上り巾	～225	226～300	301～375	376～450	451～525

※両開きも承ります。
※上部スモッグギャザー、3ッ山も選択できます。

スカラップ トリムタイプ・S-9TD・S-11TD 約2.5倍
E-9TD・E-11TD 約2倍

約2.5倍仕上り巾	～180	181～240	241～300	301～360	361～420
～100	39,400	52,300	65,600	78,500	91,700
101～120	43,200	57,400	71,900	86,100	100,600
121～140	47,000	62,500	78,200	93,700	109,400
141～160	50,800	67,500	84,500	101,300	118,300
161～180	54,600	72,600	90,900	108,900	127,100
181～200	58,400	77,600	97,200	116,400	136,000
201～220	62,200	82,700	103,500	124,000	144,900
221～240	66,000	87,800	109,800	131,600	153,700
241～260	69,800	92,800	116,200	139,200	162,600
261～280	73,600	97,900	122,500	146,800	171,400
281～300	77,400	102,900	128,800	154,400	180,300
約2倍仕上り巾	～225	226～300	301～375	376～450	451～525

※両開きも承ります。
※上部スモッグギャザー、3ッ山も選択できます。

スカラップ フリルタイプ・S-10F / E-10F

約2.5倍
約2倍

約2.5倍仕上り巾	61～120	121～180	181～240	241～300	301～360	361～420
～100	22,400	33,600	44,100	55,300	66,500	77,700
101～120	27,300	41,300	54,600	67,900	81,900	95,200
121～140	30,100	45,500	60,200	74,900	90,300	105,000
141～160	32,900	49,700	65,800	81,900	98,700	114,800
161～180	35,700	53,900	71,400	88,900	107,100	124,600
181～200	38,500	58,100	77,000	95,900	115,500	134,400
約2倍仕上り巾	76～150	151～225	226～300	301～375	376～450	451～525

※両開きも承ります。
※上部スモッグギャザー、3ッ山も選択できます。

スカラップ トリムタイプ・S-10TD / E-10TD

約2.5倍
約2倍

約2.5倍仕上り巾	61～120	121～180	181～240	241～300	301～360	361～420
～100	24,400	36,700	48,700	61,100	73,100	85,400
101～120	26,900	40,500	53,800	67,400	80,700	94,300
121～140	29,500	44,300	58,900	73,700	88,300	103,100
141～160	32,000	48,100	63,900	80,000	95,900	112,000
161～180	34,500	51,900	69,000	86,400	103,500	120,800
181～200	37,000	55,700	74,000	92,700	111,000	129,700
201～220	39,600	59,500	79,100	99,000	118,600	138,600
221～240	42,100	63,300	84,200	105,300	126,200	147,400
241～260	44,600	67,100	89,200	111,700	133,800	156,300
261～280	47,200	70,900	94,300	118,000	141,400	165,100
281～300	49,700	74,700	99,300	124,300	149,000	174,000
約2倍仕上り巾	76～150	151～225	226～300	301～375	376～450	451～525

※両開きも承ります。
※上部スモッグギャザー、3ッ山も選択できます。

ハイギャザー フリルタイプ・S-12F / E-12F

約2.5倍
約2倍

約2.5倍仕上り巾	61～120	121～180	181～240	241～300	301～360	361～420
～100	21,100	30,200	39,200	48,200	58,500	67,500
101～120	24,100	35,000	45,200	55,500	68,100	78,400
121～140	27,200	39,200	51,300	63,300	77,200	89,200
141～160	30,800	44,000	57,300	70,500	86,200	99,500
161～180	33,800	48,200	63,300	78,400	95,200	110,300
181～200	36,800	53,100	69,300	85,600	104,300	120,500
201～220	39,800	57,900	75,400	92,800	113,900	131,400
221～240	42,800	62,100	81,400	100,700	123,000	142,200
241～260	46,400	66,900	87,400	107,900	132,000	152,500
261～280	49,500	71,100	93,400	115,700	141,000	163,300
281～300	52,500	76,000	99,500	123,000	150,100	173,600
約2倍仕上り巾	76～150	151～225	226～300	301～375	376～450	451～525

※両開きも承ります。
※3ッ山限定。

ハイギャザー トリムタイプ・S-12TC / E-12TC

約2.5倍
約2倍

約2.5倍仕上り巾	61～120	121～180	181～240	241～300	301～360	361～420
～100	28,300	41,800	54,800	68,300	81,300	95,400
101～120	30,500	45,100	59,300	73,900	88,000	103,200
121～140	32,700	48,500	63,700	79,500	94,700	111,000
141～160	34,900	51,800	68,200	85,000	101,400	118,800
161～180	37,200	55,200	72,600	90,600	108,100	126,600
181～200	39,400	58,500	77,100	96,200	114,800	134,400
201～220	41,600	61,800	81,600	101,800	121,500	142,200
221～240	43,900	65,200	86,000	107,300	128,200	150,000
241～260	46,100	68,500	90,500	112,900	134,800	157,800
261～280	48,300	71,900	94,900	118,500	141,500	165,600
281～300	50,600	75,200	99,400	124,100	148,200	173,500
約2倍仕上り巾	76～150	151～225	226～300	301～375	376～450	451～525

※両開きも承ります。
※3ッ山限定。

チューブトップ・S-19P 約1倍

仕上り丈＼仕上り巾	～142
～100	9,100
101～120	10,600
121～140	12,100
141～160	13,600
161～180	15,100
181～200	16,600
201～220	18,100
221～240	19,600
241～260	21,100
261～280	22,600
281～300	24,100

※上部4cmの袋縫い。

C2240
パージス

■生地巾 150cm ■価格 2,900/m 1,930/㎡
■組成 ポリエステル100% ■柄リピート タテ ―cm×ヨコ 3.2cm

■ 形態安定加工(スタイリッシュウェーブ縫製)・KH KE KO

KH 約2倍仕上り巾 / 仕上り丈	～75 1巾	76～150 2巾	151～225 3巾	226～300 4巾	301～375 5巾	376～450 6巾	451～525 7巾	526～600 8巾
60～100	7,000	14,000	21,000	28,000	35,000	42,000	49,000	56,000
101～120	8,000	16,000	24,000	32,000	40,000	48,000	56,000	64,000
121～140	9,000	18,000	27,000	36,000	45,000	54,000	63,000	72,000
141～160	10,000	20,000	30,000	40,000	50,000	60,000	70,000	80,000
161～180	11,000	22,000	33,000	44,000	55,000	66,000	77,000	88,000
181～200	12,000	24,000	36,000	48,000	60,000	72,000	84,000	96,000
201～220	13,000	26,000	39,000	52,000	65,000	78,000	91,000	104,000
221～240	14,000	28,000	42,000	56,000	70,000	84,000	98,000	112,000
241～260	15,000	30,000	45,000	60,000	75,000	90,000	105,000	120,000
261～280	16,000	32,000	48,000	64,000	80,000	96,000	112,000	128,000
281～300	17,000	34,000	51,000	68,000	85,000	102,000	119,000	136,000
KE 約1.5倍仕上り巾	～100	101～200	201～300	301～400	401～500	501～600	601～700	701～800
KO 約1.5倍仕上り巾	～100	101～200	201～324	325～424	425～550	551～600		

※1巾での両開きはできません。 ●タッセルなし
※KHの1巾片開き・2巾両開き、3ッ山の場合、最大仕上り巾は上記と異なります。(P155参照)
※KEは2ッ山限定、KOは1ッ山限定。KH・KOは300cm、KEは400cmを超える仕上り巾は両開きのみになります。
※形態安定加工により風合いに変化が生じる場合があります。

■ハイグレード縫製・SH SE ■ニューシンプル縫製・SO ■フラット縫製・AP

SH 約2倍仕上り巾 / 仕上り丈	～75 1巾	76～150 2巾	151～225 3巾	226～300 4巾	301～375 5巾	376～450 6巾	451～525 7巾	526～600 8巾
60～100	6,600	13,200	19,800	26,400	33,000	39,600	46,200	52,800
101～120	7,600	15,200	22,800	30,400	38,000	45,600	53,200	60,800
121～140	8,500	17,000	25,500	34,000	42,500	51,000	59,500	68,000
141～160	9,400	18,800	28,200	37,600	47,000	56,400	65,800	75,200
161～180	10,400	20,800	31,200	41,600	52,000	62,400	72,800	83,200
181～200	11,300	22,600	33,900	45,200	56,500	67,800	79,100	90,400
201～220	12,300	24,600	36,900	49,200	61,500	73,800	86,100	98,400
221～240	13,200	26,400	39,600	52,800	66,000	79,200	92,400	105,600
241～260	14,100	28,200	42,300	56,400	70,500	84,600	98,700	112,800
261～280	15,100	30,200	45,300	60,400	75,500	90,600	105,700	120,800
281～300	16,000	32,000	48,000	64,000	80,000	96,000	112,000	128,000
SE 約1.5倍仕上り巾	～100	101～200	201～300	301～400	401～500	501～600	601～700	701～800
SO 約1.5倍仕上り巾	～100	101～200	201～324	325～424	425～550	551～650	651～774	775～874
AP 約1倍仕上り巾	～134	135～268	269～414	415～564	565～710	711～860		

※SH、SE、SOは1巾での両開きはできません。 ●タッセルなし
※SHの1巾片開き・2巾両開き、3ッ山の場合、最大仕上り巾は上記と異なります。(P155参照)
※SEは2ッ山、SOは1ッ山、APはヒダなし。

■ギャザー縫製・SG

約2倍

仕上り巾 / 仕上り丈	76～150 2巾	151～225 3巾	226～300 4巾	301～375 5巾	376～450 6巾	451～525 7巾	526～600 8巾
60～100	14,800	22,200	29,600	37,000	44,400	51,800	59,200
101～120	16,800	25,200	33,600	42,000	50,400	58,800	67,200
121～140	19,000	28,500	38,000	47,500	57,000	66,500	76,000
141～160	21,000	31,500	42,000	52,500	63,000	73,500	84,000
161～180	23,200	34,800	46,400	58,000	69,600	81,200	92,800
181～200	25,400	38,100	50,800	63,500	76,200	88,900	101,600
201～220	27,400	41,100	54,800	68,500	82,200	95,900	109,600
221～240	29,600	44,400	59,200	74,000	88,800	103,600	118,400
241～260	31,600	47,400	63,200	79,000	94,800	110,600	126,400
261～280	33,800	50,700	67,600	84,500	101,400	118,300	135,200
281～300	36,000	54,000	72,000	90,000	108,000	126,000	144,000

※ワンプリーツギャザー、またはスモックギャザーが選択できます。 ●タッセルなし

プレーンシェード ドラム式・R-61PD

仕上り巾 / 仕上り丈	30～50	51～90	91～142	143～190	191～240	241～290	291～340	341～400
60～100	20,900	23,700	29,200	38,100	43,600	49,000	58,000	64,000
101～120	22,100	24,900	30,900	40,600	46,400	52,300	62,100	68,500
121～140	23,400	26,200	32,500	43,200	49,300	55,500	66,300	73,000
141～160	24,700	27,500	34,100	45,700	52,200	58,700	70,400	77,500
161～180	25,900	28,700	35,700	48,200	55,100	61,900	74,600	82,000
181～200	27,200	30,000	37,300	50,800	58,000	65,200	78,800	86,500
201～220	28,500	31,300	38,900	53,300	60,900	68,400	82,900	91,000
221～240	29,800	32,600	40,500	55,900	63,800	71,600	87,100	95,500
241～260	31,000	33,800	42,200	58,400	66,600	74,900	91,200	100,000
261～280	32,300	35,100	43,800	60,900	69,500	78,100	95,400	104,500
281～300	33,600	36,400	45,400	63,500	72,400	81,300	99,500	109,000

※仕上り巾39cm以下の場合、仕上り丈は200cmまでになります。
※シェード本体価格に、梱包・輸送費として、別途3,000円かかります。

プレーンシェード コード式・R-61PC

仕上り巾 / 仕上り丈	18～50	51～90	91～142	143～190	191～240
60～100	16,000	18,400	23,400	31,800	36,800
101～120	17,200	19,600	25,100	34,300	39,600
121～140	18,500	20,900	26,700	36,900	42,500
141～160	19,800	22,200	28,300	39,400	45,400
161～180	21,000	23,400	29,900	41,900	48,300
181～200	22,300	24,700	31,500	44,500	51,200
201～220	23,600	26,000	33,100	47,000	54,100
221～240	24,900	27,300	34,700	49,600	57,000
241～260	26,100	28,500	36,400	52,100	59,800
261～280	27,400	29,800	38,000	54,600	62,700
281～300	28,700	31,100	39,600	57,200	65,600

※シェード本体価格に、梱包・輸送費として、別途3,000円かかります。

シェイパーシェード ドラム式・R-65PD

仕上り丈＼仕上り巾	30～50	51～90	91～142	143～190	191～240	241～290	291～340	341～400
60～100	34,100	34,100	48,700	55,900	70,200	74,000	94,400	98,200
101～120	36,800	36,800	52,600	61,100	76,700	81,100	103,400	107,800
121～140	39,600	39,600	56,500	66,200	83,200	88,300	112,300	117,400
141～160	42,200	42,200	60,500	71,400	89,700	95,400	121,300	127,000
161～180	44,900	44,900	64,300	76,400	96,200	102,500	130,200	136,500
181～200	47,600	47,600	68,200	81,500	102,800	109,700	139,200	146,100
201～220	50,300	50,300	72,200	86,700	109,300	116,800	148,100	155,700
221～240	53,100	53,100	76,100	91,800	115,800	124,000	157,100	165,300
241～260	55,700	55,700	80,000	97,000	122,300	131,100	166,000	174,900
261～280	58,400	58,400	83,900	102,000	128,800	138,200	175,000	184,400
281～300	61,100	61,100	87,800	107,100	135,300	145,400	183,900	194,000

※仕上り巾39cm以下の場合、仕上り丈は200cmまでになります。
※シェード本体価格に、梱包・輸送費として、別途3,000円かかります。

シェイパーシェード コード式・R-65PC

仕上り丈＼仕上り巾	18～50	51～90	91～142	143～190	191～240
60～100	24,100	24,100	34,100	41,300	45,100
101～120	26,800	26,800	37,400	45,900	50,300
121～140	29,600	29,600	40,800	50,500	55,500
141～160	32,300	32,300	44,200	55,100	60,700
161～180	35,000	35,000	47,500	59,600	65,900
181～200	37,700	37,700	50,800	64,100	71,100
201～220	40,400	40,400	54,200	68,700	76,300
221～240	43,200	43,200	57,600	73,300	81,500
241～260	45,900	45,900	60,900	77,900	86,700
261～280	48,600	48,600	64,300	82,400	91,900
281～300	51,300	51,300	67,600	86,900	97,000

※シェード本体価格に、梱包・輸送費として、別途3,000円かかります。

バルーンシェード プレーンタイプ ドラム式・B-11PD

約2倍

仕上り丈＼仕上り巾	40～50 1S	51～100 2S	101～150 3S	151～200 4S	201～250 5S	251～300 6S	301～350 7S	351～400 8S
60～100	22,200	33,700	45,300	56,800	67,600	79,100	90,700	102,200
101～120	23,700	36,700	49,800	62,800	75,200	88,200	101,300	114,300
121～140	25,200	39,700	54,300	68,800	82,700	97,200	111,900	126,400
141～160	26,700	42,700	58,900	74,900	90,300	106,300	122,400	138,500
161～180	28,200	45,700	63,400	80,900	97,800	115,400	133,000	150,600
181～200	29,700	48,800	67,900	87,000	105,400	124,400	143,600	162,600
201～220	31,200	51,800	72,400	93,000	112,900	133,500	154,100	174,700
221～240	32,700	54,800	77,000	99,000	120,500	142,500	164,700	186,800
241～260	34,200	57,800	81,500	105,100	128,000	151,600	175,300	198,900
261～280	35,700	60,800	86,000	111,100	135,600	160,700	185,900	211,000
281～300	37,300	63,900	90,600	117,200	143,100	169,700	196,400	223,000

※出窓用など連結タイプの場合は上記本体価格にジョイント1ヶ所あたり7,000円を加算してください。
※シェード本体価格に、梱包・輸送費として、別途3,000円かかります。

バルーンシェード プレーンタイプ コード式・B-11PC

約2倍

仕上り丈＼仕上り巾	40～50 1S	51～100 2S	101～150 3S	151～200 4S	201～250 5S
60～100	15,300	27,000	38,700	50,400	61,300
101～120	16,800	30,000	43,200	56,400	68,900
121～140	18,300	33,000	47,700	62,400	76,400
141～160	19,800	36,000	52,300	68,500	84,000
161～180	21,300	39,000	56,800	74,500	91,500
181～200	22,800	42,100	61,300	80,600	99,100
201～220	24,300	45,100	65,800	86,600	106,600
221～240	25,800	48,100	70,400	92,600	114,200
241～260	27,300	51,100	74,900	98,700	121,700
261～280	28,800	54,100	79,400	104,700	129,300
281～300	30,400	57,200	84,000	110,800	136,800

※出窓用など連結タイプの場合は上記本体価格にジョイント1ヶ所あたり5,000円を加算してください。
※シェード本体価格に、梱包・輸送費として、別途3,000円かかります。

バルーンシェード フリルタイプ ドラム式・B-11FD

約2倍

仕上り丈＼仕上り巾	40～50 1S	51～100 2S	101～150 3S	151～200 4S	201～250 5S	251～300 6S	301～350 7S	351～400 8S
60～100	25,300	39,100	52,900	67,600	81,500	95,200	110,000	123,800
101～120	26,900	42,300	57,800	74,100	89,600	105,000	121,400	136,800
121～140	28,500	45,600	62,700	80,600	97,800	114,800	132,800	149,800
141～160	30,100	48,800	67,600	87,100	105,900	124,600	144,200	162,900
161～180	31,800	52,100	72,500	93,600	114,100	134,400	155,600	175,900
181～200	33,400	55,400	77,400	100,200	122,200	144,100	167,000	189,000
201～220	35,000	58,600	82,300	106,700	130,400	153,900	178,400	202,000
221～240	36,700	61,900	87,200	113,200	138,500	163,700	189,800	215,000
241～260	38,300	65,100	92,100	119,700	146,700	173,500	201,200	228,100
261～280	39,900	68,400	97,000	126,200	154,800	183,300	212,600	241,100
281～300	41,600	71,700	101,800	132,800	163,000	193,000	224,100	254,200

※出窓用など連結タイプの場合は上記本体価格にジョイント1ヶ所あたり7,000円を加算してください。
※シェード本体価格に、梱包・輸送費として、別途3,000円かかります。

バルーンシェード フリルタイプ コード式・B-11FC

約2倍

仕上り丈＼仕上り巾	40～50 1S	51～100 2S	101～150 3S	151～200 4S	201～250 5S
60～100	18,400	32,400	46,300	61,200	75,200
101～120	20,000	35,600	51,200	67,700	83,300
121～140	21,600	38,900	56,100	74,200	91,500
141～160	23,200	42,100	61,000	80,700	99,600
161～180	24,900	45,400	65,900	87,200	107,800
181～200	26,500	48,700	70,800	93,800	115,900
201～220	28,100	51,900	75,700	100,300	124,100
221～240	29,800	55,200	80,600	106,800	132,200
241～260	31,400	58,400	85,500	113,300	140,400
261～280	33,000	61,700	90,400	119,800	148,500
281～300	34,700	65,000	95,200	126,400	156,700

※出窓用など連結タイプの場合は上記本体価格にジョイント1ヶ所あたり5,000円を加算してください。
※シェード本体価格に、梱包・輸送費として、別途3,000円かかります。

バルーンシェード プレーンタイプ ドラム式・B-61PD

約2倍

仕上り丈＼仕上り巾	40～50 1S	51～100 2S	101～150 3S	151～200 4S	201～250 5S	251～300 6S	301～350 7S	351～400 8S
60～100	21,300	32,000	42,800	53,500	63,600	74,200	85,000	95,700
101～120	22,700	34,700	46,900	58,900	70,400	82,400	94,500	106,600
121～140	24,000	37,400	50,900	64,300	77,200	90,600	104,100	117,500
141～160	25,400	40,200	55,000	69,800	84,000	98,700	113,600	128,300
161～180	26,800	42,900	59,100	75,200	90,800	106,900	123,100	139,200
181～200	28,100	45,600	63,200	80,700	97,600	115,000	132,600	150,100
201～220	29,500	48,300	67,300	86,100	104,400	123,200	142,100	161,000
221～240	30,800	51,000	71,300	91,500	111,200	131,400	151,700	171,900
241～260	32,200	53,800	75,400	97,000	118,000	139,500	161,200	182,700
261～280	33,600	56,500	79,500	102,400	124,800	147,700	170,700	193,600
281～300	34,900	59,200	83,600	107,900	131,600	155,800	180,200	204,500

※出窓用など連結タイプの場合は上記本体価格にジョイント1ヶ所あたり7,000円を加算してください。
※シェード本体価格に、梱包・輸送費として、別途3,000円かかります。

バルーンシェード プレーンタイプ コード式・B-61PC

約2倍

仕上り丈＼仕上り巾	40～50 1S	51～100 2S	101～150 3S	151～200 4S	201～250 5S
60～100	13,900	24,300	34,700	45,100	54,800
101～120	15,200	26,900	38,500	50,200	61,200
121～140	16,500	29,400	42,300	55,200	67,500
141～160	17,700	31,900	46,100	60,300	73,900
161～180	19,000	34,500	49,900	65,400	80,200
181～200	20,300	37,000	53,800	70,500	86,600
201～220	21,600	39,600	57,600	75,600	92,900
221～240	22,800	42,100	61,400	80,600	99,300
241～260	24,100	44,600	65,200	85,700	105,600
261～280	25,400	47,200	69,000	90,800	112,000
281～300	26,600	49,700	72,800	95,900	118,300

※出窓用など連結タイプの場合は上記本体価格にジョイント1ヶ所あたり5,000円を加算してください。
※シェード本体価格に、梱包・輸送費として、別途3,000円かかります。

バルーンシェード フリルタイプ ドラム式・B-61FD

約2倍

仕上り丈＼仕上り巾	40～50 1S	51～100 2S	101～150 3S	151～200 4S	201～250 5S	251～300 6S	301～350 7S	351～400 8S
60～100	24,400	37,400	50,500	64,300	77,400	90,400	104,300	117,300
101～120	25,900	40,500	55,100	70,400	85,000	99,500	114,900	129,400
121～140	27,400	43,500	59,600	76,400	92,500	108,600	125,500	141,500
141～160	28,900	46,500	64,100	82,400	100,100	117,600	136,000	153,600
161～180	30,500	49,500	68,700	88,500	107,600	126,700	146,600	165,700
181～200	32,000	52,500	73,200	94,500	115,200	135,700	157,200	177,700
201～220	33,500	55,600	77,700	100,600	122,700	144,800	167,700	189,800
221～240	35,000	58,600	82,300	106,600	130,300	153,900	178,300	201,900
241～260	36,500	61,600	86,800	112,600	137,800	162,900	188,900	214,000
261～280	38,000	64,600	91,300	118,700	145,400	172,000	199,400	226,100
281～300	39,500	67,600	95,800	124,700	152,900	181,000	210,000	238,100

※出窓用など連結タイプの場合は上記本体価格にジョイント1ヶ所あたり7,000円を加算してください。
※シェード本体価格に、梱包・輸送費として、別途3,000円かかります。

バルーンシェード フリルタイプ コード式・B-61FC

約2倍

仕上り丈＼仕上り巾	40～50 1S	51～100 2S	101～150 3S	151～200 4S	201～250 5S
60～100	16,900	29,500	42,100	55,500	68,100
101～120	18,300	32,400	46,400	61,200	75,200
121～140	19,700	35,200	50,700	66,800	82,300
141～160	21,100	38,000	54,900	72,500	89,400
161～180	22,600	40,900	59,200	78,200	96,500
181～200	24,000	43,700	63,400	83,900	103,600
201～220	25,400	46,600	67,700	89,600	110,700
221～240	26,800	49,400	72,000	95,200	117,800
241～260	28,200	52,200	76,200	100,900	124,900
261～280	29,700	55,100	80,500	106,600	132,000
281～300	31,100	57,900	84,700	112,300	139,100

※出窓用など連結タイプの場合は上記本体価格にジョイント1ヶ所あたり5,000円を加算してください。
※シェード本体価格に、梱包・輸送費として、別途3,000円かかります。

センタークロス フリルタイプ・S-1F / E-1F

約2.5倍
約2倍

約2.5倍仕上り巾	61～120	121～180	181～240	241～300	301～360	361～420
～100	21,300	30,700	——	——	——	——
101～120	23,600	34,900	44,300	——	——	——
121～140	26,600	39,000	49,600	——	——	——
141～160	29,500	42,500	54,900	66,700	——	——
161～180	31,900	46,700	60,200	73,200	86,200	——
181～200	34,900	50,800	64,900	79,700	93,900	——
201～220	37,200	54,900	70,300	86,200	101,500	116,900
221～240	40,200	59,000	75,600	92,700	109,200	125,700
241～260	43,100	63,200	80,900	98,600	116,900	134,600
261～280	45,500	67,300	86,200	105,100	124,500	143,400
281～300	48,400	71,400	91,500	111,600	131,600	152,300
約2倍仕上り巾	76～150	151～225	226～300	301～375	376～450	451～525

※アミカケのサイズについてはS-1F（約2.5倍）のみの対応です。
※上部ワンプリーツギャザー、3ッ山も選択できます。

センタークロス トリムタイプ・S-1T / E-1T

約2.5倍
約2倍

約2.5倍仕上り巾	61～120	121～180	181～240	241～300	301～360	361～420
～100	19,900	28,200	——	——	——	——
101～120	22,600	31,800	40,700	——	——	——
121～140	25,100	35,500	45,500	——	——	——
141～160	27,800	39,100	50,200	61,200	——	——
161～180	30,400	42,800	54,800	66,900	79,500	——
181～200	33,000	46,500	59,600	72,800	86,400	——
201～220	35,600	50,100	64,300	78,500	93,200	107,200
221～240	38,200	53,800	69,100	84,300	99,900	115,000
241～260	40,900	57,500	73,700	90,000	106,800	122,800
261～280	43,500	61,100	78,400	95,700	113,500	130,700
281～300	46,000	64,800	83,200	101,500	120,400	138,500
約2倍仕上り巾	76～150	151～225	226～300	301～375	376～450	451～525

※アミカケのサイズについてはS-1T（約2.5倍）のみの対応です。
※上部ワンプリーツギャザー、3ッ山も選択できます。

セパレート フリルタイプ・S-56F / E-56F

約2.5倍
約2倍

約2.5倍仕上り巾	～60	61～120
～100	15,200	24,300
101～120	16,500	26,900
121～140	18,400	30,100
141～160	19,700	33,400
161～180	22,300	36,000
181～200	24,300	39,900
約2倍仕上り巾	～75	76～150

※上部ワンプリーツギャザー、3ッ山も選択できます。

スカラップ フリルタイプ・S-9F・S-11F / E-9F・E-11F

約2.5倍
約2倍

約2.5倍仕上り巾	～180	181～240	241～300	301～360	361～420
～100	31,900	43,600	54,000	63,700	75,400
101～120	35,800	48,800	60,500	71,500	84,500
121～140	39,700	54,000	67,000	79,300	93,600
141～160	43,600	59,200	73,500	87,100	102,700
161～180	47,500	64,400	80,000	94,900	111,800
181～200	51,400	69,600	86,500	102,700	120,900
約2倍仕上り巾	～225	226～300	301～375	376～450	451～525

※両開きも承ります。
※上部スモッグギャザー、3ッ山も選択できます。

スカラップ トリムタイプ・S-9TD・S-11TD 約2.5倍
E-9TD・E-11TD 約2倍

約2.5倍仕上り巾	～180	181～240	241～300	301～360	361～420
～100	37,900	50,300	63,100	75,500	88,200
101～120	41,400	55,000	68,900	82,500	96,400
121～140	44,900	59,700	74,700	89,500	104,500
141～160	48,400	64,300	80,500	96,500	112,700
161～180	51,900	69,000	86,400	103,500	120,800
181～200	55,400	73,600	92,200	110,400	129,000
201～220	58,900	78,300	98,000	117,400	137,200
221～240	62,400	83,000	103,800	124,400	145,300
241～260	65,900	87,600	109,700	131,400	153,500
261～280	69,400	92,300	115,500	138,400	161,600
281～300	72,900	96,900	121,300	145,400	169,800
約2倍仕上り巾	～225	226～300	301～375	376～450	451～525

※両開きも承ります。
※上部スモッグギャザー、3ッ山も選択できます。

スカラップ フリルタイプ・S-10F 約2.5倍
E-10F 約2倍

約2.5倍仕上り巾	61～120	121～180	181～240	241～300	301～360	361～420
～100	20,800	31,200	41,000	51,400	61,800	72,200
101～120	25,400	38,400	50,700	63,100	76,100	88,400
121～140	28,000	42,300	55,900	69,600	83,900	97,500
141～160	30,600	46,200	61,100	76,100	91,700	106,600
161～180	33,200	50,100	66,300	82,600	99,500	115,700
181～200	35,800	54,000	71,500	89,100	107,300	124,800
約2倍仕上り巾	76～150	151～225	226～300	301～375	376～450	451～525

※両開きも承ります。
※上部スモッグギャザー、3ッ山も選択できます。

スカラップ トリムタイプ・S-10TD 約2.5倍
E-10TD 約2倍

約2.5倍仕上り巾	61～120	121～180	181～240	241～300	301～360	361～420
～100	23,400	35,200	46,700	58,600	70,100	81,900
101～120	25,700	38,700	51,400	64,400	77,100	90,100
121～140	28,100	42,200	56,100	70,200	84,100	98,200
141～160	30,400	45,700	60,700	76,000	91,100	106,400
161～180	32,700	49,200	65,400	81,900	98,100	114,500
181～200	35,000	52,700	70,000	87,700	105,000	122,700
201～220	37,400	56,200	74,700	93,500	112,000	130,900
221～240	39,700	59,700	79,400	99,300	119,000	139,000
241～260	42,000	63,200	84,000	105,200	126,000	147,200
261～280	44,400	66,700	88,700	111,000	133,000	155,300
281～300	46,700	70,200	93,300	116,800	140,000	163,500
約2倍仕上り巾	76～150	151～225	226～300	301～375	376～450	451～525

※両開きも承ります。
※上部スモッグギャザー、3ッ山も選択できます。

ハイギャザー フリルタイプ・S-12F 約2.5倍
E-12F 約2倍

約2.5倍仕上り巾	61～120	121～180	181～240	241～300	301～360	361～420
～100	19,400	27,700	36,000	44,200	53,600	61,900
101～120	22,100	32,100	41,500	50,900	62,500	71,900
121～140	24,900	36,000	47,000	58,100	70,800	81,800
141～160	28,200	40,400	52,500	64,700	79,100	91,200
161～180	31,000	44,200	58,100	71,900	87,300	101,200
181～200	33,800	48,700	63,600	78,500	95,600	110,500
201～220	36,500	53,100	69,100	85,100	104,500	120,500
221～240	39,300	57,000	74,600	92,300	112,800	130,400
241～260	42,600	61,400	80,200	98,900	121,000	139,800
261～280	45,400	65,200	85,700	106,100	129,300	149,800
281～300	48,100	69,700	91,200	112,800	137,600	159,200
約2倍仕上り巾	76～150	151～225	226～300	301～375	376～450	451～525

※両開きも承ります。
※3ッ山限定。

ハイギャザー トリムタイプ・S-12TC 約2.5倍
E-12TC 約2倍

約2.5倍仕上り巾	61～120	121～180	181～240	241～300	301～360	361～420
～100	27,200	40,300	52,800	65,900	78,500	92,100
101～120	29,200	43,300	56,900	71,000	84,600	99,200
121～140	31,300	46,400	61,000	76,100	90,700	106,300
141～160	33,300	49,400	65,000	81,100	96,700	113,400
161～180	35,300	52,500	69,100	86,200	102,800	120,500
181～200	37,400	55,500	73,100	91,300	108,900	127,600
201～220	39,400	58,500	77,200	96,400	115,000	134,700
221～240	41,400	61,600	81,300	101,400	121,100	141,800
241～260	43,400	64,600	85,300	106,500	127,200	148,900
261～280	45,500	67,700	89,400	111,600	133,300	156,000
281～300	47,500	70,700	93,400	116,700	139,400	163,100
約2倍仕上り巾	76～150	151～225	226～300	301～375	376～450	451～525

※両開きも承ります。
※3ッ山限定。

チューブトップ・S-19P 約1倍

仕上り巾 / 仕上り丈	～142
～100	8,500
101～120	9,900
121～140	11,300
141～160	12,700
161～180	14,100
181～200	15,500
201～220	16,900
221～240	18,300
241～260	19,700
261～280	21,100
281～300	22,500

※上部4cmの袋縫い。

C2241
トッキーラ

■生地巾 150cm ■価格 2,700/m 1,800/㎡
■組成 ポリエステル100% ■柄リピート タテ ーcm×ヨコ ーcm

■ 形態安定加工(スタイリッシュウェーブ縫製)・KH KE KO

KH 約2倍仕上り巾 / 仕上り丈	~75 1巾	76~150 2巾	151~225 3巾	226~300 4巾	301~375 5巾	376~450 6巾	451~525 7巾	526~600 8巾
60~100	6,800	13,600	20,400	27,200	34,000	40,800	47,600	54,400
101~120	7,700	15,400	23,100	30,800	38,500	46,200	53,900	61,600
121~140	8,700	17,400	26,100	34,800	43,500	52,200	60,900	69,600
141~160	9,600	19,200	28,800	38,400	48,000	57,600	67,200	76,800
161~180	10,600	21,200	31,800	42,400	53,000	63,600	74,200	84,800
181~200	11,600	23,200	34,800	46,400	58,000	69,600	81,200	92,800
201~220	12,500	25,000	37,500	50,000	62,500	75,000	87,500	100,000
221~240	13,500	27,000	40,500	54,000	67,500	81,000	94,500	108,000
241~260	14,400	28,800	43,200	57,600	72,000	86,400	100,800	115,200
261~280	15,400	30,800	46,200	61,600	77,000	92,400	107,800	123,200
281~300	16,400	32,800	49,200	65,600	82,000	98,400	114,800	131,200
KE 約1.5倍仕上り巾	~100	101~200	201~300	301~400	401~500	501~600	601~700	701~800
KO 約1.5倍仕上り巾	~100	101~200	201~324	325~424	425~550	551~600		

※1巾での両開きはできません。 ●タッセルなし
※KHの1巾片開き・2巾両開き、3ッ山の場合、最大仕上り巾は上記と異なります。(P155参照)
※KEは2ッ山限定、KOは1ッ山限定。KH・KOは300cm、KEは400cmを超える仕上り巾は両開きのみになります。
※形態安定加工により風合いに変化が生じる場合があります。

■ ハイグレード縫製・SH SE ■ ニューシンプル縫製・SO ■ フラット縫製・AP

SH 約2倍仕上り巾 / 仕上り丈	~75 1巾	76~150 2巾	151~225 3巾	226~300 4巾	301~375 5巾	376~450 6巾	451~525 7巾	526~600 8巾
60~100	6,300	12,600	18,900	25,200	31,500	37,800	44,100	50,400
101~120	7,200	14,400	21,600	28,800	36,000	43,200	50,400	57,600
121~140	8,100	16,200	24,300	32,400	40,500	48,600	56,700	64,800
141~160	9,000	18,000	27,000	36,000	45,000	54,000	63,000	72,000
161~180	9,900	19,800	29,700	39,600	49,500	59,400	69,300	79,200
181~200	10,800	21,600	32,400	43,200	54,000	64,800	75,600	86,400
201~220	11,700	23,400	35,100	46,800	58,500	70,200	81,900	93,600
221~240	12,600	25,200	37,800	50,400	63,000	75,600	88,200	100,800
241~260	13,500	27,000	40,500	54,000	67,500	81,000	94,500	108,000
261~280	14,400	28,800	43,200	57,600	72,000	86,400	100,800	115,200
281~300	15,300	30,600	45,900	61,200	76,500	91,800	107,100	122,400
SE 約1.5倍仕上り巾	~100	101~200	201~300	301~400	401~500	501~600	601~700	701~800
SO 約1.5倍仕上り巾	~100	101~200	201~324	325~424	425~550	551~650	651~774	775~874
AP 約1倍仕上り巾	~134	135~268	269~414	415~564	565~710	711~860		

※SH、SE、SOは1巾での両開きはできません。 ●タッセルなし
※SHの1巾片開き・2巾両開き、3ッ山の場合、最大仕上り巾は上記と異なります。(P155参照)
※SEは2ッ山、SOは1ッ山、APはヒダなし。

■ ギャザー縫製・SG

約2倍

仕上り巾 / 仕上り丈	76~150 2巾	151~225 3巾	226~300 4巾	301~375 5巾	376~450 6巾	451~525 7巾	526~600 8巾
60~100	14,200	21,300	28,400	35,500	42,600	49,700	56,800
101~120	16,200	24,300	32,400	40,500	48,600	56,700	64,800
121~140	18,200	27,300	36,400	45,500	54,600	63,700	72,800
141~160	20,200	30,300	40,400	50,500	60,600	70,700	80,800
161~180	22,400	33,600	44,800	56,000	67,200	78,400	89,600
181~200	24,400	36,600	48,800	61,000	73,200	85,400	97,600
201~220	26,400	39,600	52,800	66,000	79,200	92,400	105,600
221~240	28,400	42,600	56,800	71,000	85,200	99,400	113,600
241~260	30,400	45,600	60,800	76,000	91,200	106,400	121,600
261~280	32,600	48,900	65,200	81,500	97,800	114,100	130,400
281~300	34,600	51,900	69,200	86,500	103,800	121,100	138,400

※ワンプリーツギャザー、またはスモックギャザーが選択できます。 ●タッセルなし

プレーンシェード ドラム式・R-61PD

仕上り巾 / 仕上り丈	30~50	51~90	91~142	143~190	191~240	241~290	291~340	341~400
60~100	20,600	23,400	29,000	37,600	43,100	48,500	57,300	63,300
101~120	21,900	24,700	30,600	40,100	45,900	51,700	61,300	67,700
121~140	23,100	25,900	32,100	42,500	48,700	54,800	65,300	72,100
141~160	24,300	27,100	33,700	45,000	51,500	58,000	69,400	76,500
161~180	25,500	28,300	35,300	47,400	54,300	61,100	73,400	80,800
181~200	26,800	29,600	36,900	49,900	57,100	64,300	77,400	85,200
201~220	28,000	30,800	38,400	52,400	59,900	67,400	81,500	89,600
221~240	29,200	32,000	40,000	54,800	62,700	70,600	85,500	94,000
241~260	30,500	33,300	41,600	57,300	65,500	73,700	89,500	98,400
261~280	31,700	34,500	43,200	59,700	68,300	76,900	93,600	102,700
281~300	32,900	35,700	44,700	62,200	71,100	80,000	97,600	107,100

※仕上り巾39cm以下の場合、仕上り丈は200cmまでになります。
※シェード本体価格に、梱包・輸送費として、別途3,000円かかります。

プレーンシェード コード式・R-61PC

仕上り巾 / 仕上り丈	18~50	51~90	91~142	143~190	191~240
60~100	15,700	18,100	23,200	31,300	36,300
101~120	17,000	19,400	24,800	33,800	39,100
121~140	18,200	20,600	26,300	36,200	41,900
141~160	19,400	21,800	27,900	38,700	44,700
161~180	20,600	23,000	29,500	41,100	47,500
181~200	21,900	24,300	31,100	43,600	50,300
201~220	23,100	25,500	32,600	46,100	53,100
221~240	24,300	26,700	34,200	48,500	55,900
241~260	25,600	28,000	35,800	51,000	58,700
261~280	26,800	29,200	37,400	53,400	61,500
281~300	28,000	30,400	38,900	55,900	64,300

※シェード本体価格に、梱包・輸送費として、別途3,000円かかります。

シェイパーシェード ドラム式・R-65PD

仕上り丈＼仕上り巾	30～50	51～90	91～142	143～190	191～240	241～290	291～340	341～400
60～100	33,800	33,800	48,400	55,400	69,700	73,500	93,700	97,500
101～120	36,500	36,500	52,400	60,500	76,200	80,600	102,600	107,000
121～140	39,200	39,200	56,200	65,500	82,600	87,600	111,400	116,400
141～160	41,800	41,800	60,100	70,600	89,000	94,700	120,200	125,900
161～180	44,500	44,500	63,900	75,600	95,400	101,700	129,000	135,300
181～200	47,100	47,100	67,800	80,600	101,900	108,800	137,900	144,800
201～220	49,800	49,800	71,700	85,700	108,300	115,900	146,700	154,300
221～240	52,500	52,500	75,500	90,700	114,700	122,900	155,500	163,700
241～260	55,100	55,100	79,500	95,800	121,200	130,000	164,400	173,200
261～280	57,800	57,800	83,300	100,800	127,600	137,000	173,200	182,600
281～300	60,400	60,400	87,100	105,800	134,000	144,100	182,000	192,100

※仕上り巾39cm以下の場合、仕上り丈は200cmまでになります。
※シェード本体価格に、梱包・輸送費として、別途3,000円かかります。

シェイパーシェード コード式・R-65PC

仕上り丈＼仕上り巾	18～50	51～90	91～142	143～190	191～240
60～100	23,800	23,800	33,800	40,800	44,600
101～120	26,500	26,500	37,200	45,300	49,800
121～140	29,200	29,200	40,500	49,800	54,900
141～160	31,900	31,900	43,800	54,300	60,000
161～180	34,600	34,600	47,100	58,800	65,100
181～200	37,200	37,200	50,400	63,200	70,200
201～220	39,900	39,900	53,700	67,700	75,300
221～240	42,600	42,600	57,000	72,200	80,400
241～260	45,300	45,300	60,400	76,700	85,600
261～280	48,000	48,000	63,700	81,200	90,700
281～300	50,600	50,600	66,900	85,600	95,700

※シェード本体価格に、梱包・輸送費として、別途3,000円かかります。

センタークロス フリルタイプ・S-1F 約2.5倍
E-1F 約2倍

約2.5倍仕上り巾	61～120	121～180	181～240	241～300	301～360	361～420
～100	20,600	29,700	——	——	——	——
101～120	22,800	33,700	42,800	——	——	——
121～140	25,700	37,700	47,900	——	——	——
141～160	28,500	41,100	53,100	64,500	——	——
161～180	30,800	45,100	58,200	70,700	83,300	——
181～200	33,700	49,100	62,700	77,000	90,700	——
201～220	36,000	53,100	67,900	83,300	98,100	112,900
221～240	38,800	57,000	73,000	89,500	105,500	121,500
241～260	41,700	61,000	78,100	95,200	112,900	130,000
261～280	43,900	65,000	83,300	101,500	120,300	138,600
281～300	46,800	69,000	88,400	107,800	127,200	147,100
約2倍仕上り巾	76～150	151～225	226～300	301～375	376～450	451～525

※アミカケのサイズについてはS-1F（約2.5倍）のみの対応です。
※上部ワンプリーツギャザー、3ッ山も選択できます。

センタークロス トリムタイプ・S-1T 約2.5倍
E-1T 約2倍

約2.5倍仕上り巾	61～120	121～180	181～240	241～300	301～360	361～420
～100	19,400	27,500	——	——	——	——
101～120	22,000	31,000	39,700	——	——	——
121～140	24,500	34,600	44,300	——	——	——
141～160	27,100	38,100	48,800	59,500	——	——
161～180	29,600	41,600	53,300	65,000	77,200	——
181～200	32,100	45,200	57,900	70,600	83,800	——
201～220	34,700	48,700	62,400	76,100	90,300	103,900
221～240	37,200	52,300	67,000	81,700	96,900	111,500
241～260	39,800	55,800	71,500	87,300	103,500	119,000
261～280	42,300	59,300	76,000	92,800	110,000	126,600
281～300	44,800	62,900	80,600	98,400	116,600	134,100
約2倍仕上り巾	76～150	151～225	226～300	301～375	376～450	451～525

※アミカケのサイズについてはS-1T（約2.5倍）のみの対応です。
※上部ワンプリーツギャザー、3ッ山も選択できます。

セパレート フリルタイプ・S-56F 約2.5倍
E-56F 約2倍

約2.5倍仕上り巾	～60	61～120
～100	14,800	23,600
101～120	16,000	26,100
121～140	17,900	29,300
141～160	19,200	32,400
161～180	21,700	34,900
181～200	23,600	38,700
約2倍仕上り巾	～75	76～150

※上部ワンプリーツギャザー、3ッ山も選択できます。

スカラップ フリルタイプ・S-9F・S-11F 約2.5倍
E-9F・E-11F 約2倍

約2.5倍仕上り巾	～180	181～240	241～300	301～360	361～420
～100	30,900	42,300	52,300	61,800	73,100
101～120	34,700	47,300	58,600	69,300	81,900
121～140	38,500	52,300	64,900	76,900	90,800
141～160	42,300	57,400	71,200	84,500	99,600
161～180	46,000	62,400	77,500	92,000	108,400
181～200	49,800	67,500	83,800	99,600	117,200
約2倍仕上り巾	～225	226～300	301～375	376～450	451～525

※両開きも承ります。
※上部スモッグギャザー、3ッ山も選択できます。

スカラップ トリムタイプ・S-9TD・S-11TD 約2.5倍
E-9TD・E-11TD 約2倍

約2.5倍仕上り巾	～180	181～240	241～300	301～360	361～420
～100	37,300	49,500	62,100	74,300	86,800
101～120	40,700	54,000	67,700	81,000	94,700
121～140	44,100	58,500	73,300	87,800	102,600
141～160	47,400	63,000	78,900	94,500	110,400
161～180	50,800	67,500	84,600	101,300	118,300
181～200	54,200	72,000	90,200	108,000	126,200
201～220	57,600	76,500	95,800	114,800	134,100
221～240	60,900	81,000	101,400	121,500	141,900
241～260	64,300	85,500	107,100	128,300	149,800
261～280	67,700	90,000	112,700	135,000	157,700
281～300	71,100	94,500	118,300	141,800	165,600
約2倍仕上り巾	～225	226～300	301～375	376～450	451～525

※両開きも承ります。
※上部スモッグギャザー、3ッ山も選択できます。

スカラップ フリルタイプ・S-10F 約2.5倍
E-10F 約2倍

約2.5倍仕上り巾	61～120	121～180	181～240	241～300	301～360	361～420
～100	20,200	30,300	39,700	49,800	59,900	70,000
101～120	24,600	37,200	49,200	61,200	73,800	85,700
121～140	27,100	41,000	54,200	67,500	81,300	94,500
141～160	29,700	44,800	59,300	73,800	88,900	103,400
161～180	32,200	48,600	64,300	80,100	96,400	112,200
181～200	34,700	52,300	69,300	86,400	104,000	121,000
約2倍仕上り巾	76～150	151～225	226～300	301～375	376～450	451～525

※両開きも承ります。
※上部スモッグギャザー、3ッ山も選択できます。

スカラップ トリムタイプ・S-10TD 約2.5倍
E-10TD 約2倍

約2.5倍仕上り巾	61～120	121～180	181～240	241～300	301～360	361～420
～100	23,000	34,600	45,900	57,600	68,900	80,500
101～120	25,200	38,000	50,400	63,200	75,600	88,400
121～140	27,500	41,400	54,900	68,800	82,400	96,300
141～160	29,700	44,700	59,400	74,400	89,100	104,100
161～180	32,000	48,100	63,900	80,100	95,900	112,000
181～200	34,200	51,500	68,400	85,700	102,600	119,900
201～220	36,500	54,900	72,900	91,300	109,400	127,800
221～240	38,700	58,200	77,400	96,900	116,100	135,600
241～260	41,000	61,600	81,900	102,600	122,900	143,500
261～280	43,200	65,000	86,400	108,200	129,600	151,400
281～300	45,500	68,400	90,900	113,800	136,400	159,300
約2倍仕上り巾	76～150	151～225	226～300	301～375	376～450	451～525

※両開きも承ります。
※上部スモッグギャザー、3ッ山も選択できます。

ハイギャザー フリルタイプ・S-12F 約2.5倍
E-12F 約2倍

約2.5倍仕上り巾	61～120	121～180	181～240	241～300	301～360	361～420
～100	18,700	26,700	34,700	42,600	51,700	59,700
101～120	21,300	30,900	40,000	49,000	60,200	69,300
121～140	24,000	34,700	45,300	56,000	68,200	78,900
141～160	27,200	38,900	50,600	62,400	76,200	87,900
161～180	29,900	42,600	56,000	69,300	84,200	97,500
181～200	32,500	46,900	61,300	75,700	92,200	106,500
201～220	35,200	51,200	66,600	82,100	100,700	116,100
221～240	37,900	54,900	71,900	89,000	108,700	125,700
241～260	41,100	59,200	77,300	95,400	116,700	134,800
261～280	43,700	62,900	82,600	102,300	124,700	144,400
281～300	46,400	67,100	87,900	108,700	132,600	153,400
約2倍仕上り巾	76～150	151～225	226～300	301～375	376～450	451～525

※両開きも承ります。
※3ッ山限定。

ハイギャザー トリムタイプ・S-12TC 約2.5倍
E-12TC 約2倍

約2.5倍仕上り巾	61～120	121～180	181～240	241～300	301～360	361～420
～100	26,800	39,700	52,100	64,900	77,300	90,700
101～120	28,700	42,600	56,000	69,800	83,200	97,500
121～140	30,700	45,500	59,900	74,700	89,000	104,400
141～160	32,600	48,400	63,800	79,600	94,900	111,200
161～180	34,600	51,400	67,700	84,400	100,700	118,000
181～200	36,500	54,300	71,600	89,300	106,600	124,800
201～220	38,500	57,200	75,500	94,200	112,400	131,700
221～240	40,400	60,100	79,400	99,100	118,300	138,500
241～260	42,400	63,100	83,300	103,900	124,100	145,300
261～280	44,300	66,000	87,200	108,800	130,000	152,100
281～300	46,300	68,900	91,100	113,700	135,800	159,000
約2倍仕上り巾	76～150	151～225	226～300	301～375	376～450	451～525

※両開きも承ります。
※3ッ山限定。

C2242
ハイディータ

■生地巾 100cm ■価格 2,100/m 2,100/㎡
■組成 ポリエステル100% ■柄リピート タテ ーcm×ヨコ ーcm

■ 形態安定加工(スタイリッシュウェーブ縫製)・KH KE KO

KH 約2倍仕上り巾 / 仕上り丈	～50 1巾	51～100 2巾	101～150 3巾	151～200 4巾	201～250 5巾	251～300 6巾	301～350 7巾	351～400 8巾
60～100	5,200	10,400	15,600	20,800	26,000	31,200	36,400	41,600
101～120	6,000	12,000	18,000	24,000	30,000	36,000	42,000	48,000
121～140	6,700	13,400	20,100	26,800	33,500	40,200	46,900	53,600
141～160	7,400	14,800	22,200	29,600	37,000	44,400	51,800	59,200
161～180	8,200	16,400	24,600	32,800	41,000	49,200	57,400	65,600
181～200	8,900	17,800	26,700	35,600	44,500	53,400	62,300	71,200
201～220	9,700	19,400	29,100	38,800	48,500	58,200	67,900	77,600
221～240	10,400	20,800	31,200	41,600	52,000	62,400	72,800	83,200
241～260	11,100	22,200	33,300	44,400	55,500	66,600	77,700	88,800
261～280	11,900	23,800	35,700	47,600	59,500	71,400	83,300	95,200
281～300	12,600	25,200	37,800	50,400	63,000	75,600	88,200	100,800
KE 約1.5倍仕上り巾	～62	63～124	125～200	201～266	267～333	334～400	401～466	467～533
KO 約1.5倍仕上り巾	～62	63～124	125～200	201～274	275～350	351～424	425～500	501～574

●タッセルなし

※1巾での両開きはできません。
※KHの1巾片開き・2巾両開き、3ッ山の場合、最大仕上り巾は上記と異なります。(P155参照)
※KEは2ッ山限定、KOは1ッ山限定。KH・KOは300cm、KEは400cmを超える仕上り巾は両開きのみになります。
※形態安定加工により風合いに変化が生じる場合があります。

■ハイグレード縫製・SH SE ■ニューシンプル縫製・SO ■フラット縫製・AP

SH 約2倍仕上り巾 / 仕上り丈	～50 1巾	51～100 2巾	101～150 3巾	151～200 4巾	201～250 5巾	251～300 6巾	301～350 7巾	351～400 8巾
60～100	4,900	9,800	14,700	19,600	24,500	29,400	34,300	39,200
101～120	5,600	11,200	16,800	22,400	28,000	33,600	39,200	44,800
121～140	6,300	12,600	18,900	25,200	31,500	37,800	44,100	50,400
141～160	7,000	14,000	21,000	28,000	35,000	42,000	49,000	56,000
161～180	7,700	15,400	23,100	30,800	38,500	46,200	53,900	61,600
181～200	8,400	16,800	25,200	33,600	42,000	50,400	58,800	67,200
201～220	9,100	18,200	27,300	36,400	45,500	54,600	63,700	72,800
221～240	9,800	19,600	29,400	39,200	49,000	58,800	68,600	78,400
241～260	10,500	21,000	31,500	42,000	52,500	63,000	73,500	84,000
261～280	11,200	22,400	33,600	44,800	56,000	67,200	78,400	89,600
281～300	11,900	23,800	35,700	47,600	59,500	71,400	83,300	95,200
SE 約1.5倍仕上り巾	～62	63～124	125～200	201～266	267～333	334～400	401～466	467～533
SO 約1.5倍仕上り巾	～62	63～124	125～200	201～274	275～350	351～424	425～500	501～574
AP 約1倍仕上り巾	～84	85～168	169～264	265～364	365～460	461～560	561～656	657～756

●タッセルなし

※SH、SE、SOは1巾での両開きはできません。
※SHの1巾片開き・2巾両開き、3ッ山の場合、最大仕上り巾は上記と異なります。(P155参照)
※SEは2ッ山、SOは1ッ山、APはヒダなし。

■ギャザー縫製・SG

約2倍

仕上り巾 / 仕上り丈	51～100 2巾	101～150 3巾	151～200 4巾	201～250 5巾	251～300 6巾	301～350 7巾	351～400 8巾
60～100	10,400	15,600	20,800	26,000	31,200	36,400	41,600
101～120	11,800	17,700	23,600	29,500	35,400	41,300	47,200
121～140	13,200	19,800	26,400	33,000	39,600	46,200	52,800
141～160	14,800	22,200	29,600	37,000	44,400	51,800	59,200
161～180	16,200	24,300	32,400	40,500	48,600	56,700	64,800
181～200	17,800	26,700	35,600	44,500	53,400	62,300	71,200
201～220	19,200	28,800	38,400	48,000	57,600	67,200	76,800
221～240	20,600	30,900	41,200	51,500	61,800	72,100	82,400
241～260	22,200	33,300	44,400	55,500	66,600	77,700	88,800
261～280	23,600	35,400	47,200	59,000	70,800	82,600	94,400
281～300	25,200	37,800	50,400	63,000	75,600	88,200	100,800

※ワンプリーツギャザー、またはスモックギャザーが選択できます。 ●タッセルなし

プレーンシェード ドラム式・R-61PD

仕上り巾 / 仕上り丈	30～50	51～92	93～140	141～190	191～240	241～288	289～340	341～384	385～400
60～100	19,900	22,800	30,700	36,200	44,200	49,400	57,600	62,700	68,100
101～120	21,000	23,900	32,600	38,400	47,100	52,800	61,700	67,100	73,300
121～140	22,100	25,000	34,400	40,600	50,100	56,100	65,800	71,600	78,500
141～160	23,200	26,100	36,300	42,800	53,100	59,400	69,900	76,000	83,700
161～180	24,300	27,200	38,200	45,000	56,100	62,700	74,000	80,400	88,900
181～200	25,500	28,400	40,100	47,300	59,100	66,100	78,100	84,900	94,100
201～220	26,600	29,500	41,900	49,500	62,100	69,400	82,200	89,300	99,300
221～240	27,700	30,600	43,800	51,700	65,100	72,700	86,300	93,800	104,500
241～260	28,800	31,700	45,700	53,900	68,000	76,100	90,400	98,200	109,700
261～280	29,900	32,800	47,600	56,100	71,000	79,400	94,500	102,600	114,900
281～300	31,000	33,900	49,400	58,400	74,000	82,700	98,600	107,100	120,100

※仕上り巾39cm以下の場合、仕上り丈は200cmまでになります。
※シェード本体価格に、梱包・輸送費として、別途3,000円かかります。

プレーンシェード コード式・R-61PC

仕上り巾 / 仕上り丈	18～50	51～92	93～140	141～190	191～240
60～100	15,000	17,500	24,900	29,900	37,400
101～120	16,100	18,600	26,800	32,100	40,300
121～140	17,200	19,700	28,600	34,300	43,300
141～160	18,300	20,800	30,500	36,500	46,300
161～180	19,400	21,900	32,400	38,700	49,300
181～200	20,600	23,100	34,300	41,000	52,300
201～220	21,700	24,200	36,100	43,200	55,300
221～240	22,800	25,300	38,000	45,400	58,300
241～260	23,900	26,400	39,900	47,600	61,200
261～280	25,000	27,500	41,800	49,800	64,200
281～300	26,100	28,600	43,600	52,100	67,200

※シェード本体価格に、梱包・輸送費として、別途3,000円かかります。

シェイパーシェード ドラム式・R-65PD

仕上り丈＼仕上り巾	30～50	51～92	93～140	141～190	191～240	241～288	289～340	341～384	385～400
60～100	33,100	33,100	50,200	54,000	70,800	74,600	94,100	97,900	104,000
101～120	35,700	35,700	54,500	58,900	77,400	81,800	103,000	107,400	114,500
121～140	38,300	38,300	58,600	63,600	84,000	89,100	111,900	116,900	125,100
141～160	40,800	40,800	62,800	68,500	90,600	96,300	120,800	126,400	135,700
161～180	43,300	43,300	66,900	73,200	97,200	103,500	129,600	135,900	146,200
181～200	45,800	45,800	71,100	78,000	103,900	110,800	138,500	145,500	156,800
201～220	48,400	48,400	75,300	82,900	110,500	118,000	147,400	155,000	167,400
221～240	51,000	51,000	79,400	87,600	117,100	125,300	156,300	164,500	177,900
241～260	53,500	53,500	83,700	92,500	123,700	132,500	165,200	174,000	188,500
261～280	56,000	56,000	87,800	97,200	130,300	139,700	174,100	183,500	199,100
281～300	58,500	58,500	91,900	102,000	136,900	147,000	183,000	193,100	209,700

※仕上り巾39cm以下の場合、仕上り丈は200cmまでになります。
※シェード本体価格に、梱包・輸送費として、別途3,000円かかります。

シェイパーシェード コード式・R-65PC

仕上り丈＼仕上り巾	18～50	51～92	93～140	141～190	191～240
60～100	23,100	23,100	35,600	39,400	45,700
101～120	25,700	25,700	39,300	43,700	51,000
121～140	28,300	28,300	42,900	47,900	56,300
141～160	30,900	30,900	46,500	52,200	61,600
161～180	33,400	33,400	50,100	56,400	66,900
181～200	35,900	35,900	53,700	60,600	72,200
201～220	38,500	38,500	57,300	64,900	77,500
221～240	41,100	41,100	60,900	69,100	82,800
241～260	43,700	43,700	64,600	73,400	88,100
261～280	46,200	46,200	68,200	77,600	93,400
281～300	48,700	48,700	71,700	81,800	98,600

※シェード本体価格に、梱包・輸送費として、別途3,000円かかります。

バルーンシェード プレーンタイプ ドラム式・B-11PD

約2倍

仕上り丈＼仕上り巾	40～50 1S	51～100 2S	101～150 3S	151～200 4S	201～250 5S	251～300 6S	301～350 7S	351～400 8S
60～100	19,600	28,500	37,500	46,400	54,900	63,800	72,900	81,800
101～120	20,600	30,600	40,600	50,600	60,100	70,100	80,100	90,100
121～140	21,600	32,600	43,700	54,700	65,300	76,300	87,400	98,400
141～160	22,700	34,700	46,900	58,900	70,500	82,600	94,700	106,700
161～180	23,700	36,800	50,000	63,100	75,700	88,800	102,000	115,100
181～200	24,800	38,900	53,100	67,200	80,900	95,000	109,300	123,400
201～220	25,800	41,000	56,200	71,400	86,100	101,300	116,500	131,700
221～240	26,800	43,000	59,300	75,500	91,300	107,500	123,800	140,000
241～260	27,900	45,100	62,500	79,700	96,500	113,800	131,100	148,300
261～280	28,900	47,200	65,600	83,900	101,700	120,000	138,400	156,700
281～300	30,000	49,300	68,700	88,000	106,900	126,200	145,700	165,000

※出窓用など連結タイプの場合は上記本体価格にジョイント1ヶ所あたり7,000円を加算してください。
※シェード本体価格に、梱包・輸送費として、別途3,000円かかります。

バルーンシェード プレーンタイプ コード式・B-11PC

約2倍

仕上り丈＼仕上り巾	40～50 1S	51～100 2S	101～150 3S	151～200 4S	201～250 5S
60～100	12,700	21,800	30,900	40,000	48,600
101～120	13,700	23,900	34,000	44,200	53,800
121～140	14,700	25,900	37,100	48,300	59,000
141～160	15,800	28,000	40,300	52,500	64,200
161～180	16,800	30,100	43,400	56,700	69,400
181～200	17,900	32,200	46,500	60,800	74,600
201～220	18,900	34,300	49,600	65,000	79,800
221～240	19,900	36,300	52,700	69,100	85,000
241～260	21,000	38,400	55,900	73,300	90,200
261～280	22,000	40,500	59,000	77,500	95,400
281～300	23,100	42,600	62,100	81,600	100,600

※出窓用など連結タイプの場合は上記本体価格にジョイント1ヶ所あたり5,000円を加算してください。
※シェード本体価格に、梱包・輸送費として、別途3,000円かかります。

バルーンシェード フリルタイプ ドラム式・B-11FD

約2倍

仕上り丈＼仕上り巾	40～50 1S	51～100 2S	101～150 3S	151～200 4S	201～250 5S	251～300 6S	301～350 7S	351～400 8S
60～100	21,700	32,200	42,700	53,800	64,400	74,800	86,000	96,500
101～120	22,800	34,400	46,100	58,300	70,000	81,600	93,800	105,400
121～140	23,900	36,600	49,500	62,700	75,600	88,300	101,700	114,400
141～160	25,000	38,900	52,800	67,200	81,200	95,000	109,500	123,300
161～180	26,200	41,100	56,200	71,700	86,800	101,700	117,300	132,300
181～200	27,300	43,400	59,500	76,200	92,400	108,400	125,200	141,300
201～220	28,400	45,600	62,900	80,700	98,000	115,200	133,000	150,200
221～240	29,500	47,800	66,300	85,100	103,600	121,900	140,900	159,200
241～260	30,600	50,100	69,600	89,600	109,200	128,600	148,700	168,100
261～280	31,800	52,300	73,000	94,100	114,800	135,300	156,500	177,100
281～300	32,900	54,600	76,300	98,600	120,400	142,000	164,400	186,100

※出窓用など連結タイプの場合は上記本体価格にジョイント1ヶ所あたり7,000円を加算してください。
※シェード本体価格に、梱包・輸送費として、別途3,000円かかります。

バルーンシェード フリルタイプ コード式・B-11FC

約2倍

仕上り丈＼仕上り巾	40～50 1S	51～100 2S	101～150 3S	151～200 4S	201～250 5S
60～100	14,800	25,500	36,100	47,400	58,100
101～120	15,900	27,700	39,500	51,900	63,700
121～140	17,000	29,900	42,900	56,300	69,300
141～160	18,100	32,200	46,200	60,800	74,900
161～180	19,300	34,400	49,600	65,300	80,500
181～200	20,400	36,700	52,900	69,800	86,100
201～220	21,500	38,900	56,300	74,300	91,700
221～240	22,600	41,100	59,700	78,700	97,300
241～260	23,700	43,400	63,000	83,200	102,900
261～280	24,900	45,600	66,400	87,700	108,500
281～300	26,000	47,900	69,700	92,200	114,100

※出窓用など連結タイプの場合は上記本体価格にジョイント1ヶ所あたり5,000円を加算してください。
※シェード本体価格に、梱包・輸送費として、別途3,000円かかります。

バルーンシェード プレーンタイプ ドラム式・B-61PD

約2倍

仕上り丈＼仕上り巾	40～50 1S	51～100 2S	101～150 3S	151～200 4S	201～250 5S	251～300 6S	301～350 7S	351～400 8S
60～100	19,000	27,400	35,900	44,200	52,200	60,600	69,100	77,400
101～120	20,000	29,300	38,700	48,000	56,900	66,200	75,600	85,000
121～140	20,900	31,100	41,500	51,700	61,600	71,900	82,200	92,500
141～160	21,800	33,000	44,300	55,500	66,300	77,500	88,800	100,000
161～180	22,800	34,900	47,100	59,300	71,000	83,200	95,400	107,500
181～200	23,700	36,800	50,000	63,000	75,700	88,800	102,000	115,000
201～220	24,700	38,700	52,800	66,800	80,400	94,400	108,500	122,600
221～240	25,600	40,500	55,600	70,500	85,100	100,100	115,100	130,100
241～260	26,500	42,400	58,400	74,300	89,800	105,700	121,700	137,600
261～280	27,500	44,300	61,200	78,100	94,500	111,400	128,300	145,100
281～300	28,400	46,200	64,100	81,800	99,200	117,000	134,900	152,600

※出窓用など連結タイプの場合は上記本体価格にジョイント1ヶ所あたり7,000円を加算してください。
※シェード本体価格に、梱包・輸送費として、別途3,000円かかります。

バルーンシェード プレーンタイプ コード式・B-61PC

約2倍

仕上り丈＼仕上り巾	40～50 1S	51～100 2S	101～150 3S	151～200 4S	201～250 5S
60～100	11,800	20,000	28,300	36,500	44,300
101～120	12,700	21,800	30,900	40,000	48,700
121～140	13,500	23,500	33,500	43,500	53,100
141～160	14,400	25,300	36,200	47,100	57,500
161～180	15,300	27,100	38,800	50,600	61,900
181～200	16,200	28,800	41,500	54,100	66,300
201～220	17,100	30,600	44,100	57,600	70,700
221～240	17,900	32,300	46,700	61,100	75,100
241～260	18,800	34,100	49,400	64,700	79,500
261～280	19,700	35,900	52,000	68,200	83,900
281～300	20,600	37,600	54,700	71,700	88,300

※出窓用など連結タイプの場合は上記本体価格にジョイント1ヶ所あたり5,000円を加算してください。
※シェード本体価格に、梱包・輸送費として、別途3,000円かかります。

バルーンシェード フリルタイプ ドラム式・B-61FD

約2倍

仕上り寸＼仕上り巾	40～50 1S	51～100 2S	101～150 3S	151～200 4S	201～250 5S	251～300 6S	301～350 7S	351～400 8S
60～100	21,100	31,100	41,100	51,600	61,700	71,600	82,200	92,200
101～120	22,200	33,200	44,300	55,800	66,900	77,900	89,500	100,500
121～140	23,200	35,200	47,400	59,900	72,100	84,100	96,800	108,800
141～160	24,200	37,300	50,500	64,100	77,300	90,400	104,100	117,100
161～180	25,300	39,400	53,600	68,300	82,500	96,600	111,300	125,500
181～200	26,300	41,500	56,700	72,400	87,700	102,800	118,600	133,800
201～220	27,400	43,600	59,900	76,600	92,900	109,100	125,900	142,100
221～240	28,400	45,600	63,000	80,700	98,100	115,300	133,200	150,400
241～260	29,400	47,700	66,100	84,900	103,300	121,600	140,500	158,700
261～280	30,500	49,800	69,200	89,100	108,500	127,800	147,700	167,100
281～300	31,500	51,900	72,300	93,200	113,700	134,000	155,000	175,400

※出窓用など連結タイプの場合は上記本体価格にジョイント1ヶ所あたり7,000円を加算してください。
※シェード本体価格に、梱包・輸送費として、別途3,000円かかります。

バルーンシェード フリルタイプ コード式・B-61FC

約2倍

仕上り寸＼仕上り巾	40～50 1S	51～100 2S	101～150 3S	151～200 4S	201～250 5S
60～100	13,800	23,600	33,300	43,600	53,400
101～120	14,800	25,500	36,300	47,500	58,300
121～140	15,800	27,500	39,200	51,400	63,200
141～160	16,700	29,500	42,200	55,400	68,100
161～180	17,700	31,400	45,100	59,300	73,000
181～200	18,700	33,400	48,000	63,200	77,900
201～220	19,700	35,300	51,000	67,100	82,800
221～240	20,700	37,300	53,900	71,000	87,700
241～260	21,600	39,300	56,900	75,000	92,600
261～280	22,600	41,200	59,800	78,900	97,500
281～300	23,600	43,200	62,700	82,800	102,400

※出窓用など連結タイプの場合は上記本体価格にジョイント1ヶ所あたり5,000円を加算してください。
※シェード本体価格に、梱包・輸送費として、別途3,000円かかります。

センタークロス フリルタイプ・S-1F / E-1F

約2.5倍
約2倍

約2.5倍仕上り巾	41～80	81～120	121～160	161～200	201～240	241～280	281～320
～100	15,200	21,000	28,700	34,900	——	——	——
101～120	17,300	23,800	32,800	39,800	46,400	——	——
121～140	19,300	26,700	36,500	44,300	52,100	61,100	——
141～160	21,400	29,600	40,600	49,200	57,400	67,700	76,300
161～180	23,400	32,400	44,300	53,800	63,200	73,800	83,300
181～200	25,500	35,300	48,400	58,300	68,500	80,400	90,200
201～220	27,500	38,200	52,100	63,200	74,300	86,600	97,600
221～240	29,600	41,000	56,200	67,700	79,600	93,100	104,600
241～260	31,600	43,900	59,900	72,600	85,300	99,300	112,000
261～280	33,700	46,800	64,000	77,100	90,700	105,800	118,900
281～300	35,700	49,700	67,700	82,000	96,000	112,000	126,300
約2倍仕上り巾	51～100	101～150	151～200	201～250	251～300	301～350	351～400

※アミカケのサイズについてはS-1F（約2.5倍）のみの対応です。
※上部ワンプリーツギャザー、3ッ山も選択できます。

センタークロス トリムタイプ・S-1T / E-1T

約2.5倍
約2倍

約2.5倍仕上り巾	41～80	81～120	121～160	161～200	201～240	241～280	281～320
～100	14,800	20,600	26,000	31,500	——	——	——
101～120	16,700	23,400	29,500	35,700	42,100	——	——
121～140	18,800	26,100	32,900	39,900	47,100	54,000	——
141～160	20,700	28,900	36,400	44,000	51,900	59,600	67,500
161～180	22,700	31,500	39,800	48,200	56,800	65,300	73,900
181～200	24,700	34,200	43,200	52,400	61,800	70,900	80,200
201～220	26,700	37,000	46,700	56,600	66,600	76,600	86,700
221～240	28,700	39,700	50,100	60,800	71,600	82,200	93,000
241～260	30,700	42,500	53,600	64,900	76,500	87,800	99,300
261～280	32,600	45,100	57,000	69,100	81,300	93,500	105,700
281～300	34,700	47,800	60,400	73,300	86,300	99,100	112,100
約2倍仕上り巾	51～100	101～150	151～200	201～250	251～300	301～350	351～400

※アミカケのサイズについてはS-1T（約2.5倍）のみの対応です。
※上部ワンプリーツギャザー、3ッ山も選択できます。

セパレート フリルタイプ・S-56F / E-56F

約2.5倍
約2倍

約2.5倍仕上り巾	～40	41～80
～100	11,000	17,700
101～120	12,300	20,000
121～140	13,700	22,200
141～160	15,000	24,500
161～180	16,400	26,700
181～200	17,700	29,000
約2倍仕上り巾	～50	51～100

※上部ワンプリーツギャザー、3ッ山も選択できます。

スカラップ フリルタイプ・S-9F・S-11F / E-9F・E-11F

約2.5倍
約2倍

約2.5倍仕上り巾	～120	121～160	161～200	201～240	241～280	281～320	321～360
～100	22,100	30,200	37,400	44,100	52,200	59,000	66,200
101～120	24,800	33,800	41,900	49,500	58,500	66,200	74,300
121～140	27,500	37,400	46,400	54,900	64,800	73,400	82,400
141～160	30,200	41,000	50,900	60,300	71,100	80,600	90,500
161～180	32,900	44,600	55,400	65,700	77,400	87,800	98,600
181～200	35,600	48,200	59,900	71,100	83,700	95,000	106,700
約2倍仕上り巾	～150	151～200	201～250	251～300	301～350	351～400	401～450

※両開きも承ります。
※上部スモッグギャザー、3ッ山も選択できます。

スカラップ フリルタイプ・S-10F / E-10F

約2.5倍
約2倍

約2.5倍仕上り巾	41～80	81～120	121～160	161～200	201～240	241～280	281～320
～100	14,400	21,600	28,400	35,600	42,800	50,000	56,300
101～120	17,600	26,600	35,100	43,700	52,700	61,200	68,900
121～140	19,400	29,300	38,700	48,200	58,100	67,500	76,100
141～160	21,200	32,000	42,300	52,700	63,500	73,800	83,300
161～180	23,000	34,700	45,900	57,200	68,900	80,100	90,500
181～200	24,800	37,400	49,500	61,700	74,300	86,400	97,700
約2倍仕上り巾	51～100	101～150	151～200	201～250	251～300	301～350	351～400

※両開きも承ります。
※上部スモッグギャザー、3ッ山も選択できます。

ハイギャザー フリルタイプ・S-12F / E-12F

約2.5倍
約2倍

約2.5倍仕上り巾	41～80	81～120	121～160	161～200	201～240	241～280	281～320
～100	13,500	19,300	25,100	30,800	37,400	43,900	49,700
101～120	15,400	22,400	28,900	35,500	43,600	50,900	57,400
121～140	17,400	25,100	32,800	40,500	49,300	57,800	65,100
141～160	19,700	28,200	36,600	45,100	55,100	64,300	72,800
161～180	21,600	30,800	40,500	50,100	60,900	71,300	80,500
181～200	23,500	33,900	44,300	54,700	66,700	77,800	88,200
201～220	25,500	37,000	48,200	59,300	72,800	84,700	95,900
221～240	27,400	39,700	52,000	64,300	78,600	91,700	103,600
241～260	29,700	42,800	55,900	69,000	84,400	98,200	111,300
261～280	31,600	45,500	59,700	74,000	90,100	105,200	119,000
281～300	33,500	48,600	63,600	78,600	95,900	111,700	126,700
約2倍仕上り巾	51～100	101～150	151～200	201～250	251～300	301～350	351～400

※両開きも承ります。
※3ッ山限定。

ハイギャザー トリムタイプ・S-12TC / E-12TC

約2.5倍
約2倍

約2.5倍仕上り巾	41～80	81～120	121～160	161～200	201～240	241～280	281～320
～100	18,500	27,200	35,900	44,600	53,300	63,000	71,700
101～120	19,900	29,300	38,700	48,100	57,500	68,000	77,400
121～140	21,300	31,500	41,600	51,700	61,800	73,000	83,100
141～160	22,800	33,600	44,400	55,200	66,100	78,000	88,800
161～180	24,200	35,700	47,300	58,800	70,300	82,900	94,500
181～200	25,600	37,800	50,100	62,300	74,600	87,900	100,100
201～220	27,000	40,000	52,900	65,900	78,800	92,900	105,800
221～240	28,400	42,100	55,800	69,400	83,100	97,800	111,500
241～260	29,900	44,200	58,600	73,000	87,400	102,800	117,200
261～280	31,300	46,400	61,500	76,500	91,600	107,800	122,900
281～300	32,700	48,500	64,300	80,100	95,900	112,700	128,500
約2倍仕上り巾	51～100	101～150	151～200	201～250	251～300	301～350	351～400

※両開きも承ります。
※3ッ山限定。

C2243
シェアト

■生地巾 150cm ■価格 1,900/m 1,260/㎡
■組成 ポリエステル100% ■柄リピート タテ ーcm×ヨコ ーcm

■ 形態安定加工(スタイリッシュウェーブ縫製)・KH KE KO

KH 約2倍 仕上り巾 / 仕上り丈	~75 1巾	76~150 2巾	151~225 3巾	226~300 4巾	301~375 5巾	376~450 6巾	451~525 7巾	526~600 8巾
60~100	5,600	11,200	16,800	22,400	28,000	33,600	39,200	44,800
101~120	6,400	12,800	19,200	25,600	32,000	38,400	44,800	51,200
121~140	7,200	14,400	21,600	28,800	36,000	43,200	50,400	57,600
141~160	8,000	16,000	24,000	32,000	40,000	48,000	56,000	64,000
161~180	8,800	17,600	26,400	35,200	44,000	52,800	61,600	70,400
181~200	9,600	19,200	28,800	38,400	48,000	57,600	67,200	76,800
201~220	10,400	20,800	31,200	41,600	52,000	62,400	72,800	83,200
221~240	11,200	22,400	33,600	44,800	56,000	67,200	78,400	89,600
241~260	12,000	24,000	36,000	48,000	60,000	72,000	84,000	96,000
261~280	12,800	25,600	38,400	51,200	64,000	76,800	89,600	102,400
281~300	13,600	27,200	40,800	54,400	68,000	81,600	95,200	108,800
KE 約1.5倍仕上り巾	~100	101~200	201~300	301~400	401~500	501~600	601~700	701~800
KO 約1.5倍仕上り巾	~100	101~200	201~324	325~424	425~550	551~600		

※1巾での両開きはできません。 ●タッセルなし
※KHの1巾片開き・2巾両開き、3ッ山の場合、最大仕上り巾は上記と異なります。(P155参照)
※KEは2ッ山限定、KOは1ッ山限定。KH・KOは300cm、KEは400cmを超える仕上り巾は両開きのみになります。
※形態安定加工により風合いに変化が生じる場合があります。

■ハイグレード縫製・SH SE ■ニューシンプル縫製・SO ■フラット縫製・AP

SH 約2倍 仕上り巾 / 仕上り丈	~75 1巾	76~150 2巾	151~225 3巾	226~300 4巾	301~375 5巾	376~450 6巾	451~525 7巾	526~600 8巾
60~100	5,200	10,400	15,600	20,800	26,000	31,200	36,400	41,600
101~120	6,000	12,000	18,000	24,000	30,000	36,000	42,000	48,000
121~140	6,700	13,400	20,100	26,800	33,500	40,200	46,900	53,600
141~160	7,400	14,800	22,200	29,600	37,000	44,400	51,800	59,200
161~180	8,200	16,400	24,600	32,800	41,000	49,200	57,400	65,600
181~200	8,900	17,800	26,700	35,600	44,500	53,400	62,300	71,200
201~220	9,700	19,400	29,100	38,800	48,500	58,200	67,900	77,600
221~240	10,400	20,800	31,200	41,600	52,000	62,400	72,800	83,200
241~260	11,100	22,200	33,300	44,400	55,500	66,600	77,700	88,800
261~280	11,900	23,800	35,700	47,600	59,500	71,400	83,300	95,200
281~300	12,600	25,200	37,800	50,400	63,000	75,600	88,200	100,800
SE 約1.5倍仕上り巾	~100	101~200	201~300	301~400	401~500	501~600	601~700	701~800
SO 約1.5倍仕上り巾	~100	101~200	201~324	325~424	425~550	551~650	651~774	775~874
AP 約1倍仕上り巾	~134	135~268	269~414	415~564	565~710	711~860		

※SH、SE、SOは1巾での両開きはできません。 ●タッセルなし
※SHの1巾片開き・2巾両開き、3ッ山の場合、最大仕上り巾は上記と異なります。(P155参照)
※SEは2ッ山、SOは1ッ山、APはヒダなし。

■ギャザー縫製・SG

約2倍

仕上り巾 / 仕上り丈	76~150 2巾	151~225 3巾	226~300 4巾	301~375 5巾	376~450 6巾	451~525 7巾	526~600 8巾
60~100	12,000	18,000	24,000	30,000	36,000	42,000	48,000
101~120	13,600	20,400	27,200	34,000	40,800	47,600	54,400
121~140	15,400	23,100	30,800	38,500	46,200	53,900	61,600
141~160	17,200	25,800	34,400	43,000	51,600	60,200	68,800
161~180	18,800	28,200	37,600	47,000	56,400	65,800	75,200
181~200	20,600	30,900	41,200	51,500	61,800	72,100	82,400
201~220	22,200	33,300	44,400	55,500	66,600	77,700	88,800
221~240	24,000	36,000	48,000	60,000	72,000	84,000	96,000
241~260	25,800	38,700	51,600	64,500	77,400	90,300	103,200
261~280	27,400	41,100	54,800	68,500	82,200	95,900	109,600
281~300	29,200	43,800	58,400	73,000	87,600	102,200	116,800

※ワンプリーツギャザー、またはスモックギャザーが選択できます。 ●タッセルなし

プレーンシェード ドラム式・R-61PD

仕上り巾 / 仕上り丈	30~50	51~90	91~142	143~190	191~240	241~290	291~340	341~400
60~100	19,700	22,500	28,000	35,700	41,200	46,600	54,400	60,400
101~120	20,700	23,500	29,500	37,800	43,600	49,500	57,900	64,300
121~140	21,800	24,600	30,900	40,000	46,100	52,300	61,500	68,200
141~160	22,900	25,700	32,300	42,100	48,600	55,100	65,000	72,100
161~180	23,900	26,700	33,700	44,200	51,100	57,900	68,600	76,000
181~200	25,000	27,800	35,100	46,400	53,600	60,800	72,200	79,900
201~220	26,100	28,900	36,500	48,500	56,100	63,600	75,700	83,800
221~240	27,200	30,000	37,900	50,700	58,600	66,400	79,300	87,700
241~260	28,200	31,000	39,400	52,800	61,000	69,300	82,800	91,600
261~280	29,300	32,100	40,800	54,900	63,500	72,100	86,400	95,500
281~300	30,400	33,200	42,200	57,100	66,000	74,900	89,900	99,400

※仕上り巾39cm以下の場合、仕上り丈は200cmまでになります。
※シェード本体価格に、梱包・輸送費として、別途3,000円かかります。

プレーンシェード コード式・R-61PC

仕上り巾 / 仕上り丈	18~50	51~90	91~142	143~190	191~240
60~100	14,800	17,200	22,200	29,400	34,400
101~120	15,800	18,200	23,700	31,500	36,800
121~140	16,900	19,300	25,100	33,700	39,300
141~160	18,000	20,400	26,500	35,800	41,800
161~180	19,000	21,400	27,900	37,900	44,300
181~200	20,100	22,500	29,300	40,100	46,800
201~220	21,200	23,600	30,700	42,200	49,300
221~240	22,300	24,700	32,100	44,400	51,800
241~260	23,300	25,700	33,600	46,500	54,200
261~280	24,400	26,800	35,000	48,600	56,700
281~300	25,500	27,900	36,400	50,800	59,200

※シェード本体価格に、梱包・輸送費として、別途3,000円かかります。

シェイパーシェード ドラム式・R-65PD

仕上り丈＼仕上り巾	30～50	51～90	91～142	143～190	191～240	241～290	291～340	341～400
60～100	32,900	32,900	47,500	53,500	67,800	71,600	90,800	94,600
101～120	35,400	35,400	51,200	58,300	73,900	78,300	99,200	103,600
121～140	38,000	38,000	54,900	63,000	80,000	85,100	107,500	112,600
141～160	40,400	40,400	58,700	67,800	86,100	91,800	115,900	121,600
161～180	42,900	42,900	62,300	72,400	92,200	98,500	124,200	130,500
181～200	45,400	45,400	66,000	77,100	98,400	105,300	132,600	139,500
201～220	47,900	47,900	69,800	81,900	104,500	112,000	140,900	148,500
221～240	50,500	50,500	73,500	86,600	110,600	118,800	149,300	157,500
241～260	52,900	52,900	77,200	91,400	116,700	125,500	157,600	166,500
261～280	55,400	55,400	80,900	96,000	122,800	132,200	166,000	175,400
281～300	57,900	57,900	84,600	100,700	128,900	139,000	174,300	184,400

※仕上り巾39cm以下の場合、仕上り丈は200cmまでになります。
※シェード本体価格に、梱包・輸送費として、別途3,000円かかります。

シェイパーシェード コード式・R-65PC

仕上り丈＼仕上り巾	18～50	51～90	91～142	143～190	191～240
60～100	22,900	22,900	32,900	38,900	42,700
101～120	25,400	25,400	36,000	43,100	47,500
121～140	28,000	28,000	39,200	47,300	52,300
141～160	30,500	30,500	42,400	51,500	57,100
161～180	33,000	33,000	45,500	55,600	61,900
181～200	35,500	35,500	48,600	59,700	66,700
201～220	38,000	38,000	51,800	63,900	71,500
221～240	40,600	40,600	55,000	68,100	76,300
241～260	43,100	43,100	58,100	72,300	81,100
261～280	45,600	45,600	61,300	76,400	85,900
281～300	48,100	48,100	64,400	80,500	90,600

※シェード本体価格に、梱包・輸送費として、別途3,000円かかります。

センタークロス フリルタイプ・S-1F 約2.5倍
E-1F 約2倍

約2.5倍仕上り巾	61～120	121～180	181～240	241～300	301～360	361～420
～100	17,700	25,500	——	——	——	——
101～120	19,600	29,000	36,800	——	——	——
121～140	22,100	32,400	41,200	——	——	——
141～160	24,500	35,300	45,600	55,400	——	——
161～180	26,500	38,800	50,000	60,800	71,600	——
181～200	29,000	42,200	53,900	66,200	78,000	——
201～220	30,900	45,600	58,400	71,600	84,300	97,100
221～240	33,400	49,000	62,800	77,000	90,700	104,400
241～260	35,800	52,500	67,200	81,900	97,100	111,800
261～280	37,800	55,900	71,600	87,300	103,400	119,100
281～300	40,200	59,300	76,000	92,700	109,300	126,500
約2倍仕上り巾	76～150	151～225	226～300	301～375	376～450	451～525

※アミカケのサイズについてはS-1F（約2.5倍）のみの対応です。
※上部ワンプリーツギャザー、3ッ山も選択できます。

センタークロス トリムタイプ・S-1T 約2.5倍
E-1T 約2倍

約2.5倍仕上り巾	61～120	121～180	181～240	241～300	301～360	361～420
～100	17,600	24,700	——	——	——	——
101～120	19,900	27,700	35,300	——	——	——
121～140	22,000	30,800	39,300	——	——	——
141～160	24,300	33,800	43,200	52,500	——	——
161～180	26,500	36,900	47,000	57,200	67,800	——
181～200	28,700	40,000	51,000	62,100	73,500	——
201～220	30,900	43,000	54,900	66,800	79,100	90,800
221～240	33,100	46,100	58,900	71,600	84,600	97,200
241～260	35,400	49,200	62,700	76,300	90,300	103,600
261～280	37,600	52,200	66,600	81,000	95,800	110,100
281～300	39,700	55,300	70,600	85,800	101,500	116,500
約2倍仕上り巾	76～150	151～225	226～300	301～375	376～450	451～525

※アミカケのサイズについてはS-1T（約2.5倍）のみの対応です。
※上部ワンプリーツギャザー、3ッ山も選択できます。

セパレート フリルタイプ・S-56F 約2.5倍
E-56F 約2倍

約2.5倍仕上り巾	～60	61～120
～100	13,100	20,800
101～120	14,200	23,000
121～140	15,800	25,700
141～160	16,900	28,500
161～180	19,100	30,700
181～200	20,800	34,000
約2倍仕上り巾	～75	76～150

※上部ワンプリーツギャザー、3ッ山も選択できます。

スカラップ フリルタイプ・S-9F・S-11F 約2.5倍
E-9F・E-11F 約2倍

約2.5倍仕上り巾	～180	181～240	241～300	301～360	361～420
～100	27,000	36,900	45,700	53,900	63,800
101～120	30,300	41,300	51,200	60,500	71,500
121～140	33,600	45,700	56,700	67,100	79,200
141～160	36,900	50,100	62,200	73,700	86,900
161～180	40,200	54,500	67,700	80,300	94,600
181～200	43,500	58,900	73,200	86,900	102,300
約2倍仕上り巾	～225	226～300	301～375	376～450	451～525

※両開きも承ります。
※上部スモッグギャザー、3ッ山も選択できます。

スカラップ トリムタイプ・S-9TD・S-11TD 約2.5倍
E-9TD・E-11TD 約2倍

約2.5倍仕上り巾	～180	181～240	241～300	301～360	361～420
～100	34,900	46,300	58,100	69,500	81,200
101～120	37,800	50,200	62,900	75,300	88,000
121～140	40,700	54,100	67,700	81,100	94,700
141～160	43,600	57,900	72,500	86,900	101,500
161～180	46,500	61,800	77,400	92,700	108,200
181～200	49,400	65,600	82,200	98,400	115,000
201～220	52,300	69,500	87,000	104,200	121,800
221～240	55,200	73,400	91,800	110,000	128,500
241～260	58,100	77,200	96,700	115,800	135,300
261～280	61,000	81,100	101,500	121,600	142,000
281～300	63,900	84,900	106,300	127,400	148,800
約2倍仕上り巾	～225	226～300	301～375	376～450	451～525

※両開きも承ります。
※上部スモッグギャザー、3ッ山も選択できます。

スカラップ フリルタイプ・S-10F 約2.5倍
E-10F 約2倍

約2.5倍仕上り巾	61～120	121～180	181～240	241～300	301～360	361～420
～100	17,600	26,400	34,700	43,500	52,300	61,100
101～120	21,500	32,500	42,900	53,400	64,400	74,800
121～140	23,700	35,800	47,300	58,900	71,000	82,500
141～160	25,900	39,100	51,700	64,400	77,600	90,200
161～180	28,100	42,400	56,100	69,900	84,200	97,900
181～200	30,300	45,700	60,500	75,400	90,800	105,600
約2倍仕上り巾	76～150	151～225	226～300	301～375	376～450	451～525

※両開きも承ります。
※上部スモッグギャザー、3ッ山も選択できます。

スカラップ トリムタイプ・S-10TD 約2.5倍
E-10TD 約2倍

約2.5倍仕上り巾	61～120	121～180	181～240	241～300	301～360	361～420
～100	21,400	32,200	42,700	53,600	64,100	74,900
101～120	23,300	35,100	46,600	58,400	69,900	81,700
121～140	25,300	38,000	50,500	63,200	75,700	88,400
141～160	27,200	40,900	54,300	68,000	81,500	95,200
161～180	29,100	43,800	58,200	72,900	87,300	101,900
181～200	31,000	46,700	62,000	77,700	93,000	108,700
201～220	33,000	49,600	65,900	82,500	98,800	115,500
221～240	34,900	52,500	69,800	87,300	104,600	122,200
241～260	36,800	55,400	73,600	92,200	110,400	129,000
261～280	38,800	58,300	77,500	97,000	116,200	135,700
281～300	40,700	61,200	81,300	101,800	122,000	142,500
約2倍仕上り巾	76～150	151～225	226～300	301～375	376～450	451～525

※両開きも承ります。
※上部スモッグギャザー、3ッ山も選択できます。

ハイギャザー フリルタイプ・S-12F 約2.5倍
E-12F 約2倍

約2.5倍仕上り巾	61～120	121～180	181～240	241～300	301～360	361～420
～100	15,900	22,700	29,500	36,200	43,900	50,700
101～120	18,100	26,300	34,000	41,700	51,200	58,900
121～140	20,400	29,500	38,500	47,600	58,000	67,000
141～160	23,100	33,100	43,000	53,000	64,800	74,700
161～180	25,400	36,200	47,600	58,900	71,500	82,900
181～200	27,700	39,900	52,100	64,300	78,300	90,500
201～220	29,900	43,500	56,600	69,700	85,600	98,700
221～240	32,200	46,700	61,100	75,600	92,400	106,800
241～260	34,900	50,300	65,700	81,000	99,100	114,500
261～280	37,200	53,400	70,200	86,900	105,900	122,700
281～300	39,400	57,100	74,700	92,400	112,700	130,400
約2倍仕上り巾	76～150	151～225	226～300	301～375	376～450	451～525

※両開きも承ります。
※3ッ山限定。

ハイギャザー トリムタイプ・S-12TC 約2.5倍
E-12TC 約2倍

約2.5倍仕上り巾	61～120	121～180	181～240	241～300	301～360	361～420
～100	25,100	37,300	48,900	61,100	72,800	85,400
101～120	26,700	39,700	52,200	65,200	77,700	91,100
121～140	28,400	42,200	55,500	69,300	82,600	96,800
141～160	30,000	44,600	58,700	73,300	87,400	102,500
161～180	31,600	47,100	62,000	77,400	92,300	108,200
181～200	33,300	49,500	65,200	81,500	97,200	113,900
201～220	34,900	51,900	68,500	85,600	102,100	119,600
221～240	36,500	54,400	71,800	89,600	107,000	125,300
241～260	38,100	56,800	75,000	93,700	111,900	131,000
261～280	39,800	59,300	78,300	97,800	116,800	136,700
281～300	41,400	61,700	81,500	101,900	121,700	142,400
約2倍仕上り巾	76～150	151～225	226～300	301～375	376～450	451～525

※両開きも承ります。
※3ッ山限定。

C2244
デュカス

■生地巾 100cm ■価格 1,900/m 1,900/㎡
■組成 ポリエステル100% ■柄リピート タテ ―cm×ヨコ 2.5cm

■ 形態安定加工(スタイリッシュウェーブ縫製)・KH KE KO

KH 約2倍仕上り巾 / 仕上り丈	～50 1巾	51～100 2巾	101～150 3巾	151～200 4巾	201～250 5巾	251～300 6巾	301～350 7巾	351～400 8巾
60～100	4,700	9,400	14,100	18,800	23,500	28,200	32,900	37,600
101～120	5,300	10,600	15,900	21,200	26,500	31,800	37,100	42,400
121～140	6,000	12,000	18,000	24,000	30,000	36,000	42,000	48,000
141～160	6,600	13,200	19,800	26,400	33,000	39,600	46,200	52,800
161～180	7,300	14,600	21,900	29,200	36,500	43,800	51,100	58,400
181～200	8,000	16,000	24,000	32,000	40,000	48,000	56,000	64,000
201～220	8,600	17,200	25,800	34,400	43,000	51,600	60,200	68,800
221～240	9,300	18,600	27,900	37,200	46,500	55,800	65,100	74,400
241～260	9,900	19,800	29,700	39,600	49,500	59,400	69,300	79,200
261～280	10,600	21,200	31,800	42,400	53,000	63,600	74,200	84,800
281～300	11,300	22,600	33,900	45,200	56,500	67,800	79,100	90,400
KE 約1.5倍仕上り巾	～62	63～124	125～200	201～266	267～333	334～400	401～466	467～533
KO 約1.5倍仕上り巾	～62	63～124	125～200	201～274	275～350	351～424	425～500	501～574

●タッセルなし

※1巾での両開きはできません。
※KHの1巾片開き・2巾両開き、3ッ山の場合、最大仕上り巾は上記と異なります。(P155参照)
※KEは2ッ山限定、KOは1ッ山限定。KH・KOは300cm、KEは400cmを超える仕上り巾は両開きのみになります。
※形態安定加工により風合いに変化が生じる場合があります。

■ ハイグレード縫製・SH SE ■ ニューシンプル縫製・SO ■ フラット縫製・AP

SH 約2倍仕上り巾 / 仕上り丈	～50 1巾	51～100 2巾	101～150 3巾	151～200 4巾	201～250 5巾	251～300 6巾	301～350 7巾	351～400 8巾
60～100	4,400	8,800	13,200	17,600	22,000	26,400	30,800	35,200
101～120	5,000	10,000	15,000	20,000	25,000	30,000	35,000	40,000
121～140	5,600	11,200	16,800	22,400	28,000	33,600	39,200	44,800
141～160	6,200	12,400	18,600	24,800	31,000	37,200	43,400	49,600
161～180	6,900	13,800	20,700	27,600	34,500	41,400	48,300	55,200
181～200	7,500	15,000	22,500	30,000	37,500	45,000	52,500	60,000
201～220	8,100	16,200	24,300	32,400	40,500	48,600	56,700	64,800
221～240	8,700	17,400	26,100	34,800	43,500	52,200	60,900	69,600
241～260	9,300	18,600	27,900	37,200	46,500	55,800	65,100	74,400
261～280	10,000	20,000	30,000	40,000	50,000	60,000	70,000	80,000
281～300	10,600	21,200	31,800	42,400	53,000	63,600	74,200	84,800
SE 約1.5倍仕上り巾	～62	63～124	125～200	201～266	267～333	334～400	401～466	467～533
SO 約1.5倍仕上り巾	～62	63～124	125～200	201～274	275～350	351～424	425～500	501～574
AP 約1倍仕上り巾	～84	85～168	169～264	265～364	365～460	461～560	561～656	657～756

●タッセルなし

※SH、SE、SOは1巾での両開きはできません。
※SHの1巾片開き・2巾両開き、3ッ山の場合、最大仕上り巾は上記と異なります。(P155参照)
※SEは2ッ山、SOは1ッ山、APはヒダなし。

■ ギャザー縫製・SG

約2倍

仕上り巾 / 仕上り丈	51～100 2巾	101～150 3巾	151～200 4巾	201～250 5巾	251～300 6巾	301～350 7巾	351～400 8巾
60～100	9,800	14,700	19,600	24,500	29,400	34,300	39,200
101～120	11,200	16,800	22,400	28,000	33,600	39,200	44,800
121～140	12,600	18,900	25,200	31,500	37,800	44,100	50,400
141～160	14,000	21,000	28,000	35,000	42,000	49,000	56,000
161～180	15,400	23,100	30,800	38,500	46,200	53,900	61,600
181～200	16,800	25,200	33,600	42,000	50,400	58,800	67,200
201～220	18,200	27,300	36,400	45,500	54,600	63,700	72,800
221～240	19,600	29,400	39,200	49,000	58,800	68,600	78,400
241～260	21,000	31,500	42,000	52,500	63,000	73,500	84,000
261～280	22,400	33,600	44,800	56,000	67,200	78,400	89,600
281～300	23,800	35,700	47,600	59,500	71,400	83,300	95,200

※ワンプリーツギャザー、またはスモックギャザーが選択できます。

●タッセルなし

プレーンシェード ドラム式・R-61PD

仕上り巾 / 仕上り丈	30～50	51～92	93～140	141～190	191～240	241～288	289～340	341～384	385～400
60～100	19,700	22,600	30,200	35,700	43,400	48,700	56,700	61,700	66,900
101～120	20,700	23,600	32,000	37,800	46,300	51,900	60,600	66,000	71,900
121～140	21,800	24,700	33,800	40,000	49,200	55,100	64,500	70,300	76,900
141～160	22,900	25,800	35,600	42,100	52,000	58,300	68,500	74,600	81,900
161～180	23,900	26,800	37,400	44,200	54,900	61,500	72,400	78,800	86,900
181～200	25,000	27,900	39,200	46,400	57,800	64,800	76,300	83,100	91,900
201～220	26,100	29,000	41,000	48,500	60,600	68,000	80,300	87,400	96,900
221～240	27,200	30,100	42,800	50,700	63,500	71,200	84,200	91,700	101,900
241～260	28,200	31,100	44,600	52,800	66,400	74,400	88,100	96,000	106,900
261～280	29,300	32,200	46,400	54,900	69,200	77,600	92,100	100,200	111,900
281～300	30,400	33,300	48,200	57,100	72,100	80,800	96,000	104,500	116,900

※仕上り巾39cm以下の場合、仕上り丈は200cmまでになります。
※シェード本体価格に、梱包・輸送費として、別途3,000円かかります。

プレーンシェード コード式・R-61PC

仕上り巾 / 仕上り丈	18～50	51～92	93～140	141～190	191～240
60～100	14,800	17,300	24,400	29,400	36,600
101～120	15,800	18,300	26,200	31,500	39,500
121～140	16,900	19,400	28,000	33,700	42,400
141～160	18,000	20,500	29,800	35,800	45,200
161～180	19,000	21,500	31,600	37,900	48,100
181～200	20,100	22,600	33,400	40,100	51,000
201～220	21,200	23,700	35,200	42,200	53,800
221～240	22,300	24,800	37,000	44,400	56,700
241～260	23,300	25,800	38,800	46,500	59,600
261～280	24,400	26,900	40,600	48,600	62,400
281～300	25,500	28,000	42,400	50,800	65,300

※シェード本体価格に、梱包・輸送費として、別途3,000円かかります。

シェイパーシェード ドラム式・R-65PD

仕上り丈＼仕上り巾	30～50	51～92	93～140	141～190	191～240	241～288	289～340	341～384	385～400
60～100	32,900	32,900	49,700	53,500	70,100	73,900	93,100	96,900	102,800
101～120	35,400	35,400	53,900	58,300	76,600	81,000	101,900	106,300	113,100
121～140	38,000	38,000	57,900	63,000	83,100	88,100	110,600	115,600	123,500
141～160	40,400	40,400	62,100	67,800	89,600	95,200	119,300	125,000	133,900
161～180	42,900	42,900	66,100	72,400	96,000	102,300	128,000	134,300	144,300
181～200	45,400	45,400	70,200	77,100	102,500	109,500	136,800	143,700	154,600
201～220	47,900	47,900	74,300	81,900	109,000	116,600	145,500	153,100	165,000
221～240	50,500	50,500	78,400	86,600	115,500	123,700	154,200	162,400	175,400
241～260	52,900	52,900	82,500	91,400	122,000	130,800	163,000	171,800	185,700
261～280	55,400	55,400	86,600	96,000	128,500	137,900	171,700	181,100	196,100
281～300	57,900	57,900	90,600	100,700	135,000	145,100	180,400	190,500	206,500

※仕上り巾39cm以下の場合、仕上り丈は200cmまでになります。
※シェード本体価格に、梱包・輸送費として、別途3,000円かかります。

シェイパーシェード コード式・R-65PC

仕上り丈＼仕上り巾	18～50	51～92	93～140	141～190	191～240
60～100	22,900	22,900	35,100	38,900	45,000
101～120	25,400	25,400	38,700	43,100	50,200
121～140	28,000	28,000	42,200	47,300	55,400
141～160	30,500	30,500	45,800	51,500	60,600
161～180	33,000	33,000	49,300	55,600	65,700
181～200	35,500	35,500	52,800	59,700	70,800
201～220	38,000	38,000	56,300	63,900	76,000
221～240	40,600	40,600	59,900	68,100	81,200
241～260	43,100	43,100	63,400	72,300	86,400
261～280	45,600	45,600	67,000	76,400	91,600
281～300	48,100	48,100	70,400	80,500	96,700

※シェード本体価格に、梱包・輸送費として、別途3,000円かかります。

センタークロス トリムタイプ・S-1T / E-1T

約2.5倍
約2倍

約2.5倍仕上り巾	41～80	81～120	121～160	161～200	201～240	241～280	281～320
～100	14,300	19,900	25,000	30,400	——	——	——
101～120	16,200	22,600	28,400	34,300	40,500	——	——
121～140	18,200	25,100	31,600	38,400	45,200	51,800	——
141～160	20,000	27,800	35,000	42,300	49,800	57,100	64,700
161～180	21,900	30,400	38,200	46,200	54,500	62,600	70,800
181～200	23,900	32,900	41,500	50,300	59,200	67,900	76,800
201～220	25,700	35,600	44,800	54,200	63,800	73,300	82,900
221～240	27,700	38,100	48,100	58,300	68,600	78,600	88,900
241～260	29,600	40,800	51,400	62,200	73,200	83,900	94,900
261～280	31,400	43,400	54,700	66,100	77,800	89,400	101,000
281～300	33,400	45,900	57,900	70,200	82,500	94,700	107,000
約2倍仕上り巾	51～100	101～150	151～200	201～250	251～300	301～350	351～400

※アミカケのサイズについてはS-1T（約2.5倍）のみの対応です。
※上部ワンプリーツギャザー、3ッ山も選択できます。

スカラップ トリムタイプ・S-9TD・S-11TD / E-9TD・E-11TD

約2.5倍
約2倍

約2.5倍仕上り巾	～120	121～160	161～200	201～240	241～280	281～320	321～360
～100	25,100	33,400	41,800	50,100	58,500	66,800	75,200
101～120	27,400	36,500	45,600	54,800	63,900	73,000	82,100
121～140	29,700	39,600	49,500	59,400	69,300	79,200	89,100
141～160	32,000	42,700	53,300	64,000	74,700	85,300	96,000
161～180	34,300	45,800	57,200	68,600	80,100	91,500	102,900
181～200	36,600	48,800	61,000	73,200	85,400	97,600	109,800
201～220	39,000	51,900	64,900	77,900	90,800	103,800	116,800
221～240	41,300	55,000	68,700	82,500	96,200	110,000	123,700
241～260	43,600	58,100	72,600	87,100	101,600	116,100	130,600
261～280	45,900	61,200	76,400	91,700	107,000	122,300	137,600
281～300	48,200	64,200	80,300	96,300	112,400	128,400	144,500
約2倍仕上り巾	～150	151～200	201～250	251～300	301～350	351～400	401～450

※両開きも承ります。
※上部スモッグギャザー、3ッ山も選択できます。

スカラップ トリムタイプ・S-10TD / E-10TD

約2.5倍
約2倍

約2.5倍仕上り巾	41～80	81～120	121～160	161～200	201～240	241～280	281～320
～100	15,500	23,300	31,000	38,800	46,500	54,300	62,000
101～120	17,100	25,600	34,100	42,600	51,200	59,700	68,200
121～140	18,600	27,900	37,200	46,500	55,800	65,100	74,400
141～160	20,200	30,200	40,300	50,300	60,400	70,500	80,500
161～180	21,700	32,500	43,400	54,200	65,000	75,900	86,700
181～200	23,200	34,800	46,400	58,000	69,600	81,200	92,800
201～220	24,800	37,200	49,500	61,900	74,300	86,600	99,000
221～240	26,300	39,500	52,600	65,700	78,900	92,000	105,200
241～260	27,900	41,800	55,700	69,600	83,500	97,400	111,300
261～280	29,400	44,100	58,800	73,400	88,100	102,800	117,500
281～300	30,900	46,400	61,800	77,300	92,700	108,200	123,600
約2倍仕上り巾	51～100	101～150	151～200	201～250	251～300	301～350	351～400

※両開きも承ります。
※上部スモッグギャザー、3ッ山も選択できます。

ハイギャザー トリムタイプ・S-12TC 約2.5倍
E-12TC 約2倍

約2.5倍仕上り巾	41～80	81～120	121～160	161～200	201～240	241～280	281～320
～100	18,100	26,600	35,100	43,600	52,100	61,700	70,200
101～120	19,400	28,600	37,800	47,000	56,200	66,400	75,500
121～140	20,800	30,600	40,500	50,300	60,200	71,000	80,900
141～160	22,100	32,600	43,200	53,700	64,200	75,700	86,300
161～180	23,400	34,600	45,800	57,000	68,200	80,400	91,600
181～200	24,800	36,600	48,500	60,400	72,200	85,100	97,000
201～220	26,100	38,700	51,200	63,700	76,300	89,800	102,300
221～240	27,500	40,700	53,900	67,100	80,300	94,500	107,700
241～260	28,800	42,700	56,600	70,400	84,300	99,200	113,100
261～280	30,100	44,700	59,200	73,800	88,300	103,900	118,400
281～300	31,500	46,700	61,900	77,100	92,300	108,600	123,800
約2倍仕上り巾	51～100	101～150	151～200	201～250	251～300	301～350	351～400

※両開きも承ります。
※3ッ山限定。

見本帳掲載 P.184

C2245
スートラ

■生地巾 100cm ■価格 1,700/m 1,700/㎡
■組成 ポリエステル100% ■柄リピート タテ 1.5cm×ヨコ 7.5cm

■ 形態安定加工(スタイリッシュウェーブ縫製)・KH KE KO

KH 約2倍仕上り巾 / 仕上り丈	～50 1巾	51～100 2巾	101～150 3巾	151～200 4巾	201～250 5巾	251～300 6巾	301～350 7巾	351～400 8巾
60～100	4,400	8,800	13,200	17,600	22,000	26,400	30,800	35,200
101～120	5,000	10,000	15,000	20,000	25,000	30,000	35,000	40,000
121～140	5,600	11,200	16,800	22,400	28,000	33,600	39,200	44,800
141～160	6,300	12,600	18,900	25,200	31,500	37,800	44,100	50,400
161～180	6,900	13,800	20,700	27,600	34,500	41,400	48,300	55,200
181～200	7,500	15,000	22,500	30,000	37,500	45,000	52,500	60,000
201～220	8,100	16,200	24,300	32,400	40,500	48,600	56,700	64,800
221～240	8,700	17,400	26,100	34,800	43,500	52,200	60,900	69,600
241～260	9,300	18,600	27,900	37,200	46,500	55,800	65,100	74,400
261～280	10,000	20,000	30,000	40,000	50,000	60,000	70,000	80,000
281～300	10,600	21,200	31,800	42,400	53,000	63,600	74,200	84,800
KE 約1.5倍仕上り巾	～62	63～124	125～200	201～266	267～333	334～400	401～466	467～533
KO 約1.5倍仕上り巾	～62	63～124	125～200	201～274	275～350	351～424	425～500	501～574

●タッセルなし

※1巾での両開きはできません。
※KHの1巾片開き・2巾両開き、3ッ山の場合、最大仕上り巾は上記と異なります。(P155参照)
※KEは2ッ山限定、KOは1ッ山限定。KH・KOは300cm、KEは400cmを超える仕上り巾は両開きのみになります。
※形態安定加工により風合いに変化が生じる場合があります。

■ ハイグレード縫製・SH SE ■ ニューシンプル縫製・SO ■ フラット縫製・AP

SH 約2倍仕上り巾 / 仕上り丈	～50 1巾	51～100 2巾	101～150 3巾	151～200 4巾	201～250 5巾	251～300 6巾	301～350 7巾	351～400 8巾
60～100	4,100	8,200	12,300	16,400	20,500	24,600	28,700	32,800
101～120	4,700	9,400	14,100	18,800	23,500	28,200	32,900	37,600
121～140	5,300	10,600	15,900	21,200	26,500	31,800	37,100	42,400
141～160	5,900	11,800	17,700	23,600	29,500	35,400	41,300	47,200
161～180	6,400	12,800	19,200	25,600	32,000	38,400	44,800	51,200
181～200	7,000	14,000	21,000	28,000	35,000	42,000	49,000	56,000
201～220	7,600	15,200	22,800	30,400	38,000	45,600	53,200	60,800
221～240	8,200	16,400	24,600	32,800	41,000	49,200	57,400	65,600
241～260	8,700	17,400	26,100	34,800	43,500	52,200	60,900	69,600
261～280	9,400	18,800	28,200	37,600	47,000	56,400	65,800	75,200
281～300	9,900	19,800	29,700	39,600	49,500	59,400	69,300	79,200
SE 約1.5倍仕上り巾	～62	63～124	125～200	201～266	267～333	334～400	401～466	467～533
SO 約1.5倍仕上り巾	～62	63～124	125～200	201～274	275～350	351～424	425～500	501～574
AP 約1倍仕上り巾	～84	85～168	169～264	265～364	365～460	461～560	561～656	657～756

●タッセルなし

※SH、SE、SOは1巾での両開きはできません。
※SHの1巾片開き・2巾両開き、3ッ山の場合、最大仕上り巾は上記と異なります。(P155参照)
※SEは2ッ山、SOは1ッ山、APはヒダなし。

■ ギャザー縫製・SG

約2倍

仕上り巾 / 仕上り丈	51～100 2巾	101～150 3巾	151～200 4巾	201～250 5巾	251～300 6巾	301～350 7巾	351～400 8巾
60～100	9,200	13,800	18,400	23,000	27,600	32,200	36,800
101～120	10,600	15,900	21,200	26,500	31,800	37,100	42,400
121～140	11,800	17,700	23,600	29,500	35,400	41,300	47,200
141～160	13,200	19,800	26,400	33,000	39,600	46,200	52,800
161～180	14,600	21,900	29,200	36,500	43,800	51,100	58,400
181～200	15,800	23,700	31,600	39,500	47,400	55,300	63,200
201～220	17,200	25,800	34,400	43,000	51,600	60,200	68,800
221～240	18,600	27,900	37,200	46,500	55,800	65,100	74,400
241～260	19,800	29,700	39,600	49,500	59,400	69,300	79,200
261～280	21,000	31,500	42,000	52,500	63,000	73,500	84,000
281～300	22,400	33,600	44,800	56,000	67,200	78,400	89,600

※ワンプリーツギャザー、またはスモックギャザーが選択できます。 ●タッセルなし

プレーンシェード ドラム式・R-61PD

仕上り巾 / 仕上り丈	30～50	51～92	93～140	141～190	191～240	241～288	289～340	341～384	385～400
60～100	19,400	22,300	29,700	35,200	42,700	48,000	55,700	60,800	65,900
101～120	20,500	23,400	31,500	37,300	45,500	51,100	59,500	64,900	70,500
121～140	21,500	24,400	33,200	39,300	48,200	54,200	63,200	69,000	75,500
141～160	22,500	25,400	34,900	41,400	51,000	57,300	67,000	73,100	80,300
161～180	23,500	26,400	36,600	43,400	53,700	60,300	70,800	77,200	84,900
181～200	24,600	27,500	38,300	45,500	56,400	63,400	74,600	81,400	89,900
201～220	25,600	28,500	40,000	47,600	59,200	66,500	78,300	85,500	94,700
221～240	26,600	29,500	41,700	49,600	61,900	69,600	82,100	89,600	99,300
241～260	27,700	30,600	43,500	51,700	64,700	72,700	85,900	93,700	104,300
261～280	28,700	31,600	45,200	53,700	67,400	75,800	89,700	97,800	109,100
281～300	29,700	32,600	46,900	55,800	70,200	78,900	93,400	102,000	113,800

※仕上り巾39cm以下の場合、仕上り丈は200cmまでになります。
※シェード本体価格に、梱包・輸送費として、別途3,000円かかります。

プレーンシェード コード式・R-61PC

仕上り巾 / 仕上り丈	18～50	51～92	93～140	141～190	191～240
60～100	14,500	17,000	23,900	28,900	35,900
101～120	15,600	18,100	25,700	31,000	38,700
121～140	16,600	19,100	27,400	33,000	41,400
141～160	17,600	20,100	29,100	35,100	44,200
161～180	18,600	21,100	30,800	37,100	46,900
181～200	19,700	22,200	32,500	39,200	49,600
201～220	20,700	23,200	34,200	41,300	52,400
221～240	21,700	24,200	35,900	43,300	55,100
241～260	22,800	25,300	37,700	45,400	57,900
261～280	23,800	26,300	39,400	47,400	60,600
281～300	24,800	27,300	41,100	49,500	63,400

※シェード本体価格に、梱包・輸送費として、別途3,000円かかります。

シェイパーシェード ドラム式・R-65PD

仕上り丈＼仕上り巾	30～50	51～92	93～140	141～190	191～240	241～288	289～340	341～384	385～400
60～100	32,600	32,600	49,300	53,000	69,400	73,100	92,200	95,900	101,800
101～120	35,100	35,100	53,300	57,700	75,700	80,100	100,700	105,100	111,800
121～140	37,600	37,600	57,300	62,300	82,100	87,100	109,300	114,300	122,100
141～160	40,000	40,000	61,400	67,000	88,500	94,100	117,900	123,500	132,300
161～180	42,500	42,500	65,300	71,600	94,800	101,100	126,400	132,700	142,300
181～200	44,900	44,900	69,300	76,200	101,200	108,100	135,000	141,900	152,600
201～220	47,400	47,400	73,400	80,900	107,600	115,100	143,600	151,100	162,800
221～240	49,900	49,900	77,400	85,500	114,000	122,100	152,200	160,300	172,800
241～260	52,300	52,300	81,400	90,200	120,300	129,100	160,700	169,500	183,100
261～280	54,800	54,800	85,400	94,800	126,700	136,100	169,300	178,700	193,300
281～300	57,200	57,200	89,400	99,400	133,100	143,100	177,900	187,900	203,300

※仕上り巾39cm以下の場合、仕上り丈は200cmまでになります。
※シェード本体価格に、梱包・輸送費として、別途3,000円かかります。

シェイパーシェード コード式・R-65PC

仕上り丈＼仕上り巾	18～50	51～92	93～140	141～190	191～240
60～100	22,600	22,600	34,700	38,400	44,300
101～120	25,100	25,100	38,100	42,500	49,300
121～140	27,600	27,600	41,600	46,600	54,400
141～160	30,100	30,100	45,100	50,700	59,500
161～180	32,600	32,600	48,500	54,800	64,500
181～200	35,000	35,000	51,900	58,800	69,500
201～220	37,500	37,500	55,400	62,900	74,600
221～240	40,000	40,000	58,900	67,000	79,700
241～260	42,500	42,500	62,300	71,100	84,700
261～280	45,000	45,000	65,800	75,200	89,800
281～300	47,400	47,400	69,200	79,200	94,800

※シェード本体価格に、梱包・輸送費として、別途3,000円かかります。

センタークロス トリムタイプ・S-1T 約2.5倍
E-1T 約2倍

約2.5倍仕上り巾	41～80	81～120	121～160	161～200	201～240	241～280	281～320
～100	13,900	19,200	24,100	29,300	——	——	——
101～120	15,700	21,800	27,300	33,300	38,900	——	——
121～140	17,600	24,200	30,400	37,200	43,400	50,000	——
141～160	19,300	26,800	33,600	40,600	47,700	54,700	61,900
161～180	21,100	29,200	36,700	44,600	52,100	60,200	67,700
181～200	23,000	31,600	39,800	48,500	56,600	65,200	73,300
201～220	24,800	34,200	43,000	51,900	61,000	70,000	79,100
221～240	26,700	36,600	46,000	56,000	65,500	75,400	84,800
241～260	28,500	39,100	49,200	59,800	69,900	80,400	90,500
261～280	30,300	41,600	52,300	63,200	74,300	85,200	96,300
281～300	32,200	44,000	55,400	67,400	78,800	90,600	102,000
約2倍仕上り巾	51～100	101～150	151～200	201～250	251～300	301～350	351～400

※アミカケのサイズについてはS-1T（約2.5倍）のみの対応です。
※上部ワンプリーツギャザー、3ッ山も選択できます。

スカラップ トリムタイプ・S-9TD・S-11TD 約2.5倍
E-9TD・E-11TD 約2倍

約2.5倍仕上り巾	～120	121～160	161～200	201～240	241～280	281～320	321～360
～100	24,900	33,000	41,200	49,300	57,500	65,600	73,800
101～120	26,700	35,600	44,400	53,300	62,200	71,100	80,000
121～140	29,200	38,900	48,500	58,100	67,700	77,300	86,900
141～160	31,400	41,800	52,100	62,500	72,800	83,100	93,500
161～180	33,300	44,300	55,400	66,500	77,500	88,600	99,700
181～200	35,800	47,600	59,400	71,200	83,000	94,800	106,600
201～220	38,000	50,500	63,100	75,600	88,100	100,700	113,200
221～240	39,800	53,100	66,300	79,600	92,900	106,100	119,400
241～260	42,400	56,400	70,400	84,400	98,300	112,300	126,300
261～280	44,600	59,300	74,000	88,700	103,500	118,200	132,900
281～300	46,400	61,800	77,300	92,700	108,200	123,600	139,100
約2倍仕上り巾	～150	151～200	201～250	251～300	301～350	351～400	401～450

※両開きも承ります。
※上部スモッグギャザー、3ッ山も選択できます。

スカラップ トリムタイプ・S-10TD 約2.5倍
E-10TD 約2倍

約2.5倍仕上り巾	41～80	81～120	121～160	161～200	201～240	241～280	281～320
～100	15,500	23,100	30,600	38,200	45,700	53,300	60,800
101～120	16,600	24,900	33,200	41,400	49,700	58,000	66,300
121～140	18,400	27,400	36,500	45,500	54,500	63,500	72,500
141～160	19,900	29,600	39,400	49,100	58,900	68,600	78,300
161～180	21,000	31,500	41,900	52,400	62,900	73,300	83,800
181～200	22,800	34,000	45,200	56,400	67,600	78,800	90,000
201～220	24,300	36,200	48,100	60,100	72,000	83,900	95,900
221～240	25,400	38,000	50,700	63,300	76,000	88,700	101,300
241～260	27,200	40,600	54,000	67,400	80,800	94,100	107,500
261～280	28,700	42,800	56,900	71,000	85,100	99,300	113,400
281～300	29,700	44,600	59,400	74,300	89,100	104,000	118,800
約2倍仕上り巾	51～100	101～150	151～200	201～250	251～300	301～350	351～400

※両開きも承ります。
※上部スモッグギャザー、3ッ山も選択できます。

ハイギャザー トリムタイプ・S-12TC 約2.5倍
E-12TC 約2倍

約2.5倍仕上り巾	41～80	81～120	121～160	161～200	201～240	241～280	281～320
～100	17,700	26,000	34,300	42,700	51,000	60,300	68,600
101～120	18,900	27,900	36,900	46,100	55,100	64,700	73,700
121～140	20,200	29,800	39,400	49,000	58,900	69,100	78,700
141～160	21,400	31,700	41,900	52,100	62,300	73,500	83,700
161～180	22,700	33,600	44,400	55,600	66,400	77,900	88,800
181～200	24,000	35,400	46,900	58,400	70,200	82,300	93,800
201～220	25,200	37,300	49,500	61,600	73,700	86,700	98,900
221～240	26,500	39,200	52,000	65,000	77,800	91,200	103,900
241～260	27,700	41,100	54,500	67,900	81,600	95,600	108,900
261～280	29,000	43,000	57,000	71,000	85,000	100,000	114,000
281～300	30,300	44,900	59,500	74,500	89,100	104,400	119,000
約2倍仕上り巾	51～100	101～150	151～200	201～250	251～300	301～350	351～400

※両開きも承ります。
※3ッ山限定。

C2246
カストーゼ

■生地巾 148cm ■価格 1,700/m 1,140/㎡
■組成 ポリエステル100% ■柄リピート タテ ーcm×ヨコ ーcm

■ 形態安定加工(スタイリッシュウェーブ縫製)・KH KE KO

KH 約2倍仕上り巾 / 仕上り丈	~74 1巾	75~148 2巾	149~222 3巾	223~296 4巾	297~370 5巾	371~444 6巾	445~518 7巾	519~592 8巾
60~100	5,400	10,800	16,200	21,600	27,000	32,400	37,800	43,200
101~120	6,100	12,200	18,300	24,400	30,500	36,600	42,700	48,800
121~140	6,900	13,800	20,700	27,600	34,500	41,400	48,300	55,200
141~160	7,600	15,200	22,800	30,400	38,000	45,600	53,200	60,800
161~180	8,400	16,800	25,200	33,600	42,000	50,400	58,800	67,200
181~200	9,200	18,400	27,600	36,800	46,000	55,200	64,400	73,600
201~220	9,900	19,800	29,700	39,600	49,500	59,400	69,300	79,200
221~240	10,700	21,400	32,100	42,800	53,500	64,200	74,900	85,600
241~260	11,400	22,800	34,200	45,600	57,000	68,400	79,800	91,200
261~280	12,200	24,400	36,600	48,800	61,000	73,200	85,400	97,600
281~300	13,000	26,000	39,000	52,000	65,000	78,000	91,000	104,000
KE 約1.5倍仕上り巾	~97	98~194	195~296	297~394	395~492	493~592	593~690	691~788
KO 約1.5倍仕上り巾	~100	101~200	201~300	301~424	425~524	525~600		

●タッセルなし

※1巾での両開きはできません。
※KHの1巾片開き・2巾両開き、3ッ山の場合、最大仕上り巾は上記と異なります。(P155参照)
※KEは2ッ山限定、KOは1ッ山限定。KH・KOは300cm、KEは400cmを超える仕上り巾は両開きのみになります。
※形態安定加工により風合いに変化が生じる場合があります。

■ハイグレード縫製・SH SE ■ニューシンプル縫製・SO ■フラット縫製・AP

SH 約2倍仕上り巾 / 仕上り丈	~74 1巾	75~148 2巾	149~222 3巾	223~296 4巾	297~370 5巾	371~444 6巾	445~518 7巾	519~592 8巾
60~100	4,900	9,800	14,700	19,600	24,500	29,400	34,300	39,200
101~120	5,600	11,200	16,800	22,400	28,000	33,600	39,200	44,800
121~140	6,300	12,600	18,900	25,200	31,500	37,800	44,100	50,400
141~160	7,000	14,000	21,000	28,000	35,000	42,000	49,000	56,000
161~180	7,700	15,400	23,100	30,800	38,500	46,200	53,900	61,600
181~200	8,400	16,800	25,200	33,600	42,000	50,400	58,800	67,200
201~220	9,100	18,200	27,300	36,400	45,500	54,600	63,700	72,800
221~240	9,800	19,600	29,400	39,200	49,000	58,800	68,600	78,400
241~260	10,500	21,000	31,500	42,000	52,500	63,000	73,500	84,000
261~280	11,200	22,400	33,600	44,800	56,000	67,200	78,400	89,600
281~300	11,900	23,800	35,700	47,600	59,500	71,400	83,300	95,200
SE 約1.5倍仕上り巾	~97	98~194	195~296	297~394	395~492	493~592	593~690	691~788
SO 約1.5倍仕上り巾	~100	101~200	201~300	301~424	425~524	525~650	651~750	751~874
AP 約1倍仕上り巾	~132	133~264	265~408	409~556	557~700	701~848		

●タッセルなし

※SH、SE、SOは1巾での両開きはできません。
※SHの1巾片開き・2巾両開き、3ッ山の場合、最大仕上り巾は上記と異なります。(P155参照)
※SEは2ッ山、SOは1ッ山、APはヒダなし。

■ギャザー縫製・SG

約2倍

仕上り巾 / 仕上り丈	75~148 2巾	149~222 3巾	223~296 4巾	297~370 5巾	371~444 6巾	445~518 7巾	519~592 8巾
60~100	11,400	17,100	22,800	28,500	34,200	39,900	45,600
101~120	13,000	19,500	26,000	32,500	39,000	45,500	52,000
121~140	14,600	21,900	29,200	36,500	43,800	51,100	58,400
141~160	16,400	24,600	32,800	41,000	49,200	57,400	65,600
161~180	18,000	27,000	36,000	45,000	54,000	63,000	72,000
181~200	19,600	29,400	39,200	49,000	58,800	68,600	78,400
201~220	21,200	31,800	42,400	53,000	63,600	74,200	84,800
221~240	22,800	34,200	45,600	57,000	68,400	79,800	91,200
241~260	24,600	36,900	49,200	61,500	73,800	86,100	98,400
261~280	26,200	39,300	52,400	65,500	78,600	91,700	104,800
281~300	27,800	41,700	55,600	69,500	83,400	97,300	111,200

※ワンプリーツギャザー、またはスモックギャザーが選択できます。 ●タッセルなし

プレーンシェード ドラム式・R-61PD

仕上り巾 / 仕上り丈	30~50	51~90	91~140	141~190	191~240	241~286	287~290	291~340	341~400
60~100	19,400	22,200	27,700	35,200	40,700	45,800	50,300	55,700	61,800
101~120	20,500	23,300	29,100	37,300	43,100	48,600	53,700	59,500	65,900
121~140	21,500	24,300	30,400	39,300	45,500	51,300	57,100	63,300	70,000
141~160	22,500	25,300	31,800	41,400	47,900	54,100	60,600	67,100	74,200
161~180	23,500	26,300	33,200	43,400	50,300	56,800	64,000	70,800	78,300
181~200	24,600	27,400	34,600	45,500	52,700	59,600	67,400	74,600	82,400
201~220	25,600	28,400	35,900	47,600	55,100	62,300	70,900	78,400	86,500
221~240	26,600	29,400	37,300	49,600	57,500	65,100	74,300	82,200	90,700
241~260	27,700	30,500	38,700	51,700	59,900	67,800	77,700	86,000	94,800
261~280	28,700	31,500	40,100	53,700	62,300	70,600	81,200	89,700	98,900
281~300	29,700	32,500	41,400	55,800	64,700	73,300	84,600	93,500	103,000

※仕上り巾39cm以下の場合、仕上り丈は200cmまでになります。
※シェード本体価格に、梱包・輸送費として、別途3,000円かかります。

プレーンシェード コード式・R-61PC

仕上り巾 / 仕上り丈	18~50	51~90	91~140	141~190	191~240
60~100	14,500	16,900	21,900	28,900	33,900
101~120	15,600	18,000	23,300	31,000	36,300
121~140	16,600	19,000	24,600	33,000	38,700
141~160	17,600	20,000	26,000	35,100	41,100
161~180	18,600	21,000	27,400	37,100	43,500
181~200	19,700	22,100	28,800	39,200	45,900
201~220	20,700	23,100	30,100	41,300	48,300
221~240	21,700	24,100	31,500	43,300	50,700
241~260	22,800	25,200	32,900	45,400	53,100
261~280	23,800	26,200	34,300	47,400	55,500
281~300	24,800	27,200	35,600	49,500	57,900

※シェード本体価格に、梱包・輸送費として、別途3,000円かかります。

シェイパーシェード ドラム式・R-65PD

仕上り丈＼仕上り巾	30～50	51～90	91～140	141～190	191～240	241～286	287～290	291～340	341～400
60～100	32,600	32,600	47,200	53,000	67,300	71,100	76,900	93,900	97,700
101～120	35,100	35,100	51,000	57,700	73,400	77,800	84,600	102,800	107,200
121～140	37,600	37,600	54,600	62,300	79,400	84,400	92,200	111,600	116,700
141～160	40,000	40,000	58,300	67,000	85,400	91,100	99,800	120,500	126,200
161～180	42,500	42,500	61,900	71,600	91,400	97,700	107,400	129,300	135,600
181～200	44,900	44,900	65,600	76,200	97,500	104,400	115,100	138,200	145,100
201～220	47,400	47,400	69,300	80,900	103,500	111,100	122,700	147,100	154,600
221～240	49,900	49,900	72,900	85,500	109,500	117,700	130,300	155,900	164,100
241～260	52,300	52,300	76,700	90,200	115,600	124,400	138,000	164,800	173,600
261～280	54,800	54,800	80,300	94,800	121,600	131,000	145,600	173,600	183,100
281～300	57,200	57,200	83,900	99,400	127,600	137,700	153,200	182,500	192,600

※仕上り巾39cm以下の場合、仕上り丈は200cmまでになります。
※シェード本体価格に、梱包・輸送費として、別途3,000円かかります。

シェイパーシェード コード式・R-65PC

仕上り丈＼仕上り巾	18～50	51～90	91～140	141～190	191～240
60～100	22,600	22,600	32,600	38,400	42,200
101～120	25,100	25,100	35,800	42,500	47,000
121～140	27,600	27,600	38,900	46,600	51,700
141～160	30,100	30,100	42,000	50,700	56,400
161～180	32,600	32,600	45,100	54,800	61,100
181～200	35,000	35,000	48,200	58,800	65,800
201～220	37,500	37,500	51,300	62,900	70,500
221～240	40,000	40,000	54,400	67,000	75,200
241～260	42,500	42,500	57,600	71,100	80,000
261～280	45,000	45,000	60,700	75,200	84,700
281～300	47,400	47,400	63,700	79,200	89,300

※シェード本体価格に、梱包・輸送費として、別途3,000円かかります。

オーストリアンシェード プレーンタイプ ドラム式・A-61PD

仕上り丈＼仕上り巾	40～50 1S	51～100 2S	101～150 3S	151～200 4S	201～250 5S	251～300 6S	301～350 7S	351～400 8S
60～100	30,200	47,800	66,000	83,600	101,800	119,400	137,600	155,300
101～120	33,000	53,500	74,600	95,100	116,200	136,700	157,800	178,300
121～140	35,900	59,300	83,300	106,700	130,700	154,100	178,000	201,400
141～160	38,800	65,100	91,900	118,200	145,100	171,400	198,200	224,500
161～180	41,700	70,900	100,600	129,800	159,500	188,700	218,400	247,600
181～200	44,600	76,600	109,300	141,300	173,900	206,000	238,600	270,700
201～220	47,500	82,400	117,900	152,800	188,400	223,300	258,800	293,700
221～240	50,300	88,200	126,600	164,400	202,800	240,600	279,000	316,800
241～260	53,200	93,900	135,200	175,900	217,200	257,900	299,200	339,900
261～280	56,100	99,700	143,900	187,500	231,600	275,200	319,400	363,000
281～300	59,000	105,500	152,500	199,000	246,100	292,500	339,600	386,100

※出窓用など連結タイプの場合は上記本体価格にジョイント1ヶ所あたり7,000円を加算してください。
※シェード本体価格に、梱包・輸送費として、別途3,000円かかります。

オーストリアンシェード プレーンタイプ コード式・A-61PC

仕上り丈＼仕上り巾	40～50 1S	51～100 2S	101～150 3S	151～200 4S	201～250 5S
60～100	21,900	39,100	57,000	74,200	92,100
101～120	24,600	44,700	65,300	85,300	105,900
121～140	27,400	50,200	73,600	96,400	119,800
141～160	30,200	55,800	81,900	107,500	133,700
161～180	33,000	61,300	90,300	118,600	147,500
181～200	35,700	66,900	98,600	129,700	161,400
201～220	38,500	72,400	106,900	140,800	175,300
221～240	41,300	78,000	115,200	151,900	189,200
241～260	44,100	83,500	123,500	163,000	203,000
261～280	46,800	89,100	131,900	174,100	216,900
281～300	49,600	94,600	140,200	185,200	230,800

※出窓用など連結タイプの場合は上記本体価格にジョイント1ヶ所あたり5,000円を加算してください。
※シェード本体価格に、梱包・輸送費として、別途3,000円かかります。

バルーンシェード プレーンタイプ ドラム式・B-11PD

約2倍

仕上り丈＼仕上り巾	40～50 1S	51～100 2S	101～150 3S	151～200 4S	201～250 5S	251～300 6S	301～350 7S	351～400 8S
60～100	20,800	30,900	41,100	51,200	60,800	70,900	81,100	91,300
101～120	22,000	33,400	44,900	56,200	67,100	78,500	89,900	101,300
121～140	23,300	35,900	48,600	61,300	73,400	86,000	98,700	111,400
141～160	24,500	38,400	52,400	66,300	79,700	93,600	107,500	121,400
161～180	25,800	40,900	56,200	71,300	86,000	101,100	116,400	131,500
181～200	27,100	43,500	60,000	76,400	92,200	108,600	125,200	141,600
201～220	28,300	46,000	63,700	81,400	98,500	116,200	134,000	151,600
221～240	29,600	48,500	67,500	86,400	104,800	123,700	142,800	161,700
241～260	30,800	51,000	71,300	91,500	111,100	131,300	151,600	171,700
261～280	32,100	53,500	75,100	96,500	117,400	138,800	160,400	181,800
281～300	33,300	56,000	78,800	101,500	123,700	146,400	169,200	191,900

※出窓用など連結タイプの場合は上記本体価格にジョイント1ヶ所あたり7,000円を加算してください。
※シェード本体価格に、梱包・輸送費として、別途3,000円かかります。

バルーンシェード プレーンタイプ コード式・B-11PC

約2倍

仕上り丈＼仕上り巾	40～50 1S	51～100 2S	101～150 3S	151～200 4S	201～250 5S
60～100	13,900	24,200	34,500	44,800	54,500
101～120	15,100	26,700	38,300	49,800	60,800
121～140	16,400	29,200	42,000	54,900	67,100
141～160	17,600	31,700	45,800	59,900	73,400
161～180	18,900	34,200	49,600	64,900	79,700
181～200	20,200	36,800	53,400	70,000	85,900
201～220	21,400	39,300	57,100	75,000	92,200
221～240	22,700	41,800	60,900	80,000	98,500
241～260	23,900	44,300	64,700	85,100	104,800
261～280	25,200	46,800	68,500	90,100	111,100
281～300	26,400	49,300	72,200	95,100	117,400

※出窓用など連結タイプの場合は上記本体価格にジョイント1ヶ所あたり5,000円を加算してください。
※シェード本体価格に、梱包・輸送費として、別途3,000円かかります。

バルーンシェード フリルタイプ ドラム式・B-11FD

約2倍

仕上り丈＼仕上り巾	40～50 1S	51～100 2S	101～150 3S	151～200 4S	201～250 5S	251～300 6S	301～350 7S	351～400 8S
60～100	23,500	35,600	47,900	60,700	72,900	85,100	98,000	110,200
101～120	24,900	38,400	52,000	66,200	79,800	93,300	107,700	121,200
121～140	26,200	41,100	56,100	71,700	86,700	101,600	117,300	132,200
141～160	27,600	43,900	60,300	77,200	93,600	109,900	126,900	143,200
161～180	29,000	46,600	64,400	82,700	100,500	118,100	136,500	154,200
181～200	30,400	49,400	68,500	88,200	107,300	126,400	146,200	165,200
201～220	31,700	52,100	72,600	93,700	114,200	134,600	155,800	176,200
221～240	33,100	54,900	76,800	99,200	121,100	142,900	165,400	187,200
241～260	34,500	57,600	80,900	104,700	128,000	151,100	175,100	198,200
261～280	35,900	60,400	85,000	110,200	134,900	159,400	184,700	209,200
281～300	37,200	63,100	89,100	115,700	141,700	167,600	194,300	220,200

※出窓用など連結タイプの場合は上記本体価格にジョイント1ヶ所あたり7,000円を加算してください。
※シェード本体価格に、梱包・輸送費として、別途3,000円かかります。

バルーンシェード フリルタイプ コード式・B-11FC

約2倍

仕上り丈＼仕上り巾	40～50 1S	51～100 2S	101～150 3S	151～200 4S	201～250 5S
60～100	16,600	28,900	41,300	54,300	66,600
101～120	18,000	31,700	45,400	59,800	73,500
121～140	19,300	34,400	49,500	65,300	80,400
141～160	20,700	37,200	53,700	70,800	87,300
161～180	22,100	39,900	57,800	76,300	94,200
181～200	23,500	42,700	61,900	81,800	101,000
201～220	24,800	45,400	66,000	87,300	107,900
221～240	26,200	48,200	70,200	92,800	114,800
241～260	27,600	50,900	74,300	98,300	121,700
261～280	29,000	53,700	78,400	103,800	128,600
281～300	30,300	56,400	82,500	109,300	135,400

※出窓用など連結タイプの場合は上記本体価格にジョイント1ヶ所あたり5,000円を加算してください。
※シェード本体価格に、梱包・輸送費として、別途3,000円かかります。

バルーンシェード プレーンタイプ ドラム式・B-61PD

約2倍

仕上り丈＼仕上り巾	40～50 1S	51～100 2S	101～150 3S	151～200 4S	201～250 5S	251～300 6S	301～350 7S	351～400 8S
60～100	20,000	29,300	38,700	48,000	56,800	66,100	75,500	84,800
101～120	21,100	31,500	42,000	52,400	62,400	72,800	83,300	93,700
121～140	22,200	33,700	45,300	56,800	67,900	79,400	91,000	102,600
141～160	23,300	35,900	48,600	61,300	73,500	86,100	98,800	111,400
161～180	24,400	38,100	52,000	65,700	79,000	92,700	106,600	120,300
181～200	25,500	40,400	55,300	70,200	84,500	99,400	114,400	129,200
201～220	26,600	42,600	58,600	74,600	90,100	106,100	122,100	138,100
221～240	27,700	44,800	62,000	79,000	95,600	112,700	129,900	147,000
241～260	28,800	47,000	65,300	83,500	101,200	119,400	137,700	155,800
261～280	29,900	49,200	68,600	87,900	106,700	126,000	145,400	164,700
281～300	31,000	51,400	71,900	92,300	112,300	132,700	153,200	173,600

※出窓用など連結タイプの場合は上記本体価格にジョイント1ヶ所あたり7,000円を加算してください。
※シェード本体価格に、梱包・輸送費として、別途3,000円かかります。

バルーンシェード プレーンタイプ コード式・B-61PC

約2倍

仕上り丈＼仕上り巾	40～50 1S	51～100 2S	101～150 3S	151～200 4S	201～250 5S
60～100	12,600	21,600	30,600	39,600	48,100
101～120	13,600	23,600	33,700	43,700	53,200
121～140	14,600	25,700	36,700	47,800	58,300
141～160	15,600	27,700	39,800	51,900	63,400
161～180	16,600	29,700	42,800	55,900	68,500
181～200	17,700	31,800	45,900	60,000	73,600
201～220	18,700	33,800	49,000	64,100	78,700
221～240	19,700	35,900	52,000	68,200	83,800
241～260	20,700	37,900	55,100	72,300	88,900
261～280	21,800	40,000	58,200	76,400	94,000
281～300	22,800	42,000	61,200	80,400	99,200

※出窓用など連結タイプの場合は上記本体価格にジョイント1ヶ所あたり5,000円を加算してください。
※シェード本体価格に、梱包・輸送費として、別途3,000円かかります。

バルーンシェード フリルタイプ ドラム式・B-61FD

約2倍

仕上り丈＼仕上り巾	40～50 1S	51～100 2S	101～150 3S	151～200 4S	201～250 5S	251～300 6S	301～350 7S	351～400 8S
60～100	22,700	34,000	45,500	57,500	69,000	80,400	92,500	103,800
101～120	23,900	36,500	49,300	62,500	75,300	87,900	101,300	113,900
121～140	25,200	39,100	53,000	67,600	81,600	95,400	110,100	124,000
141～160	26,400	41,600	56,800	72,600	87,800	103,000	118,900	134,000
161～180	27,700	44,100	60,600	77,600	94,100	110,500	127,700	144,100
181～200	28,900	46,600	64,400	82,700	100,400	118,100	136,500	154,100
201～220	30,200	49,100	68,100	87,700	106,700	125,600	145,300	164,200
221～240	31,500	51,600	71,900	92,700	113,000	133,200	154,100	174,300
241～260	32,700	54,100	75,700	97,700	119,300	140,700	162,900	184,300
261～280	34,000	56,700	79,500	102,800	125,600	148,300	171,700	194,400
281～300	35,200	59,200	83,200	107,800	131,900	155,800	180,500	204,400

※出窓用など連結タイプの場合は上記本体価格にジョイント1ヶ所あたり7,000円を加算してください。
※シェード本体価格に、梱包・輸送費として、別途3,000円かかります。

バルーンシェード フリルタイプ コード式・B-61FC

約2倍

仕上り丈＼仕上り巾	40～50 1S	51～100 2S	101～150 3S	151～200 4S	201～250 5S
60～100	15,100	26,100	37,100	48,700	59,700
101～120	16,300	28,500	40,600	53,400	65,500
121～140	17,500	30,800	44,100	58,100	71,400
141～160	18,600	33,100	47,600	62,700	77,200
161～180	19,800	35,500	51,200	67,400	83,100
181～200	21,000	37,800	54,700	72,100	88,900
201～220	22,100	40,200	58,200	76,800	94,800
221～240	23,300	42,500	61,700	81,400	100,600
241～260	24,500	44,800	65,200	86,100	106,500
261～280	25,700	47,200	68,700	90,800	112,300
281～300	26,800	49,500	72,200	95,500	118,100

※出窓用など連結タイプの場合は上記本体価格にジョイント1ヶ所あたり5,000円を加算してください。
※シェード本体価格に、梱包・輸送費として、別途3,000円かかります。

フラットバルーン プレーンタイプ ドラム式・B-67PD

仕上り丈＼仕上り巾	～100 1S
60～100	23,700
101～120	24,800
121～140	25,900
141～160	27,000
161～180	28,100
181～200	29,300
201～220	30,400
221～240	31,500
241～260	32,600
261～280	33,700
281～300	34,800

※シェード本体価格に、梱包・輸送費として、別途3,000円かかります。

フラットバルーン プレーンタイプ コード式・B-67PC

仕上り丈＼仕上り巾	～100 1S
60～100	17,000
101～120	18,100
121～140	19,200
141～160	20,300
161～180	21,400
181～200	22,600
201～220	23,700
221～240	24,800
241～260	25,900
261～280	27,000
281～300	28,100

※シェード本体価格に、梱包・輸送費として、別途3,000円かかります。

センタークロス フリルタイプ・S-1F 約2.5倍 E-1F 約2倍

約2.5倍仕上り巾	60～118	119～177	178～236	237～296	297～355	356～414
～100	16,800	24,300	——	——	——	——
101～120	18,700	27,500	35,000	——	——	——
121～140	21,000	30,300	39,200	——	——	——
141～160	23,300	33,600	43,400	52,700	——	——
161～180	25,200	36,900	47,100	57,800	68,100	——
181～200	27,500	40,100	51,300	63,000	74,100	——
201～220	29,400	43,400	55,500	67,600	80,200	92,300
221～240	31,700	46,600	59,700	72,700	86,300	99,300
241～260	34,100	49,900	63,900	77,900	91,900	106,300
261～280	35,900	53,200	68,100	83,000	97,900	113,300
281～300	38,300	56,000	72,300	88,100	104,000	119,800
約2倍仕上り巾	75～148	149～222	223～296	297～370	371～444	445～518

※アミカケのサイズについてはS-1F（約2.5倍）のみの対応です。
※上部ワンプリーツギャザー、3ッ山も選択できます。

センタークロス トリムタイプ・S-1T 約2.5倍
E-1T 約2倍

約2.5倍仕上り巾	60～118	119～177	178～236	237～296	297～355	356～414
～100	16,800	23,700	——	——	——	——
101～120	19,000	26,700	34,000	——	——	——
121～140	21,100	29,600	37,800	——	——	——
141～160	23,300	32,500	41,400	50,400	——	——
161～180	25,300	35,500	45,100	54,900	64,800	——
181～200	27,400	38,400	48,900	59,500	70,200	——
201～220	29,600	41,400	52,600	63,900	75,400	86,800
221～240	31,700	44,200	56,400	68,400	80,800	92,900
241～260	33,900	47,100	60,100	73,000	86,100	99,100
261～280	36,000	50,100	63,700	77,500	91,400	105,100
281～300	38,100	53,000	67,500	82,100	96,800	111,300
約2倍仕上り巾	75～148	149～222	223～296	297～370	371～444	445～518

※アミカケのサイズについてはS-1T（約2.5倍）のみの対応です。
※上部ワンプリーツギャザー、3ッ山も選択できます。

セパレート フリルタイプ・S-56F 約2.5倍
E-56F 約2倍

約2.5倍仕上り巾	～59	60～118
～100	12,600	19,900
101～120	13,600	22,000
121～140	15,200	24,700
141～160	16,300	27,300
161～180	18,400	29,400
181～200	19,900	32,500
約2倍仕上り巾	～74	75～148

※上部ワンプリーツギャザー、3ッ山も選択できます。

スカラップ フリルタイプ・S-9F・S-11F 約2.5倍
E-9F・E-11F 約2倍

約2.5倍仕上り巾	～177	178～236	237～296	297～355	356～414
～100	25,800	35,200	43,600	51,500	61,000
101～120	28,900	39,400	48,900	57,800	68,300
121～140	32,100	43,600	54,100	64,100	75,700
141～160	35,200	47,800	59,400	70,400	83,000
161～180	38,400	52,000	64,600	76,700	90,400
181～200	41,500	56,200	69,900	83,000	97,700
約2倍仕上り巾	～222	223～296	297～370	371～444	445～518

※両開きも承ります。
※上部スモッグギャザー、3ッ山も選択できます。

スカラップ トリムタイプ・S-9TD・S-11TD 約2.5倍
E-9TD・E-11TD 約2倍

約2.5倍仕上り巾	～177	178～236	237～296	297～355	356～414
～100	33,900	45,100	56,300	67,800	79,000
101～120	36,700	48,800	60,900	73,300	85,400
121～140	39,400	52,400	65,500	78,800	91,800
141～160	42,200	56,100	70,000	84,300	98,200
161～180	44,900	59,800	74,600	89,800	104,600
181～200	47,700	63,400	79,200	95,300	111,100
201～220	50,400	67,100	83,800	100,800	117,500
221～240	53,200	70,800	88,400	106,300	123,900
241～260	55,900	74,400	93,000	111,800	130,300
261～280	58,700	78,100	97,600	117,300	136,700
281～300	61,400	81,800	102,100	122,800	143,200
約2倍仕上り巾	～222	223～296	297～370	371～444	445～518

※両開きも承ります。
※上部スモッグギャザー、3ッ山も選択できます。

スカラップ フリルタイプ・S-10F 約2.5倍
E-10F 約2倍

約2.5倍仕上り巾	60～118	119～177	178～236	237～296	297～355	356～414
～100	16,900	25,300	33,100	41,500	49,900	58,300
101～120	20,500	31,000	41,000	51,000	61,500	71,500
121～140	22,600	34,200	45,200	56,200	67,800	78,800
141～160	24,700	37,300	49,400	61,500	74,100	86,200
161～180	26,800	40,500	53,600	66,800	80,400	93,500
181～200	28,900	43,600	57,800	72,000	86,700	100,900
約2倍仕上り巾	75～148	149～222	223～296	297～370	371～444	445～518

※両開きも承ります。
※上部スモッグギャザー、3ッ山も選択できます。

スカラップ トリムタイプ・S-10TD / E-10TD

約2.5倍
約2倍

約2.5倍仕上り巾	60～118	119～177	178～236	237～296	297～355	356～414
～100	20,900	31,200	41,500	52,100	62,400	72,700
101～120	22,800	34,000	45,200	56,700	67,900	79,100
121～140	24,600	36,700	48,800	61,300	73,400	85,500
141～160	26,400	39,500	52,500	65,800	78,900	91,900
161～180	28,300	42,200	56,200	70,400	84,400	98,300
181～200	30,100	45,000	59,800	75,000	89,900	104,800
201～220	31,900	47,700	63,500	79,600	95,400	111,200
221～240	33,800	50,500	67,200	84,200	100,900	117,600
241～260	35,600	53,200	70,800	88,800	106,400	124,000
261～280	37,400	56,000	74,500	93,400	111,900	130,400
281～300	39,300	58,700	78,200	97,900	117,400	136,900
約2倍仕上り巾	75～148	149～222	223～296	297～370	371～444	445～518

※両開きも承ります。
※上部スモッグギャザー、3ッ山も選択できます。

ハイギャザー フリルタイプ・S-12F / E-12F

約2.5倍
約2倍

約2.5倍仕上り巾	60～118	119～177	178～236	237～296	297～355	356～414
～100	15,100	21,500	27,900	34,400	41,700	48,100
101～120	17,200	24,900	32,200	39,500	48,500	55,800
121～140	19,400	27,900	36,500	45,100	55,000	63,500
141～160	21,900	31,400	40,800	50,200	61,400	70,800
161～180	24,100	34,400	45,100	55,800	67,800	78,600
181～200	26,200	37,800	49,400	61,000	74,300	85,800
201～220	28,400	41,200	53,700	66,100	81,100	93,600
221～240	30,500	44,200	58,000	71,700	87,600	101,300
241～260	33,100	47,700	62,300	76,800	94,000	108,600
261～280	35,200	50,700	66,500	82,400	100,400	116,300
281～300	37,400	54,100	70,800	87,600	106,900	123,600
約2倍仕上り巾	75～148	149～222	223～296	297～370	371～444	445～518

※両開きも承ります。
※3ッ山限定。

ハイギャザー トリムタイプ・S-12TC / E-12TC

約2.5倍
約2倍

約2.5倍仕上り巾	60～118	119～177	178～236	237～296	297～355	356～414
～100	24,600	36,100	48,000	59,500	71,000	82,800
101～120	26,200	38,400	51,100	63,400	75,600	88,200
121～140	27,700	40,700	54,200	67,200	80,200	93,600
141～160	29,200	43,000	57,300	71,000	84,800	99,000
161～180	30,800	45,300	60,400	74,900	89,400	104,400
181～200	32,300	47,600	63,400	78,700	94,000	109,700
201～220	33,900	49,900	66,500	82,600	98,700	115,100
221～240	35,400	52,200	69,600	86,400	103,300	120,500
241～260	36,900	54,500	72,700	90,300	107,900	125,900
261～280	38,500	56,900	75,700	94,100	112,500	131,300
281～300	40,000	59,200	78,800	98,000	117,100	136,700
約2倍仕上り巾	75～148	149～222	223～296	297～370	371～444	445～518

※両開きも承ります。
※3ッ山限定。

チューブトップ・S-19P

約1倍

仕上り巾 / 仕上り丈	～140
～100	7,000
101～120	8,100
121～140	9,300
141～160	10,400
161～180	11,600
181～200	12,700
201～220	13,900
221～240	15,000
241～260	16,200
261～280	17,300
281～300	18,500

※上部4cmの袋縫い。

見本帳掲載 P.185

C2247
ラケイト

■生地巾 150cm ■価格 1,600/m 1,060/㎡
■組成 ポリエステル100% ■柄リピート タテ ーcm×ヨコ ーcm

■ 形態安定加工(スタイリッシュウェーブ縫製)・KH KE KO

KH 約2倍仕上り巾 / 仕上り丈	~75 1巾	76~150 2巾	151~225 3巾	226~300 4巾	301~375 5巾	376~450 6巾	451~525 7巾	526~600 8巾
60~100	5,200	10,400	15,600	20,800	26,000	31,200	36,400	41,600
101~120	6,000	12,000	18,000	24,000	30,000	36,000	42,000	48,000
121~140	6,700	13,400	20,100	26,800	33,500	40,200	46,900	53,600
141~160	7,400	14,800	22,200	29,600	37,000	44,400	51,800	59,200
161~180	8,200	16,400	24,600	32,800	41,000	49,200	57,400	65,600
181~200	8,900	17,800	26,700	35,600	44,500	53,400	62,300	71,200
201~220	9,700	19,400	29,100	38,800	48,500	58,200	67,900	77,600
221~240	10,400	20,800	31,200	41,600	52,000	62,400	72,800	83,200
241~260	11,100	22,200	33,300	44,400	55,500	66,600	77,700	88,800
261~280	11,900	23,800	35,700	47,600	59,500	71,400	83,300	95,200
281~300	12,600	25,200	37,800	50,400	63,000	75,600	88,200	100,800
KE 約1.5倍仕上り巾	~100	101~200	201~300	301~400	401~500	501~600	601~700	701~800
KO 約1.5倍仕上り巾	~100	101~200	201~324	325~424	425~550	551~600		

●タッセルなし

※1巾での両開きはできません。
※KHの1巾片開き・2巾両開き、3ッ山の場合、最大仕上り巾は上記と異なります。(P155参照)
※KEは2ッ山限定、KOは1ッ山限定。KH・KOは300cm、KEは400cmを超える仕上り巾は両開きのみになります。
※形態安定加工により風合いに変化が生じる場合があります。

■ ハイグレード縫製・SH SE ■ ニューシンプル縫製・SO ■ フラット縫製・AP

SH 約2倍仕上り巾 / 仕上り丈	~75 1巾	76~150 2巾	151~225 3巾	226~300 4巾	301~375 5巾	376~450 6巾	451~525 7巾	526~600 8巾
60~100	4,800	9,600	14,400	19,200	24,000	28,800	33,600	38,400
101~120	5,500	11,000	16,500	22,000	27,500	33,000	38,500	44,000
121~140	6,200	12,400	18,600	24,800	31,000	37,200	43,400	49,600
141~160	6,800	13,600	20,400	27,200	34,000	40,800	47,600	54,400
161~180	7,500	15,000	22,500	30,000	37,500	45,000	52,500	60,000
181~200	8,200	16,400	24,600	32,800	41,000	49,200	57,400	65,600
201~220	8,900	17,800	26,700	35,600	44,500	53,400	62,300	71,200
221~240	9,600	19,200	28,800	38,400	48,000	57,600	67,200	76,800
241~260	10,200	20,400	30,600	40,800	51,000	61,200	71,400	81,600
261~280	10,900	21,800	32,700	43,600	54,500	65,400	76,300	87,200
281~300	11,600	23,200	34,800	46,400	58,000	69,600	81,200	92,800
SE 約1.5倍仕上り巾	~100	101~200	201~300	301~400	401~500	501~600	601~700	701~800
SO 約1.5倍仕上り巾	~100	101~200	201~324	325~424	425~550	551~650	651~774	775~874
AP 約1倍仕上り巾	~134	135~268	269~414	415~564	565~710	711~860		

●タッセルなし

※SH、SE、SOは1巾での両開きはできません。
※SHの1巾片開き・2巾両開き、3ッ山の場合、最大仕上り巾は上記と異なります。(P155参照)
※SEは2ッ山、SOは1ッ山、APはヒダなし。

プレーンシェード ドラム式・R-61PD

仕上り巾 / 仕上り丈	30~50	51~90	91~142	143~190	191~240	241~290	291~340	341~400
60~100	19,300	22,100	27,700	35,000	40,400	45,900	53,300	59,400
101~120	20,300	23,100	29,000	37,000	42,800	48,600	56,700	63,100
121~140	21,300	24,100	30,400	39,000	45,200	51,300	60,000	66,800
141~160	22,300	25,100	31,700	41,000	47,500	54,000	63,400	70,500
161~180	23,300	26,100	33,100	43,000	49,900	56,700	66,800	74,200
181~200	24,400	27,200	34,500	45,100	52,300	59,500	70,200	78,000
201~220	25,400	28,200	35,800	47,100	54,600	62,200	73,500	81,700
221~240	26,400	29,200	37,200	49,100	57,000	64,900	76,900	85,400
241~260	27,400	30,200	38,500	51,100	59,400	67,600	80,300	89,100
261~280	28,400	31,200	39,900	53,100	61,700	70,300	83,700	92,800
281~300	29,400	32,200	41,200	55,200	64,100	73,000	87,000	96,600

※仕上り巾39cm以下の場合、仕上り丈は200cmまでになります。
※シェード本体価格に、梱包・輸送費として、別途3,000円かかります。

プレーンシェード コード式・R-61PC

仕上り巾 / 仕上り丈	18~50	51~90	91~142	143~190	191~240
60~100	14,400	16,800	21,900	28,700	33,600
101~120	15,400	17,800	23,200	30,700	36,000
121~140	16,400	18,800	24,600	32,700	38,400
141~160	17,400	19,800	25,900	34,700	40,700
161~180	18,400	20,800	27,300	36,700	43,100
181~200	19,500	21,900	28,700	38,800	45,500
201~220	20,500	22,900	30,000	40,800	47,800
221~240	21,500	23,900	31,400	42,800	50,200
241~260	22,500	24,900	32,700	44,800	52,600
261~280	23,500	25,900	34,100	46,800	54,900
281~300	24,500	26,900	35,400	48,900	57,300

※シェード本体価格に、梱包・輸送費として、別途3,000円かかります。

シェイパーシェード ドラム式・R-65PD

仕上り丈＼仕上り巾	30～50	51～90	91～142	143～190	191～240	241～290	291～340	341～400
60～100	32,500	32,500	47,100	52,800	67,100	70,900	89,800	93,500
101～120	35,000	35,000	50,800	57,500	73,100	77,500	97,900	102,300
121～140	37,500	37,500	54,400	62,000	79,100	84,100	106,100	111,100
141～160	39,900	39,900	58,100	66,700	85,100	90,700	114,300	119,900
161～180	42,300	42,300	61,700	71,200	91,000	97,300	122,400	128,700
181～200	44,700	44,700	65,400	75,800	97,000	104,000	130,600	137,500
201～220	47,200	47,200	69,100	80,500	103,000	110,600	138,800	146,300
221～240	49,700	49,700	72,700	85,000	109,000	117,200	147,000	155,100
241～260	52,100	52,100	76,400	89,700	115,000	123,800	155,100	163,900
261～280	54,500	54,500	80,000	94,200	121,000	130,400	163,300	172,700
281～300	56,900	56,900	83,600	98,800	127,000	137,100	171,500	181,500

※仕上り巾39cm以下の場合、仕上り丈は200cmまでになります。
※シェード本体価格に、梱包・輸送費として、別途3,000円かかります。

シェイパーシェード コード式・R-65PC

仕上り丈＼仕上り巾	18～50	51～90	91～142	143～190	191～240
60～100	22,500	22,500	32,500	38,200	42,000
101～120	25,000	25,000	35,600	42,300	46,700
121～140	27,500	27,500	38,700	46,300	51,400
141～160	30,000	30,000	41,800	50,400	56,100
161～180	32,400	32,400	44,900	54,400	60,700
181～200	34,800	34,800	48,000	58,400	65,300
201～220	37,300	37,300	51,100	62,500	70,000
221～240	39,800	39,800	54,200	66,500	74,700
241～260	42,300	42,300	57,300	70,600	79,400
261～280	44,700	44,700	60,400	74,600	84,100
281～300	47,100	47,100	63,400	78,600	88,700

※シェード本体価格に、梱包・輸送費として、別途3,000円かかります。

センタークロス フリルタイプ・S-1F 約2.5倍
E-1F 約2倍

約2.5倍仕上り巾	61～120	121～180	181～240	241～300	301～360	361～420
～100	16,600	24,000	——	——	——	——
101～120	18,400	27,200	34,500	——	——	——
121～140	20,700	30,400	38,700	——	——	——
141～160	23,000	33,200	42,800	52,000	——	——
161～180	24,900	36,400	47,000	57,100	67,200	——
181～200	27,200	39,600	50,600	62,100	73,200	——
201～220	29,000	42,800	54,800	67,200	79,200	91,100
221～240	31,300	46,000	58,900	72,300	85,100	98,000
241～260	33,600	49,300	63,100	76,900	91,100	104,900
261～280	35,500	52,500	67,200	81,900	97,100	111,800
281～300	37,800	55,700	71,300	87,000	102,600	118,700
約2倍仕上り巾	76～150	151～225	226～300	301～375	376～450	451～525

※アミカケのサイズについてはS-1F（約2.5倍）のみの対応です。
※上部ワンプリーツギャザー、3ッ山も選択できます。

センタークロス トリムタイプ・S-1T 約2.5倍
E-1T 約2倍

約2.5倍仕上り巾	61～120	121～180	181～240	241～300	301～360	361～420
～100	16,900	23,600	——	——	——	——
101～120	19,000	26,500	33,700	——	——	——
121～140	21,100	29,400	37,500	——	——	——
141～160	23,300	32,300	41,100	49,900	——	——
161～180	25,300	35,100	44,700	54,300	64,300	——
181～200	27,400	38,000	48,400	58,800	69,600	——
201～220	29,500	40,900	52,100	63,300	74,800	85,900
221～240	31,600	43,800	55,800	67,800	80,000	91,900
241～260	33,800	46,700	59,400	72,200	85,300	97,800
261～280	35,800	49,500	63,000	76,600	90,500	103,900
281～300	37,900	52,500	66,800	81,100	95,800	109,900
約2倍仕上り巾	76～150	151～225	226～300	301～375	376～450	451～525

※アミカケのサイズについてはS-1T（約2.5倍）のみの対応です。
※上部ワンプリーツギャザー、3ッ山も選択できます。

セパレート フリルタイプ・S-56F 約2.5倍
E-56F 約2倍

約2.5倍仕上り巾	～60	61～120
～100	12,500	19,700
101～120	13,500	21,800
121～140	15,100	24,400
141～160	16,100	27,000
161～180	18,200	29,100
181～200	19,700	32,200
約2倍仕上り巾	～75	76～150

※上部ワンプリーツギャザー、3ッ山も選択できます。

スカラップ フリルタイプ・S-9F・S-11F 約2.5倍
E-9F・E-11F 約2倍

約2.5倍仕上り巾	～180	181～240	241～300	301～360	361～420
～100	25,500	34,900	43,200	51,000	60,400
101～120	28,600	39,000	48,400	57,200	67,600
121～140	31,800	43,200	53,600	63,500	74,900
141～160	34,900	47,400	58,800	69,700	82,200
161～180	38,000	51,500	64,000	76,000	89,500
181～200	41,100	55,700	69,200	82,200	96,800
約2倍仕上り巾	～225	226～300	301～375	376～450	451～525

※両開きも承ります。
※上部スモッグギャザー、3ッ山も選択できます。

スカラップ トリムタイプ・S-9TD・S-11TD 約2.5倍
E-9TD・E-11TD 約2倍

約2.5倍仕上り巾	～180	181～240	241～300	301～360	361～420
～100	34,000	45,100	56,600	67,700	79,100
101～120	36,700	48,800	61,100	73,100	85,500
121～140	39,500	52,400	65,600	78,600	91,800
141～160	42,200	56,000	70,100	84,000	98,100
161～180	44,900	59,600	74,700	89,400	104,500
181～200	47,600	63,200	79,200	94,800	110,800
201～220	50,300	66,900	83,700	100,300	117,100
221～240	53,000	70,500	88,200	105,700	123,500
241～260	55,700	74,100	92,800	111,100	129,800
261～280	58,500	77,700	97,300	116,600	136,100
281～300	61,200	81,300	101,800	122,000	142,500
約2倍仕上り巾	～225	226～300	301～375	376～450	451～525

※両開きも承ります。
※上部スモッグギャザー、3ッ山も選択できます。

スカラップ フリルタイプ・S-10F 約2.5倍
E-10F 約2倍

約2.5倍仕上り巾	61～120	121～180	181～240	241～300	301～360	361～420
～100	16,700	25,000	32,800	41,100	49,400	57,800
101～120	20,300	30,700	40,600	50,500	60,900	70,800
121～140	22,400	33,800	44,800	55,700	67,100	78,000
141～160	24,500	37,000	48,900	60,900	73,400	85,300
161～180	26,600	40,100	53,100	66,100	79,600	92,600
181～200	28,600	43,200	57,200	71,300	85,800	99,900
約2倍仕上り巾	76～150	151～225	226～300	301～375	376～450	451～525

※両開きも承ります。
※上部スモッグギャザー、3ッ山も選択できます。

スカラップ トリムタイプ・S-10TD 約2.5倍
E-10TD 約2倍

約2.5倍仕上り巾	61～120	121～180	181～240	241～300	301～360	361～420
～100	20,800	31,300	41,500	52,100	62,300	72,800
101～120	22,600	34,000	45,200	56,600	67,700	79,200
121～140	24,400	36,800	48,800	61,100	73,200	85,500
141～160	26,200	39,500	52,400	65,600	78,600	91,800
161～180	28,000	42,200	56,000	70,200	84,000	98,200
181～200	29,800	44,900	59,600	74,700	89,400	104,500
201～220	31,700	47,600	63,300	79,200	94,900	110,800
221～240	33,500	50,300	66,900	83,700	100,300	117,200
241～260	35,300	53,000	70,500	88,300	105,700	123,500
261～280	37,100	55,800	74,100	92,800	111,200	129,800
281～300	38,900	58,500	77,700	97,300	116,600	136,200
約2倍仕上り巾	76～150	151～225	226～300	301～375	376～450	451～525

※両開きも承ります。
※上部スモッグギャザー、3ッ山も選択できます。

ハイギャザー フリルタイプ・S-12F 約2.5倍
E-12F 約2倍

約2.5倍仕上り巾	61～120	121～180	181～240	241～300	301～360	361～420
～100	14,800	21,200	27,500	33,800	41,000	47,400
101～120	16,900	24,600	31,700	38,900	47,800	55,000
121～140	19,100	27,500	36,000	44,400	54,100	62,600
141～160	21,600	30,900	40,200	49,500	60,500	69,800
161～180	23,700	33,800	44,400	55,000	66,800	77,400
181～200	25,800	37,200	48,600	60,000	73,100	84,500
201～220	27,900	40,600	52,900	65,100	79,900	92,200
221～240	30,000	43,600	57,100	70,600	86,200	99,800
241～260	32,600	46,900	61,300	75,700	92,600	106,900
261～280	34,700	49,900	65,500	81,200	98,900	114,500
281～300	36,800	53,300	69,800	86,200	105,300	121,700
約2倍仕上り巾	76～150	151～225	226～300	301～375	376～450	451～525

※両開きも承ります。
※3ッ山限定。

ハイギャザー トリムタイプ・S-12TC 約2.5倍
E-12TC 約2倍

約2.5倍仕上り巾	61～120	121～180	181～240	241～300	301～360	361～420
～100	24,500	36,400	47,800	59,700	71,100	83,300
101～120	26,000	38,600	50,800	63,400	75,600	88,600
121～140	27,500	40,900	53,800	67,200	80,100	93,900
141～160	29,000	43,200	56,800	71,000	84,700	99,200
161～180	30,500	45,400	59,900	74,800	89,200	104,500
181～200	32,000	47,700	62,900	78,500	93,700	109,800
201～220	33,500	50,000	65,900	82,300	98,200	115,100
221～240	35,000	52,200	68,900	86,100	102,800	120,300
241～260	36,600	54,500	71,900	89,900	107,300	125,600
261～280	38,100	56,800	75,000	93,600	111,800	130,900
281～300	39,600	59,000	78,000	97,400	116,400	136,200
約2倍仕上り巾	76～150	151～225	226～300	301～375	376～450	451～525

※両開きも承ります。
※3ッ山限定。

チューブトップ・S-19P 約1倍

仕上り巾 / 仕上り丈	～142
～100	6,900
101～120	8,000
121～140	9,200
141～160	10,300
161～180	11,500
181～200	12,600
201～220	13,800
221～240	14,900
241～260	16,000
261～280	17,200
281～300	18,300

※上部4cmの袋縫い。

C2248
シャルロン

■生地巾 150cm ■価格 1,500/m 1,000/㎡
■組成 ポリエステル100% ■柄リピート タテ 5.5cm×ヨコ 5.6cm

■ 形態安定加工(スタイリッシュウェーブ縫製)・KH KE KO

KH 約2倍仕上り巾 / 仕上り丈	～75 1巾	76～150 2巾	151～225 3巾	226～300 4巾	301～375 5巾	376～450 6巾	451～525 7巾	526～600 8巾
60～100	5,200	10,400	15,600	20,800	26,000	31,200	36,400	41,600
101～120	6,000	12,000	18,000	24,000	30,000	36,000	42,000	48,000
121～140	6,600	13,200	19,800	26,400	33,000	39,600	46,200	52,800
141～160	7,400	14,800	22,200	29,600	37,000	44,400	51,800	59,200
161～180	8,000	16,000	24,000	32,000	40,000	48,000	56,000	64,000
181～200	8,800	17,600	26,400	35,200	44,000	52,800	61,600	70,400
201～220	9,600	19,200	28,800	38,400	48,000	57,600	67,200	76,800
221～240	10,100	20,200	30,300	40,400	50,500	60,600	70,700	80,800
241～260	10,900	21,800	32,700	43,600	54,500	65,400	76,300	87,200
261～280	11,700	23,400	35,100	46,800	58,500	70,200	81,900	93,600
281～300	12,300	24,600	36,900	49,200	61,500	73,800	86,100	98,400
KE 約1.5倍仕上り巾	～100	101～200	201～300	301～400	401～500	501～600	601～700	701～800
KO 約1.5倍仕上り巾	～100	101～200	201～324	325～424	425～550	551～600		

※1巾での両開きはできません。 ●タッセルなし
※KHの1巾片開き・2巾両開き、3ッ山の場合、最大仕上り巾は上記と異なります。(P155参照)
※KEは2ッ山限定、KOは1ッ山限定。KH・KOは300cm、KEは400cmを超える仕上り巾は両開きのみになります。
※形態安定加工により風合いに変化が生じる場合があります。

■ハイグレード縫製・SH SE ■ニューシンプル縫製・SO ■フラット縫製・AP

SH 約2倍仕上り巾 / 仕上り丈	～75 1巾	76～150 2巾	151～225 3巾	226～300 4巾	301～375 5巾	376～450 6巾	451～525 7巾	526～600 8巾
60～100	4,800	9,600	14,400	19,200	24,000	28,800	33,600	38,400
101～120	5,500	11,000	16,500	22,000	27,500	33,000	38,500	44,000
121～140	6,000	12,000	18,000	24,000	30,000	36,000	42,000	48,000
141～160	6,800	13,600	20,400	27,200	34,000	40,800	47,600	54,400
161～180	7,300	14,600	21,900	29,200	36,500	43,800	51,100	58,400
181～200	8,000	16,000	24,000	32,000	40,000	48,000	56,000	64,000
201～220	8,800	17,600	26,400	35,200	44,000	52,800	61,600	70,400
221～240	9,300	18,600	27,900	37,200	46,500	55,800	65,100	74,400
241～260	10,000	20,000	30,000	40,000	50,000	60,000	70,000	80,000
261～280	10,800	21,600	32,400	43,200	54,000	64,800	75,600	86,400
281～300	11,300	22,600	33,900	45,200	56,500	67,800	79,100	90,400
SE 約1.5倍仕上り巾	～100	101～200	201～300	301～400	401～500	501～600	601～700	701～800
SO 約1.5倍仕上り巾	～100	101～200	201～324	325～424	425～550	551～650	651～774	775～874
AP 約1倍仕上り巾	～134	135～268	269～414	415～564	565～710	711～860		

※SH、SE、SOは1巾での両開きはできません。 ●タッセルなし
※SHの1巾片開き・2巾両開き、3ッ山の場合、最大仕上り巾は上記と異なります。(P155参照)
※SEは2ッ山、SOは1ッ山、APはヒダなし。

■ギャザー縫製・SG

約2倍

仕上り巾 / 仕上り丈	76～150 2巾	151～225 3巾	226～300 4巾	301～375 5巾	376～450 6巾	451～525 7巾	526～600 8巾
60～100	11,200	16,800	22,400	28,000	33,600	39,200	44,800
101～120	12,600	18,900	25,200	31,500	37,800	44,100	50,400
121～140	14,200	21,300	28,400	35,500	42,600	49,700	56,800
141～160	15,600	23,400	31,200	39,000	46,800	54,600	62,400
161～180	17,200	25,800	34,400	43,000	51,600	60,200	68,800
181～200	19,000	28,500	38,000	47,500	57,000	66,500	76,000
201～220	20,200	30,300	40,400	50,500	60,600	70,700	80,800
221～240	22,000	33,000	44,000	55,000	66,000	77,000	88,000
241～260	23,600	35,400	47,200	59,000	70,800	82,600	94,400
261～280	25,000	37,500	50,000	62,500	75,000	87,500	100,000
281～300	26,600	39,900	53,200	66,500	79,800	93,100	106,400

※ワンプリーツギャザー、またはスモックギャザーが選択できます。 ●タッセルなし

プレーンシェード ドラム式・R-61PD

仕上り巾 / 仕上り丈	30～50	51～90	91～142	143～190	191～240	241～290	291～340	341～400
60～100	19,700	22,500	28,200	35,600	41,200	46,900	54,300	60,500
101～120	20,700	23,500	29,600	37,500	43,500	49,500	57,600	64,200
121～140	21,200	24,000	30,200	38,700	44,800	51,000	59,600	66,300
141～160	22,700	25,500	32,200	41,500	48,200	54,900	64,200	71,500
161～180	23,100	25,900	32,900	42,600	49,500	56,300	66,200	73,600
181～200	24,100	26,900	34,200	44,600	51,800	59,000	69,500	77,300
201～220	25,600	28,400	36,200	47,400	55,200	62,900	74,200	82,500
221～240	26,100	28,900	36,900	48,600	56,500	64,400	76,100	84,600
241～260	27,600	30,400	38,900	51,400	59,800	68,200	80,800	89,800
261～280	28,600	31,400	40,200	53,400	62,100	70,900	84,100	93,500
281～300	29,100	31,900	40,900	54,500	63,400	72,400	86,100	95,600

※仕上り巾39cm以下の場合、仕上り丈は200cmまでになります。
※シェード本体価格に、梱包・輸送費として、別途3,000円かかります。

プレーンシェード コード式・R-61PC

仕上り巾 / 仕上り丈	18～50	51～90	91～142	143～190	191～240
60～100	14,800	17,200	22,400	29,300	34,400
101～120	15,800	18,200	23,800	31,200	36,700
121～140	16,300	18,700	24,400	32,400	38,000
141～160	17,800	20,200	26,400	35,200	41,400
161～180	18,200	20,600	27,100	36,300	42,700
181～200	19,200	21,600	28,400	38,300	45,000
201～220	20,700	23,100	30,400	41,100	48,400
221～240	21,200	23,600	31,100	42,300	49,700
241～260	22,700	25,100	33,100	45,100	53,000
261～280	23,700	26,100	34,400	47,100	55,300
281～300	24,200	26,600	35,100	48,200	56,600

※シェード本体価格に、梱包・輸送費として、別途3,000円かかります。

シェイパーシェード ドラム式・R-65PD

仕上り丈＼仕上り巾	30～50	51～90	91～142	143～190	191～240	241～290	291～340	341～400
60～100	33,200	33,200	48,100	54,000	68,600	72,700	91,800	95,900
101～120	35,600	35,600	51,800	58,600	74,500	79,200	99,900	104,600
121～140	37,300	37,300	54,300	61,700	78,700	83,800	105,600	110,700
141～160	40,500	40,500	59,100	67,700	86,400	92,400	116,100	122,100
161～180	42,100	42,100	61,500	70,800	90,600	96,900	121,800	128,100
181～200	44,500	44,500	65,100	75,400	96,600	103,500	130,000	136,900
201～220	47,700	47,700	69,900	81,400	104,300	112,100	140,400	148,300
221～240	49,400	49,400	72,400	84,500	108,500	116,700	146,200	154,400
241～260	52,600	52,600	77,200	90,500	116,200	125,300	156,600	165,800
261～280	55,000	55,000	80,800	95,100	122,100	131,900	164,800	174,500
281～300	56,600	56,600	83,300	98,200	126,300	136,400	170,500	180,600

※仕上り巾39cm以下の場合、仕上り丈は200cmまでになります。
※シェード本体価格に、梱包・輸送費として、別途3,000円かかります。

シェイパーシェード コード式・R-65PC

仕上り丈＼仕上り巾	18～50	51～90	91～142	143～190	191～240
60～100	23,200	23,200	33,500	39,400	43,500
101～120	25,600	25,600	36,600	43,400	48,100
121～140	27,300	27,300	38,600	46,000	51,000
141～160	30,600	30,600	42,800	51,400	57,400
161～180	32,200	32,200	44,700	54,000	60,300
181～200	34,600	34,600	47,700	58,000	64,900
201～220	37,800	37,800	51,900	63,400	71,300
221～240	39,500	39,500	53,900	66,000	74,200
241～260	42,800	42,800	58,100	71,400	80,600
261～280	45,200	45,200	61,200	75,500	85,200
281～300	46,800	46,800	63,100	78,000	88,000

※シェード本体価格に、梱包・輸送費として、別途3,000円かかります。

センタークロス フリルタイプ・S-1F 約2.5倍
E-1F 約2倍

約2.5倍仕上り巾	61～120	121～180	181～240	241～300	301～360	361～420
～100	16,200	23,400	——	——	——	——
101～120	18,000	26,600	34,200	——	——	——
121～140	20,300	30,200	38,300	——	——	——
141～160	22,500	32,900	41,900	50,900	——	——
161～180	24,800	36,000	46,400	56,300	66,600	——
181～200	26,600	39,600	50,400	61,700	72,900	——
201～220	28,400	41,900	54,000	65,700	77,900	89,600
221～240	31,100	45,500	58,100	71,100	84,200	96,800
241～260	32,900	48,600	62,600	76,500	90,500	104,400
261～280	35,100	51,300	66,200	80,600	95,400	109,800
281～300	37,400	54,900	70,200	86,000	101,700	117,000
約2倍仕上り巾	76～150	151～225	226～300	301～375	376～450	451～525

※アミカケのサイズについてはS-1F（約2.5倍）のみの対応です。
※上部ワンプリーツギャザー、3ッ山も選択できます。

センタークロス トリムタイプ・S-1T 約2.5倍
E-1T 約2倍

約2.5倍仕上り巾	61～120	121～180	181～240	241～300	301～360	361～420
～100	17,000	23,300	——	——	——	——
101～120	19,200	26,400	33,600	——	——	——
121～140	20,800	28,900	36,800	——	——	——
141～160	23,300	31,700	40,800	49,400	——	——
161～180	25,300	34,900	44,700	54,100	63,900	——
181～200	26,900	37,400	47,600	58,200	68,400	——
201～220	29,400	40,200	51,500	62,800	73,800	85,000
221～240	31,500	43,400	55,500	67,700	79,600	91,200
241～260	33,200	45,800	58,300	71,200	83,700	96,300
261～280	35,600	49,000	62,200	75,900	89,500	102,600
281～300	37,600	51,900	66,300	80,700	95,100	109,200
約2倍仕上り巾	76～150	151～225	226～300	301～375	376～450	451～525

※アミカケのサイズについてはS-1T（約2.5倍）のみの対応です。
※上部ワンプリーツギャザー、3ッ山も選択できます。

セパレート フリルタイプ・S-56F 約2.5倍
E-56F 約2倍

約2.5倍仕上り巾	～60	61～120
～100	12,800	19,900
101～120	13,300	21,400
121～140	15,300	24,500
141～160	16,300	27,000
161～180	17,900	28,600
181～200	19,400	31,600
約2倍仕上り巾	～75	76～150

※上部ワンプリーツギャザー、3ッ山も選択できます。

スカラップ フリルタイプ・S-9F・S-11F 約2.5倍
E-9F・E-11F 約2倍

約2.5倍仕上り巾	～180	181～240	241～300	301～360	361～420
～100	25,500	34,700	42,900	50,500	59,700
101～120	29,100	38,800	48,500	57,700	67,400
121～140	31,700	42,400	52,600	62,800	73,500
141～160	34,700	47,000	58,200	69,400	81,100
161～180	38,300	51,600	63,800	76,000	89,300
181～200	40,800	54,600	67,900	81,100	94,900
約2倍仕上り巾	～225	226～300	301～375	376～450	451～525

※両開きも承ります。
※上部スモッグギャザー、3ッ山も選択できます。

スカラップ トリムタイプ・S-9TD・S-11TD 約2.5倍
E-9TD・E-11TD 約2倍

約2.5倍仕上り巾	～180	181～240	241～300	301～360	361～420
～100	34,600	45,600	57,400	68,400	80,200
101～120	36,800	48,700	60,900	72,900	85,100
121～140	39,500	52,700	65,800	78,600	92,100
141～160	42,600	56,300	70,700	84,400	98,800
161～180	44,800	59,400	74,200	88,800	104,100
181～200	47,900	63,300	79,100	95,000	110,700
201～220	49,700	66,000	82,600	99,000	115,600
221～240	52,800	70,000	87,500	105,200	122,700
241～260	55,800	74,000	92,400	110,900	129,300
261～280	58,100	77,100	96,300	115,300	134,600
281～300	60,700	80,600	101,200	121,100	141,300
約2倍仕上り巾	～225	226～300	301～375	376～450	451～525

※両開きも承ります。
※上部スモッグギャザー、3ッ山も選択できます。

スカラップ フリルタイプ・S-10F 約2.5倍
E-10F 約2倍

約2.5倍仕上り巾	61～120	121～180	181～240	241～300	301～360	361～420
～100	16,400	24,500	32,700	40,800	49,000	57,200
101～120	19,900	30,100	39,800	50,000	59,700	69,900
121～140	22,500	33,200	44,400	55,600	66,300	77,600
141～160	24,500	36,800	49,000	61,200	73,500	85,200
161～180	26,100	39,300	52,100	65,300	78,100	91,300
181～200	28,600	42,900	56,700	70,900	85,200	99,000
約2倍仕上り巾	76～150	151～225	226～300	301～375	376～450	451～525

※両開きも承ります。
※上部スモッグギャザー、3ッ山も選択できます。

スカラップ トリムタイプ・S-10TD 約2.5倍
E-10TD 約2倍

約2.5倍仕上り巾	61～120	121～180	181～240	241～300	301～360	361～420
～100	21,000	31,900	42,000	52,900	63,000	73,900
101～120	22,800	34,100	45,100	56,400	67,500	78,800
121～140	24,600	36,800	49,100	61,300	73,200	85,800
141～160	26,400	39,900	52,700	66,200	79,000	92,500
161～180	28,100	42,100	55,800	69,700	83,400	97,800
181～200	29,900	45,200	59,700	74,600	89,600	104,400
201～220	31,200	47,000	62,400	78,100	93,600	109,300
221～240	33,400	50,100	66,400	83,000	99,800	116,400
241～260	35,200	53,100	70,400	87,900	105,500	123,000
261～280	37,000	55,400	73,500	91,800	109,900	128,300
281～300	38,700	58,000	77,000	96,700	115,700	135,000
約2倍仕上り巾	76～150	151～225	226～300	301～375	376～450	451～525

※両開きも承ります。
※上部スモッグギャザー、3ッ山も選択できます。

ハイギャザー フリルタイプ・S-12F 約2.5倍
E-12F 約2倍

約2.5倍仕上り巾	61～120	121～180	181～240	241～300	301～360	361～420
～100	14,900	21,100	27,300	33,900	40,900	47,500
101～120	17,000	24,400	31,800	38,800	47,500	54,900
121～140	19,000	27,300	35,900	44,200	53,700	62,300
141～160	21,500	30,600	40,100	49,500	60,300	69,800
161～180	23,100	33,000	43,400	53,700	65,200	75,500
181～200	25,200	36,300	47,500	58,600	71,800	83,000
201～220	27,300	39,600	51,600	64,000	78,000	90,400
221～240	29,700	42,900	56,100	68,900	84,600	97,800
241～260	31,800	45,800	60,300	74,300	90,800	105,200
261～280	33,900	49,100	64,400	79,700	97,400	112,700
281～300	36,300	52,400	68,500	84,600	103,600	119,700
約2倍仕上り巾	76～150	151～225	226～300	301～375	376～450	451～525

※両開きも承ります。
※3ッ山限定。

ハイギャザー トリムタイプ・S-12TC 約2.5倍
E-12TC 約2倍

約2.5倍仕上り巾	61～120	121～180	181～240	241～300	301～360	361～420
～100	24,300	36,400	47,700	59,600	71,200	83,000
101～120	26,100	38,600	51,100	63,600	76,000	88,600
121～140	27,200	40,500	53,300	66,500	79,700	93,000
141～160	28,700	43,100	56,600	70,600	84,500	98,500
161～180	30,500	45,300	59,900	74,600	89,200	104,400
181～200	31,600	47,100	62,100	77,900	92,900	108,400
201～220	33,100	49,700	65,400	82,000	97,700	114,300
221～240	34,900	51,900	68,700	86,000	102,500	119,800
241～260	36,000	53,700	71,300	89,000	106,100	124,200
261～280	37,500	56,300	74,200	93,000	110,900	129,700
281～300	39,000	58,100	76,800	95,900	114,600	134,100
約2倍仕上り巾	76～150	151～225	226～300	301～375	376～450	451～525

※両開きも承ります。
※3ッ山限定。

チューブトップ・S-19P 約1倍

仕上り巾 / 仕上り丈	～142
～100	6,800
101～120	7,900
121～140	9,000
141～160	10,100
161～180	11,300
181～200	12,400
201～220	13,500
221～240	14,600
241～260	15,800
261～280	16,900
281～300	18,000

※上部4cmの袋縫い。

C2249
チコリ

■生地巾 100cm ■価格 1,400/m 1,400/㎡
■組成 ポリエステル100% ■柄リピート タテ ーcm×ヨコ ーcm

■ 形態安定加工(スタイリッシュウェーブ縫製)・KH KE KO

KH 約2倍仕上り巾 / 仕上り丈	～50 1巾	51～100 2巾	101～150 3巾	151～200 4巾	201～250 5巾	251～300 6巾	301～350 7巾	351～400 8巾
60～100	4,000	8,000	12,000	16,000	20,000	24,000	28,000	32,000
101～120	4,500	9,000	13,500	18,000	22,500	27,000	31,500	36,000
121～140	5,100	10,200	15,300	20,400	25,500	30,600	35,700	40,800
141～160	5,600	11,200	16,800	22,400	28,000	33,600	39,200	44,800
161～180	6,200	12,400	18,600	24,800	31,000	37,200	43,400	49,600
181～200	6,800	13,600	20,400	27,200	34,000	40,800	47,600	54,400
201～220	7,300	14,600	21,900	29,200	36,500	43,800	51,100	58,400
221～240	7,900	15,800	23,700	31,600	39,500	47,400	55,300	63,200
241～260	8,400	16,800	25,200	33,600	42,000	50,400	58,800	67,200
261～280	9,000	18,000	27,000	36,000	45,000	54,000	63,000	72,000
281～300	9,600	19,200	28,800	38,400	48,000	57,600	67,200	76,800
KE 約1.5倍仕上り巾	～62	63～124	125～200	201～266	267～333	334～400	401～466	467～533
KO 約1.5倍仕上り巾	～62	63～124	125～200	201～274	275～350	351～424	425～500	501～574

●タッセルなし

※1巾での両開きはできません。
※KHの1巾片開き・2巾両開き、3ッ山の場合、最大仕上り巾は上記と異なります。(P155参照)
※KEは2ッ山限定、KOは1ッ山限定。KH・KOは300cm、KEは400cmを超える仕上り巾は両開きのみになります。
※形態安定加工により風合いに変化が生じる場合があります。

■ ハイグレード縫製・SH SE ■ ニューシンプル縫製・SO ■ フラット縫製・AP

SH 約2倍仕上り巾 / 仕上り丈	～50 1巾	51～100 2巾	101～150 3巾	151～200 4巾	201～250 5巾	251～300 6巾	301～350 7巾	351～400 8巾
60～100	3,700	7,400	11,100	14,800	18,500	22,200	25,900	29,600
101～120	4,200	8,400	12,600	16,800	21,000	25,200	29,400	33,600
121～140	4,700	9,400	14,100	18,800	23,500	28,200	32,900	37,600
141～160	5,200	10,400	15,600	20,800	26,000	31,200	36,400	41,600
161～180	5,800	11,600	17,400	23,200	29,000	34,800	40,600	46,400
181～200	6,300	12,600	18,900	25,200	31,500	37,800	44,100	50,400
201～220	6,800	13,600	20,400	27,200	34,000	40,800	47,600	54,400
221～240	7,300	14,600	21,900	29,200	36,500	43,800	51,100	58,400
241～260	7,800	15,600	23,400	31,200	39,000	46,800	54,600	62,400
261～280	8,400	16,800	25,200	33,600	42,000	50,400	58,800	67,200
281～300	8,900	17,800	26,700	35,600	44,500	53,400	62,300	71,200
SE 約1.5倍仕上り巾	～62	63～124	125～200	201～266	267～333	334～400	401～466	467～533
SO 約1.5倍仕上り巾	～62	63～124	125～200	201～274	275～350	351～424	425～500	501～574
AP 約1倍仕上り巾	～84	85～168	169～264	265～364	365～460	461～560	561～656	657～756

●タッセルなし

※SH、SE、SOは1巾での両開きはできません。
※SHの1巾片開き・2巾両開き、3ッ山の場合、最大仕上り巾は上記と異なります。(P155参照)
※SEは2ッ山、SOは1ッ山、APはヒダなし。

■ ギャザー縫製・SG

約2倍

仕上り巾 / 仕上り丈	51～100 2巾	101～150 3巾	151～200 4巾	201～250 5巾	251～300 6巾	301～350 7巾	351～400 8巾
60～100	8,400	12,600	16,800	21,000	25,200	29,400	33,600
101～120	9,600	14,400	19,200	24,000	28,800	33,600	38,400
121～140	10,800	16,200	21,600	27,000	32,400	37,800	43,200
141～160	12,000	18,000	24,000	30,000	36,000	42,000	48,000
161～180	13,200	19,800	26,400	33,000	39,600	46,200	52,800
181～200	14,400	21,600	28,800	36,000	43,200	50,400	57,600
201～220	15,600	23,400	31,200	39,000	46,800	54,600	62,400
221～240	16,800	25,200	33,600	42,000	50,400	58,800	67,200
241～260	18,000	27,000	36,000	45,000	54,000	63,000	72,000
261～280	19,200	28,800	38,400	48,000	57,600	67,200	76,800
281～300	20,400	30,600	40,800	51,000	61,200	71,400	81,600

※ワンプリーツギャザー、またはスモックギャザーが選択できます。 ●タッセルなし

プレーンシェード ドラム式・R-61PD

仕上り巾 / 仕上り丈	30～50	51～92	93～140	141～190	191～240	241～288	289～340	341～384	385～400
60～100	19,100	22,000	29,000	34,500	41,600	46,900	54,300	59,300	63,900
101～120	20,000	22,900	30,600	36,400	44,200	49,800	57,800	63,200	68,400
121～140	21,000	23,900	32,200	38,400	46,800	52,700	61,300	67,100	72,900
141～160	22,000	24,900	33,800	40,300	49,300	55,600	64,900	71,000	77,500
161～180	22,900	25,800	35,400	42,200	51,900	58,500	68,400	74,800	82,000
181～200	23,900	26,800	37,000	44,200	54,500	61,500	71,900	78,700	86,500
201～220	24,900	27,800	38,600	46,100	57,000	64,400	75,500	82,600	91,000
221～240	25,900	28,800	40,200	48,100	59,600	67,300	79,000	86,500	95,500
241～260	26,800	29,700	41,800	50,000	62,200	70,200	82,500	90,400	100,000
261～280	27,800	30,700	43,400	51,900	64,700	73,100	86,100	94,200	104,500
281～300	28,800	31,700	45,000	53,900	67,300	76,000	89,600	98,100	109,000

※仕上り巾39cm以下の場合、仕上り丈は200cmまでになります。
※シェード本体価格に、梱包・輸送費として、別途3,000円かかります。

プレーンシェード コード式・R-61PC

仕上り巾 / 仕上り丈	18～50	51～92	93～140	141～190	191～240
60～100	14,200	16,700	23,200	28,200	34,800
101～120	15,100	17,600	24,800	30,100	37,400
121～140	16,100	18,600	26,400	32,100	40,000
141～160	17,100	19,600	28,000	34,000	42,500
161～180	18,000	20,500	29,600	35,900	45,100
181～200	19,000	21,500	31,200	37,900	47,700
201～220	20,000	22,500	32,800	39,800	50,200
221～240	21,000	23,500	34,400	41,800	52,800
241～260	21,900	24,400	36,000	43,700	55,400
261～280	22,900	25,400	37,600	45,600	57,900
281～300	23,900	26,400	39,200	47,600	60,500

※シェード本体価格に、梱包・輸送費として、別途3,000円かかります。

シェイパーシェード ドラム式・R-65PD

仕上り丈＼仕上り巾	30～50	51～92	93～140	141～190	191～240	241～288	289～340	341～384	385～400
60～100	32,300	32,300	48,500	52,300	68,300	72,100	90,700	94,500	99,800
101～120	34,700	34,700	52,500	56,900	74,500	78,900	99,100	103,500	109,700
121～140	37,200	37,200	56,300	61,400	80,700	85,700	107,400	112,400	119,600
141～160	39,500	39,500	60,300	66,000	86,900	92,500	115,700	121,400	129,400
161～180	41,900	41,900	64,100	70,400	93,000	99,300	124,000	130,300	139,300
181～200	44,300	44,300	68,000	74,900	99,200	106,200	132,400	139,300	149,200
201～220	46,700	46,700	71,900	79,500	105,400	113,000	140,700	148,300	159,000
221～240	49,200	49,200	75,800	84,000	111,600	119,800	149,000	157,200	168,900
241～260	51,500	51,500	79,700	88,600	117,800	126,600	157,400	166,200	178,800
261～280	53,900	53,900	83,600	93,000	124,000	133,400	165,700	175,100	188,700
281～300	56,300	56,300	87,400	97,500	130,200	140,300	174,000	184,100	198,500

※仕上り巾39cm以下の場合、仕上り丈は200cmまでになります。
※シェード本体価格に、梱包・輸送費として、別途3,000円かかります。

シェイパーシェード コード式・R-65PC

仕上り丈＼仕上り巾	18～50	51～92	93～140	141～190	191～240
60～100	22,300	22,300	33,900	37,700	43,200
101～120	24,700	24,700	37,300	41,700	48,100
121～140	27,200	27,200	40,600	45,700	53,000
141～160	29,600	29,600	44,000	49,700	57,900
161～180	32,000	32,000	47,300	53,600	62,700
181～200	34,400	34,400	50,600	57,500	67,500
201～220	36,800	36,800	53,900	61,500	72,400
221～240	39,300	39,300	57,300	65,500	77,300
241～260	41,700	41,700	60,600	69,500	82,200
261～280	44,100	44,100	64,000	73,400	87,100
281～300	46,500	46,500	67,200	77,300	91,900

※シェード本体価格に、梱包・輸送費として、別途3,000円かかります。

センタークロス フリルタイプ・S-1F 約2.5倍
E-1F 約2倍

約2.5倍仕上り巾	41～80	81～120	121～160	161～200	201～240	241～280	281～320
～100	12,600	17,400	23,800	28,900	——	——	——
101～120	14,300	19,800	27,200	33,000	38,500	——	——
121～140	16,000	22,100	30,300	36,800	43,200	50,700	——
141～160	17,700	24,500	33,700	40,800	47,600	56,100	63,300
161～180	19,400	26,900	36,800	44,600	52,400	61,200	69,100
181～200	21,100	29,300	40,200	48,300	56,800	66,700	74,800
201～220	22,800	31,700	43,200	52,400	61,600	71,800	81,000
221～240	24,500	34,000	46,600	56,100	66,000	77,200	86,700
241～260	26,200	36,400	49,700	60,200	70,800	82,300	92,900
261～280	27,900	38,800	53,100	64,000	75,200	87,800	98,600
281～300	29,600	41,200	56,100	68,000	79,600	92,900	104,800
約2倍仕上り巾	51～100	101～150	151～200	201～250	251～300	301～350	351～400

※アミカケのサイズについてはS-1F（約2.5倍）のみの対応です。
※上部ワンプリーツギャザー、3ッ山も選択できます。

センタークロス トリムタイプ・S-1T 約2.5倍
E-1T 約2倍

約2.5倍仕上り巾	41～80	81～120	121～160	161～200	201～240	241～280	281～320
～100	13,200	18,200	22,700	27,500	——	——	——
101～120	14,900	20,500	25,700	31,000	36,400	——	——
121～140	16,600	22,800	28,500	34,500	40,600	46,400	——
141～160	18,300	25,200	31,500	38,000	44,600	51,000	57,700
161～180	20,000	27,400	34,300	41,400	48,600	55,800	63,000
181～200	21,700	29,700	37,200	44,900	52,700	60,400	68,200
201～220	23,400	32,000	40,100	48,400	56,800	65,100	73,500
221～240	25,200	34,300	43,000	51,900	60,900	69,700	78,700
241～260	26,800	36,700	45,900	55,300	64,900	74,300	83,900
261～280	28,500	38,900	48,800	58,800	68,900	79,100	89,200
281～300	30,300	41,200	51,600	62,300	73,100	83,700	94,400
約2倍仕上り巾	51～100	101～150	151～200	201～250	251～300	301～350	351～400

※アミカケのサイズについてはS-1T（約2.5倍）のみの対応です。
※上部ワンプリーツギャザー、3ッ山も選択できます。

セパレート フリルタイプ・S-56F 約2.5倍
E-56F 約2倍

約2.5倍仕上り巾	～40	41～80
～100	9,500	15,200
101～120	10,700	17,100
121～140	11,800	19,000
141～160	12,900	20,900
161～180	14,100	22,800
181～200	15,200	24,700
約2倍仕上り巾	～50	51～100

※上部ワンプリーツギャザー、3ッ山も選択できます。

スカラップ フリルタイプ・S-9F・S-11F 約2.5倍
E-9F・E-11F 約2倍

約2.5倍仕上り巾	～120	121～160	161～200	201～240	241～280	281～320	321～360
～100	18,700	25,500	31,600	37,300	44,100	49,800	55,900
101～120	20,900	28,500	35,400	41,800	49,400	55,900	62,700
121～140	23,200	31,600	39,200	46,400	54,800	62,000	69,600
141～160	25,500	34,600	43,000	51,000	60,100	68,100	76,400
161～180	27,800	37,700	46,800	55,500	65,400	74,100	83,300
181～200	30,100	40,700	50,600	60,100	70,700	80,200	90,100
約2倍仕上り巾	～150	151～200	201～250	251～300	301～350	351～400	401～450

※両開きも承ります。
※上部スモッグギャザー、3ッ山も選択できます。

スカラップ トリムタイプ・S-9TD・S-11TD / E-9TD・E-11TD

約2.5倍
約2倍

約2.5倍仕上り巾	～120	121～160	161～200	201～240	241～280	281～320	321～360
～100	23,600	31,400	39,300	47,100	55,000	62,800	70,700
101～120	25,600	34,100	42,600	51,200	59,700	68,200	76,700
121～140	27,600	36,800	46,000	55,200	64,400	73,600	82,800
141～160	29,600	39,500	49,300	59,200	69,100	78,900	88,800
161～180	31,600	42,200	52,700	63,200	73,800	84,300	94,800
181～200	33,600	44,800	56,000	67,200	78,400	89,600	100,800
201～220	35,700	47,500	59,400	71,300	83,100	95,000	106,900
221～240	37,700	50,200	62,700	75,300	87,800	100,400	112,900
241～260	39,700	52,900	66,100	79,300	92,500	105,700	118,900
261～280	41,700	55,600	69,400	83,300	97,200	111,100	125,000
281～300	43,700	58,200	72,800	87,300	101,900	116,400	131,000
約2倍仕上り巾	～150	151～200	201～250	251～300	301～350	351～400	401～450

※両開きも承ります。
※上部スモッグギャザー、3ッ山も選択できます。

スカラップ フリルタイプ・S-10F / E-10F

約2.5倍
約2倍

約2.5倍仕上り巾	41～80	81～120	121～160	161～200	201～240	241～280	281～320
～100	12,200	18,300	24,000	30,100	36,100	42,200	47,500
101～120	14,900	22,500	29,700	36,900	44,500	51,700	58,200
121～140	16,400	24,700	32,700	40,700	49,100	57,000	64,300
141～160	17,900	27,000	35,800	44,500	53,600	62,400	70,300
161～180	19,400	29,300	38,800	48,300	58,200	67,700	76,400
181～200	20,900	31,600	41,800	52,100	62,700	73,000	82,500
約2倍仕上り巾	51～100	101～150	151～200	201～250	251～300	301～350	351～400

※両開きも承ります。
※上部スモッグギャザー、3ッ山も選択できます。

スカラップ トリムタイプ・S-10TD / E-10TD

約2.5倍
約2倍

約2.5倍仕上り巾	41～80	81～120	121～160	161～200	201～240	241～280	281～320
～100	14,500	21,800	29,000	36,300	43,500	50,800	58,000
101～120	15,900	23,800	31,700	39,600	47,600	55,500	63,400
121～140	17,200	25,800	34,400	43,000	51,600	60,200	68,800
141～160	18,600	27,800	37,100	46,300	55,600	64,900	74,100
161～180	19,900	29,800	39,800	49,700	59,600	69,600	79,500
181～200	21,200	31,800	42,400	53,000	63,600	74,200	84,800
201～220	22,600	33,900	45,100	56,400	67,700	78,900	90,200
221～240	23,900	35,900	47,800	59,700	71,700	83,600	95,600
241～260	25,300	37,900	50,500	63,100	75,700	88,300	100,900
261～280	26,600	39,900	53,200	66,400	79,700	93,000	106,300
281～300	27,900	41,900	55,800	69,800	83,700	97,700	111,600
約2倍仕上り巾	51～100	101～150	151～200	201～250	251～300	301～350	351～400

※両開きも承ります。
※上部スモッグギャザー、3ッ山も選択できます。

ハイギャザー フリルタイプ・S-12F / E-12F

約2.5倍
約2倍

約2.5倍仕上り巾	41～80	81～120	121～160	161～200	201～240	241～280	281～320
～100	11,100	15,800	20,500	25,200	30,600	36,000	40,700
101～120	12,600	18,300	23,700	29,000	35,600	41,600	47,000
121～140	14,200	20,500	26,800	33,100	40,400	47,300	53,300
141～160	16,100	23,000	30,000	36,900	45,100	52,700	59,600
161～180	17,700	25,200	33,100	41,000	49,800	58,300	65,900
181～200	19,300	27,800	36,300	44,800	54,500	63,700	72,200
201～220	20,800	30,300	39,400	48,600	59,600	69,300	78,500
221～240	22,400	32,500	42,600	52,700	64,300	75,000	84,800
241～260	24,300	35,000	45,700	56,400	69,000	80,400	91,100
261～280	25,900	37,200	48,900	60,500	73,800	86,000	97,400
281～300	27,500	39,700	52,000	64,300	78,500	91,400	103,700
約2倍仕上り巾	51～100	101～150	151～200	201～250	251～300	301～350	351～400

※両開きも承ります。
※3ッ山限定。

ハイギャザー トリムタイプ・S-12TC 約2.5倍
E-12TC 約2倍

約2.5倍仕上り巾	41～80	81～120	121～160	161～200	201～240	241～280	281～320
～100	17,000	25,100	33,200	41,200	49,300	58,200	66,300
101～120	18,200	26,800	35,400	44,100	52,700	62,200	70,800
121～140	19,300	28,500	37,700	46,900	56,100	66,200	75,400
141～160	20,500	30,200	40,000	49,800	59,600	70,200	80,000
161～180	21,600	31,900	42,300	52,600	63,000	74,200	84,500
181～200	22,700	33,600	44,600	55,500	66,400	78,200	89,100
201～220	23,900	35,400	46,800	58,300	69,800	82,200	93,600
221～240	25,000	37,100	49,100	61,200	73,200	86,100	98,200
241～260	26,200	38,800	51,400	64,000	76,700	90,100	102,800
261～280	27,300	40,500	53,700	66,900	80,100	94,100	107,300
281～300	28,400	42,200	56,000	69,700	83,500	98,100	111,900
約2倍仕上り巾	51～100	101～150	151～200	201～250	251～300	301～350	351～400

※両開きも承ります。
※3ッ山限定。

見本帳掲載 P.187

C2250
ストロイ

■生地巾 150cm ■価格 1,400/m 930/㎡
■組成 ポリエステル100% ■柄リピート タテ ―cm×ヨコ 3.4cm

■ 形態安定加工(スタイリッシュウェーブ縫製)・KH KE KO

KH 約2倍仕上り巾 / 仕上り丈	～75 1巾	76～150 2巾	151～225 3巾	226～300 4巾	301～375 5巾	376～450 6巾	451～525 7巾	526～600 8巾
60～100	4,900	9,800	14,700	19,600	24,500	29,400	34,300	39,200
101～120	5,600	11,200	16,800	22,400	28,000	33,600	39,200	44,800
121～140	6,300	12,600	18,900	25,200	31,500	37,800	44,100	50,400
141～160	7,000	14,000	21,000	28,000	35,000	42,000	49,000	56,000
161～180	7,700	15,400	23,100	30,800	38,500	46,200	53,900	61,600
181～200	8,400	16,800	25,200	33,600	42,000	50,400	58,800	67,200
201～220	9,100	18,200	27,300	36,400	45,500	54,600	63,700	72,800
221～240	9,800	19,600	29,400	39,200	49,000	58,800	68,600	78,400
241～260	10,500	21,000	31,500	42,000	52,500	63,000	73,500	84,000
261～280	11,200	22,400	33,600	44,800	56,000	67,200	78,400	89,600
281～300	11,900	23,800	35,700	47,600	59,500	71,400	83,300	95,200
KE 約1.5倍仕上り巾	～100	101～200	201～300	301～400	401～500	501～600	601～700	701～800
KO 約1.5倍仕上り巾	～100	101～200	201～324	325～424	425～550	551～600		

●タッセルなし

※1巾での両開きはできません。
※KHの1巾片開き・2巾両開き、3ッ山の場合、最大仕上り巾は上記と異なります。(P155参照)
※KEは2ッ山限定、KOは1ッ山限定。KH・KOは300cm、KEは400cmを超える仕上り巾は両開きのみになります。
※形態安定加工により風合いに変化が生じる場合があります。

■ハイグレード縫製・SH SE ■ニューシンプル縫製・SO ■フラット縫製・AP

SH 約2倍仕上り巾 / 仕上り丈	～75 1巾	76～150 2巾	151～225 3巾	226～300 4巾	301～375 5巾	376～450 6巾	451～525 7巾	526～600 8巾
60～100	4,500	9,000	13,500	18,000	22,500	27,000	31,500	36,000
101～120	5,200	10,400	15,600	20,800	26,000	31,200	36,400	41,600
121～140	5,800	11,600	17,400	23,200	29,000	34,800	40,600	46,400
141～160	6,400	12,800	19,200	25,600	32,000	38,400	44,800	51,200
161～180	7,100	14,200	21,300	28,400	35,500	42,600	49,700	56,800
181～200	7,700	15,400	23,100	30,800	38,500	46,200	53,900	61,600
201～220	8,400	16,800	25,200	33,600	42,000	50,400	58,800	67,200
221～240	9,000	18,000	27,000	36,000	45,000	54,000	63,000	72,000
241～260	9,600	19,200	28,800	38,400	48,000	57,600	67,200	76,800
261～280	10,300	20,600	30,900	41,200	51,500	61,800	72,100	82,400
281～300	10,900	21,800	32,700	43,600	54,500	65,400	76,300	87,200
SE 約1.5倍仕上り巾	～100	101～200	201～300	301～400	401～500	501～600	601～700	701～800
SO 約1.5倍仕上り巾	～100	101～200	201～324	325～424	425～550	551～650	651～774	775～874
AP 約1倍仕上り巾	～134	135～268	269～414	415～564	565～710	711～860		

●タッセルなし

※SH、SE、SOは1巾での両開きはできません。
※SHの1巾片開き・2巾両開き、3ッ山の場合、最大仕上り巾は上記と異なります。(P155参照)
※SEは2ッ山、SOは1ッ山、APはヒダなし。

プレーンシェード ドラム式・R-61PD

仕上り巾 / 仕上り丈	30～50	51～90	91～142	143～190	191～240	241～290	291～340	341～400
60～100	19,100	21,900	27,400	34,500	40,000	45,400	52,600	58,600
101～120	20,000	22,800	28,800	36,400	42,200	48,100	55,800	62,200
121～140	21,000	23,800	30,100	38,400	44,500	50,700	59,100	65,800
141～160	22,000	24,800	31,400	40,300	46,800	53,300	62,300	69,400
161～180	22,900	25,700	32,700	42,200	49,100	55,900	65,600	73,000
181～200	23,900	26,700	34,000	44,200	51,400	58,600	68,900	76,600
201～220	24,900	27,700	35,300	46,100	53,700	61,200	72,100	80,200
221～240	25,900	28,700	36,600	48,100	56,000	63,800	75,400	83,800
241～260	26,800	29,600	38,000	50,000	58,200	66,500	78,600	87,400
261～280	27,800	30,600	39,300	51,900	60,500	69,100	81,900	91,000
281～300	28,800	31,600	40,600	53,900	62,800	71,700	85,100	94,600

※仕上り巾39cm以下の場合、仕上り丈は200cmまでになります。
※シェード本体価格に、梱包・輸送費として、別途3,000円かかります。

プレーンシェード コード式・R-61PC

仕上り巾 / 仕上り丈	18～50	51～90	91～142	143～190	191～240
60～100	14,200	16,600	21,600	28,200	33,200
101～120	15,100	17,500	23,000	30,100	35,400
121～140	16,100	18,500	24,300	32,100	37,700
141～160	17,100	19,500	25,600	34,000	40,000
161～180	18,000	20,400	26,900	35,900	42,300
181～200	19,000	21,400	28,200	37,900	44,600
201～220	20,000	22,400	29,500	39,800	46,900
221～240	21,000	23,400	30,800	41,800	49,200
241～260	21,900	24,300	32,200	43,700	51,400
261～280	22,900	25,300	33,500	45,600	53,700
281～300	23,900	26,300	34,800	47,600	56,000

※シェード本体価格に、梱包・輸送費として、別途3,000円かかります。

シェイパーシェード ドラム式・R-65PD

仕上り丈＼仕上り巾	30～50	51～90	91～142	143～190	191～240	241～290	291～340	341～400
60～100	32,300	32,300	46,900	52,300	66,600	70,400	89,000	92,800
101～120	34,700	34,700	50,500	56,900	72,500	76,900	97,100	101,500
121～140	37,200	37,200	54,100	61,400	78,400	83,500	105,100	110,200
141～160	39,500	39,500	57,800	66,000	84,300	90,000	113,200	118,900
161～180	41,900	41,900	61,300	70,400	90,200	96,500	121,200	127,500
181～200	44,300	44,300	64,900	74,900	96,200	103,100	129,300	136,200
201～220	46,700	46,700	68,600	79,500	102,100	109,600	137,300	144,900
221～240	49,200	49,200	72,200	84,000	108,000	116,200	145,400	153,600
241～260	51,500	51,500	75,800	88,600	113,900	122,700	153,400	162,300
261～280	53,900	53,900	79,400	93,000	119,800	129,200	161,500	170,900
281～300	56,300	56,300	83,000	97,500	125,700	135,800	169,500	179,600

※仕上り巾39cm以下の場合、仕上り丈は200cmまでになります。
※シェード本体価格に、梱包・輸送費として、別途3,000円かかります。

シェイパーシェード コード式・R-65PC

仕上り丈＼仕上り巾	18～50	51～90	91～142	143～190	191～240
60～100	22,300	22,300	32,300	37,700	41,500
101～120	24,700	24,700	35,300	41,700	46,100
121～140	27,200	27,200	38,400	45,700	50,700
141～160	29,600	29,600	41,500	49,700	55,300
161～180	32,000	32,000	44,500	53,600	59,900
181～200	34,400	34,400	47,500	57,500	64,500
201～220	36,800	36,800	50,600	61,500	69,100
221～240	39,300	39,300	53,700	65,500	73,700
241～260	41,700	41,700	56,700	69,500	78,300
261～280	44,100	44,100	59,800	73,400	82,900
281～300	46,500	46,500	62,800	77,300	87,400

※シェード本体価格に、梱包・輸送費として、別途3,000円かかります。

見本帳掲載 P.187

C2251
ネルカット

■生地巾 150cm ■価格 1,400/m 930/㎡
■組成 ポリエステル100% ■柄リピート タテ ーcm×ヨコ ーcm

■ 形態安定加工（スタイリッシュウェーブ縫製）・KH KE KO

KH 約2倍仕上り巾 / 仕上り丈	～75 1巾	76～150 2巾	151～225 3巾	226～300 4巾	301～375 5巾	376～450 6巾	451～525 7巾	526～600 8巾
60～100	4,900	9,800	14,700	19,600	24,500	29,400	34,300	39,200
101～120	5,600	11,200	16,800	22,400	28,000	33,600	39,200	44,800
121～140	6,300	12,600	18,900	25,200	31,500	37,800	44,100	50,400
141～160	7,000	14,000	21,000	28,000	35,000	42,000	49,000	56,000
161～180	7,700	15,400	23,100	30,800	38,500	46,200	53,900	61,600
181～200	8,400	16,800	25,200	33,600	42,000	50,400	58,800	67,200
201～220	9,100	18,200	27,300	36,400	45,500	54,600	63,700	72,800
221～240	9,800	19,600	29,400	39,200	49,000	58,800	68,600	78,400
241～260	10,500	21,000	31,500	42,000	52,500	63,000	73,500	84,000
261～280	11,200	22,400	33,600	44,800	56,000	67,200	78,400	89,600
281～300	11,900	23,800	35,700	47,600	59,500	71,400	83,300	95,200
KE 約1.5倍仕上り巾	～100	101～200	201～300	301～400	401～500	501～600	601～700	701～800
KO 約1.5倍仕上り巾	～100	101～200	201～324	325～424	425～550	551～600		

●タッセルなし

※1巾での両開きはできません。
※KHの1巾片開き・2巾両開き、3ッ山の場合、最大仕上り巾は上記と異なります。(P155参照)
※KEは2ッ山限定、KOは1ッ山限定。KH・KOは300cm、KEは400cmを超える仕上り巾は両開きのみになります。
※形態安定加工により風合いに変化が生じる場合があります。

■ ハイグレード縫製・SH SE ■ ニューシンプル縫製・SO ■ フラット縫製・AP

SH 約2倍仕上り巾 / 仕上り丈	～75 1巾	76～150 2巾	151～225 3巾	226～300 4巾	301～375 5巾	376～450 6巾	451～525 7巾	526～600 8巾
60～100	4,500	9,000	13,500	18,000	22,500	27,000	31,500	36,000
101～120	5,200	10,400	15,600	20,800	26,000	31,200	36,400	41,600
121～140	5,800	11,600	17,400	23,200	29,000	34,800	40,600	46,400
141～160	6,400	12,800	19,200	25,600	32,000	38,400	44,800	51,200
161～180	7,100	14,200	21,300	28,400	35,500	42,600	49,700	56,800
181～200	7,700	15,400	23,100	30,800	38,500	46,200	53,900	61,600
201～220	8,400	16,800	25,200	33,600	42,000	50,400	58,800	67,200
221～240	9,000	18,000	27,000	36,000	45,000	54,000	63,000	72,000
241～260	9,600	19,200	28,800	38,400	48,000	57,600	67,200	76,800
261～280	10,300	20,600	30,900	41,200	51,500	61,800	72,100	82,400
281～300	10,900	21,800	32,700	43,600	54,500	65,400	76,300	87,200
SE 約1.5倍仕上り巾	～100	101～200	201～300	301～400	401～500	501～600	601～700	701～800
SO 約1.5倍仕上り巾	～100	101～200	201～324	325～424	425～550	551～650	651～774	775～874
AP 約1倍仕上り巾	～134	135～268	269～414	415～564	565～710	711～860		

●タッセルなし

※SH、SE、SOは1巾での両開きはできません。
※SHの1巾片開き・2巾両開き、3ッ山の場合、最大仕上り巾は上記と異なります。(P155参照)
※SEは2ッ山、SOは1ッ山、APはヒダなし。

プレーンシェード ドラム式・R-61PD

仕上り巾 / 仕上り丈	30～50	51～90	91～142	143～190	191～240	241～290	291～340	341～400
60～100	19,100	21,900	27,400	34,500	40,000	45,400	52,600	58,600
101～120	20,000	22,800	28,800	36,400	42,200	48,100	55,800	62,200
121～140	21,000	23,800	30,100	38,400	44,500	50,700	59,100	65,800
141～160	22,000	24,800	31,400	40,300	46,800	53,300	62,300	69,400
161～180	22,900	25,700	32,700	42,200	49,100	55,900	65,600	73,000
181～200	23,900	26,700	34,000	44,200	51,400	58,600	68,900	76,600
201～220	24,900	27,700	35,300	46,100	53,700	61,200	72,100	80,200
221～240	25,900	28,700	36,600	48,100	56,000	63,800	75,400	83,800
241～260	26,800	29,600	38,000	50,000	58,200	66,500	78,600	87,400
261～280	27,800	30,600	39,300	51,900	60,500	69,100	81,900	91,000
281～300	28,800	31,600	40,600	53,900	62,800	71,700	85,100	94,600

※仕上り巾39cm以下の場合、仕上り丈は200cmまでになります。
※シェード本体価格に、梱包・輸送費として、別途3,000円かかります。

プレーンシェード コード式・R-61PC

仕上り巾 / 仕上り丈	18～50	51～90	91～142	143～190	191～240
60～100	14,200	16,600	21,600	28,200	33,200
101～120	15,100	17,500	23,000	30,100	35,400
121～140	16,100	18,500	24,300	32,100	37,700
141～160	17,100	19,500	25,600	34,000	40,000
161～180	18,000	20,400	26,900	35,900	42,300
181～200	19,000	21,400	28,200	37,900	44,600
201～220	20,000	22,400	29,500	39,800	46,900
221～240	21,000	23,400	30,800	41,800	49,200
241～260	21,900	24,300	32,200	43,700	51,400
261～280	22,900	25,300	33,500	45,600	53,700
281～300	23,900	26,300	34,800	47,600	56,000

※シェード本体価格に、梱包・輸送費として、別途3,000円かかります。

シェイパーシェード ドラム式・R-65PD

仕上り丈＼仕上り巾	30～50	51～90	91～142	143～190	191～240	241～290	291～340	341～400
60～100	32,300	32,300	46,900	52,300	66,600	70,400	89,000	92,800
101～120	34,700	34,700	50,500	56,900	72,500	76,900	97,100	101,500
121～140	37,200	37,200	54,100	61,400	78,400	83,500	105,100	110,200
141～160	39,500	39,500	57,800	66,000	84,300	90,000	113,200	118,900
161～180	41,900	41,900	61,300	70,400	90,200	96,500	121,200	127,500
181～200	44,300	44,300	64,900	74,900	96,200	103,100	129,300	136,200
201～220	46,700	46,700	68,600	79,500	102,100	109,600	137,300	144,900
221～240	49,200	49,200	72,200	84,000	108,000	116,200	145,400	153,600
241～260	51,500	51,500	75,800	88,600	113,900	122,700	153,400	162,300
261～280	53,900	53,900	79,400	93,000	119,800	129,200	161,500	170,900
281～300	56,300	56,300	83,000	97,500	125,700	135,800	169,500	179,600

※仕上り巾39cm以下の場合、仕上り丈は200cmまでになります。
※シェード本体価格に、梱包・輸送費として、別途3,000円かかります。

シェイパーシェード コード式・R-65PC

仕上り丈＼仕上り巾	18～50	51～90	91～142	143～190	191～240
60～100	22,300	22,300	32,300	37,700	41,500
101～120	24,700	24,700	35,300	41,700	46,100
121～140	27,200	27,200	38,400	45,700	50,700
141～160	29,600	29,600	41,500	49,700	55,300
161～180	32,000	32,000	44,500	53,600	59,900
181～200	34,400	34,400	47,500	57,500	64,500
201～220	36,800	36,800	50,600	61,500	69,100
221～240	39,300	39,300	53,700	65,500	73,700
241～260	41,700	41,700	56,700	69,500	78,300
261～280	44,100	44,100	59,800	73,400	82,900
281～300	46,500	46,500	62,800	77,300	87,400

※シェード本体価格に、梱包・輸送費として、別途3,000円かかります。

センタークロス フリルタイプ・S-1F 約2.5倍
E-1F 約2倍

約2.5倍仕上り巾	61～120	121～180	181～240	241～300	301～360	361～420
～100	15,900	22,900	——	——	——	——
101～120	17,600	26,000	33,000	——	——	——
121～140	19,800	29,100	37,000	——	——	——
141～160	22,000	31,700	41,000	49,800	——	——
161～180	23,800	34,800	44,900	54,600	64,300	——
181～200	26,000	37,900	48,400	59,400	70,000	——
201～220	27,800	41,000	52,400	64,300	75,700	87,200
221～240	30,000	44,000	56,400	69,100	81,400	93,800
241～260	32,200	47,100	60,300	73,500	87,200	100,400
261～280	33,900	50,200	64,300	78,400	92,900	107,000
281～300	36,100	53,300	68,200	83,200	98,200	113,600
約2倍仕上り巾	76～150	151～225	226～300	301～375	376～450	451～525

※アミカケのサイズについてはS-1F（約2.5倍）のみの対応です。
※上部ワンプリーツギャザー、3ッ山も選択できます。

センタークロス トリムタイプ・S-1T 約2.5倍
E-1T 約2倍

約2.5倍仕上り巾	61～120	121～180	181～240	241～300	301～360	361～420
～100	16,400	22,900	——	——	——	——
101～120	18,500	25,600	32,600	——	——	——
121～140	20,500	28,500	36,200	——	——	——
141～160	22,600	31,200	39,700	48,200	——	——
161～180	24,500	33,900	43,100	52,400	62,000	——
181～200	26,500	36,700	46,700	56,700	67,100	——
201～220	28,600	39,500	50,200	60,900	72,000	82,600
221～240	30,600	42,300	53,800	65,200	77,000	88,300
241～260	32,700	45,000	57,200	69,400	82,000	94,000
261～280	34,600	47,700	60,700	73,600	87,000	99,800
281～300	36,600	50,600	64,300	78,000	92,100	105,500
約2倍仕上り巾	76～150	151～225	226～300	301～375	376～450	451～525

※アミカケのサイズについてはS-1T（約2.5倍）のみの対応です。
※上部ワンプリーツギャザー、3ッ山も選択できます。

セパレート フリルタイプ・S-56F 約2.5倍
E-56F 約2倍

約2.5倍仕上り巾	～60	61～120
～100	12,000	19,000
101～120	13,000	21,000
121～140	14,500	23,500
141～160	15,500	26,000
161～180	17,500	28,000
181～200	19,000	31,000
約2倍仕上り巾	～75	76～150

※上部ワンプリーツギャザー、3ッ山も選択できます。

スカラップ フリルタイプ・S-9F・S-11F 約2.5倍
E-9F・E-11F 約2倍

約2.5倍仕上り巾	～180	181～240	241～300	301～360	361～420
～100	24,500	33,500	41,500	49,000	58,000
101～120	27,500	37,500	46,500	55,000	65,000
121～140	30,500	41,500	51,500	61,000	72,000
141～160	33,500	45,500	56,500	67,000	79,000
161～180	36,500	49,500	61,500	73,000	86,000
181～200	39,500	53,500	66,500	79,000	93,000
約2倍仕上り巾	～225	226～300	301～375	376～450	451～525

※両開きも承ります。
※上部スモッグギャザー、3ッ山も選択できます。

スカラップ トリムタイプ・S-9TD・S-11TD 約2.5倍
E-9TD・E-11TD 約2倍

約2.5倍仕上り巾	～180	181～240	241～300	301～360	361～420
～100	33,400	44,300	55,600	66,500	77,700
101～120	36,000	47,800	59,900	71,700	83,800
121～140	38,600	51,300	64,200	76,900	89,800
141～160	41,200	54,700	68,500	82,100	95,900
161～180	43,800	58,200	72,900	87,300	101,900
181～200	46,400	61,600	77,200	92,400	108,000
201～220	49,000	65,100	81,500	97,600	114,100
221～240	51,600	68,600	85,800	102,800	120,100
241～260	54,200	72,000	90,200	108,000	126,200
261～280	56,800	75,500	94,500	113,200	132,200
281～300	59,400	78,900	98,800	118,400	138,300
約2倍仕上り巾	～225	226～300	301～375	376～450	451～525

※両開きも承ります。
※上部スモッグギャザー、3ッ山も選択できます。

スカラップ フリルタイプ・S-10F 約2.5倍
E-10F 約2倍

約2.5倍仕上り巾	61～120	121～180	181～240	241～300	301～360	361～420
～100	16,000	24,000	31,500	39,500	47,500	55,500
101～120	19,500	29,500	39,000	48,500	58,500	68,000
121～140	21,500	32,500	43,000	53,500	64,500	75,000
141～160	23,500	35,500	47,000	58,500	70,500	82,000
161～180	25,500	38,500	51,000	63,500	76,500	89,000
181～200	27,500	41,500	55,000	68,500	82,500	96,000
約2倍仕上り巾	76～150	151～225	226～300	301～375	376～450	451～525

※両開きも承ります。
※上部スモッグギャザー、3ッ山も選択できます。

スカラップ トリムタイプ・S-10TD 約2.5倍
E-10TD 約2倍

約2.5倍仕上り巾	61～120	121～180	181～240	241～300	301～360	361～420
～100	20,400	30,700	40,700	51,100	61,100	71,400
101～120	22,100	33,300	44,200	55,400	66,300	77,500
121～140	23,900	35,900	47,700	59,700	71,500	83,500
141～160	25,600	38,500	51,100	64,000	76,700	89,600
161～180	27,300	41,100	54,600	68,400	81,900	95,600
181～200	29,000	43,700	58,000	72,700	87,000	101,700
201～220	30,800	46,300	61,500	77,000	92,200	107,800
221～240	32,500	48,900	65,000	81,300	97,400	113,800
241～260	34,200	51,500	68,400	85,700	102,600	119,900
261～280	36,000	54,100	71,900	90,000	107,800	125,900
281～300	37,700	56,700	75,300	94,300	113,000	132,000
約2倍仕上り巾	76～150	151～225	226～300	301～375	376～450	451～525

※両開きも承ります。
※上部スモッグギャザー、3ッ山も選択できます。

ハイギャザー フリルタイプ・S-12F 約2.5倍
E-12F 約2倍

約2.5倍仕上り巾	61～120	121～180	181～240	241～300	301～360	361～420
～100	14,100	20,200	26,200	32,200	39,100	45,100
101～120	16,100	23,400	30,200	37,100	45,500	52,400
121～140	18,200	26,200	34,300	42,300	51,600	59,600
141～160	20,600	29,400	38,300	47,100	57,600	66,500
161～180	22,600	32,200	42,300	52,400	63,600	73,700
181～200	24,600	35,500	46,300	57,200	69,700	80,500
201～220	26,600	38,700	50,400	62,000	76,100	87,800
221～240	28,600	41,500	54,400	67,300	82,200	95,000
241～260	31,000	44,700	58,400	72,100	88,200	101,900
261～280	33,100	47,500	62,400	77,300	94,200	109,100
281～300	35,100	50,800	66,500	82,200	100,300	116,000
約2倍仕上り巾	76～150	151～225	226～300	301～375	376～450	451～525

※両開きも承ります。
※3ッ山限定。

ハイギャザー トリムタイプ・S-12TC 約2.5倍
E-12TC 約2倍

約2.5倍仕上り巾	61～120	121～180	181～240	241～300	301～360	361～420
～100	24,100	35,800	47,000	58,700	69,900	82,000
101～120	25,500	37,900	49,900	62,300	74,200	87,000
121～140	26,900	40,100	52,700	65,900	78,500	92,000
141～160	28,300	42,200	55,600	69,400	82,800	97,000
161～180	29,800	44,400	58,400	73,000	87,100	102,000
181～200	31,200	46,500	61,300	76,600	91,400	107,000
201～220	32,600	48,600	64,200	80,200	95,700	112,000
221～240	34,100	50,800	67,000	83,700	100,000	117,000
241～260	35,500	52,900	69,900	87,300	104,200	122,000
261～280	36,900	55,100	72,700	90,900	108,500	127,000
281～300	38,400	57,200	75,600	94,500	112,800	132,100
約2倍仕上り巾	76～150	151～225	226～300	301～375	376～450	451～525

※両開きも承ります。
※3ッ山限定。

チューブトップ・S-19P 約1倍

仕上り巾 / 仕上り丈	～142
～100	6,700
101～120	7,800
121～140	8,900
141～160	10,000
161～180	11,100
181～200	12,200
201～220	13,300
221～240	14,400
241～260	15,500
261～280	16,600
281～300	17,700

※上部4cmの袋縫い。

PRICE BOOK GUIDE & LIST

138 縫製仕様一覧

140 スタイルカーテン(ヴィトリーヌ)縫製仕様一覧／取扱い説明

143 シェードの仕様について

144 ロールカーテンの仕様について

145 採寸方法

146 セ・ラ・ヴィ商品リスト／可能スタイル一覧

154 防炎とその表示について／カーテンの取扱い・表示について

155 ウォッシャブル商品について／３ツ山対応不可の仕上り巾について／ヨコ使い商品について

156 新旧発注コード一覧

縫製仕様一覧

	形態安定加工 スタイリッシュウェーブ縫製 KH		形態安定加工 スタイリッシュウェーブ縫製 柄出し KJ		形態安定加工 スタイリッシュウェーブ縫製 ニューシンプル KO		形態安定加工 スタイリッシュウェーブ縫製 ウエイトテープ KB	
	ハイグレード縫製 SH		柄出し縫製 SJ		ニューシンプル縫製 SO		ウエイトテープ縫製 AB	
生地タイプ	ドレープ･ボイル･レース		ドレープ （生地限定）		ドレープ･ボイル･レース （生地限定）		ボイル･レース （ヨコ使い商品対応）	
縫い方	すくい縫い ※ボイル･レースと 一部ドレープは本縫い		すくい縫い ※一部本縫い		すくい縫い ※ボイル･レースと 一部ドレープは本縫い		本縫い	
ヒダスタイル	3ツ山（約2倍） 標準仕様 ヒダ山9個/m		3ツ山（約2倍） 標準仕様 ヒダ山8個/m		1ツ山 （約1.5倍）		3ツ山（約2倍） 標準仕様 ヒダ山9個/m	
	2ツ山 （約2倍）	箱ヒダ （約2倍） ※SHのみ					2ツ山 （約2倍）	箱ヒダ （約2倍） ※ABのみ
芯地巾	90mm ポリエステル 芯地	75mm ポリエステル 芯地	90mm ポリエステル 芯地	75mm ポリエステル 芯地	90mm ポリエステル 芯地	75mm ポリエステル 芯地	90mm ポリエステル 芯地	75mm ポリエステル 芯地
フックの種類	スーパー アジャスターフック		スーパー アジャスターフック		アジャスターフック		スーパー アジャスターフック	
裾仕様	12cm （3cm、5cm、9cm、 10cmの選択可）		12cm （3cm、5cm、9cm、 10cmの選択可）		12cm （3cm、5cm、9cm、 10cmの選択可）		ウエイトテープ巻込	
ウエイト （袋入り）	ドレープ･ボイル （生地限定）はバーウエイト ※スタイリッシュウェーブ縫製 及び裾3cm、5cmを選択の場合は バーウエイトなし		バーウエイト ※スタイリッシュウェーブ縫製 及び裾3cm、5cmを選択の場合は バーウエイトなし		ドレープ･ボイル （生地限定）はバーウエイト ※スタイリッシュウェーブ縫製 及び裾3cm、5cmを選択の場合は バーウエイトなし		―	
オプション	裏地付、トリム		裏地付、トリム		―		―	
備 考	スタイリッシュウェーブ縫製は 片開き:仕上り巾300cmまで （ヒダ山25個）		スタイリッシュウェーブ縫製は 片開き:仕上り巾300cmまで （ヒダ山25個）		スタイリッシュウェーブ縫製は 片開き:仕上り巾300cmまで （ヒダ山25個）		スタイリッシュウェーブ縫製は 片開き:仕上り巾300cmまで （ヒダ山25個） ウエイトテープ縫製はAY（1倍） SU（1.5倍）AF（1.5倍）対応可	

スーパーアジャスターフック

通常のアジャスターフックとは違い
２点でカーテンを支えるため
フックの横ブレや生地の重み、
開閉の負担による前倒れがありません。

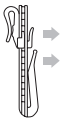

ギャザー縫製、新アイレット縫製、新ウェーブプレーン縫製 ウエイトテープ、新ウェーブプレーン縫製、ツートン縫製の価格はウェブ価格表をご覧ください。

※縫製仕様は予告なく変更することがあります。ご了承ください。 ※ の各項目については、ご希望の仕様をご指定ください。

形態安定加工 スタイリッシュウェーブ縫製 フレーム PH フレーム縫製 FH	フラット縫製 AP	ギャザー縫製 SG	新アイレット縫製 A2	新ウェーブプレーン縫製 ウエイトテープ WB 新ウェーブプレーン縫製 W2
ボイル・レース （ヨコ使い商品対応）	ドレープ・ボイル・レース （生地限定）	ドレープ・ボイル・レース （生地限定）	ドレープ （生地限定）	WB:ボイル・レース （ヨコ使い商品対応） W2:ボイル・レース （生地限定）
本縫い	すくい縫い ※ボイル・レースと 一部ドレープは本縫い	本縫い	すくい縫い ※一部本縫い	本縫い
3ツ山（約2倍） 標準仕様 ヒダ山9個/m 2ツ山 （約2倍） 箱ヒダ （約2倍） ※FHのみ	ヒダなし （約1倍）	スモック ギャザー （約2倍） ワンプリーツギャザー （約2倍）	ハトメ （M・Sサイズ）	ヒダなし （約1.5～1.7倍）
90mm ポリエステル 芯地 75mm ポリエステル 芯地	80mm ポリエステル ポケット芯地	75mm ギャザー 芯地	90mm ポリエステル 芯地 ※ハトメ Mサイズ 75mm ポリエステル 芯地 ※ハトメ Sサイズ	80mm ポリエステル ポケット芯地
スーパー アジャスターフック	アジャスターフック	ギャザーフック	—	アジャスターフック
約1cm 折返し	12cm （5cm、9cm、 10cmの選択可）	12cm （5cm、9cm、 10cmの選択可）	12cm （9cm、10cmの選択可）	WB:ウエイトテープ巻込 W2:5cm （3cmの選択可）
—	ドレープ・ボイル （生地限定）は バーウエイト ※裾5cmを選択の場合は バーウエイトなし	ドレープ・ボイル （生地限定）は バーウエイト ※裾5cmを選択の場合は バーウエイトなし	バーウエイト	—
—	—	—	—	—
スタイリッシュウェーブ縫製は 片開き:仕上り巾300cmまで （ヒダ山25個）	—	フック上寸法は Aタイプ1cm Bタイプ3cm	仕上り巾はレールサイズの 約1.5倍でご注文ください。 ※ボイル・レース、 遮光生地製作不可	レール巾により 仕上り巾とフック数は固定 トーソー（株）のウェーブ スタイル用専用レールに対応

スタイルカーテン（ヴィトリーヌ）縫製仕様一覧

シェード

タイプ／「PD」はプレーン・ドラム式、「PC」はプレーン・コード式、「FD」はフリル・ドラム式、「FC」はフリル・コード式を表します。

R-61 プレーンシェード

タイプ R-61PD R-61PC

■上部　フラット
■仕上りサイズ　ドラム式　巾30cm ～ 400cm（仕上り巾30 ～ 39cmは仕上り丈200cmまで）
　コード式　巾18cm ～ 240cm
■操作位置　左操作または右操作
■取付け　天井付けまたは正面付け
・連結での使用はできません。

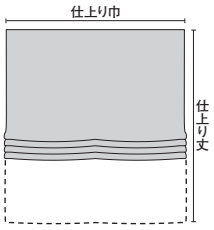

R-74 （スカラップ生地限定） プレーンシェード

タイプ R-74PD R-74PC

■上部　フラット
■仕上りサイズ　ドラム式　巾30cm ～ 400cm
　（仕上り巾30～39cmは仕上り丈200cmまで）
　コード式　巾18cm ～ 240cm
■操作位置　左操作または右操作
■取付け　天井付けまたは正面付け
・連結での使用はできません。
・ウエイトバーの位置は裾の柄を生かすために柄ごとに設定しています。

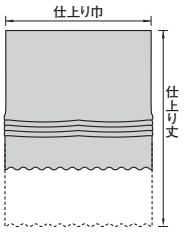

R-63 プレーンシェード裏地付

タイプ R-63PD R-63PC

■上部　フラット
■仕上りサイズ　ドラム式　巾30cm ～ 290cm
　コード式　巾18cm ～ 200cm
■操作位置　左操作または右操作
■取付け　天井付けまたは正面付け
・連結での使用はできません。
・裏地生地はC2176-C2178（ホワイトス）からお選びください。

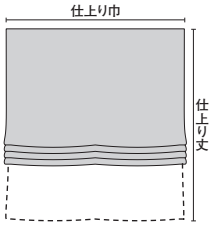

R-65 シェイパーシェード

タイプ R-65PD R-65PC

■上部　フラット
■仕上りサイズ　ドラム式　巾30cm ～ 400cm
　（仕上り巾30～39cmは仕上り丈200cmまで）
　コード式　巾18cm ～ 240cm
■操作位置　左操作または右操作
■取付け　天井付けまたは正面付け
・連結での使用はできません。
※15cmを基準とし、等間隔にシェイパーが入っています。降ろした時にはフラットになります。

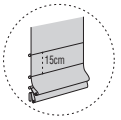

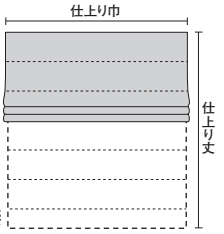

※以下のシェードの価格はウェブ価格表をご覧ください。

R-64 ツートンシェード

タイプ R-64PD R-64PC

■上部　フラット
■仕上りサイズ　ドラム式　巾～ 300cm
　コード式　巾～ 240cm
■操作位置　左操作または右操作
■取付け　天井付けまたは正面付け
・連結での使用はできません。
・生地はC2097-C2100（ポルックス）からお選びください。
※タタミ代は、R61のタタミ代+約10cm

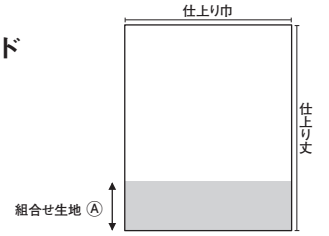

※仕上り丈によって組合せ生地丈を設定しています。

単位:cm

仕上り丈	61～100	101～150	151～200	201～250	251～300
組合せ生地丈Ⓐ	22	32	42	52	62

B-11 B-61 バルーンシェード

タイプ B-11PD B-11PC B-61PD B-61PC B-11FD B-11FC B-61FD B-61FC

■上部　B-11:ワンプリーツギャザーテープ（75㎜）/約2倍ヒダ
　B-61:片ヒダまたは3ツ山（50mm）/約2倍ヒダ
■仕上りサイズ　ドラム式　巾 ～ 400cm
　コード式　巾 ～ 250cm
■操作位置　左操作または右操作
■取付け　天井付けまたは正面付け
・連結はドラム式最大4ヶ所（最大巾400cm）、コード式2ケ所（最大巾250cm）まで可能。
※連結用ジョイント代（ドラム式7,000円/1ヶ所、コード式5,000円/1ヶ所）が別途必要です。
※ウエイトの位置は裾の柄を生かすために柄ごとに設定しています。
※仕上り丈はフリル部分を含みます。
※フリル巾／ 10cm

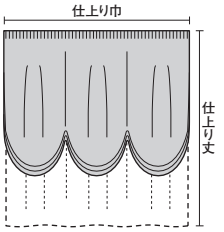

B-15 B-65 （スカラップ生地限定） バルーンシェード

タイプ B-15PD B-15PC B-65PD B-65PC

■上部　B-15:ワンプリーツギャザーテープ（75㎜）/約2倍ヒダ
　B-65:片ヒダまたは3ツ山（50mm）/約2倍ヒダ
■仕上りサイズ　ドラム式　巾 ～ 400cm
　コード式　巾 ～ 250cm
■操作位置　左操作または右操作
■取付け　天井付けまたは正面付け
・連結はドラム式最大4ヶ所（最大巾400cm）、コード式2ケ所（最大巾250cm）まで可能。
※連結用ジョイント代（ドラム式7,000円/1ヶ所、コード式5,000円/1ヶ所）が別途必要です。
・ウエイトの位置は裾の柄を生かすために柄ごとに設定しています。

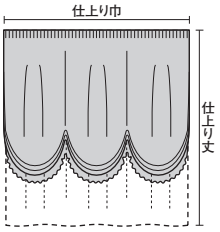

B-67 フラットバルーンシェード

タイプ B-67PD B-67PC

■上部　箱ヒダ
■仕上りサイズ　ドラム式　巾50 ～ 100cm
　コード式　巾50 ～ 100cm
■操作位置　左操作または右操作
■取付け　天井付けまたは正面付け
・連結での使用はできません。
・仕上り巾が限定されています。
※仕上り巾／ 50cm～100cm
※Ⓐ（箱ヒダの中心から端まで）は、仕上り巾によって変動（10cm～17cm）。

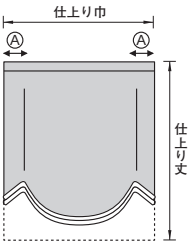

A-61 オーストリアンシェード

タイプ A-61PD A-61PC

■上部　フラット
■仕上りサイズ　ドラム式　巾 ～ 400cm
　コード式　巾 ～ 250cm
■操作位置　左操作または右操作
■取付け　天井付けまたは正面付け
・連結はドラム式最大4ヶ所（最大巾400cm）、コード式2ケ所（最大巾250cm）まで可能。
※連結用ジョイント代（ドラム式7,000円/1ヶ所、コード式5,000円/1ヶ所）が別途必要です。
・両端の生地が中心に寄りにくくするガイドコード付き。

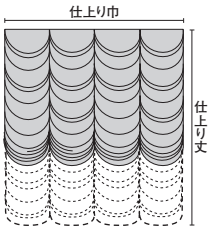

スタイル

タイプ「P」はプレーン、タイプ「F」はフリル、「T」「TC」「TD」はトリムを表します。

※価格はウェブ価格表をご覧ください。

S-1 E-1 センタークロス

(約2.5倍ヒダ) (約2倍ヒダ)

タイプ S-1F S-1T E-1F E-1T

■上部 ワンプリーツギャザー(75mm)または3ツ山(75mm)
■フック上 プリーツギャザー:1cm(Aタイプ)または3cm(Bタイプ)
3ツ山:1cm(Aタイプ)または4cm(Bタイプ)

・両開き仕様
・トリムはAグループ(デジタルカタログDG6ページ)からお選びください。
・フリルタイプは共布タッセル付き
・このスタイルは仕上り丈が仕上り巾の3/5以上になるサイズ(窓)に適しています。

※仕上り丈はフリル・トリム部分を含みます。
※フリル巾は、Sスタイルの仕上り巾120cmまで、Eスタイルの仕上り巾150cmまでは6cm、Sスタイルの仕上り巾121cm以上、Eスタイルの仕上り巾151cm以上は10cmとなります。

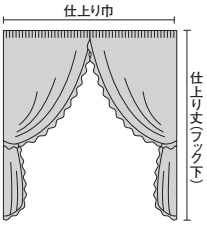

S-9 E-9 スカラップ

(約2.5倍ヒダ) (約2倍ヒダ)

タイプ S-9F S-9TD E-9F E-9TD

■上部 スモックギャザー(75mm)または3ツ山(75mm)
■フック上 スモックギャザー:1cm(Aタイプ)または3cm(Bタイプ)
3ツ山:1cm(Aタイプ)または4cm(Bタイプ)

・両開き仕様の縫製も承ります。
・トリムはDグループ(デジタルカタログDG6ページ)からお選びください。
・スワッグ数は仕上り巾に関係なく常に3スワッグ(1:2:1)

※仕上り丈はフリル・トリム部分を含みます。
※フリル巾は12cm。
※開口部は仕上り丈に対してⒶ35%Ⓑ20%になります。(Ⓐ20〜100cmⒷ10〜85cmの範囲で指定可能)

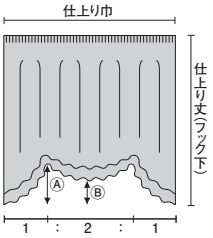

S-10 E-10 スカラップ

(約2.5倍ヒダ) (約2倍ヒダ)

タイプ S-10F S-10TD E-10F E-10TD

■上部 スモックギャザー(75mm)または3ツ山(75mm)
■フック上 スモックギャザー:1cm(Aタイプ)または3cm(Bタイプ)
3ツ山:1cm(Aタイプ)または4cm(Bタイプ)

・両開き仕様の縫製も承ります。
・トリムはDグループ(デジタルカタログDG6ページ)からお選びください。

※仕上り丈はフリル・トリム部分を含みます。
※フリル巾は仕上り丈100cmまでは12cm、101cm以上は20cmとなります。
※開口部は仕上り丈に対して20%になります。(Ⓐ20〜60cmの範囲で指定可能)

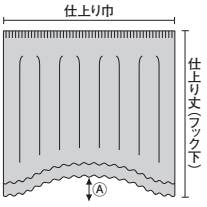

S-11 E-11 スカラップ

(約2.5倍ヒダ) (約2倍ヒダ)

タイプ S-11F S-11TD E-11F E-11TD

■上部 スモックギャザー(75mm)または3ツ山(75mm)
■フック上 スモックギャザー:1cm(Aタイプ)または3cm(Bタイプ)
3ツ山:1cm(Aタイプ)または4cm(Bタイプ)

・両開き仕様の縫製も承ります。
・トリムはDグループ(デジタルカタログDG6ページ)からお選びください。
・スワッグ数は仕上り巾に対して均等割り付けのため変動します。

※仕上り丈はフリル・トリム部分を含みます。
※フリル巾/12cm。
※開口部は仕上り丈に対してⒶ35%Ⓑ20%になります。(Ⓐ20〜100cmⒷ10〜85cmの範囲で指定可能)

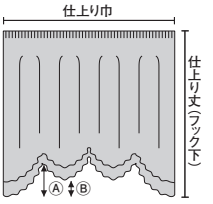

S-12 E-12 ハイギャザー

(約2.5倍ヒダ) (約2倍ヒダ)

タイプ S-12F S-12TC E-12F E-12TC

■上部 3ツ山(75mm)
■フック上 1cm(Aタイプ)または4cm(Bタイプ)

・両開き仕様の縫製も承ります。
・トリムはCグループ(デジタルカタログDG6ページ)からお選びください。
・プレーンタッセル付き。

※仕上り丈はフリル・トリム部分を含みます。
※フリルタイプの場合、裾フリルの長さは、仕上り丈の約20%です。

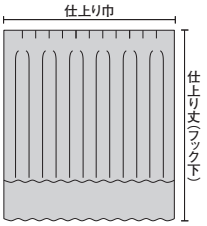

S-19 チューブトップ

(約1倍)

タイプ S-19P

■上部 4cm(袋縫い)
・裾メロウロック仕上げ

※1倍仕様となっていますので、仕上り巾は、お好みの倍率でご注文ください。

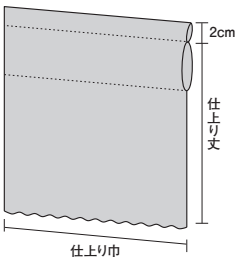

S-56 E-56 セパレート

(約2.5倍ヒダ) (約2倍ヒダ)

タイプ S-56F E-56F

■上部 ワンプリーツギャザー(75mm)または3ツ山(75mm)
■フック上 ワンプリーツギャザー:1cm(Aタイプ)または3cm(Bタイプ)
3ツ山:1cm(Aタイプ)または4cm(Bタイプ)

・共布フリルタッセル付き
・ワンプリーツギャザーは、付属のコードタイによる接続も可能です。

※仕上り丈はフリル部分を含みます。
※フリル巾は、Sスタイルの仕上り巾40cmまで、Eスタイルの仕上り巾50cmまでは6cm、Sスタイルの仕上り巾41cm以上、Eスタイルの仕上り巾51cm以上は8cmとなります。
※1枚の最大巾は生地巾によって異なります。(ウェブ価格表をご参照ください)

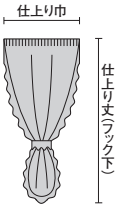

バランス

タイプ／「P」はプレーンを表します。

※価格はウェブ価格表をご覧ください。

U-1 ボックスバランス

タイプ U-1P

■上部　箱ヒダ
■取付け　マジックテープ仕様
■奥行き　フラット
・仕上り丈は15 ～ 60cm。
※正面寸法と左右奥行きをご指示ください。

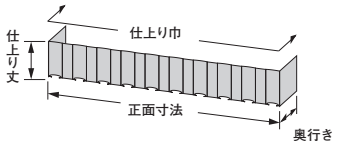

U-9 ストレートバランス

タイプ U-9P

■上部　フラット
■取付け　マジックテープ仕様
・仕上り丈は15 ～ 60cm。
・このスタイルはタテ使いで無双仕立てです。
※正面寸法と左右奥行きをご指示ください。

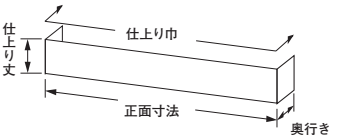

U-10 アールバランス

タイプ U-10P

■上部　フラット
■取付け　マジックテープ仕様
・仕上り丈は15 ～ 60cm。
・正面のスワッグ巾は、仕上り巾によって変動します。
・このスタイルはタテ使いで無双仕立てです。
※正面寸法と左右奥行きをご指示ください。

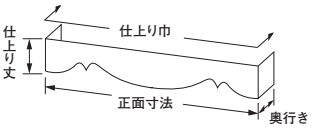

ロールカーテン

Q-11 ロールカーテンⅡ

タイプ Q-11PC　Q-11PD

■上部フラット
■仕上りサイズ
　仕上り巾：30cm ～　生地巾-10cm
　仕上り丈：10cm ～ 300cm
　但し制作可能寸法は、巾：丈=1：3を限度とします
■取付け：天井付けまたは正面付け
■メカカラーは、ホワイト・ブラウンを選択。
■ウエイトバーはラッピング仕様またはヌード仕様を選択。
　ヌードのカラーはメカカラーに準じます

〈Q-11PC ／プルコード〉
■プルボール：プルボールのカラーはメカカラーに準じます。

〈Q-11PD ／チェーン〉
■操作位置：左操作または右操作を選択
■チェーンの色はメカカラーに準じます。

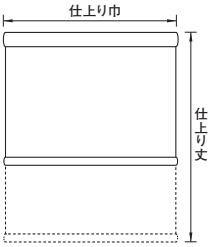

シェードの仕様について

ドラム式

■ 構造図

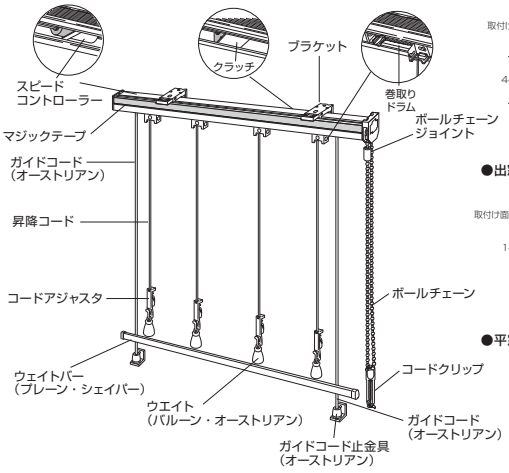

■ 取付寸法図　単位：mm

●平窓天井付

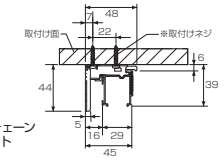

●出窓天井付

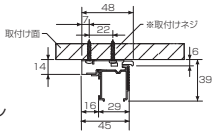

●平窓正面付

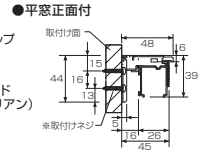

●基本仕様
製品巾：最大400cm
製品丈：最大300cm
ヘッドレールカラー：ホワイト

コード式

■ 構造図

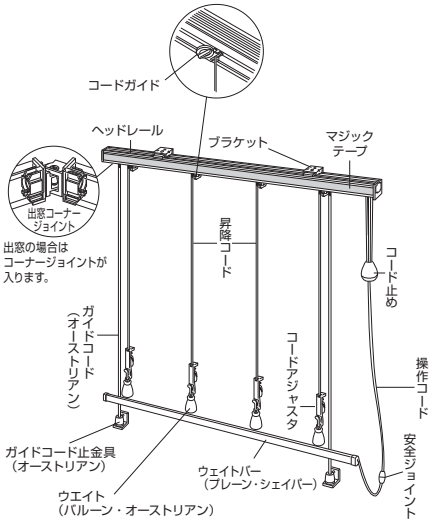

■ 取付寸法図　単位：mm

●平窓天井付

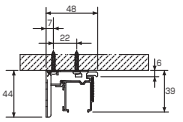

●出窓天井付

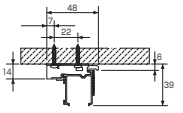

●平窓正面付

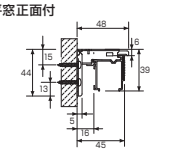

●基本仕様
製品巾：最大240cm
製品丈：最大300cm
ヘッドレールカラー：ホワイト

ツインシェード　ドラム式（ワンチェーン）

ドラム式

■ 構造図

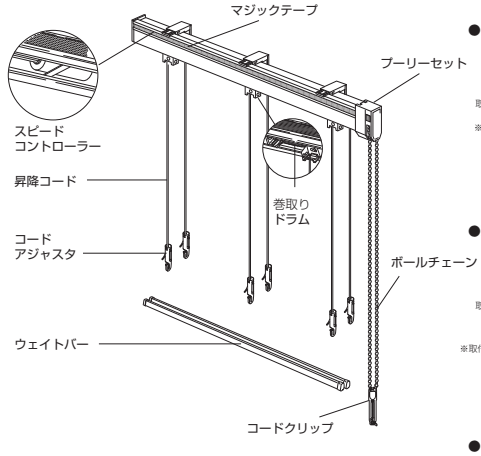

■ 取付寸法図　単位：mm

●平窓天井付

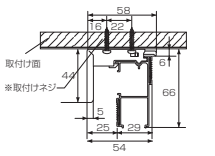

●天井付

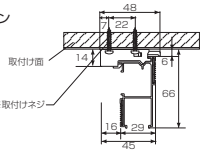

●平窓正面付

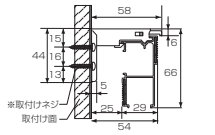

■ 窓側シェード仕上りサイズについて

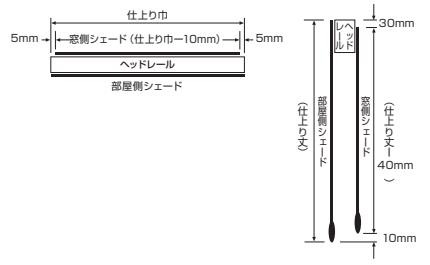

●基本仕様
製品巾：最大400cm
製品丈：最大300cm
ヘッドレールカラー：ホワイト

ツインシェード　コード式

コード式

■ 構造図

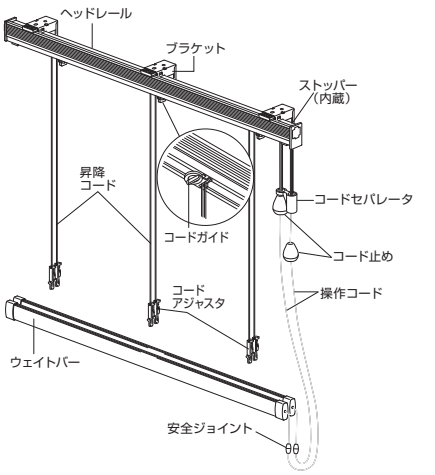

■ 取付寸法図　単位：mm

●平窓天井付

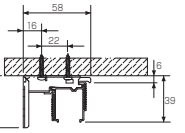

●出窓天井付

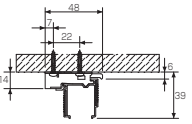

●平窓正面付

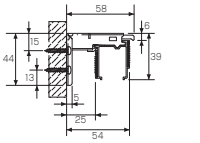

■ 窓側シェード仕上りサイズについて

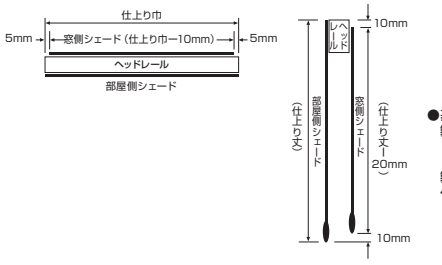

●基本仕様
製品巾：最大240cm
（製品巾180〜290mm
の場合、片側操作のみ）
製品丈：最大300cm
ヘッドレールカラー：ホワイト

タタミ代　シェード

●単位：mm

スタイル	タタミ代a		タタミ代b
	ドラム式	コード式	
ブレーン	160+H/80	140+H/80	80
シェイバー	210+H/30	190+H/30	100
バルーン	570+H/60	550+H/60	200
オーストリアン	380+H/60	360+H/60	250

※Wは製品巾、Hは製品高さです。
※タタミ代は生地の厚みにより変動します。目安として活用ください。

●シングルタタミ代図

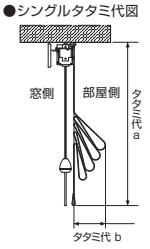

タタミ代　ツインシェード

●単位：mm

スタイル	タタミ代a		タタミ代b
	ドラム式	コード式	
ブレーン	190+H/80	140+H/80	80
シェイバー	240+H/30	190+H/30	100

※Wは製品巾、Hは製品高さです。
※タタミ代は生地の厚みにより変動します。目安として活用ください。

●ツインタタミ代図

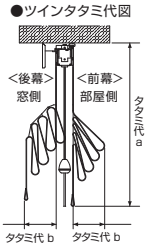

ロールカーテンの仕様について

Q-11PC　ロールカーテンⅡ プルコード

■ 全体図

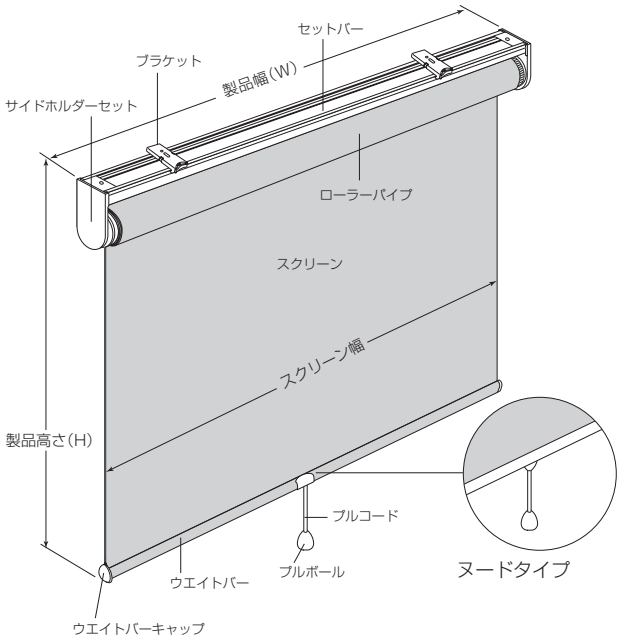

■ 側面図　単位:mm

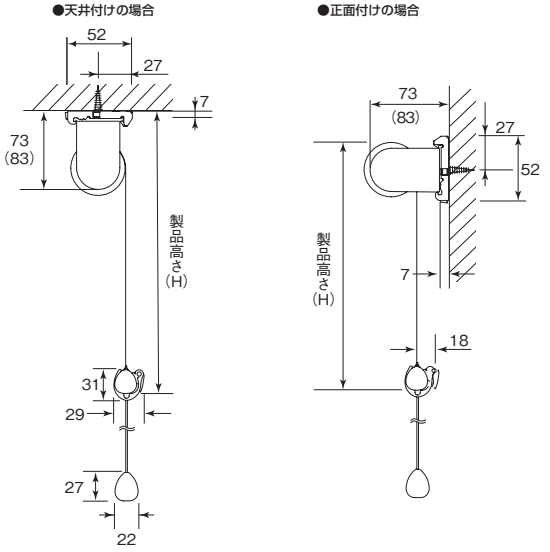

※(　)内はサイドホルダー Lの寸法です。
※サイドホルダーのサイズはSとLの2種類があり、スクリーンの仕様によって異なります。

採寸方法

●窓枠の内側に取付ける場合（天井付け）

幅は窓枠の内側寸法から10mm程度差し引いてください。
高さは、窓枠の内側寸法と同じになります。

●窓枠の外側に取付ける場合（正面付け）

幅・高さとも窓枠の外側寸法以上を製品寸法としてください。

■プルコードの長さ（プルボール含む）

製品高さ(H)	プルコード長さ
100～2,500mm	800mm
2,510～3,000mm	1,200mm

※高窓等製品高さよりも高い位置に取付ける場合は、別途プルコードの長さを10mm単位でご指定ください。

Q-11PD　ロールカーテンⅡ チェーン

■ 全体図

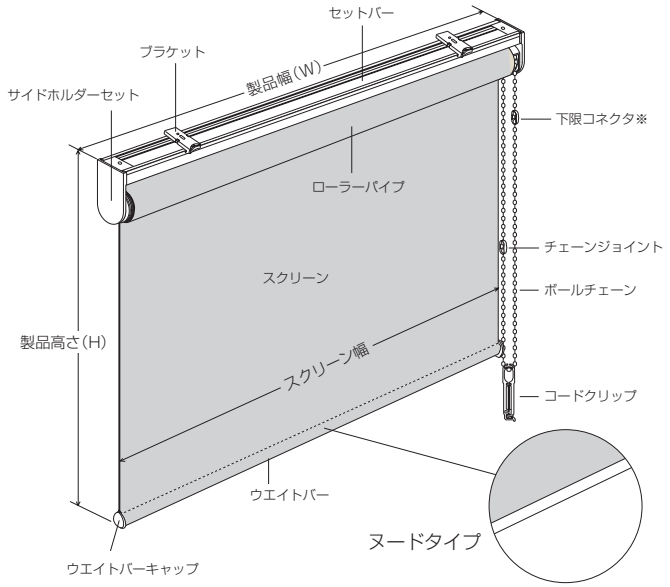

※下限コネクタは逆巻きを防止するための部品です。

■ 側面図　単位:mm

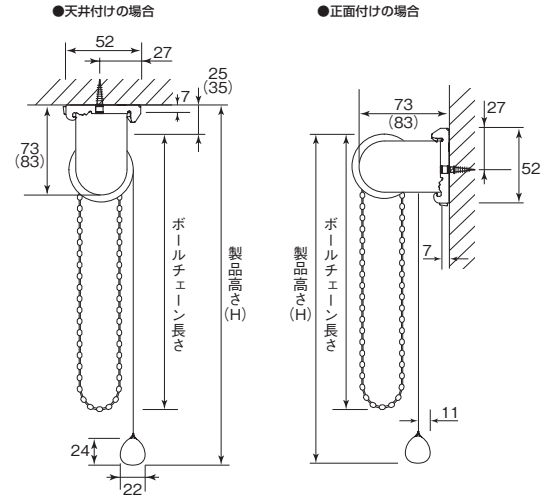

※(　)内はサイドホルダー Lの寸法です。
※サイドホルダーのサイズはSとLの2種類があり、スクリーンの仕様によって異なります。

採寸方法

●窓枠の内側に取付ける場合（天井付け）

幅は窓枠の内側寸法から10mm程度差し引いてください。
高さは、窓枠の内側寸法と同じになります。

●窓枠の外側に取付ける場合（正面付け）

幅・高さとも窓枠の外側寸法以上を製品寸法としてください。

■ボールチェーンの長さ

製品高さ(H)	チェーン長さ	製品高さ(H)	チェーン長さ
～800mm	650mm	～800mm	650mm
810～1,000mm	750mm	810～1,000mm	750mm
1,010～1,200mm	900mm	1,010～1,200mm	900mm
1,210～1,400mm	1,100mm	1,210～1,400mm	1,100mm
1,410～1,600mm	1,300mm	1,410～1,600mm	1,300mm
1,610～1,800mm	1,400mm	1,610～1,800mm	1,400mm
1,810～2,200mm	1,600mm	1,810～2,200mm	1,600mm
2,210～2,600mm	1,800mm	2,210～2,600mm	1,800mm
2,610～2,800mm	2,000mm	2,610～2,800mm	2,000mm

※高窓等製品高さよりも高い位置に取付ける場合は、別途チェーンの長さを10mm単位でご指定ください。

採寸方法

シェード・ロールカーテン

平窓の測り方

窓枠の内側に取付ける場合

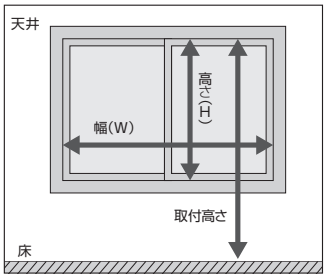

幅(W)、高さ(H)とも窓枠の内のり寸法より10mmマイナスした寸法。

窓枠の外側に取付ける場合

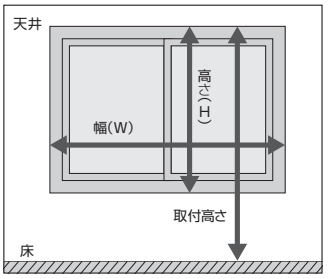

幅(W)、高さ(H)とも窓枠の内のり寸法。

出窓の測り方

1.採寸方法　図の(WとD(奥行き))それぞれの実寸法を1mm単位で採寸してください。

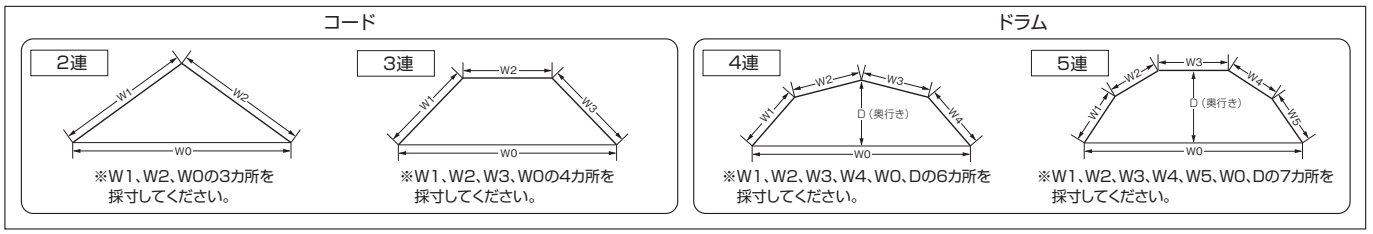

2.「さんあり」「さんなし」をご指定ください。　出窓天井面への納まりをよくするためにも、発注時は必ず「さんあり」「さんなし」をご指定ください。「さんあり」の場合、両端の製品幅寸法は若干小さくなります。

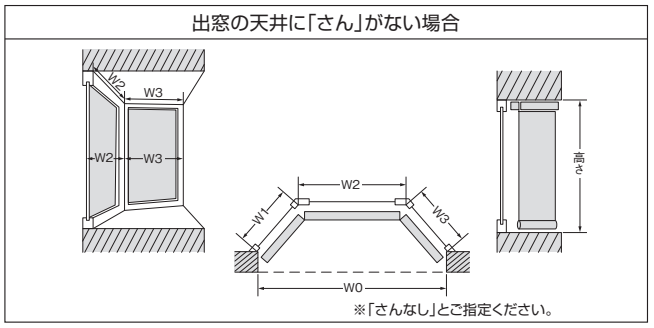

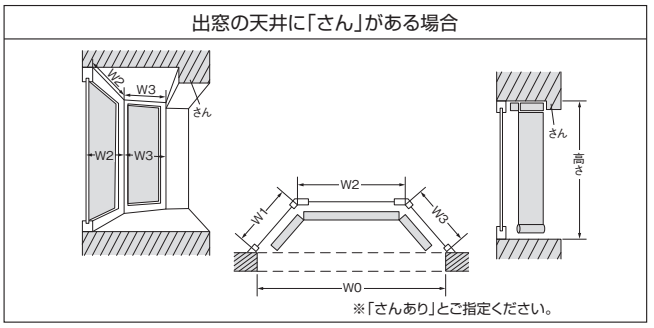

※ご注意

aの寸法が60mm以上のとき、さんがあっても「さんなし」でご発注ください。
「さんあり」で発注すると製品仕上り寸法が短くなり、光漏れの原因になります。

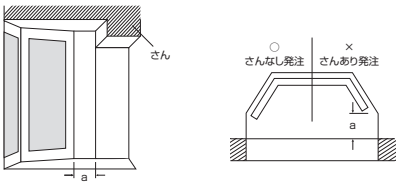

スタイルカーテン

※スタイルカーテンの詳細についてはデジタルカタログをご覧ください。

測り方

丈(H)をはかる

●レールがついている場合は、ランナーの穴から丈をはかります。レールがついていない場合は、レールの取り付け位置を決めてから採寸してください。
●掃出し窓の場合、裾は床より1cm短く測ってください。腰高窓の場合、裾は窓枠より15cm～20cm下げた寸法が一般的です。

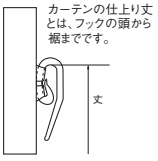

巾(W)をはかる

●巾はレールの長さに5%程度プラスしてお測りください。
●出窓に吊る場合、寸法は総巾に加えて、各窓サイズをご指示ください。
(例)ベイ・ウインドー:両サイド(W1、W3)と正面(W2)の各サイズ、総巾(W)=(W1+W2+W3)

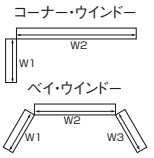

フックの取り付け方法

●スタイルカーテンのフックにはAタイプとBタイプがあります。それぞれ指定してください。

フック上	ワンプリーツギャザー	Aタイプ1cm Bタイプ3cm
	3ッ山	Aタイプ1cm Bタイプ4cm

●出窓にはワンプリーツギャザーBタイプが最適です。

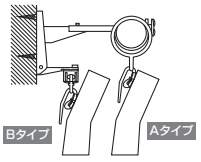

コードタイ接続方法

個別縫製のセパレートタイプをコードタイでジョイントする事ができます。(S-56タイプ)

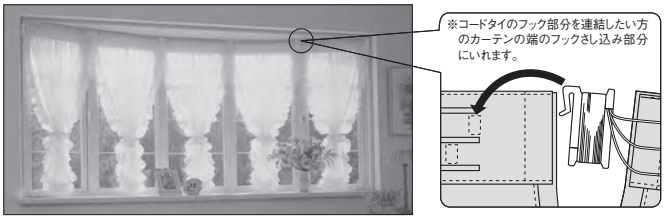

携帯サイトは
こちらから

セ・ラ・ヴィ edit.8 商品リスト

※防炎性能番号は右のQRからご覧いただけます。

見本帳掲載頁	品名	発注コード	価格(円/m)	価格(円/m²)	生地巾(cm)	柄リピート タテ(cm)	柄リピート ヨコ(cm)	組成	取扱い表示記号	寸法変化率(%) タテ(ドライ)	寸法変化率(%) ヨコ(ドライ)	耐光堅牢度(級)	洗濯堅牢度(級) 変退色(ドライ)	洗濯堅牢度(級) 汚染(ドライ)	ヨコ使い	防炎	ウォッシャブル	遮光	ミラーカーテン	遮熱
Smart Feeling																				
6	フワーラ	C2001・2002	6,500	4,330	150	40	30	ポリエステル100%	NE-2	0.5 (-0.5)	0.5 (-0.5)	4	4-5 (4-5)	5 (4-5)			○			
8	ジュリアーク	C2003・2004	6,600	4,400	150	35	15	タテ:ポリエステル100% ヨコ:ポリエステル70% レーヨン30%	NF-5	-1 (-0.5)	-0.5 (-0.5)	4以上	4-5 (5)	5 (5)			○			
10	リクラン	C2005・2006	6,500	4,330	150	58.5	30	ポリエステル100%	NE-2	-1 (-0.5)	-0.5 (-0.5)	4	4-5 (5)	5 (5)			○			
12	パリン	C2007・2008	6,500	4,360	149	49	29.8	ポリエステル100%	NE-2	-0.5 (-0.5)	-0.5 (-0.5)	4	5 (5)	5 (5)		○	○			
14	ドーテ	C2009－2011	4,900	3,260	150	26.5	25	ポリエステル100%	NE-2	-0.5 (-0.5)	-0.5 (-0.5)	5以上	5 (5)	5 (5)			○			
16	フォルテス	C2012－2015	5,500	3,660	150	－	－	ポリエステル100%	NE-2	-0.5 (-0.5)	-0.5 (-0.5)	4	5 (5)	5 (5)		○	○			
18	レクサン	C2016・2017	6,900	4,600	150	35	15	タテ:ポリエステル100% ヨコ:ポリエステル70% レーヨン30%	NF-5	-1 (-0.5)	-0.5 (-0.5)	4	4-5 (5)	4-5 (4-5)			○			
20	デイク	C2018－2020	6,000	4,050	148	29.4	24.7	ポリエステル100%	NE-2	-0.5 (-0.5)	-0.5 (-0.5)	4	4-5 (4-5)	4-5 (5)		○	○			
22	ドバーレ	C2021・2022	6,300	4,250	148	29.5	29.6	ポリエステル100%	NE-2	-0.5 (-0.5)	-0.5 (-0.5)	4	5 (5)	4-5 (5)			○			
24	イザール	C2023－2025	5,300	3,580	148	34	14.8	ポリエステル100%	NE-2	-0.5 (-0.5)	-0.5 (-0.5)	4以上	5 (5)	5 (5)			○			
26	ウェルサ	C2026・2027	5,600	3,730	150	42.1	25	ポリエステル100%	NE-2	-1 (-1)	-1 (-0.5)	5	4-5 (4-5)	4-5 (4-5)			○			
28	アルゴール	C2028－2030	6,000	4,050	148	25.8	14.8	ポリエステル100%	NE-2	-0.5 (-0.5)	-0.5 (-0.5)	4	5 (5)	5 (5)			○			
29	ベスク	C2031・2032	7,400	4,930	150	34.5	25	ポリエステル100%	NE-2	-0.5 (-0.5)	-0.5 (-0.5)	5以上	5 (5)	4-5 (5)		○	○			
Natural Mode																				
32	クイル	C2033・2034	6,800	4,530	150	48	30	ポリエステル100%	NE-2	-0.5 (-0.5)	-0.5 (-0.5)	4以上	4-5 (4-5)	4-5 (4-5)			○			
34	ディロア	C2035－2037	6,300	4,170	151	－	－	ポリエステル100%	NE-2	-0.5 (0.5)	-0.5 (-0.5)	4	4-5 (4-5)	4-5 (4-5)			○			
36	セスタータ	C2038・2039	5,900	3,930	150	36.7	25	ポリエステル100%	NE-2	-1 (-0.5)	-0.5 (-1)	4	4-5 (4-5)	4-5 (4-5)			○			
38	リカット	C2040－2042	5,800	3,860	150	24.5	25	ポリエステル100%	NE-2	-0.5 (-0.5)	-0.5 (-0.5)	4	5 (5)	4-5 (5)		○	○			
40	レグルイーズ	C2043・2044	4,800	3,220	149	26.4	12.4	ポリエステル100%	NE-2	-0.5 (-0.5)	-1 (-0.5)	5以上	4-5 (5)	4-5 (4-5)			○			
42	ビクトルコ	C2045・2046	6,500	4,390	148	35	29.6	ポリエステル100%	NE-2	-1 (-0.5)	-0.5 (-0.5)	4以上	4-5 (5)	5 (5)			○			
44	フレシネ	C2047・2048	6,300	4,280	147	40	29.4	ポリエステル100%	NE-2	-1 (-1)	-0.5 (-0.5)	5	5 (5)	5 (5)			○			
46	リキューイ	C2049・2050	6,300	4,200	150	20	15	ポリエステル100%	NE-2	-1 (-0.5)	-0.5 (-0.5)	4以上	4-5 (5)	4-5 (5)			○			
48	スブランドル	C2051	5,500	5,500	100	37.4	25	ポリエステル100%	NE-2	-0.5 (-0.5)	-0.5 (-0.5)	4	5 (5)	5 (5)			○			
49	イレネ	C2052・2053	4,900	3,280	149	32.5	24.9	ポリエステル100%	NE-2	-0.5 (0.5)	-0.5 (-0.5)	5	4-5 (4-5)	4-5 (4-5)			○			
fun fun♪																				
54	のびのびボーダー	C2054	5,900	3,930	150	68.7	150	綿100%	NF-6	-1 (-0.5)	-0.5 (-1)	3-4	4-5 (4-5)	4-5 (4-5)			○			
56	いきいきリーフ	C2055・2056	5,900	3,930	150	69	50	綿100%	NE-2	-1 (-0.5)	-0.5 (-1)	3-4	4-5 (4-5)	4-5 (4-5)			○			
58	きれきれペイント	C2057	5,900	3,930	150	63	150	綿100%	NE-2	-1 (-0.5)	-0.5 (-1)	3-4	4-5 (4-5)	4-5 (4-5)			○			
60	るんるんピクニック	C2058	5,900	3,930	150	59.5	75	綿100%	NE-2	-1 (-0.5)	-0.5 (-1)	4	4-5 (4-5)	4-5 (4-5)			○			
62	ほこほこチェック	C2059	5,900	3,930	150	46	50	綿100%	NE-2	-1 (-0.5)	-0.5 (-1)	3	4-5 (4-5)	5 (5)			○			
64	しんしんタイダイ	C2060	5,900	3,930	150	56.8	50	綿100%	NE-2	-1 (-0.5)	-0.5 (-1)	3-4	4-5 (4-5)	4-5 (4-5)			○			
66・157	さらさらリバー	C2061・2062	5,800	3,840	151	69.8	30.2	綿100%	NF-6	-1 (-0.5)	-1.5 (-1)	4	4-5 (4-5)	4-5 (5)			○			
68	ゆうゆうファン	C2063	5,900	3,930	150	36.8	75	綿100%	NE-2	-1 (-0.5)	-0.5 (-1)	4	4-5 (4-5)	5 (4-5)			○			
70	しずしずボワ	C2064－2066	5,900	3,930	150	49	50	綿100%	NE-2	-1 (-0.5)	-0.5 (-1)	3-4	4-5 (4-5)	5 (5)			○			
70・158	しずしずフォレ	C2067	5,800	3,840	151	49	50.3	綿100%	NF-6	-1 (-0.5)	-1.5 (-1)	3-4	4-5 (5)	5 (5)			○			
72・158	つやつやフローラ	C2068・2069	5,800	3,840	151	67	75.5	綿100%	NF-6	-1 (-0.5)	-1.5 (-1)	4以上	5 (5)	5 (5)			○			
ITO・NO・WA																				
75	ルイーナ	C2070・2071	5,300	3,530	150	41.3	37.5	タテ:ポリエステル100% ヨコ:ポリエステル60% アクリル40%	NE-2	-0.5 (-0.5)	-0.5 (-1)	5以上	4-5 (4-5)	4-5 (4-5)			○			
76	ニエール	C2072－2076	4,800	3,200	150	－	－	タテ:ポリエステル100% ヨコ:ポリエステル60% アクリル40%	NE-2	-0.5 (-0.5)	-1 (-0.5)	5以上	4-5 (4-5)	4-5 (4-5)			○			
78	タロス	C2077	4,600	3,000	153	61	－	タテ:ポリエステル100% ヨコ:ポリエステル52% アクリル24% 綿24%	NF-5	-0.5 (-0.5)	-0.5 (-0.5)	4-5	4-5 (4-5)	5 (5)			○			
79	エスマルテ	C2078・2079	5,500	3,660	150	－	4.2	ポリエステル100%	NE-2	-1 (-1)	0.5 (-0.5)	5	5 (5)	5 (5)			○			
80	シナモンテ	C2080－2084	3,500	2,310	151	2.4	－	ポリエステル100%	NE-2	-1 (-0.5)	-0.5 (-0.5)	4-5	4-5 (4-5)	4-5 (4-5)			○			
82	クオッカス	C2085－2087	4,500	2,940	153	－	15.3	ポリエステル100%	NE-2	-0.5 (-0.5)	-0.5 (-1)	5以上	4-5 (4-5)	4-5 (4-5)			○			

セ・ラ・ヴィ可能スタイル一覧

※Ⓢ…形態安定加工（スタイリッシュウェーブ縫製）可能です。
※各スタイルに展開タイプが複数ある場合、次の各タイプのみ制作可能です。
○…全てのタイプ、Ⓕ…フリル、Ⓣ…トリム、Ⓟ…プレーン

発注コード	縫製タイプ									裏地加工	ロールカーテンⅡ	シェード						スタイルカーテン					バランス			クッション				座布団カバー	マルチカバー	ベッドスプレッド
	SH	SJ	AB	SO	AP	SG	A2	FH	W2		Q-11	R-61 R-74	R-63	R-65	B-11 B-61 B-15 B-65	B-67	A-61	S-1	S-56	S-9 S-10 S-11	S-12	S-19	U-1	U-9	U-10							BS-2
	ハイグレード縫製	柄出し縫製	ウエイトテープ縫製	ニューシンプル縫製	フラット縫製	ギャザー縫製	新アイレット縫製	フレーム縫製	新ウェーブプレーン縫製		ロールカーテンⅡ	プレーンシェード	プレーンシェード裏地付	シェイパーシェード	バルーンシェード	フラットバルーンシェード	オーストリアンシェード	センタークロス	セパレート	スカラップ	ハイギャザー	チューブトップ	ボックス	ストレート	アール	パイピング	ステッチ	フリル	ボルスター			
Smart Feeling																																
C2001・2002	Ⓢ			Ⓢ	○		○			○		○	○	○									○	○	○	○	○	○	○	○		
C2003・2004	Ⓢ			Ⓢ	○		○			○		○	○	○									○	○	○							
C2005・2006	Ⓢ			Ⓢ	○		○			○		○	○	○									○	○	○							
C2007・2008	Ⓢ			Ⓢ	○		○			○	○	○	○	○																		
C2009－2011		Ⓢ		Ⓢ	○		○			○	○	○	○	○									○	○	○	○	○	○	○	○	○	○
C2012－2015	Ⓢ			Ⓢ	○		○			○	○	○	○	○		○							○	○	○	○	○	○	○	○	○	○
C2016・2017	Ⓢ			Ⓢ	○		○			○		○	○	○									○	○	○							
C2018－2020	Ⓢ			Ⓢ	○		○			○	○	○	○	○									○	○	○	○	○	○	○	○	○	○
C2021・2022	Ⓢ			Ⓢ	○		○			○		○	○	○																		
C2023－2025	Ⓢ			Ⓢ	○		○			○	○	○	○	○									○	○	○	○	○	○	○	○	○	○
C2026・2027	Ⓢ			Ⓢ	○		○			○	○	○	○	○									○	○	○							
C2028－2030	Ⓢ			Ⓢ	○		○			○	○	○	○	○									○	○	○	○	○	○	○	○	○	○
C2031・2032	Ⓢ			Ⓢ	○					○		○	○										○	○	○							
Natural Mode																																
C2033・2034	Ⓢ			Ⓢ	○		○			○	○	○	○	○									○	○	○							
C2035－2037	Ⓢ			Ⓢ	○		○			○	○	○	○	○		○							○	○	○							
C2038・2039		Ⓢ		Ⓢ	○		○			○	○	○	○	○									○	○	○							
C2040－2042	Ⓢ			Ⓢ	○		○			○		○	○	○									○	○	○	○	○	○	○	○	○	○
C2043・2044	○			○	○		○			○		○	○	○									○	○								
C2045・2046	Ⓢ			Ⓢ	○		○			○		○	○	○									○	○	○							
C2047・2048	Ⓢ			Ⓢ	○		○			○		○	○	○																		
C2049・2050	Ⓢ			Ⓢ	○		○			○		○	○	○									○	○	○	○	○	○	○	○	○	○
C2051		Ⓢ		Ⓢ	○		○			○	○	○	○	○									○	○	○	○	○	○	○	○	○	○
C2052・2053	Ⓢ			Ⓢ	○		○			○	○	○	○	○									○	○	○	○	○	○	○	○	○	○
fun fun♪																																
C2054	Ⓢ			Ⓢ	○	○	○			○	○	○	○	○								○										
C2055・2056	Ⓢ			Ⓢ	○	○	○			○	○	○	○	○								○										
C2057	Ⓢ			Ⓢ	○	○	○			○	○	○	○	○								○										
C2058	Ⓢ			Ⓢ	○	○	○			○	○	○	○	○								○										
C2059	Ⓢ			Ⓢ	○	○	○			○	○	○	○	○								○										
C2060	Ⓢ			Ⓢ	○	○	○			○	○	○	○	○								○										
C2061・2062	Ⓢ			Ⓢ	○	○			○	○												○										
C2063	Ⓢ			Ⓢ	○	○	○			○	○	○	○	○								○										
C2064－2066	Ⓢ			Ⓢ	○	○	○			○	○	○	○	○								○				○	○	○	○	○		
C2067	Ⓢ			Ⓢ	○	○			○	○												○										
C2068・2069	Ⓢ			Ⓢ	○	○			○	○												○										
ITO・NO・WA																																
C2070・2071	○			○	○	○	○			○		○	○																			
C2072－2076	○			○	○	○	○			○		○	○	○		○							○	○	○							
C2077	Ⓢ			Ⓢ	○		○			○	○	○	○	○																		
C2078・2079	Ⓢ			Ⓢ	○		○			○	○	○	○	○																		
C2080－2084	Ⓢ			Ⓢ	○	○	○			○		○	○	○									○	○	○							
C2085－2087	○			○	○	○	○			○	○	○	○	○									○	○	○							

セ・ラ・ヴィ edit.8 商品リスト

携帯サイトは
こちらから

※防炎性能番号は右のQRからご覧いただけます。

見本帳掲載頁	品名	発注コード	価格(円/m)	価格(円/m²)	生地巾(cm)	柄リピート タテ(cm)	柄リピート ヨコ(cm)	組成	取扱い表示記号	寸法変化率(%) タテ(ドライ)	寸法変化率(%) ヨコ(ドライ)	耐光堅牢度(級)	洗濯堅牢度(級) 変退色(ドライ)	洗濯堅牢度(級) 汚染(ドライ)	ヨコ使い	防炎	ウォッシャブル	遮光	ミラーカーテン	遮熱
Friendly Fit																				
84	パッセル	C2088・2089	4,500	2,960	152	26.3	25.3	ポリエステル100%	NE-2	-0.5 (-0.5)	-0.5 (-1)	5	4-5 (4-5)	4-5 (4-5)			○			
86	ラモント	C2090－2092	4,000	2,660	150	10.2	12.5	タテ:ポリエステル100% ヨコ:ポリエステル74% アクリル26%	NE-2	-1 (-1)	-1 (-1)	5以上	5 (5)	4-5 (5)			○			
87	シュトリー	C2093・2094	5,900	3,930	150	59	75	綿100%	NE-2	-0.5 (-1)	-1 (-0.5)	5未満	4-5 (4-5)	5 (5)			○			
88	ファームズ	C2095	5,100	3,400	150	60.5	50	ポリエステル100%	NE-2	-1 (-0.5)	0.5 (-0.5)	4-5	5 (5)	5 (5)		○	○			
89	タイタント	C2096	5,900	3,930	150	60.9	150	ポリエステル100%	NE-2	-0.5 (-0.5)	0.5 (-0.5)	5以上	4-5 (4-5)	4-5 (5)			○			
90	ボルックス	C2097－2100	4,600	3,060	150	－	－	ポリエステル100%	NE-2	-1 (-1)	-1 (-1)	4	4-5 (5)	4-5 (4-5)		○	○			
91・135	ソテル	C2101－2103	3,200	2,130	150	－	－	ポリエステル100%	NE-2	-0.5 (-0.5)	-1 (-0.5)	5	5 (5)	5 (5)		○	○			
Shakou																				
98	サンエーレ	C2104－2106	5,000	3,330	150	－	－	ポリエステル100%	NE-2	-0.5 (-0.5)	-0.5 (-0.5)	4以上	5 (5)	4 (4-5)		○	○	1・2級		
100	ブライティ	C2107－2110	5,000	3,330	150	－	－	ポリエステル100%	NE-2	-1 (-0.5)	-0.5 (-0.5)	4	4-5 (5)	4 (4-5)		○	○	1級		
102	チェリッタ	C2111－2114	4,900	3,260	150	2	－	ポリエステル100%	NE-2	-0.5 (-1)	0.5 (-0.5)	4-5	4 (4-5)	4-5 (5)			○	2・3級		
104	ケンディ	C2115－2120	4,600	3,060	150	－	－	ポリエステル100%	NE-2	-0.5 (0.5)	-0.5 (-0.5)	4	4-5 (4-5)	4-5 (4-5)		○	○	2・3級		
106	フィグル	C2121－2126	3,600	2,400	150	－	－	ポリエステル100%	NE-2	-1 (-0.5)	-0.5 (-0.5)	4	4-5 (4-5)	4-5 (4-5)			○	1・2級		
108	ノコラール	C2127－2129	6,600	4,400	150	30	15	ポリエステル100%	NE-2	-1 (-1)	-0.5 (-0.5)	4	4-5 (5)	4-5 (4-5)		○	○	2・3級		
110	ガウラ	C2130－2134	5,300	3,530	150	－	15	ポリエステル100%	NE-2	0.5 (-0.5)	-0.5 (-0.5)	4	4-5 (4-5)	4-5 (4)		○	○	1・2・3級		
112	メリアン	C2135－2138	6,000	3,940	152	39	30.4	ポリエステル100%	NE-2	-1 (-1)	-0.5 (-0.5)	4	5 (5)	4-5 (5)			○	1・2・3級		
114	テレス	C2139－2142	5,700	3,800	150	48	－	ポリエステル100%	NE-2	-0.5 (-0.5)	-0.5 (-0.5)	4	5 (5)	4-5 (5)		○	○	2・3級		
116	タンジェ	C2143－2145	6,000	3,970	151	32.5	13.8	ポリエステル100%	NE-2	-1 (-1)	0.5 (-0.5)	4	5 (5)	4-5 (5)			○	2・3級		
118	レッタ	C2146－2149	6,300	4,200	150	14.3	－	ポリエステル100%	NE-2	-0.5 (-0.5)	-0.5 (-0.5)	4-5	4-5 (5)	5 (5)		○	○	1・2・3級		
120	ルピン	C2150－2152	5,600	3,730	150	1	6	ポリエステル100%	NE-2	-0.5 (-0.5)	-0.5 (-0.5)	5	5 (5)	5 (5)		○	○	2級		
121	マリカ	C2153－2155	5,000	3,330	150	1.4	10	ポリエステル100%	NE-2	-0.5 (-0.5)	-0.5 (-0.5)	4	5 (5)	4-5 (5)		○	○	2・3級		
122	ヘレネ	C2156・2157	5,900	4,010	147	9.8	9.8	ポリエステル100%	NE-2	0.5 (-0.5)	-0.5 (-0.5)	5	5 (5)	4 (5)		○	○	1級		
123	ジュバ	C2158・2159	5,300	3,530	150	60.9	75	ポリエステル100%	NE-2	-0.5 (-0.5)	0.5 (0.5)	5以上	4-5 (4-5)	4-5 (5)			○	2級		
124	エトラス	C2160・2161	6,700	4,460	150	46	30	ポリエステル100%	NE-2	-0.5 (-0.5)	-0.5 (-0.5)	4以上	4-5 (4-5)	4-5 (4-5)			○	3級		
126	ディエラ	C2162－2164	5,000	3,330	150	60.5	50	ポリエステル100%	NE-2	-0.5 (-0.5)	0.5 (-0.5)	4以上	4-5 (5)	5 (5)			○	2級		
128	オルフェス	C2165・2166	7,000	4,660	150	34	30	ポリエステル100%	NE-2	-0.5 (-1)	-0.5 (-0.5)	4	4-5 (4-5)	4-5 (4-5)			○	3級		
130	ルベリー	C2167－2169	6,200	4,130	150	39.5	30	ポリエステル100%	NE-2	-1 (-1)	-0.5 (-0.5)	4	5 (5)	4-5 (4-5)			○	2・3級		
132	クレイオス	C2170・2171	6,000	4,050	148	14.3	9.9	ポリエステル100%	NE-2	-0.5 (-0.5)	-0.5 (-0.5)	4	5 (5)	4-5 (5)		○	○	2・3級		
133	カーラ	C2172－2175	5,000	3,240	154	14.9	14	ポリエステル100%	NE-2	-1 (-0.5)	-0.5 (-0.5)	4	5 (5)	5 (5)		○	○	2級		
134・135	ホワイトス	C2176－2178	3,200	2,130	150	－	－	ポリエステル100%	NE-2	-0.5 (-0.5)	-0.5 (-0.5)	4	5 (5)	4-5 (5)		○	○	1・3級		
Embroidery																				
138	ラットス	C2179	10,000	3,570	280	全巾	15.3	ポリエステル100%(刺繍糸を含む)	NF-6	0.5 (-0.5)	0.5 (-0.5)	4	4-5 (4-5)	5 (5)	○		○			
140	ドルミエ	C2180	11,500	4,100	280	全巾	30	ポリエステル100%(刺繍糸を含む)	NF-6	-0.5 (-0.5)	-0.5 (-0.5)	4以上	4-5 (4-5)	5 (5)	○		○			
141	ソブリナ	C2181	14,600	5,210	280	全巾	15.5	ポリエステル100%(刺繍糸を含む)	NF-6	0.5 (0.5)	-0.5 (-0.5)	5	4-5 (5)	5 (5)	○		○			
142	カレイドル	C2182	11,600	4,050	286	全巾	32.6	ポリエステル100%(刺繍糸を含む)	NF-6	-0.5 (-0.5)	-0.5 (-0.5)	4以上	4-5 (4)	5 (3)	○		○			
143	ユスティ	C2183	10,500	3,670	286	全巾	8.2	ポリエステル100%(刺繍糸を含む)	NF-6	-0.5 (-0.5)	-0.5 (-0.5)	4	4-5 (4-5)	5 (5)	○		○			
144	チェルト	C2184	10,000	3,490	286	全巾	16	ポリエステル100%(刺繍糸を含む)	NF-6	-0.5 (-0.5)	-0.5 (-0.5)	4	4-5 (5)	5 (5)	○		○			
146	クピアン	C2185	11,000	3,840	286	全巾	16	ポリエステル100%(刺繍糸を含む)	NF-6	-0.5 (-0.5)	-0.5 (-0.5)	4以上	4-5 (4-5)	5 (5)	○		○			
147	シーティー	C2186	16,000	5,590	286	全巾	8.2	ポリエステル100%(刺繍糸を含む)	NF-6	0.5 (-0.5)	0.5 (-0.5)	5	4-5 (4-5)	4-5 (5)	○		○			
Voile & Lace																				
148	ジータス	C2187	10,000	3,440	290	9	10.3	ポリエステル100%	NE-2	-0.5 (-0.5)	-0.5 (-0.5)	5以上	5 (5)	5 (5)	○		○			
149	クラフィ	C2188	11,000	3,790	290	－	－	ポリエステル100%	NE-2	-0.5 (-0.5)	-0.5 (-0.5)	5	4-5 (5)	5 (5)	○	○	○			
150	カヌレッタ	C2189	8,000	2,730	292	－	27.5	ポリエステル100%	NE-1	-0.5 (-0.5)	-0.5 (-1)	5	5 (5)	5 (5)	○		○			

セ・ラ・ヴィ可能スタイル一覧

※Ⓢ…形態安定加工（スタイリッシュウェーブ縫製）可能です。
※各スタイルに展開タイプが複数ある場合、次の各タイプのみ制作可能です。
○…全てのタイプ、Ⓕ…フリル、Ⓣ…トリム、Ⓟ…プレーン

発注コード	縫製タイプ									裏地加工	ロールカーテンⅡ	シェード						スタイルカーテン					バランス			クッション				座布団カバー	マルチカバー	ベッドスプレッド
	SH ハイグレード縫製	SJ 柄出し縫製	AB ウエイトテープ縫製	SO ニューシンプル縫製	AP フラット縫製	SG ギャザー縫製	A2 新アイレット縫製	FH フレーム縫製	W2 新ウェーブプレーン縫製		Q-11	R-61 R-74 プレーンシェード	R-63 プレーンシェード裏地付	R-65 シェイパーシェード	B-11 B-61 B-15 B-65 バルーンシェード	B-67 フラットバルーンシェード	A-61 オーストリアンシェード	S-1 センタークロス	S-56 セパレート	S-9 S-10 S-11 スカラップ	S-12 ハイギャザー	S-19 チューブトップ	U-1 ボックス	U-9 ストレート	U-10 アール	パイピング	ステッチ	フリル	ボルスター			BS-2
Friendly Fit																																
C2088・2089	Ⓢ			Ⓢ	○		○			○		○	○	○									○	○	○							
C2090－2092	Ⓢ			Ⓢ	○	○	○			○		○	○										○	○	○							
C2093・2094	Ⓢ			Ⓢ	○		○			○	○	○	○	○								○				○	○	○	○	○	○	○
C2095		Ⓢ		Ⓢ	○	○	○			○	○	○	○	○		○							○	○	○							
C2096	Ⓢ			Ⓢ	○	○	○			○	○	○	○	○																		
C2097－2100	Ⓢ			Ⓢ	○		○			○	○	○	○	○									○	○	○	○	○	○	○	○	○	○
C2101－2103	Ⓢ			Ⓢ	○							○				○										○	○	○	○	○		○
Shakou																																
C2104－2106	Ⓢ			Ⓢ	○					○		○		○									○	○	○	○	○		○	○	○	○
C2107－2110	Ⓢ			Ⓢ	○					○	○	○		○									○	○	○	○	○		○	○	○	○
C2111－2114	Ⓢ			Ⓢ	○					○	○	○		○									○	○	○	○	○		○	○	○	○
C2115－2120	Ⓢ			Ⓢ	○					○	○	○		○									○	○	○	○	○	○	○	○	○	○
C2121－2126	Ⓢ			Ⓢ	○					○	○	○		○		○							○	○	○	○	○		○	○	○	○
C2127－2129	Ⓢ			Ⓢ	○					○	○	○		○									○	○	○							
C2130－2134	Ⓢ			Ⓢ	○					○		○		○									○	○	○	○	○	○	○	○	○	○
C2135－2138	Ⓢ			Ⓢ	○					○	○	○		○									○	○	○							
C2139－2142	Ⓢ			Ⓢ	○					○	○	○		○												○	○		○	○	○	○
C2143－2145	Ⓢ			Ⓢ	○					○	○	○		○									○	○	○	○	○	○	○	○	○	○
C2146－2149	Ⓢ			Ⓢ	○					○	○	○		○									○	○	○							
C2150－2152	Ⓢ			Ⓢ	○					○		○		○																		
C2153－2155	Ⓢ			Ⓢ	○					○	○	○		○									○	○	○	○	○	○	○	○	○	○
C2156・2157	Ⓢ			Ⓢ	○					○	○	○		○									○	○	○	○	○	○	○	○	○	○
C2158・2159	Ⓢ			Ⓢ	○					○	○	○		○									○	○	○							
C2160・2161	Ⓢ			Ⓢ	○					○		○		○									○	○	○	○	○	○	○	○	○	○
C2162－2164	Ⓢ			Ⓢ	○					○	○	○		○									○	○	○	○	○	○	○	○	○	○
C2165・2166	Ⓢ			Ⓢ	○					○	○	○		○									○	○	○							
C2167－2169	Ⓢ			Ⓢ	○					○	○	○		○									○	○	○	○	○	○	○	○	○	○
C2170・2171	Ⓢ			Ⓢ	○					○	○	○		○									○	○	○	○	○	○	○	○	○	○
C2172－2175	Ⓢ			Ⓢ	○					○	○	○		○									○	○	○	○	○	○	○	○	○	○
C2176－2178	Ⓢ																									○	○	○	○	○	○	○
Embroidery																																
C2179	○			○	○	○						○			○																	
C2180	○			○	○	○						○			○																	
C2181	○			○	○	○						○			○																	
C2182	Ⓢ			Ⓢ	○	○																										
C2183	Ⓢ			Ⓢ	○	○						○			○																	
C2184	Ⓢ			Ⓢ	○	○						○			○																	
C2185	Ⓢ			Ⓢ	○	○						○			○																	
C2186	Ⓢ			Ⓢ	○	○																										
Voile & Lace																																
C2187	Ⓢ			Ⓢ	○																											
C2188	Ⓢ		Ⓢ	Ⓢ	○			Ⓢ				○		○	○																	
C2189	Ⓢ		Ⓢ	Ⓢ	○			Ⓢ	○			○		○	○			○	○	○	○	○										

携帯サイトは
こちらから

セ・ラ・ヴィ edit.8 商品リスト

※防炎性能番号は右のQRからご覧いただけます。

見本帳掲載頁	品名	発注コード	価格(円/m)	価格(円/m²)	生地巾(cm)	柄リピート タテ(cm)	柄リピート ヨコ(cm)	組成	取扱い表示記号	寸法変化率(%) タテ(ドライ)	寸法変化率(%) ヨコ(ドライ)	耐光堅牢度(級)	洗濯堅牢度(級) 変退色(ドライ)	洗濯堅牢度(級) 汚染(ドライ)	ヨコ使い	防炎	ウォッシャブル	遮光	ミラーカーテン	遮熱
150	シブースト	C2190・2191	4,700	1,590	295	–	–	ポリエステル100%	NE-2	-0.5 (-0.5)	-0.5 (-0.5)	5	5 (5)	5 (5)	○	○	○			
151	スロン	C2192	5,700	1,900	300	–	–	ポリエステル100%	NE-2	-0.5 (-0.5)	-0.5 (-0.5)	5以上	5 (5)	5 (5)	○	○	○			
151	クルーゼ200	C2193M	2,600	1,300	200	–	–	ポリエステル100%	NE-2	-0.5 (-0.5)	-0.5 (-1)	5	5 (5)	5 (5)	○		○			
151	クルーゼ300	C2193L	3,900	1,300	300	–	–	ポリエステル100%	NE-2	-0.5 (-0.5)	-0.5 (-1)	5	5 (5)	5 (5)	○		○			
152	フロラン	C2194－2198	3,400	2,260	150	–	–	ポリエステル100%	NF-6	-1 (-1)	-0.5 (-0.5)	4	5 (5)	5 (5)		○	○			
153	メルフィン	C2199	3,300	2,210	149	–	9.9	ポリエステル100%	NE-2	-0.5 (-0.5)	-0.5 (-0.5)	5以上	4-5 (4-5)	5 (5)		○	○			
153	ナオス	C2200	3,400	2,290	148	4.4	7.1	ポリエステル100%	NE-2	-0.5 (-0.5)	-0.5 (-0.5)	5以上	5 (5)	5 (5)		○	○			
154	ノネット	C2201・2202	3,200	2,130	150	–	6.2	ポリエステル100%	NF-6	-0.5 (-0.5)	-0.5 (-0.5)	5	4 (4-5)	5 (5)		○	○			
154	スピカーレ	C2203	6,600	4,400	150	58	50	ポリエステル100%	NE-2	-0.5 (-0.5)	-1 (-0.5)	5以上	5 (5)	5 (5)		○	○			
155	カノープス	C2204	6,800	4,530	150	73	75	タテ:ポリエステル100% ヨコ:レーヨン86% ポリエステル13% 麻1%	NF-6	-0.5 (-0.5)	-0.5 (-0.5)	5以上	5 (5)	5 (5)			○			
156	ベガレ	C2205	6,400	4,260	150	72	75	ポリエステル100%	NE-2	-0.5 (-0.5)	-0.5 (-0.5)	5以上	5 (5)	5 (5)		○	○			
156	アルタイン	C2206	6,600	4,400	150	72	75	ポリエステル100%	NE-2	-0.5 (-0.5)	-1 (-0.5)	4-5	5 (5)	5 (5)		○	○			
157	シリカス	C2207・2208	6,800	4,530	150	61.5	75	タテ:ポリエステル100% ヨコ:レーヨン79% ポリエステル21%	NF-6	-0.5 (-0.5)	-0.5 (-0.5)	5以上	5 (5)	4-5 (5)			○			
Function Sheer																				
161	グリーツ	C2209	3,000	2,000	150	–	12.5	ポリエステル100%	NE-1	1 (-0.5)	1 (-0.5)	4	4-5 (4-5)	5 (5)		○	○		○	○
161	アラドナ	C2210	3,000	2,000	150	–	–	ポリエステル100%	NE-1	0.5 (-0.5)	0.5 (-1)	5以上	5 (5)	5 (5)		○	○		○	○
162	エアロワン	C2211	3,800	2,550	149	–	8.3	ポリエステル100%	NE-1	0.5 (-0.5)	0.5 (-0.5)	5	5 (5)	5 (5)		○	○			○
163	エアロセラ	C2212	3,800	2,530	150	–	–	ポリエステル100%	NE-1	0.5 (-0.5)	-0.5 (-0.5)	5	5 (5)	5 (5)		○	○			○
165	タフート	C2213	4,800	3,200	150	–	–	ポリエステル100%	NE-2	-0.5 (-0.5)	-0.5 (-0.5)	4以上	5 (5)	5 (5)			○			○
165	デューラ	C2214	4,300	2,860	150	–	–	ポリエステル100%	NE-2	-0.5 (-0.5)	-0.5 (-0.5)	4以上	5 (5)	5 (5)		○	○			
166	パルミエ	C2215	3,800	2,530	150	–	18.8	地糸:ポリエステル100% 柄糸:モダクリル50% ポリエステル50%	NF-6	-0.5 (-1)	-1 (-1)	5	5 (5)	5 (5)		○	○		○	○
167	キャトリー	C2216	3,500	2,330	150	–	9.4	ポリエステル100%	NE-1	-1 (-1.5)	-0.5 (-0.5)	5以上	5 (5)	5 (5)			○		○	○
168	モルディ	C2217	2,400	1,600	150	34	25	ポリエステル100%	NE-1	-1 (-1)	-0.5 (-1)	5	5 (5)	5 (5)		○	○		○	○
169	ピクルル	C2218	3,000	1,980	151	–	–	ポリエステル100%	NE-1	-0.5 (-1)	-0.5 (-0.5)	4-5	5 (5)	5 (5)			○			
170	ミリカトル	C2219	2,800	1,860	150	–	5	ポリエステル100%	NE-1	0.5 (-0.5)	0.5 (-0.5)	5以上	5 (5)	5 (5)			○		○	○
171	サツキノ	C2220	3,000	2,010	149	–	7.1	地糸:ポリエステル100% 柄糸:ポリエステル93% 分類外繊維(和紙)7%	NE-2	-1 (-1)	-1 (-1)	5以上	4-5 (5)	5 (5)			○		○	○
171	ハノント	C2221	3,000	2,010	149	–	7.1	地糸:ポリエステル100% 柄糸:ポリエステル92% 分類外繊維(和紙)8%	NE-1	-1 (-1)	-1 (-1)	5以上	4-5 (5)	5 (5)			○		○	○
172	エフコ	C2222	3,000	2,000	150	–	–	ポリエステル100%	NE-1	-1 (-1)	-0.5 (-0.5)	5	5 (5)	5 (5)		○	○		○	○
173	ニルフ	C2223	1,800	1,800	100	–	8.5	ポリエステル100%	NE-1	-0.5 (-0.5)	-1 (-1)	5以上	5 (5)	5 (5)			○		○	○
173	シンク	C2224	1,500	1,500	100	–	5.5	ポリエステル100%	NE-1	-0.5 (-0.5)	-0.5 (-0.5)	5以上	5 (5)	5 (5)			○		○	○
149・174	ルミーレイ	C2225	8,600	2,860	300	–	–	ポリエステル100%	NE-2	-0.5 (-0.5)	-0.5 (-0.5)	4	4-5 (4-5)	5 (5)	○	○	○			○
175	プリカトル	C2226－2228	4,800	3,200	150	–	–	ポリエステル100%	NE-2	-0.5 (-0.5)	-0.5 (0.5)	4	5 (5)	5 (5)		○	○			○
176	コトカート	C2229	2,800	1,860	150	28	16.6	ポリエステル100%	NE-1	0.5 (-0.5)	-2 (-1)	4以上	5 (5)	5 (5)		○	○		○	○
177	パンドラル	C2230	3,600	2,400	150	62	75	ポリエステル100%	NE-1	-0.5 (-0.5)	-1 (-1)	4以上	4-5 (5)	4-5 (4-5)		○	○		○	○
177	ファントロ	C2231	4,000	2,660	150	61.5	50	ポリエステル100%	NE-2	-0.5 (-0.5)	-0.5 (-0.5)	4-5	4-5 (4-5)	5 (5)		○	○		○	○
178	サークラル	C2232	1,800	1,200	150	4.8	4.1	ポリエステル100%	NE-1	1 (-0.5)	1.5 (-1)	5	5 (5)	5 (5)		○	○		○	○
178	サリータ	C2233	2,800	1,910	146	2	6.6	ポリエステル100%	NE-1	-0.5 (-0.5)	-0.5 (-1)	5以上	5 (5)	5 (5)		○	○		○	○
179	マーゼ	C2234	1,900	1,260	150	–	25	ポリエステル100%	NE-1	0.5 (-0.5)	1 (-0.5)	4以上	4-5 (4-5)	5 (5)		○	○		○	○
179	ステラータ	C2235	2,800	1,890	148	43.3	49.4	ポリエステル100%	NE-2	-0.5 (-0.5)	-0.5 (-1)	5以上	5 (5)	5 (5)		○	○		○	○
180	クシェリ	C2236	2,800	1,860	150	49.6	16.7	ポリエステル100%	NE-1	-0.5 (-0.5)	-2 (-1)	5	5 (5)	5 (5)		○	○		○	○
180	ニッキート	C2237	2,600	1,730	150	–	2.5	ポリエステル100%	NE-1	-0.5 (-1)	0.5 (-0.5)	5以上	5 (5)	5 (5)		○	○		○	○
181	エコフル	C2238	3,400	2,260	150	21.5	25	ポリエステル100%	NE-1	-0.5 (-0.5)	-0.5 (-1)	4以上	4 (5)	5 (5)		○	○		○	○
181	エコダス	C2239	3,400	2,260	150	–	6.8	ポリエステル100%	NE-1	-0.5 (-0.5)	-1 (-1)	4以上	4-5 (5)	5 (5)		○	○		○	○
182	パージス	C2240	2,900	1,930	150	–	3.2	ポリエステル100%	NE-1	-0.5 (-1)	-0.5 (-0.5)	4以上	5 (5)	5 (5)		○	○		○	○

セ・ラ・ヴィ可能スタイル一覧

※Ⓢ…形態安定加工（スタイリッシュウェーブ縫製）可能です。
※各スタイルに展開タイプが複数ある場合、次の各タイプのみ制作可能です。
○…全てのタイプ、Ⓕ…フリル、Ⓣ…トリム、Ⓟ…プレーン

発注コード	縫製タイプ									裏地加工	ロールカーテンⅡ	シェード						スタイルカーテン					バランス			クッション				座布団カバー	マルチカバー	ベッドスプレッド
	SH	SJ	AB	SO	AP	SG	A2	FH	W2		Q-11	R-61 R-74	R-63	R-65	B-11 B-61 B-15 B-65	B-67	A-61	S-1	S-56	S-9 S-10 S-11	S-12	S-19	U-1	U-9	U-10							BS-2
	ハイグレード縫製	柄出し縫製	ウエイトテープ縫製	ニューシンプル縫製	フラット縫製	ギャザー縫製	新アイレット縫製	フレーム縫製	新ウェーブプレーン縫製		ロールカーテンⅡ	プレーンシェード	プレーンシェード裏地付	シェイパーシェード	バルーンシェード	フラットバルーンシェード	オーストリアンシェード	センタークロス	セパレート	スカラップ	ハイギャザー	チューブトップ	ボックス	ストレート	アール	パイピング	ステッチ	フリル	ボルスター			
C2190・2191	Ⓢ		Ⓢ	Ⓢ	○	○		Ⓢ	○			○		○	○			○	○	○	○	○										
C2192	Ⓢ		Ⓢ	Ⓢ	○	○		Ⓢ	○			○		○	○			○	○	○	○	○										
C2193M	Ⓢ		Ⓢ	Ⓢ	○	○		Ⓢ	○			○		○	○			○	○	○	○	○										
C2193L	Ⓢ		Ⓢ	Ⓢ	○	○		Ⓢ	○			○		○	○			○	○	○	○	○										
C2194－2198	Ⓢ			Ⓢ	○	○			○			○																				
C2199	Ⓢ			Ⓢ	○	○			○			○																				
C2200	○			○	○	○						○		○	Ⓟ			Ⓣ		Ⓣ	Ⓣ											
C2201・2202	○			○	○	○			○			○		○								○										
C2203	Ⓢ			Ⓢ	○	○						○		○	○	○				Ⓕ	Ⓕ	○										
C2204	Ⓢ			Ⓢ	○	○			○			○		○	○	○				Ⓕ	Ⓕ	○										
C2205	Ⓢ			Ⓢ	○	○						○		○	○	○				Ⓕ	Ⓕ	○										
C2206	Ⓢ			Ⓢ	○	○						○		○	○	○				Ⓕ	Ⓕ	○										
C2207・2208	Ⓢ			Ⓢ	○	○			○			○		○	○	○				Ⓕ	Ⓕ	○										
Function Sheer																																
C2209	Ⓢ			Ⓢ	○	○						○		○				○	○	○	○	○										
C2210	Ⓢ			Ⓢ	○	○						○		○				○	○	○	○	○										
C2211	Ⓢ			Ⓢ	○	○						○		○				○	○	○	○	○										
C2212	Ⓢ			Ⓢ	○	○						○		○				○	○	○	○	○										
C2213	Ⓢ			Ⓢ	○							○		○				Ⓣ		Ⓣ	Ⓣ											
C2214	Ⓢ			Ⓢ	○	○						○		○				○	○	○	○	○										
C2215	Ⓢ			Ⓢ	○							○		○				○	○	○	○	○										
C2216	Ⓢ			Ⓢ	○							○		○				○	○	○	○	○										
C2217	Ⓢ			Ⓢ	○							○		○				○	○	○	○	○										
C2218	Ⓢ			Ⓢ	○	○						○		○				Ⓣ		Ⓣ	Ⓣ											
C2219	Ⓢ			Ⓢ	○	○						○		○	○			○	○	○	○	○										
C2220	Ⓢ			Ⓢ	○	○						○		○				Ⓣ		Ⓣ	Ⓣ											
C2221	Ⓢ			Ⓢ	○	○						○		○				Ⓣ		Ⓣ	Ⓣ											
C2222	Ⓢ			Ⓢ	○							○		○				○	○	○	○	○										
C2223	Ⓢ			Ⓢ	○	○						○		○	Ⓟ			Ⓣ		Ⓣ	Ⓣ											
C2224	Ⓢ			Ⓢ	○	○						○		○				○	○	○	○											
C2225	Ⓢ		Ⓢ	Ⓢ	○	○		Ⓢ	○			○		○	○							○										
C2226－2228	Ⓢ			Ⓢ	○	○						○		○	○																	
C2229	Ⓢ			Ⓢ	○	○						○																				
C2230	Ⓢ			Ⓢ	○	○						○		○																		
C2231	Ⓢ			Ⓢ	○	○						○		○						Ⓕ	Ⓕ	○										
C2232	Ⓢ			Ⓢ	○	○						○																				
C2233	Ⓢ			Ⓢ	○	○						○		○	○			○	○	○	○	○										
C2234	Ⓢ			Ⓢ	○	○						○																				
C2235	Ⓢ			Ⓢ	○							○																				
C2236	Ⓢ			Ⓢ	○							○		○				○	○	○	○	○										
C2237	Ⓢ			Ⓢ	○	○						○		○	○			○	○	○	○	○										
C2238	Ⓢ			Ⓢ	○	○								○				○	○	○	○	○										
C2239	Ⓢ			Ⓢ	○	○								○				○	○	○	○	○										
C2240	Ⓢ			Ⓢ	○	○						○		○	○			○	○	○	○	○										

携帯サイトは
こちらから

セ・ラ・ヴィ edit.8 商品リスト

※防炎性能番号は右のQRからご覧いただけます。

見本帳掲載頁	品名	発注コード	価格(円/m)	価格(円/m²)	生地巾(cm)	柄リピート		組成	取扱い表示記号	寸法変化率(%)		耐光堅牢度(級)	洗濯堅牢度(級)		ヨコ使い	防炎	ウォッシャブル	遮光	ミラーカーテン	遮熱
						タテ(cm)	ヨコ(cm)			タテ(ドライ)	ヨコ(ドライ)		変退色(ドライ)	汚染(ドライ)						
182	トッキーラ	C2241	2,700	1,800	150	−	−	ポリエステル100%	NE-1	-0.5 (-0.5)	-0.5 (-0.5)	5	5 (5)	5 (5)		○	○		○	○
183	ハイディータ	C2242	2,100	2,100	100	−	−	ポリエステル100%	NE-1	-0.5 (-0.5)	-0.5 (0.5)	4	5 (4-5)	5 (5)		○	○		○	○
183	シェアト	C2243	1,900	1,260	150	−	−	ポリエステル100%	NE-1	-0.5 (-1)	-0.5 (-0.5)	4	5 (5)	5 (5)		○	○		○	○
184	デュカス	C2244	1,900	1,900	100	−	2.5	ポリエステル100%	NE-1	-0.5 (-0.5)	-0.5 (-1)	5以上	5 (5)	5 (5)		○	○		○	○
184	スートラ	C2245	1,700	1,700	100	1.5	7.5	ポリエステル100%	NE-1	-1 (-1)	-2 (-1)	5以上	5 (5)	5 (5)			○		○	○
185	カストーゼ	C2246	1,700	1,140	148	−	−	ポリエステル100%	NE-1	0.5 (-0.5)	-0.5 (-0.5)	5以上	4-5 (5)	5 (5)		○	○		○	○
185	ラケイト	C2247	1,600	1,060	150	−	−	ポリエステル100%	NE-1	-0.5 (-1)	-1 (-0.5)	5	5 (5)	5 (5)		○	○			
186	シャルロン	C2248	1,500	1,000	150	5.5	5.6	ポリエステル100%	NE-1	-0.5 (-1)	-0.5 (-1)	5	5 (5)	5 (5)		○	○		○	
186	チコリ	C2249	1,400	1,400	100	−	−	ポリエステル100%	NE-1	-0.5 (-1)	-1 (-1)	5以上	5 (5)	5 (5)			○		○	○
187	ストロイ	C2250	1,400	930	150	−	3.4	ポリエステル100%	NE-1	-0.5 (-1)	-0.5 (-0.5)	5以上	5 (5)	5 (5)		○	○			○
187	ネルカット	C2251	1,400	930	150	−	−	ポリエステル100%	NE-1	-0.5 (-0.5)	-0.5 (-0.5)	5以上	5 (5)	5 (5)		○	○		○	○

セ・ラ・ヴィ可能スタイル一覧

※Ⓢ…形態安定加工（スタイリッシュウェーブ縫製）可能です。
※各スタイルに展開タイプが複数ある場合、次の各タイプのみ制作可能です。
○…全てのタイプ、Ⓕ…フリル、Ⓣ…トリム、Ⓟ…プレーン

発注コード	縫製タイプ									裏地加工	ロールカーテンⅡ	シェード						スタイルカーテン					バランス			クッション				座布団カバー	マルチカバー	ベッドスプレッド
	SH ハイグレード縫製	SJ 柄出し縫製	AB ウエイトテープ縫製	SO ニューシンプル縫製	AP フラット縫製	SG ギャザー縫製	A2 新アイレット縫製	FH フレーム縫製	W2 新ウェーブプレーン縫製		Q-11	R-61 R-74 プレーンシェード	R-63 プレーンシェード裏地付	R-65 シェイパーシェード	B-11 B-61 B-15 B-65 バルーンシェード	B-67 フラットバルーンシェード	A-61 オーストリアンシェード	S-1 センタークロス	S-56 セパレート	S-9 S-10 S-11 スカラップ	S-12 ハイギャザー	S-19 チューブトップ	U-1 ボックス	U-9 ストレート	U-10 アール	パイピング	ステッチ	フリル	ボルスター			BS-2
C2241	Ⓢ			Ⓢ	○	○						○		○				○	○	○	○											
C2242	Ⓢ			Ⓢ	○	○						○		○	○			○	○	Ⓕ	○											
C2243	Ⓢ			Ⓢ	○	○						○		○				○	○	○	○											
C2244	Ⓢ			Ⓢ	○	○						○		○				Ⓣ		Ⓣ	Ⓣ											
C2245	Ⓢ			Ⓢ	○	○						○		○				Ⓣ		Ⓣ	Ⓣ											
C2246	Ⓢ			Ⓢ	○	○						○		○	○	○	○	○	○	○	○	○										
C2247	Ⓢ			Ⓢ	○							○		○				○	○	○	○	○										
C2248	Ⓢ			Ⓢ	○	○						○		○				○	○	○	○	○										
C2249	Ⓢ			Ⓢ	○	○						○		○				○	○	○	○											
C2250	Ⓢ			Ⓢ	○							○		○																		
C2251	Ⓢ			Ⓢ	○							○		○				○	○	○	○	○										

防炎とその表示について

消防法とは、国民の日常生活において、火災から人命と財産を守る法律です。高層建築物(高さ31mを越える建築物)、地下街および不特定多数の人々が集る建築物、避難能力の劣る人々を収容している建物などに使用する物品(カーテン、緞帳など)は、法令で防炎性能を有するよう義務づけられています。

●防炎防火対象物とは (防炎物品を使用しなければならないところ)

1. 消防法第8条の3で指定されたもの
   高層建築物(高さ31mを超える建築物)、地下街
2. 消防法施行令第4条の3で指定されたもの(抜粋)

(1)	イ 劇場、映画館、演芸場又は観覧場 ロ 公会堂又は集会場
(2)	イ キャバレー、カフェー、ナイトクラブその他これらに類するもの ロ 遊技場又はダンスホール ハ 風俗営業等の規制及び業務の適正化等に関する法律(昭和23年法律第122号)第2条第5項に規定する性風俗関連特殊営業を営む店舗(二並びに(1)項イ、(4)項、(5)項イ及び(9)項イに掲げる防火対象物の用途に供されているものを除く。)その他これに類するものとして総務省令で定めるもの ニ カラオケボックスその他遊興のための設備又は物品を個室(これに類する施設を含む。)において客に利用させる役務を提供する業務を営む店舗で総務省令で定めるもの
(3)	イ 待合、料理店その他これらに類するもの ロ 飲食店
(4)	百貨店、マーケットその他の物品販売業を営む店舗又は展示場
(5)	イ 旅館、ホテル、宿泊所その他これらに類するもの
(6)	イ 病院、診療所又は助産所 ロ 次に掲げる防火対象物 (1) 老人短期入所施設、養護老人ホーム、特別養護老人ホーム、軽費老人ホーム(介護保険法(平成9年法律第123号)第7条第1項に規定する要介護状態区分が避難が困難な状態を示すものとして総務省令で定める区分に該当する者(以下「避難が困難な要介護者」という。)を主として入居させるものに限る。)、有料老人ホーム(避難が困難な要介護者を主として入居させるものに限る。)、介護老人保健施設、老人福祉法(昭和38年法律第133号)第5条の2第4項に規定する老人短期入所事業を行う施設、同条第5項に規定する小規模多機能型居宅介護事業を行う施設(避難が困難な要介護者を主として宿泊させるものに限る。)、同条第6項に規定する認知症対応型老人共同生活援助事業を行う施設その他これらに類するものとして総務省令で定めるもの (2) 救護施設 (3) 乳児院 (4) 障害児入所施設 (5) 障害者支援施設(障害者の日常生活及び社会生活を総合的に支援するための法律(平成17年法律第123号)第4条第1項に規定する障害者又は同条第2項に規定する障害児であつて、同条第4項に規定する障害支援区分が避難が困難な状態を示すものとして総務省令で定める区分に該当する者(以下「避難が困難な障害者等」という。)を主として入所させるものに限る。)又は同法第5条第8項に規定する短期入所若しくは同条第15項に規定する共同生活援助を行う施設(避難が困難な障害者等を主として入所させるものに限る。ハ(5)において「短期入所等施設」という。) ハ 次に掲げる防火対象物 (1) 老人デイサービスセンター、軽費老人ホーム(ロ(1)に掲げるものを除く。)、老人福祉センター、老人介護支援センター、有料老人ホーム(ロ(1)に掲げるものを除く。)、老人福祉法第5条の2第3項に規定する老人デイサービス事業を行う施設、同条第5項に規定する小規模多機能型居宅介護事業を行う施設(ロ(1)に掲げるものを除く。)その他これらに類するものとして総務省令で定めるもの (2) 更生施設 (3) 助産施設、保育所、幼保連携型認定こども園、児童養護施設、児童自立支援施設、児童家庭支援センター、児童福祉法(昭和22年法律第164号)第6条の3第7項に規定する一時預かり事業又は同条第9項に規定する家庭的保育事業を行う施設その他これらに類するものとして総務省令で定めるもの (4) 児童発達支援センター、情緒障害児短期治療施設又は児童福祉法第6条の2の2第2項に規定する児童発達支援若しくは同条第4項に規定する放課後等デイサービスを行う施設(児童発達支援センターを除く。) (5) 身体障害者福祉センター、障害者支援施設(ロ(5)に掲げるものを除く。)、地域活動支援センター、福祉ホーム又は障害者の日常生活及び社会生活を総合的に支援するための法律第5条第7項に規定する生活介護、同条第8項に規定する短期入所、同条第12項に規定する自立訓練、同条第13項に規定する就労移行支援、同条第14項に規定する就労継続支援若しくは同条第15項に規定する共同生活援助を行う施設(短期入所等施設を除く。) ニ 幼稚園又は特別支援学校
(9)	イ 公衆浴場のうち、蒸気浴場、熱気浴場その他これらに類するもの
(12)	ロ 映画スタジオ又はテレビスタジオ
(16)	複合用途防火対象物で、(1)項から(4)項まで、(5)項イ、(6)項、(9)項イ又は(12)項(ロ)に掲げる防火対象物の用途に供されている部分
(16)の3	建築物の地階(16の2)項に掲げるものの各階を除く。)で連続して地下道に面して設けられたものと当該地下道とを合わせたもの((1)項から(4)項まで、(5)項イ、(6)項又は(9)項イに掲げる防火対象物の用途に供される部分が存するものに限る。)

●防炎表示とは

消防法では、防炎表示をしたものでなければ防炎物品として販売し、販売の目的で陳列することが禁止されています。この防炎表示は、防炎物品とそうでない物品とを容易に判別するために付けられるものです。防炎物品に防炎ラベルを付すことのできる者は、消防庁長官によって「登録表示者」として登録された業者に限られています。

●防炎物品の種類と防炎ラベル

	防炎物品の種類	防炎ラベルと様式	
カーテン・暗幕	水洗い洗たく及びドライクリーニングについて基準に適合するもの。 (いずれの洗たくにも防炎効果が変わらないもの)	(イ)	縫付 消防庁登録者番号 防炎 登録確認機関名 公益財団法人 日本防炎協会
カーテン・暗幕	水洗い洗たくについて基準に適合するもの。 (水洗い可。ドライクリーニングをした場合は要防炎処理)	(ロ)	縫付 消防庁登録者番号 防炎 登録確認機関名 公益財団法人 日本防炎協会 水洗い可。ドライクリーニングをした場合は要防炎処理
カーテン・暗幕	ドライクリーニングについて基準に適合するもの。 (ドライクリーニング可。水洗いをした場合は要防炎処理)	(ハ)	縫付 消防庁登録者番号 防炎 登録確認機関名 公益財団法人 日本防炎協会 ドライクリーニング可。水洗いをした場合は要防炎処理
カーテン・暗幕	前2項に掲げる防炎物品以外の防炎物品で消防庁長官が定める防炎性能に係る耐洗たく性能の基準に不適合なもの。 (洗たくをした場合は要防炎処理)	(ニ)	ちょう付 消防庁登録者番号 防炎 登録確認機関名 公益財団法人 日本防炎協会 洗濯をした場合は要防炎処理
原反(材料)	カーテンの原反につける下げ札です。 それぞれの耐洗たく性能によって上記の4つのうち、どれかが記載されます。		下げ札又はちょう付 消防庁登録者番号 防炎 登録確認機関名 公益財団法人 日本防炎協会 試験番号

カーテンの取扱い・表示について

繊維製品などの品質表示に関して「家庭用品品質表示法」という法令があります。2016年12月1日より、家庭用品品質表示法が改正されました。

●組成
その製品を構成している各繊維の重量割合を、繊維名別にパーセントで表示したものです。

●寸法変化率(洗濯・ドライクリーニングによる寸法変化)
JISに基づいた試験方法で【寸法変化率】を表示しています。寸法変化率の数値は、縮みをマイナス、伸びをプラスで表示します。数値は生地試験によるものであり、実際の製品では数値以上の寸法変化が生じる場合がありますのでご了承ください。

●耐光堅牢度
JISに基づいた試験方法で色あせの判定をしています。
表示は、色あせしにくい5級から、著しく変退色する1級までの5段階に分かれます。(一部7級表示あり)

●洗濯堅牢度
JISに基づいた試験方法で、色あせ(変退色)と他の布地に染まる(汚染)判定をしています。色あせず、他の布地に染まらない5級から、著しく色あせし、他の布を著しく汚す1級まで、変退色と汚染の各5段階に分かれます。尚、水洗い不可の商品の洗濯堅牢度はドライクリーニングによるデータを表示します。

▼取扱い表示

記号	絵表示	付記
NA-2	40	当て布使用
NA-3	40 F	
NC-1	F W	スチーム禁止 当て布使用
NC-2	F W	当て布使用
NE-1	40 F	洗濯ネット使用 当て布使用 脱水30秒以内
NE-2	40 F	洗濯ネット使用 当て布使用 脱水30秒以内
NF-3	F W	当て布使用
NF-5	40 F	当て布使用 脱水30秒以内
NF-6	40 F	洗濯ネット使用 当て布使用 脱水30秒以内
NG-1	F	弱く絞る 当て布使用
NH-1	F W	ねじり又は 絞り禁止
NH-2		ねじり又は 絞り禁止

▼取扱い表示の読み方

洗い方

- 40 液温は、40℃を限度とし、洗濯機で非常に弱い洗濯処理ができる。
- 液温は、40℃を限度とし、手洗いによる洗濯処理ができる。
- 洗濯処理はできない。

漂白処理

- 漂白処理はできない。
- 酸素系漂白剤による漂白処理ができるが塩素系漂白剤による漂白処理はできない。

タンブル乾燥処理

- 洗濯処理後のタンブル乾燥処理はできない。

自然乾燥処理

- 日陰でのつり干し乾燥がよい。

アイロン仕上げ処理

- 底面温度150℃を限度としてアイロン仕上げ処理ができる。
- 底面温度110℃を限度としてスチームなしでアイロン仕上げ処理ができる。
- アイロン仕上げ処理はできない。

ドライクリーニング処理

- F 石油系溶剤(蒸留温度150℃～210℃、引火点38℃～)でのドライクリーニング処理ができる。(弱い処理)
- ドライクリーニング処理ができない。

ウェットクリーニング処理

- W ウエットクリーニング処理はできない。

ウォッシャブル商品について

家庭の洗濯機で水洗いしても、伸縮がほとんどなく、色あせや色落ちの心配もありません。
＜(一社)日本インテリア協会統一マーク＞

ウォッシャブル判定基準

試験項目	試験方法	基準
寸法変化率	JIS L 1930 C4M法(つり干し)洗濯、乾燥の繰り返し3回後の寸法変化率を測定する。 試験には寸法60×60以上の試験片を2枚以上使用する。	タテ±1%以内　ヨコ±2%以内
外観		外観が良好であること。 ※糸のとび出し、ほつれ、組織のずれ等がない事。
染色堅牢度	JIS L 0844 A-2号に基づき試験評価する	変退色4級以上　汚染4級以上

(注)試験は生地片で行っておりますので縫製された製品を窓に吊った状態との数値は異なる場合があります。

洗濯の際のご注意

●洗濯ネットのご使用をお薦めします。
●乾燥機の使用は縮みの原因となりますのでお避けください。

3ツ山対応不可の仕上り巾について

スタイリッシュウェーブ縫製(KH)、ハイグレード縫製(SH)にて、1巾片開き、2巾両開きの場合、
生地巾によって3ツ山対応ができない仕上り巾があります。
その場合のヒダスタイルは2ツ山となります。

3ツ山(約2倍)

2ツ山(約2倍)

生地巾	2ツ山になる仕上り巾	
	1巾片開き	2巾両開き
100	40～50	79～100
138	63～69	125～138
140	63～70	125～140
144	66～72	131～144
145	67～72	133～145
146	68～73	135～146
147	69～73	137～147
148	70～74	139～148

単位：cm

生地巾	2ツ山になる仕上り巾	
	1巾片開き	2巾両開き
149	71～74	141～149
150	72～75	143～150
151	73～75	145～151
152	74～76	148～152
153	74～76	148～153
154	76～77	151～154
155	76～77	151～155

単位：cm

●ヨコ使い マークの付いている商品は、
両開きの仕上り巾78～100cmについては
2ツ山になります。
●生地巾200cmについては価格表表示通り
です。

ヨコ使い商品について

ヨコ使い生地の商品には、「ヨコ使いマーク」を表示しています。ワイドな窓でも生地の継目のないきれいな仕上りになります。

ヨコ使い

●物性表示について
ヨコ使い商品の物性表示は使用される状態、つまりヨコ使い状態でのデータを上下、左右で表記しています。
通常のタテ使い生地とは逆になりますので、ご注意ください。

[見本帳表記]
組　　成／上下○○%　左右○○%
寸法変化率／水洗い 上下○○%　左右○○%　ドライ 上下○○%　左右○○%
柄リピート／上下 ○○cm　左右 ○○cm

【ヨコ使い商品】

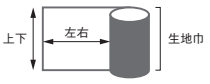

【タテ使い商品】

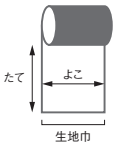

※表示価格には消費税は含まれていません。
※また掲載商品は、改良のため予告なく仕様を変更する場合がございます。ご了承ください。

新→旧　発注コード一覧

新発注コード	旧発注コード
C2001	新柄
C2002	新柄
C2003	新柄
C2004	新柄
C2005	新柄
C2006	新柄
C2007	E9037
C2008	E9038
C2009	E9041
C2010	新色
C2011	E9040
C2012	新柄
C2013	新柄
C2014	新柄
C2015	新柄
C2016	新柄
C2017	新柄
C2018	E9063
C2019	E9062
C2020	E9061
C2021	E9071
C2022	E9070
C2023	E9073
C2024	E9072
C2025	E9074
C2026	E9068
C2027	E9069
C2028	E9078
C2029	E9079
C2030	E9080
C2031	E9066
C2032	E9067
C2033	新柄
C2034	新柄
C2035	新柄
C2036	新柄
C2037	新柄
C2038	新柄
C2039	新柄
C2040	E9058
C2041	E9059
C2042	E9060
C2043	E9030
C2044	E9029
C2045	新柄
C2046	新柄
C2047	E9117
C2048	E9118
C2049	新柄
C2050	新柄
C2051	E9122
C2052	E9119
C2053	E9120
C2054	新柄
C2055	新柄
C2056	新柄
C2057	新柄
C2058	新柄
C2059	新柄
C2060	新柄
C2061	新柄
C2062	新柄
C2063	新柄
C2064	新柄
C2065	新柄
C2066	新柄
C2067	新柄
C2068	新柄
C2069	新柄
C2070	新柄
C2071	新柄
C2072	新柄
C2073	新柄
C2074	新柄
C2075	新柄

新発注コード	旧発注コード
C2076	新柄
C2077	E9033
C2078	E9004
C2079	E9005
C2080	新色
C2081	新柄
C2082	新柄
C2083	新柄
C2084	新柄
C2085	新柄
C2086	新柄
C2087	新柄
C2088	E9011
C2089	E9010
C2090	新柄
C2091	新柄
C2092	新柄
C2093	E9008
C2094	E9009
C2095	E9015
C2096	E9026
C2097	E9106
C2098	E9108
C2099	E9111
C2100	E9109
C2101	E9112
C2102	E9115
C2103	E9113
C2104	新柄
C2105	新柄
C2106	新柄
C2107	新柄
C2108	新柄
C2109	新柄
C2110	新柄
C2111	E9141
C2112	E9142
C2113	E9143
C2114	E9144
C2115	新柄
C2116	新柄
C2117	新柄
C2118	新柄
C2119	新柄
C2120	新色
C2121	E9161
C2122	E9159
C2123	E9160
C2124	E9163
C2125	E9158
C2126	E9164
C2127	新柄
C2128	新柄
C2129	新柄
C2130	新柄
C2131	新柄
C2132	新柄
C2133	新柄
C2134	新柄
C2135	新色
C2136	E9131
C2137	E9132
C2138	E9133
C2139	E9146
C2140	新色
C2141	E9145
C2142	E9147
C2143	E9128
C2144	E9129
C2145	E9130
C2146	E9134
C2147	E9135
C2148	E9136
C2149	E9137
C2150	E9138

新発注コード	旧発注コード
C2151	E9139
C2152	E9140
C2153	E9152
C2154	E9153
C2155	E9154
C2156	E9148
C2157	E9149
C2158	E9180
C2159	E9181
C2160	新柄
C2161	新柄
C2162	新柄
C2163	新柄
C2164	新柄
C2165	新柄
C2166	新柄
C2167	E9169
C2168	E9170
C2169	E9171
C2170	E9178
C2171	E9179
C2172	E9172
C2173	E9173
C2174	E9174
C2175	E9175
C2176	E9184
C2177	E9185
C2178	E9186
C2179	新柄
C2180	新柄
C2181	E9191
C2182	新柄
C2183	新柄
C2184	E9187
C2185	新柄
C2186	E9192
C2187	E9193
C2188	E9194
C2189	E9195
C2190	E9196
C2191	E9197
C2192	E9199
C2193M	E9201M
C2193L	E9201L
C2194	新柄
C2195	新柄
C2196	新柄
C2197	新柄
C2198	新柄
C2199	E9207
C2200	E9208
C2201	新柄
C2202	新柄
C2203	E9091
C2204	E9048
C2205	E9052
C2206	E9049
C2207	E9053
C2208	E9054
C2209	新柄
C2210	新柄
C2211	E9224
C2212	E9223
C2213	新柄
C2214	新柄
C2215	E9212
C2216	E9213
C2217	E9220
C2218	E9218
C2219	新柄
C2220	E9237
C2221	E9238
C2222	E9217
C2223	E9241
C2224	E9244

新発注コード	旧発注コード
C2225	新柄
C2226	新柄
C2227	新柄
C2228	新柄
C2229	新柄
C2230	E9228
C2231	E9227
C2232	新柄
C2233	新柄
C2234	新柄
C2235	E9230
C2236	E9235
C2237	新柄
C2238	E9221
C2239	E9222
C2240	新柄
C2241	E9246
C2242	E9236
C2243	E9249
C2244	E9247
C2245	E9245
C2246	E9250
C2247	E9253
C2248	新柄
C2249	E9248
C2250	E9251
C2251	E9252

旧→新　発注コード一覧

旧発注コード	新発注コード
E9001	廃番
E9002	廃番
E9003	廃番
E9004	C2078
E9005	C2079
E9006	廃番
E9007	廃番
E9008	C2093
E9009	C2094
E9010	C2089
E9011	C2088
E9012	廃番
E9013	廃番
E9014	廃番
E9015	C2095
E9016	廃番
E9017	廃番
E9018	廃番
E9019	廃番
E9020	廃番
E9021	廃番
E9022	廃番
E9023	廃番
E9024	廃番
E9025	廃番
E9026	C2096
E9027	廃番
E9028	廃番
E9029	C2044
E9030	C2043
E9031	廃番
E9032	廃番
E9033	C2077
E9034	廃番
E9035	廃番
E9036	廃番
E9037	C2007
E9038	C2008
E9039	廃番
E9040	C2011
E9041	C2009
E9042	廃番
E9043	廃番
E9044	廃番
E9045	廃番
E9046	廃番
E9047	廃番
E9048	C2204
E9049	C2206
E9050	廃番
E9051	廃番
E9052	C2205
E9053	C2207
E9054	C2208
E9055	廃番
E9056	廃番
E9057	廃番
E9058	C2040
E9059	C2041
E9060	C2042
E9061	C2020
E9062	C2019
E9063	C2018
E9064	廃番
E9065	廃番
E9066	C2031
E9067	C2032
E9068	C2026
E9069	C2027
E9070	C2022
E9071	C2021
E9072	C2024
E9073	C2023
E9074	C2025
E9075	廃番

旧発注コード	新発注コード
E9076	廃番
E9077	廃番
E9078	C2028
E9079	C2029
E9080	C2030
E9081	廃番
E9082	廃番
E9083	廃番
E9084	廃番
E9085	廃番
E9086	廃番
E9087	廃番
E9088	廃番
E9089	廃番
E9090	廃番
E9091	C2203
E9092	廃番
E9093	廃番
E9094	廃番
E9095	廃番
E9096	廃番
E9097	廃番
E9098	廃番
E9099	廃番
E9100	廃番
E9101	廃番
E9102	廃番
E9103	廃番
E9104	廃番
E9105	廃番
E9106	C2097
E9107	廃番
E9108	C2098
E9109	C2100
E9110	廃番
E9111	C2099
E9112	C2101
E9113	C2103
E9114	廃番
E9115	C2102
E9116	廃番
E9117	C2047
E9118	C2048
E9119	C2052
E9120	C2053
E9121	廃番
E9122	C2051
E9123	廃番
E9124	廃番
E9125	廃番
E9126	廃番
E9127	廃番
E9128	C2143
E9129	C2144
E9130	C2145
E9131	C2136
E9132	C2137
E9133	C2138
E9134	C2146
E9135	C2147
E9136	C2148
E9137	C2149
E9138	C2150
E9139	C2151
E9140	C2152
E9141	C2111
E9142	C2112
E9143	C2113
E9144	C2114
E9145	C2141
E9146	C2139
E9147	C2142
E9148	C2156
E9149	C2157
E9150	廃番

旧発注コード	新発注コード
E9151	廃番
E9152	C2153
E9153	C2154
E9154	C2155
E9155	廃番
E9156	廃番
E9157	廃番
E9158	C2125
E9159	C2122
E9160	C2123
E9161	C2121
E9162	廃番
E9163	C2124
E9164	C2126
E9165	廃番
E9166	廃番
E9167	廃番
E9168	廃番
E9169	C2167
E9170	C2168
E9171	C2169
E9172	C2172
E9173	C2173
E9174	C2174
E9175	C2175
E9176	廃番
E9177	廃番
E9178	C2170
E9179	C2171
E9180	C2158
E9181	C2159
E9182	廃番
E9183	廃番
E9184	C2176
E9185	C2177
E9186	C2178
E9187	C2184
E9188	廃番
E9189	廃番
E9190	廃番
E9191	C2181
E9192	C2186
E9193	C2187
E9194	C2188
E9195	C2189
E9196	C2190
E9197	C2191
E9198	廃番
E9199	C2192
E9200L	廃番
E9200M	廃番
E9201M	C2193M
E9201L	C2193L
E9202	廃番
E9203	廃番
E9204	廃番
E9205	廃番
E9206	廃番
E9207	C2199
E9208	C2200
E9209	廃番
E9210	廃番
E9211	廃番
E9212	C2215
E9213	C2216
E9214	廃番
E9215	廃番
E9216	廃番
E9217	C2222
E9218	C2218
E9219	廃番
E9220	C2217
E9221	C2238
E9222	C2239
E9223	C2212

旧発注コード	新発注コード
E9224	C2211
E9225	廃番
E9226	廃番
E9227	C2231
E9228	C2230
E9229	廃番
E9230	C2235
E9231	廃番
E9232	廃番
E9233	廃番
E9234	廃番
E9235	C2236
E9236	C2242
E9237	C2220
E9238	C2221
E9239	廃番
E9240	廃番
E9241	C2223
E9242	廃番
E9243	廃番
E9244	C2224
E9245	C2245
E9246	C2241
E9247	C2244
E9248	C2249
E9249	C2243
E9250	C2246
E9251	C2250
E9252	C2251
E9253	C2247

アスワン株式会社　本社／〒550-0015 大阪市西区南堀江1丁目11番1号 TEL 06-6538-7361㈹　URL https://www.aswan.co.jp

東　京／TEL 03-5439-5415㈹　名古屋／TEL 052-918-8411㈹　大　阪／TEL 06-6745-2106㈹
広　島／TEL 082-278-0020㈹　福　岡／TEL 092-292-6310㈹　ｱｽﾜﾝ北海道㈱／TEL 011-731-9777㈹

SARDA7042