C'est la vie
セ・ラ・ヴィ

Edition 6

PRICE BOOK

セ・ラ・ヴィ　価格ブック

Play Modern 3
E7001～E7037

Live Natural 40
E7038～E7063

Make Elegance 69
E7064～E7087

Plain 103
E7088～E7113

Enjoy Casual 113
E7114～E7134

Shakou 140
E7135～E7203

Transparent 189
E7204～E7216

Embroidery 218
E7217～E7221

Lace & Voile 223
E7222～E7238

High Spec Lace 253
E7239～E7278

表示価格には消費税は含まれていません。

➡P.375 巻末ガイド&リスト

価格ブックについて

アスワンオーダーカーテン「セ・ラ・ヴィ」で展開の各縫製仕様（一般縫製・ヴィトリーヌ）についての価格を掲載しています。
なお、以下の縫製タイプについては価格表を掲載していませんので、以下の方法に従い算出ください。

ツインシェード（WS-11・15・51・55）

●価格の算出方法

部屋側シェードの価格と窓側シェードの価格を合算して、5,000円マイナスしてください。

例）WS-11　部屋側　R-61PD プレーンシェード　E7063
　　窓側　R-61PD プレーンシェード　E7230
　　仕上り巾190cm×仕上り丈220cm　部屋側シェード ￥58,100　窓側シェード ￥54,900

¥58,100 ＋ ¥54,900 － ¥5,000 ＝ ¥108,000

裏地加工（KH・SH・G2・KJ・SJ）

●価格の算出方法

裏地加工価格にドレープ価格を合算してください。

※裏地はE7106 ～ E7113、E7201 ～ E7203からお選びください。

■裏地加工価格・KH　SH　KJ　SJ

※KH・SH・KJ・SJ の裏地加工価格です。

約2倍

仕上り丈＼仕上り巾	76～150 2巾	151～225 3巾	226～300 4巾	301～375 5巾	376～450 6巾	451～525 7巾	526～600 8巾
～100	9,600	14,400	19,200	24,000	28,800	33,600	38,400
～120	11,000	16,500	22,000	27,500	33,000	38,500	44,000
～140	12,600	18,900	25,200	31,500	37,800	44,100	50,400
～160	14,000	21,000	28,000	35,000	42,000	49,000	56,000
～180	15,600	23,400	31,200	39,000	46,800	54,600	62,400
～200	17,200	25,800	34,400	43,000	51,600	60,200	68,800
～220	18,600	27,900	37,200	46,500	55,800	65,100	74,400
～240	20,200	30,300	40,400	50,500	60,600	70,700	80,800
～260	21,600	32,400	43,200	54,000	64,800	75,600	86,400
～280	23,200	34,800	46,400	58,000	69,600	81,200	92,800
～300	24,800	37,200	49,600	62,000	74,400	86,800	99,200

※1巾での両引きはできません。
※KH、SHの2巾使いは、3ッ山両引きの場合、最大仕上り巾は上記と異なります。（最終ページ参照）
※KH、KJは300cmを超える仕上り巾は両引きのみになります。
※KH、KJは形態安定加工により風合いに変化が生じる場合があります。
※KJ、SJは商品は柄を優先して縫製しています。
※KJ、SJは仕上り巾100cmにつきヒダ山数8個が基準です。（3ッ山限定）

■裏地加工価格・G2

※G2 の裏地加工価格です。

約2倍

仕上り丈＼仕上り巾	～124 2巾	125～224 3巾	225～300 4巾	301～374 5巾	375～450 6巾	451～524 7巾	525～600 8巾
～100	10,000	15,000	20,000	25,000	30,000	35,000	40,000
～120	11,400	17,100	22,800	28,500	34,200	39,900	45,600
～140	13,000	19,500	26,000	32,500	39,000	45,500	52,000
～160	14,600	21,900	29,200	36,500	43,800	51,100	58,400
～180	16,000	24,000	32,000	40,000	48,000	56,000	64,000
～200	17,600	26,400	35,200	44,000	52,800	61,600	70,400
～220	19,000	28,500	38,000	47,500	57,000	66,500	76,000
～240	20,600	30,900	41,200	51,500	61,800	72,100	82,400
～260	22,200	33,300	44,400	55,500	66,600	77,700	88,800
～280	23,600	35,400	47,200	59,000	70,800	82,600	94,400
～300	25,200	37,800	50,400	63,000	75,600	88,200	100,800

※1巾での両引きはできません。3 ッ山限定。
※この商品はウェーブのピッチを優先して縫製しています。
※300cmを超える仕上り巾は両引きのみになります。
※片引きで300cmを超える400cmまでの場合は別途料金が必要となります。
　詳しくは担当営業までお問い合せください。

例）E7061 のドレープに E7203 の裏地をスタイリッシュウェーブ縫製（KH）で付ける場合（仕上り巾 200cm× 仕上り丈 200cm）

※表地E7061で仕上り巾200cmの場合、表地のマトリックス最大仕上り巾は229cmとなり、それに該当する裏地E7203のマトリックスは226～300cmになります。

■E7061（KH）

仕上り丈＼KH 約2倍仕上り巾	77～153 2巾	154～229 3巾	230～306 4巾	307～382 5巾	383～459 6巾	460～535 7巾	536～600 8巾
～100	22,400	33,100	43,800	54,500	65,200	75,900	86,600
～120	22,400	33,100	43,800	54,500	65,200	75,900	86,600
～140	22,400	33,100	43,800	54,500	65,200	75,900	86,600
～160	29,400	43,600	57,800	72,000	86,200	100,400	114,600
～180	29,400	43,600	57,800	72,000	86,200	100,400	114,600
～200	29,400	43,600	57,800	72,000	86,200	100,400	114,600
～220	36,400	54,100	71,800	89,500	107,200	124,900	142,600
～240	36,400	54,100	71,800	89,500	107,200	124,900	142,600
～260	36,400	54,100	71,800	89,500	107,200	124,900	142,600
～280	43,600	64,900	86,200	107,500	128,800	150,100	171,400
～300	43,600	64,900	86,200	107,500	128,800	150,100	171,400

■E7203　裏地加工（KH）

約2倍

仕上り丈＼仕上り巾	76～150 2巾	151～225 3巾	226～300 4巾	301～375 5巾	376～450 6巾	451～525 7巾	526～600 8巾
～100	9,600	14,400	19,200	24,000	28,800	33,600	38,400
～120	11,000	16,500	22,000	27,500	33,000	38,500	44,000
～140	12,600	18,900	25,200	31,500	37,800	44,100	50,400
～160	14,000	21,000	28,000	35,000	42,000	49,000	56,000
～180	15,600	23,400	31,200	39,000	46,800	54,600	62,400
～200	17,200	25,800	34,400	43,000	51,600	60,200	68,800
～220	18,600	27,900	37,200	46,500	55,800	65,100	74,400
～240	20,200	30,300	40,400	50,500	60,600	70,700	80,800
～260	21,600	32,400	43,200	54,000	64,800	75,600	86,400
～280	23,200	34,800	46,400	58,000	69,600	81,200	92,800
～300	24,800	37,200	49,600	62,000	74,400	86,800	99,200

表地 E7061 の価格　　裏地 E7203 の価格

¥43,600 ＋ ¥34,400 ＝ ¥78,000 になります。

表示価格には消費税は含まれていません。

E7001～7003 150cm巾 3,700/m 2,460/㎡ 柄リピート たて 26.5cm×よこ 25cm

見本帳掲載 P.6

裏地付についてはP.2をご覧ください。

■スタイリッシュウェーブ縫製 柄出し・KJ KE KO

KJ 約2倍 仕上り巾 / 仕上り丈	～75 1巾	76～150 2巾	151～225 3巾	226～300 4巾	301～375 5巾	376～450 6巾	451～525 7巾	526～600 8巾
～100	10,300	19,600	28,900	38,200	47,500	56,800	66,100	75,400
～120	11,800	22,600	33,400	44,200	55,000	65,800	76,600	87,400
～140	11,800	22,600	33,400	44,200	55,000	65,800	76,600	87,400
～160	13,300	25,600	37,900	50,200	62,500	74,800	87,100	99,400
～180	14,900	28,800	42,700	56,600	70,500	84,400	98,300	112,200
～200	16,400	31,800	47,200	62,600	78,000	93,400	108,800	124,200
～220	16,400	31,800	47,200	62,600	78,000	93,400	108,800	124,200
～240	18,000	35,000	52,000	69,000	86,000	103,000	120,000	137,000
～260	19,500	38,000	56,500	75,000	93,500	112,000	130,500	149,000
～280	21,000	41,000	61,000	81,000	101,000	121,000	141,000	161,000
～300	21,000	41,000	61,000	81,000	101,000	121,000	141,000	161,000
KE 約1.5倍仕上り巾	～100	101～200	201～300	301～400	401～500	501～600	601～700	701～800
KO 約1.5倍仕上り巾	～100	101～200	201～324	325～424	425～550	551～600		

●タッセル込

※1巾での両引きはできません。 ※この商品は柄を優先して縫製しています。
※仕上り巾100cmにつきヒダ山数8個が基準です。(3ツ山限定)
※KEは2ツ山限定。柄を優先した縫製はできません。
※KJは300cm、KEは400cmを越える仕上り巾は両引きのみになります。
※形態安定加工により風合いに変化が生じる場合があります。

■柄出し縫製・SJ SE ■ニューシンプル縫製・SO ■フラット縫製・AP

SJ 約2倍 仕上り巾 / 仕上り丈	～75 1巾	76～150 2巾	151～225 3巾	226～300 4巾	301～375 5巾	376～450 6巾	451～525 7巾	526～600 8巾	601～675 9巾
～100	9,800	18,600	27,400	36,200	45,000	53,800	62,600	71,400	80,200
～120	11,300	21,600	31,900	42,200	52,500	62,800	73,100	83,400	93,700
～140	11,300	21,600	31,900	42,200	52,500	62,800	73,100	83,400	93,700
～160	12,700	24,400	36,100	47,800	59,500	71,200	82,900	94,600	106,300
～180	14,200	27,400	40,600	53,800	67,000	80,200	93,400	106,600	119,800
～200	15,600	30,200	44,800	59,400	74,000	88,600	103,200	117,800	132,400
～220	15,600	30,200	44,800	59,400	74,000	88,600	103,200	117,800	132,400
～240	17,100	33,200	49,300	65,400	81,500	97,600	113,700	129,800	145,900
～260	18,500	36,000	53,500	71,000	88,500	106,000	123,500	141,000	158,500
～280	20,000	39,000	58,000	77,000	96,000	115,000	134,000	153,000	172,000
～300	20,000	39,000	58,000	77,000	96,000	115,000	134,000	153,000	172,000
SE 約1.5倍仕上り巾	～100	101～200	201～300	301～400	401～500	501～600	601～700	701～800	801～900
SO 約1.5倍仕上り巾	～100	101～200	201～324	325～424	425～550	551～650	651～774		
AP 約1倍仕上り巾	～134	135～268	269～414	415～564	565～710	711～860			

●タッセル込

※SJ、SE、SOは1巾での両引きはできません。 ※SJ（約2倍）は柄を優先して縫製しています。
※仕上り巾100cmにつきヒダ山数8個が基準です。(3ツ山限定)
※SEは2ツ山限定、SOは1ツ山、APはヒダなし。柄を優先した縫製はできません。

■リウェーブ縫製・G2

約2倍

仕上り巾 / 仕上り丈	～124 2巾	125～224 3巾	225～300 4巾	301～374 5巾	375～450 6巾	451～524 7巾	525～600 8巾
～100	22,600	33,400	44,200	55,000	65,800	76,600	87,400
～120	26,200	38,800	51,400	64,000	76,600	89,200	101,800
～140	29,600	43,900	58,200	72,500	86,800	101,100	115,400
～160	29,600	43,900	58,200	72,500	86,800	101,100	115,400
～180	33,200	49,300	65,400	81,500	97,600	113,700	129,800
～200	36,600	54,400	72,200	90,000	107,800	125,600	143,400
～220	40,200	59,800	79,400	99,000	118,600	138,200	157,800
～240	40,200	59,800	79,400	99,000	118,600	138,200	157,800
～260	43,800	65,200	86,600	108,000	129,400	150,800	172,200
～280	47,400	70,600	93,800	117,000	140,200	163,400	186,600
～300	51,000	76,000	101,000	126,000	151,000	176,000	201,000

●タッセル込

※3ツ山限定。1巾での両引きはできません。
※この商品はウェーブのピッチを優先して縫製しています。
※300cmを超える仕上り巾は両引きのみになります。
※片引きで300cmを超える400cmまでの場合は、別途料金が必要となります。詳しくは担当営業までお問い合せください。

■ワッフルサンド縫製・KV

約2倍

仕上り巾 / 仕上り丈	76～150 2巾	151～225 3巾	226～300 4巾	301～375 5巾	376～450 6巾	451～525 7巾	526～600 8巾
～100	39,200	58,300	77,400	96,500	115,600	134,700	153,800
～120	45,800	68,200	90,600	113,000	135,400	157,800	180,200
～140	47,400	70,600	93,800	117,000	140,200	163,400	186,600
～160	53,800	80,200	106,600	133,000	159,400	185,800	212,200
～180	60,600	90,400	120,200	150,000	179,800	209,600	239,400
～200	67,000	100,000	133,000	166,000	199,000	232,000	265,000
～220	68,800	102,700	136,600	170,500	204,400	238,300	272,200
～240	75,200	112,300	149,400	186,500	223,600	260,700	297,800
～260	81,600	121,900	162,200	202,500	242,800	283,100	323,400
～280	88,200	131,800	175,400	219,000	262,600	306,200	349,800
～300	89,800	134,200	178,600	223,000	267,400	311,800	356,200

●タッセル込

※2ツ山限定。1巾での両引きはできません。
※300cmを超える仕上り巾は両引きのみになります。
※形態安定加工により風合いに変化が生じる場合があります。

プレーンシェード ドラム式・R-61PD

仕上り巾 / 仕上り丈	30～50	51～90	91～142	143～190	191～240	241～290	291～340	341～400
～100	24,200	27,000	32,900	43,400	49,200	55,000	65,700	72,100
～120	25,600	28,400	34,600	46,600	52,800	58,900	71,000	77,800
～140	25,600	28,400	34,600	46,600	52,800	58,900	71,000	77,800
～160	27,700	30,500	37,300	50,900	57,600	64,300	77,600	84,900
～180	29,900	32,700	40,000	54,800	62,000	69,200	84,200	92,000
～200	31,300	34,100	41,700	58,100	65,600	73,100	89,600	97,700
～220	31,300	34,100	41,700	58,100	65,600	73,100	89,600	97,700
～240	33,500	36,300	44,400	62,000	70,000	78,100	96,200	104,800
～260	35,600	38,400	47,100	66,300	74,900	83,400	102,700	111,900
～280	37,000	39,800	48,800	69,500	78,400	87,300	108,100	117,600
～300	37,000	39,800	48,800	69,500	78,400	87,300	108,100	117,600

※仕上り巾39cm以下の場合、仕上り丈は200cmまでになります。

プレーンシェード コード式・R-61PC

仕上り巾 / 仕上り丈	18～50	51～90	91～142	143～190	191～240
～100	16,900	19,500	25,400	35,700	41,400
～120	18,300	20,900	27,100	38,900	45,000
～140	18,300	20,900	27,100	38,900	45,000
～160	20,400	23,000	29,800	43,200	49,800
～180	22,600	25,200	32,500	47,100	54,200
～200	24,000	26,600	34,200	50,400	57,800
～220	24,000	26,600	34,200	50,400	57,800
～240	26,200	28,800	36,900	54,300	62,200
～260	28,300	30,900	39,600	58,600	67,100
～280	29,700	32,300	41,300	61,800	70,600
～300	29,700	32,300	41,300	61,800	70,600

表示価格には消費税は含まれていません。

E7001～7003

■アイレット縫製・AA

約1倍

仕上り丈＼仕上り巾	～134 1巾	135～268 2巾	269～414 3巾	415～564 4巾	565～710 5巾	711～860 6巾
～100	23,700	36,800	54,700	72,600	90,500	108,400
～120	23,700	36,800	54,700	72,600	90,500	108,400
～140	25,100	39,600	58,900	78,200	97,500	116,800
～160	26,500	42,400	63,100	83,800	104,500	125,200
～180	27,900	45,200	67,300	89,400	111,500	133,600
～200	27,900	45,200	67,300	89,400	111,500	133,600
～220	29,200	47,800	71,200	94,600	118,000	141,400
～240	30,600	50,600	75,400	100,200	125,000	149,800
～260	32,000	53,400	79,600	105,800	132,000	158,200
～280	32,000	53,400	79,600	105,800	132,000	158,200
～300	33,400	56,200	83,800	111,400	139,000	166,600

※レールサイズの約1.5倍でご注文ください。
※巾つぎ箇所がハトメと重なる場合があります。

●タッセル込

シェイパーシェード ドラム式・R-65PD

仕上り丈＼仕上り巾	30～50	51～90	91～142	143～190	191～240	241～290	291～340	341～400
～100	37,000	37,000	52,300	61,500	76,400	80,800	103,200	107,600
～120	39,900	39,900	56,400	67,300	83,600	88,600	113,400	118,400
～140	40,800	40,800	57,800	68,700	85,800	90,800	116,200	121,200
～160	44,600	44,600	63,200	76,200	94,900	100,900	128,600	134,500
～180	48,500	48,500	68,600	83,300	103,700	110,600	140,900	147,900
～200	51,300	51,300	72,600	89,000	110,900	118,500	151,100	158,700
～220	52,200	52,200	74,100	90,500	113,100	120,700	153,900	161,500
～240	56,100	56,100	79,500	97,600	121,900	130,400	166,300	174,800
～260	59,900	59,900	84,900	105,100	131,000	140,500	178,700	188,100
～280	62,800	62,800	88,900	110,800	138,200	148,300	188,800	198,900
～300	63,600	63,600	90,300	112,200	140,400	150,500	191,600	201,700

※仕上り巾39cm以下の場合、仕上り丈は200cmまでになります。

シェイパーシェード コード式・R-65PC

仕上り丈＼仕上り巾	18～50	51～90	91～142	143～190	191～240
～100	27,000	27,000	37,700	46,900	51,300
～120	29,900	29,900	41,200	52,100	57,200
～140	30,800	30,800	42,100	53,000	58,100
～160	34,700	34,700	46,900	59,900	65,900
～180	38,600	38,600	51,800	66,500	73,400
～200	41,400	41,400	55,200	71,600	79,200
～220	42,300	42,300	56,100	72,500	80,100
～240	46,200	46,200	61,000	79,100	87,600
～260	50,100	50,100	65,800	86,000	95,400
～280	53,000	53,000	69,300	91,200	101,300
～300	53,800	53,800	70,100	92,000	102,100

プレーンシェード裏地付 ドラム式・R-63PD

仕上り丈＼仕上り巾	40～56	57～96	97～136	137～176	177～216	217～240	241～276	277～290
～100	30,200	32,900	39,400	53,400	60,000	65,500	76,600	84,100
～120	30,600	33,300	39,900	54,400	60,900	66,500	77,500	85,500
～140	33,000	35,700	42,800	59,400	66,500	72,600	85,300	94,300
～160	36,200	38,900	46,800	65,900	73,800	80,700	95,000	105,300
～180	39,400	42,100	50,900	72,000	80,700	88,500	104,700	116,300
～200	39,900	42,600	51,400	72,900	81,700	89,400	105,700	117,700
～220	42,200	44,900	54,200	77,900	87,200	95,500	113,400	126,500
～240	45,500	48,200	58,300	84,100	94,200	103,300	123,100	137,500
～260	48,700	51,400	62,400	90,500	101,500	111,400	132,800	148,500
～280	49,200	51,900	62,900	91,500	102,400	112,400	133,800	150,000
～300	51,500	54,200	65,700	96,500	108,000	118,500	141,500	158,800

プレーンシェード裏地付 コード式・R-63PC

仕上り丈＼仕上り巾	30～56	57～96	97～136	137～176	177～200
～100	22,800	25,400	31,900	45,800	51,300
～120	23,200	25,800	32,400	46,800	52,200
～140	25,600	28,200	35,300	51,800	57,800
～160	28,800	31,400	39,300	58,300	65,100
～180	32,000	34,600	43,400	64,400	72,000
～200	32,500	35,100	43,900	65,300	73,000
～220	34,800	37,400	46,700	70,300	78,500

ピーコックシェード コード式・R-62PC

仕上り丈＼仕上り巾	60～86	87～125
～120	30,700	50,800
～140	30,700	50,800
～160	33,700	56,900
～180	36,800	62,000
～200	38,800	67,100
～220	38,800	67,100
～240	41,900	72,100

ロールカーテン プレーンタイプ・Q-1P

仕上り丈＼仕上り巾	～80	81～120	121～140	141～143	144～195
～ 50	25,000	27,200	29,300	31,500	37,500
～ 80	26,100	28,300	30,400	32,600	39,300
～120	28,600	32,000	34,400	36,800	45,300
～150	32,300	35,900	38,600	41,200	51,400
～200	37,100	40,600	43,500	48,300	61,300
～240	41,900	45,700	48,800	56,100	71,700

※仕上り巾141cm以上は巾継ぎが入ります。
※製作可能寸法は巾：丈＝1：4が限度です。
※電動タイプ（Q-1PA）は23,000円を加算してください。（リモコン代はサービス）

ボックスバランス プレーンタイプ・U-1P

仕上り丈＼仕上り巾	～150	151～200	201～250	251～300	301～350	351～400
～ 40	12,900	17,400	21,500	25,700	30,200	34,400
～ 60	15,800	21,100	26,300	31,600	36,900	42,100

アールバランス プレーンタイプ・U-10P

仕上り丈＼仕上り巾	～142	143～290	291～438
～ 60	16,600	33,600	50,700

ストレートバランス プレーンタイプ・U-9P

仕上り丈＼仕上り巾	～142	143～290	291～438
～ 60	18,400	37,000	55,600

クッション

サイズ	パイピング	ステッチ	フリル	ボルスター
33×33	3,300	3,300	4,700	——
45×45	3,500	3,500	4,700	——
60×60	5,300	5,300	6,700	——
18R×40	——	——	——	10,900

シートクッション

サイズ	ダイニングシート	リビングシート	座布団カバー
45×43	3,500	——	——
48×48	——	3,500	——
55×59	——	——	2,900

マルチカバー

サイズ	
200×190（一人掛）	12,600
200×290（三人掛）	13,000

表示価格には消費税は含まれていません。

BS-2 ベッドスプレッド・プレーン

サイズ	
S ～190×～310	15,700
SD ～220×～310	16,600
D ～240×～310	17,500

ベッドスプレッド（キルト） BK-1 BK-2 BK-3

タイプ	サイズ	ダイヤ ストライプ チュール	ダブルダイヤ	ファン ワイド ストライプ
BK-1 キルトプレーン	S ～190×～310	40,400	46,800	51,800
	SD ～220×～310	40,400	51,000	56,500
	D ～240×～310	40,400	55,600	60,800
BK-2 キルトフリル	S ～190×～310	40,300	50,300	53,100
	SD ～220×～310	41,100	56,300	59,600
	D ～240×～310	52,000	70,600	74,300
BK-3 キルトボックス	S ～190×～310	40,400	52,300	57,400
	SD ～220×～310	40,400	56,500	62,100
	D ～240×～310	40,400	61,100	66,400

表示価格には消費税は含まれていません。

E7004～7007 150cm巾 5,000/m 3,330/㎡ 柄リピート たて 31.8cm×よこ ーcm

見本帳掲載 P.8

裏地付についてはP.2をご覧ください。

■スタイリッシュウェーブ縫製・KH KE KO

KH 約2倍 仕上り巾 / 仕上り丈	～75 1巾	76～150 2巾	151～225 3巾	226～300 4巾	301～375 5巾	376～450 6巾	451～525 7巾	526～600 8巾
～100	12,300	23,600	34,900	46,200	57,500	68,800	80,100	91,400
～120	14,600	28,200	41,800	55,400	69,000	82,600	96,200	109,800
～140	14,600	28,200	41,800	55,400	69,000	82,600	96,200	109,800
～160	16,900	32,800	48,700	64,600	80,500	96,400	112,300	128,200
～180	16,900	32,800	48,700	64,600	80,500	96,400	112,300	128,200
～200	19,100	37,200	55,300	73,400	91,500	109,600	127,700	145,800
～220	21,400	41,800	62,200	82,600	103,000	123,400	143,800	164,200
～240	21,400	41,800	62,200	82,600	103,000	123,400	143,800	164,200
～260	23,600	46,200	68,800	91,400	114,000	136,600	159,200	181,800
～280	25,900	50,800	75,700	100,600	125,500	150,400	175,300	200,200
～300	25,900	50,800	75,700	100,600	125,500	150,400	175,300	200,200
KE 約1.5倍仕上り巾	～100	101～200	201～300	301～400	401～500	501～600	601～700	701～800
KO 約1.5倍仕上り巾	～100	101～200	201～324	325～424	425～550	551～600		

●タッセル込

※1巾での両引きはできません。
※2巾使いは、3ッ山両引きの場合、最大仕上り巾は上記と異なります。(P398参照)
※KEは2ッ山限定、KOは1ッ山限定。
※KH・KOは300cm、KEは400cmを超える仕上り巾は両引きのみになります。
※形態安定加工により風合いに変化が生じる場合があります。

■ハイグレード縫製・SH SE ■ニューシンプル縫製・SO ■フラット縫製・AP

SH 約2倍 仕上り巾 / 仕上り丈	～75 1巾	76～150 2巾	151～225 3巾	226～300 4巾	301～375 5巾	376～450 6巾	451～525 7巾	526～600 8巾	601～675 9巾
～100	11,900	22,800	33,700	44,600	55,500	66,400	77,300	88,200	99,100
～120	14,000	27,000	40,000	53,000	66,000	79,000	92,000	105,000	118,000
～140	14,000	27,000	40,000	53,000	66,000	79,000	92,000	105,000	118,000
～160	16,200	31,400	46,600	61,800	77,000	92,200	107,400	122,600	137,800
～180	16,200	31,400	46,600	61,800	77,000	92,200	107,400	122,600	137,800
～200	18,300	35,600	52,900	70,200	87,500	104,800	122,100	139,400	156,700
～220	20,500	40,000	59,500	79,000	98,500	118,000	137,500	157,000	176,500
～240	20,500	40,000	59,500	79,000	98,500	118,000	137,500	157,000	176,500
～260	22,700	44,400	66,100	87,800	109,500	131,200	152,900	174,600	196,300
～280	24,800	48,600	72,400	96,200	120,000	143,800	167,600	191,400	215,200
～300	24,800	48,600	72,400	96,200	120,000	143,800	167,600	191,400	215,200
SE 約1.5倍仕上り巾	～100	101～200	201～300	301～400	401～500	501～600	601～700	701～800	801～900
SO 約1.5倍仕上り巾	～100	101～200	201～324	325～424	425～550	551～650	651～774		
AP 約1倍仕上り巾	～134	135～268	269～414	415～564	565～710	711～860			

●タッセル込

※SH、SE、SOは1巾での両引きはできません。
※SHの2巾使いは、3ッ山両引きの場合、最大仕上り巾は上記と異なります。(P398参照)
※SEは2ッ山、SOは1ッ山、APはヒダなし。

■リウェーブ縫製・G2

約2倍

仕上り巾 / 仕上り丈	～124 2巾	125～224 3巾	225～300 4巾	301～374 5巾	375～450 6巾	451～524 7巾	525～600 8巾
～100	26,800	39,700	52,600	65,500	78,400	91,300	104,200
～120	31,600	46,900	62,200	77,500	92,800	108,100	123,400
～140	31,600	46,900	62,200	77,500	92,800	108,100	123,400
～160	36,800	54,700	72,600	90,500	108,400	126,300	144,200
～180	41,800	62,200	82,600	103,000	123,400	143,800	164,200
～200	41,800	62,200	82,600	103,000	123,400	143,800	164,200
～220	47,000	70,000	93,000	116,000	139,000	162,000	185,000
～240	47,000	70,000	93,000	116,000	139,000	162,000	185,000
～260	52,200	77,800	103,400	129,000	154,600	180,200	205,800
～280	57,000	85,000	113,000	141,000	169,000	197,000	225,000
～300	57,000	85,000	113,000	141,000	169,000	197,000	225,000

●タッセル込

※3ッ山限定。1巾での両引きはできません。
※300cmを超える仕上り巾は両引きのみになります。
※片引きで300cmを超える400cmまでの場合は、別途料金が必要となります。詳しくは担当営業までお問い合せください。

表示価格には消費税は含まれていません。

E7008・7009 150cm巾 4,900/m 3,260/㎡ 柄リピート たて 60.5cm×よこ 50cm

見本帳掲載 P.10

裏地付についてはP.2をご覧ください。

■スタイリッシュウェーブ縫製・KH KE KO

KH 約2倍 仕上り巾 / 仕上り丈	～75 1巾	76～150 2巾	151～225 3巾	226～300 4巾	301～375 5巾	376～450 6巾	451～525 7巾	526～600 8巾
～100	13,800	26,600	39,400	52,200	65,000	77,800	90,600	103,400
～120	13,800	26,600	39,400	52,200	65,000	77,800	90,600	103,400
～140	13,800	26,600	39,400	52,200	65,000	77,800	90,600	103,400
～160	18,000	35,000	52,000	69,000	86,000	103,000	120,000	137,000
～180	18,000	35,000	52,000	69,000	86,000	103,000	120,000	137,000
～200	18,000	35,000	52,000	69,000	86,000	103,000	120,000	137,000
～220	22,200	43,400	64,600	85,800	107,000	128,200	149,400	170,600
～240	22,200	43,400	64,600	85,800	107,000	128,200	149,400	170,600
～260	22,200	43,400	64,600	85,800	107,000	128,200	149,400	170,600
～280	26,500	52,000	77,500	103,000	128,500	154,000	179,500	205,000
～300	26,500	52,000	77,500	103,000	128,500	154,000	179,500	205,000
KE 約1.5倍仕上り巾	～100	101～200	201～300	301～400	401～500	501～600	601～700	701～800
KO 約1.5倍仕上り巾	～100	101～200	201～324	325～424	425～550	551～600		

●タッセル込

※1巾での両引きはできません。
※2巾使いは、3ッ山両引きの場合、最大仕上り巾は上記と異なります。(P398参照)
※KEは2ッ山限定、KOは1ッ山限定。
※KH・KOは300cm、KEは400cmを超える仕上り巾は両引きのみになります。
※形態安定加工により風合いに変化が生じる場合があります。

■ハイグレード縫製・SH SE ■ニューシンプル縫製・SO ■フラット縫製・AP

SH 約2倍 仕上り巾 / 仕上り丈	～75 1巾	76～150 2巾	151～225 3巾	226～300 4巾	301～375 5巾	376～450 6巾	451～525 7巾	526～600 8巾	601～675 9巾
～100	13,200	25,400	37,600	49,800	62,000	74,200	86,400	98,600	110,800
～120	13,200	25,400	37,600	49,800	62,000	74,200	86,400	98,600	110,800
～140	13,200	25,400	37,600	49,800	62,000	74,200	86,400	98,600	110,800
～160	17,300	33,600	49,900	66,200	82,500	98,800	115,100	131,400	147,700
～180	17,300	33,600	49,900	66,200	82,500	98,800	115,100	131,400	147,700
～200	17,300	33,600	49,900	66,200	82,500	98,800	115,100	131,400	147,700
～220	21,300	41,600	61,900	82,200	102,500	122,800	143,100	163,400	183,700
～240	21,300	41,600	61,900	82,200	102,500	122,800	143,100	163,400	183,700
～260	21,300	41,600	61,900	82,200	102,500	122,800	143,100	163,400	183,700
～280	25,400	49,800	74,200	98,600	123,000	147,400	171,800	196,200	220,600
～300	25,400	49,800	74,200	98,600	123,000	147,400	171,800	196,200	220,600
SE 約1.5倍仕上り巾	～100	101～200	201～300	301～400	401～500	501～600	601～700	701～800	801～900
SO 約1.5倍仕上り巾	～100	101～200	201～324	325～424	425～550	551～650	651～774		
AP 約1倍仕上り巾	～134	135～268	269～414	415～564	565～710	711～860			

●タッセル込

※SH、SE、SOは1巾での両引きはできません。
※SHの2巾使いは、3ッ山両引きの場合、最大仕上り巾は上記と異なります。(P398参照)
※SEは2ッ山、SOは1ッ山、APはヒダなし。

■ワッフルサンド縫製・KV

約2倍

仕上り巾 / 仕上り丈	76～150 2巾	151～225 3巾	226～300 4巾	301～375 5巾	376～450 6巾	451～525 7巾	526～600 8巾
～100	47,600	70,900	94,200	117,500	140,800	164,100	187,400
～120	49,400	73,600	97,800	122,000	146,200	170,400	194,600
～140	51,000	76,000	101,000	126,000	151,000	176,000	201,000
～160	65,200	97,300	129,400	161,500	193,600	225,700	257,800
～180	67,000	100,000	133,000	166,000	199,000	232,000	265,000
～200	68,600	102,400	136,200	170,000	203,800	237,600	271,400
～220	82,800	123,700	164,600	205,500	246,400	287,300	328,200
～240	84,400	126,100	167,800	209,500	251,200	292,900	334,600
～260	86,000	128,500	171,000	213,500	256,000	298,500	341,000
～280	100,200	149,800	199,400	249,000	298,600	348,200	397,800
～300	101,800	152,200	202,600	253,000	303,400	353,800	404,200

●タッセル込

※2ッ山限定。1巾での両引きはできません。
※300cmを超える仕上り巾は両引きのみになります。
※形態安定加工により風合いに変化が生じる場合があります。

プレーンシェード ドラム式・R-61PD

仕上り巾 / 仕上り丈	30～50	51～90	91～142	143～190	191～240	241～290	291～340	341～400
～100	25,000	27,800	33,500	45,000	50,600	56,300	67,800	74,000
～120	30,000	32,800	39,600	55,000	61,700	68,300	83,800	91,100
～140	30,000	32,800	39,600	55,000	61,700	68,300	83,800	91,100
～160	30,000	32,800	39,600	55,000	61,700	68,300	83,800	91,100
～180	35,000	37,800	45,600	65,000	72,700	80,400	99,900	108,200
～200	35,000	37,800	45,600	65,000	72,700	80,400	99,900	108,200
～220	35,000	37,800	45,600	65,000	72,700	80,400	99,900	108,200
～240	40,000	42,800	51,700	75,000	83,800	92,500	116,000	125,300
～260	40,000	42,800	51,700	75,000	83,800	92,500	116,000	125,300
～280	40,000	42,800	51,700	75,000	83,800	92,500	116,000	125,300
～300	45,000	47,800	57,700	85,000	94,800	104,600	132,000	142,400

※仕上り巾39cm以下の場合、仕上り丈は200cmまでになります。

プレーンシェード コード式・R-61PC

仕上り巾 / 仕上り丈	18～50	51～90	91～142	143～190	191～240
～100	17,700	20,300	26,000	37,300	42,800
～120	22,700	25,300	32,100	47,300	53,900
～140	22,700	25,300	32,100	47,300	53,900
～160	22,700	25,300	32,100	47,300	53,900
～180	27,700	30,300	38,100	57,300	64,900
～200	27,700	30,300	38,100	57,300	64,900
～220	27,700	30,300	38,100	57,300	64,900
～240	32,700	35,300	44,200	67,300	76,000
～260	32,700	35,300	44,200	67,300	76,000
～280	32,700	35,300	44,200	67,300	76,000
～300	37,700	40,300	50,200	77,300	87,000

表示価格には消費税は含まれていません。

E7008・7009

■ギャザー縫製・SG

約2倍

仕上り丈＼仕上り巾	76～150 2巾	151～225 3巾	226～300 4巾	301～375 5巾	376～450 6巾	451～525 7巾	526～600 8巾
～100	26,600	39,400	52,200	65,000	77,800	90,600	103,400
～120	26,600	39,400	52,200	65,000	77,800	90,600	103,400
～140	26,600	39,400	52,200	65,000	77,800	90,600	103,400
～160	35,000	52,000	69,000	86,000	103,000	120,000	137,000
～180	35,000	52,000	69,000	86,000	103,000	120,000	137,000
～200	35,000	52,000	69,000	86,000	103,000	120,000	137,000
～220	43,400	64,600	85,800	107,000	128,200	149,400	170,600
～240	43,400	64,600	85,800	107,000	128,200	149,400	170,600
～260	43,400	64,600	85,800	107,000	128,200	149,400	170,600
～280	52,000	77,500	103,000	128,500	154,000	179,500	205,000
～300	52,000	77,500	103,000	128,500	154,000	179,500	205,000

※ワンプリーツギャザー、またはスモックギャザーが選択できます。　●タッセル込

シェイパーシェード ドラム式・R-65PD

仕上り丈＼仕上り巾	30～50	51～90	91～142	143～190	191～240	241～290	291～340	341～400
～100	37,600	37,600	52,500	62,500	77,100	81,200	104,300	108,400
～120	45,200	45,200	62,600	77,400	94,600	100,600	129,200	135,200
～140	46,100	46,100	64,000	78,800	96,800	102,800	132,000	138,000
～160	46,900	46,900	65,500	80,300	99,000	105,000	134,800	140,800
～180	54,500	54,500	75,500	95,200	116,500	124,400	159,600	167,500
～200	55,300	55,300	76,900	96,600	118,700	126,600	162,400	170,300
～220	56,200	56,200	78,400	98,100	120,900	128,800	165,200	173,100
～240	63,900	63,900	88,400	112,900	138,500	148,200	190,100	199,900
～260	64,700	64,700	89,900	114,400	140,700	150,400	192,900	202,700
～280	65,600	65,600	91,300	115,800	142,900	152,600	195,700	205,500
～300	73,100	73,100	101,300	130,600	160,400	172,000	220,500	232,200

※仕上り巾39cm以下の場合、仕上り丈は200cmまでになります。

シェイパーシェード コード式・R-65PC

仕上り丈＼仕上り巾	18～50	51～90	91～142	143～190	191～240
～100	27,600	27,600	37,900	47,900	52,000
～120	35,200	35,200	47,400	62,200	68,200
～140	36,100	36,100	48,300	63,100	69,100
～160	37,000	37,000	49,200	64,000	70,000
～180	44,600	44,600	58,700	78,400	86,200
～200	45,400	45,400	59,500	79,200	87,000
～220	46,300	46,300	60,400	80,100	87,900
～240	54,000	54,000	69,900	94,400	104,200
～260	54,900	54,900	70,800	95,300	105,100
～280	55,800	55,800	71,700	96,200	106,000
～300	63,300	63,300	81,100	110,400	122,100

プレーンシェード裏地付 ドラム式・R-63PD

仕上り丈＼仕上り巾	40～56	57～96	97～136	137～176	177～216	217～240	241～276	277～290
～100	30,800	33,500	39,800	54,600	60,900	66,100	78,000	85,200
～120	37,500	40,200	48,200	68,000	75,900	82,900	99,300	108,700
～140	38,000	40,700	48,600	69,000	76,900	83,800	100,300	110,100
～160	38,500	41,200	49,100	69,900	77,900	84,800	101,200	111,500
～180	45,200	47,900	57,500	83,400	93,000	101,500	122,600	135,000
～200	45,700	48,400	58,000	84,300	93,900	102,500	123,500	136,400
～220	46,200	48,900	58,400	85,300	94,900	103,400	124,500	137,900
～240	52,900	55,600	66,800	98,700	110,000	120,200	145,800	161,300
～260	53,400	56,100	67,300	99,700	110,900	121,100	146,800	162,800
～280	53,800	56,500	67,800	100,700	111,900	122,100	147,700	164,200
～300	60,600	63,300	76,100	114,100	127,000	138,800	169,100	187,700

プレーンシェード裏地付 コード式・R-63PC

仕上り丈＼仕上り巾	30～56	57～96	97～136	137～176	177～200
～100	23,400	26,000	32,300	47,000	52,200
～120	30,100	32,700	40,700	60,400	67,200
～140	30,600	33,200	41,100	61,400	68,200
～160	31,100	33,700	41,600	62,300	69,200
～180	37,800	40,400	50,000	75,800	84,300
～200	38,300	40,900	50,500	76,700	85,200
～220	38,800	41,400	50,900	77,700	86,200

ピーコックシェード コード式・R-62PC

仕上り丈＼仕上り巾	60～86	87～125
～120	36,000	60,300
～140	36,000	60,300
～160	36,000	60,300
～180	42,800	74,000
～200	42,800	74,000
～220	42,800	74,000
～240	49,600	87,600

ロールカーテン プレーンタイプ・Q-1P

仕上り丈＼仕上り巾	～80	81～120	121～140	141～143	144～195
～ 50	27,300	29,500	31,600	33,800	41,600
～ 80	27,300	29,500	31,600	33,800	41,600
～120	32,000	35,400	37,800	40,200	51,600
～150	37,500	41,100	43,800	46,400	61,400
～200	40,500	44,000	46,900	51,700	67,600
～240	46,000	49,800	52,900	60,200	79,700

※仕上り巾141cm以上は巾継ぎが入ります。
※製作可能寸法は巾：丈＝1：4が限度です。
※電動タイプ（Q-1PA）は23,000円を加算してください。（リモコン代はサービス）

フラットバルーン プレーンタイプ ドラム式・B-67PD

仕上り丈＼仕上り巾	～100 1S
～100	28,500
～120	33,800
～140	33,800
～160	33,800
～180	39,000
～200	39,000
～220	39,000
～240	44,300
～260	44,300
～280	44,300
～300	49,600

フラットバルーン プレーンタイプ コード式・B-67PC

仕上り丈＼仕上り巾	～100 1S
～100	21,800
～120	27,100
～140	27,100
～160	27,100
～180	32,300
～200	32,300
～220	32,300
～240	37,600
～260	37,600
～280	37,600
～300	42,900

表示価格には消費税は含まれていません。

センタークロス フリルタイプ・S-1F 約2.5倍
E-1F 約2倍

約2.5倍仕上り巾	61～120	121～180	181～240	241～300	301～360	361～420
～100	29,300	43,500	——	——	——	——
～120	38,800	58,500	75,900	——	——	——
～140	39,500	59,300	75,900	——	——	——
～160	40,300	60,100	76,700	94,100	——	——
～180	49,800	75,100	96,400	118,500	139,900	——
～200	50,600	75,900	97,200	119,300	140,700	——
～220	50,600	76,700	98,000	120,100	141,500	163,600
～240	61,700	91,700	117,800	144,600	170,700	197,500
～260	62,500	92,500	118,500	145,400	171,500	198,300
～280	62,500	92,500	119,300	146,200	172,300	199,100
～300	72,700	107,500	139,100	170,700	201,500	233,100
約2倍仕上り巾	76～150	151～225	226～300	301～375	376～450	451～525

※アミカケのサイズについてはS-1F（約2.5倍）のみの対応です。
※上部ワンプリーツギャザー、3ッ山も選択できます。

クッション

サイズ	パイピング	ステッチ	フリル	ボルスター
33×33	3,700	3,700	5,300	——
45×45	3,900	3,900	5,300	——
60×60	6,200	6,200	7,700	——
18R×40	——	——	——	11,300

シートクッション

サイズ	ダイニングシート	リビングシート	座布団カバー
45×43	3,900	——	——
48×48	——	3,900	——
55×59	——	——	3,300

マルチカバー

サイズ	
200×190（一人掛）	17,000
200×290（三人掛）	17,300

BS-2 ベッドスプレッド・プレーン

サイズ	
S ～190×～310	20,000
SD ～220×～310	20,900
D ～240×～310	21,800

ベッドスプレッド（キルト） BK-1 BK-2 BK-3

タイプ	サイズ	ダイヤ ストライプ チュール	ダブルダイヤ	ファン ワイドストライプ
BK-1 キルトプレーン	S ～190×～310	46,700	52,200	57,300
	SD ～220×～310	46,700	56,400	62,000
	D ～240×～310	46,700	61,000	66,300
BK-2 キルトフリル	S ～190×～310	46,200	55,500	58,300
	SD ～220×～310	47,100	61,600	64,800
	D ～240×～310	60,800	78,000	81,700
BK-3 キルトボックス	S ～190×～310	46,700	58,400	63,500
	SD ～220×～310	46,700	62,600	68,200
	D ～240×～310	46,700	67,200	72,500

表示価格には消費税は含まれていません。

E7010〜7013 150cm巾 5,400/m 3,600/㎡ 柄リピート たて ーcm×よこ ーcm

見本帳掲載 P.12

裏地付についてはP.2をご覧ください。

■スタイリッシュウェーブ縫製・KH KE KO

KH 約2倍仕上り巾 / 仕上り丈	～75 1巾	76～150 2巾	151～225 3巾	226～300 4巾	301～375 5巾	376～450 6巾	451～525 7巾	526～600 8巾
～100	11,500	22,000	32,500	43,000	53,500	64,000	74,500	85,000
～120	13,000	25,000	37,000	49,000	61,000	73,000	85,000	97,000
～140	14,500	28,000	41,500	55,000	68,500	82,000	95,500	109,000
～160	16,000	31,000	46,000	61,000	76,000	91,000	106,000	121,000
～180	17,500	34,000	50,500	67,000	83,500	100,000	116,500	133,000
～200	19,000	37,000	55,000	73,000	91,000	109,000	127,000	145,000
～220	20,500	40,000	59,500	79,000	98,500	118,000	137,500	157,000
～240	22,000	43,000	64,000	85,000	106,000	127,000	148,000	169,000
～260	23,500	46,000	68,500	91,000	113,500	136,000	158,500	181,000
～280	25,000	49,000	73,000	97,000	121,000	145,000	169,000	193,000
～300	26,500	52,000	77,500	103,000	128,500	154,000	179,500	205,000
KE 約1.5倍仕上り巾	～100	101～200	201～300	301～400	401～500	501～600	601～700	701～800
KO 約1.5倍仕上り巾	～100	101～200	201～324	325～424	425～550	551～600		

●タッセル込

※1巾での両引きはできません。
※2巾使いは、3ッ山両引きの場合、最大仕上り巾は上記と異なります。(P398参照)
※KEは2ッ山限定、KOは1ッ山限定。
※KH・KOは300cm、KEは400cmを超える仕上り巾は両引きのみになります。
※形態安定加工により風合いに変化が生じる場合があります。

■ハイグレード縫製・SH SE ■ニューシンプル縫製・SO ■フラット縫製・AP

SH 約2倍仕上り巾 / 仕上り丈	～75 1巾	76～150 2巾	151～225 3巾	226～300 4巾	301～375 5巾	376～450 6巾	451～525 7巾	526～600 8巾	601～675 9巾
～100	11,100	21,200	31,300	41,400	51,500	61,600	71,700	81,800	91,900
～120	12,600	24,200	35,800	47,400	59,000	70,600	82,200	93,800	105,400
～140	14,000	27,000	40,000	53,000	66,000	79,000	92,000	105,000	118,000
～160	15,400	29,800	44,200	58,600	73,000	87,400	101,800	116,200	130,600
～180	16,900	32,800	48,700	64,600	80,500	96,400	112,300	128,200	144,100
～200	18,300	35,600	52,900	70,200	87,500	104,800	122,100	139,400	156,700
～220	19,800	38,600	57,400	76,200	95,000	113,800	132,600	151,400	170,200
～240	21,200	41,400	61,600	81,800	102,000	122,200	142,400	162,600	182,800
～260	22,600	44,200	65,800	87,400	109,000	130,600	152,200	173,800	195,400
～280	24,100	47,200	70,300	93,400	116,500	139,600	162,700	185,800	208,900
～300	25,500	50,000	74,500	99,000	123,500	148,000	172,500	197,000	221,500
SE 約1.5倍仕上り巾	～100	101～200	201～300	301～400	401～500	501～600	601～700	701～800	801～900
SO 約1.5倍仕上り巾	～100	101～200	201～324	325～424	425～550	551～650	651～774		
AP 約1倍仕上り巾	～134	135～268	269～414	415～564	565～710	711～860			

●タッセル込

※SH、SE、SOは1巾での両引きはできません。
※SHの2巾使いは、3ッ山両引きの場合、最大仕上り巾は上記と異なります。(P398参照)
※SEは2ッ山、SOは1ッ山、APはヒダなし。

■リウェーブ縫製・G2

約2倍

仕上り巾 / 仕上り丈	～124 2巾	125～224 3巾	225～300 4巾	301～374 5巾	375～450 6巾	451～524 7巾	525～600 8巾
～100	25,800	38,200	50,600	63,000	75,400	87,800	100,200
～120	29,000	43,000	57,000	71,000	85,000	99,000	113,000
～140	32,400	48,100	63,800	79,500	95,200	110,900	126,600
～160	35,800	53,200	70,600	88,000	105,400	122,800	140,200
～180	39,200	58,300	77,400	96,500	115,600	134,700	153,800
～200	42,600	63,400	84,200	105,000	125,800	146,600	167,400
～220	45,800	68,200	90,600	113,000	135,400	157,800	180,200
～240	49,200	73,300	97,400	121,500	145,600	169,700	193,800
～260	52,600	78,400	104,200	130,000	155,800	181,600	207,400
～280	56,000	83,500	111,000	138,500	166,000	193,500	221,000
～300	59,400	88,600	117,800	147,000	176,200	205,400	234,600

●タッセル込

※3ッ山限定。1巾での両引きはできません。
※300cmを超える仕上り巾は両引きのみになります。
※片引きで300cmを超える400cmまでの場合は、別途料金が必要となります。詳しくは担当営業までお問い合せください。

■ワッフルサンド縫製・KV

約2倍

仕上り巾 / 仕上り丈	76～150 2巾	151～225 3巾	226～300 4巾	301～375 5巾	376～450 6巾	451～525 7巾	526～600 8巾
～100	40,600	60,400	80,200	100,000	119,800	139,600	159,400
～120	46,600	69,400	92,200	115,000	137,800	160,600	183,400
～140	52,600	78,400	104,200	130,000	155,800	181,600	207,400
～160	58,400	87,100	115,800	144,500	173,200	201,900	230,600
～180	64,600	96,400	128,200	160,000	191,800	223,600	255,400
～200	70,600	105,400	140,200	175,000	209,800	244,600	279,400
～220	76,600	114,400	152,200	190,000	227,800	265,600	303,400
～240	82,600	123,400	164,200	205,000	245,800	286,600	327,400
～260	88,400	132,100	175,800	219,500	263,200	306,900	350,600
～280	94,600	141,400	188,200	235,000	281,800	328,600	375,400
～300	100,600	150,400	200,200	250,000	299,800	349,600	399,400

●タッセル込

※2ッ山限定。1巾での両引きはできません。
※300cmを超える仕上り巾は両引きのみになります。
※形態安定加工により風合いに変化が生じる場合があります。

プレーンシェード ドラム式・R-61PD

仕上り巾 / 仕上り丈	30～50	51～90	91～142	143～190	191～240	241～290	291～340	341～400
～100	24,800	27,600	33,100	45,000	50,500	55,900	67,900	73,900
～120	26,500	29,300	35,300	48,500	54,300	60,200	73,500	79,900
～140	28,300	31,100	37,400	52,100	58,200	64,400	79,200	85,900
～160	30,100	32,900	39,500	55,600	62,100	68,600	84,800	91,900
～180	31,800	34,600	41,600	59,100	66,000	72,800	90,500	97,900
～200	33,600	36,400	43,700	62,700	69,900	77,100	96,200	103,900
～220	35,400	38,200	45,800	66,200	73,800	81,300	101,800	109,900
～240	37,200	40,000	47,900	69,800	77,700	85,500	107,500	115,900
～260	38,900	41,700	50,100	73,300	81,500	89,800	113,100	121,900
～280	40,700	43,500	52,200	76,800	85,400	94,000	118,800	127,900
～300	42,500	45,300	54,300	80,400	89,300	98,200	124,400	133,900

※仕上り巾39cm以下の場合、仕上り丈は200cmまでになります。

プレーンシェード コード式・R-61PC

仕上り巾 / 仕上り丈	18～50	51～90	91～142	143～190	191～240
～100	17,500	20,100	25,600	37,300	42,700
～120	19,200	21,800	27,800	40,800	46,500
～140	21,000	23,600	29,900	44,400	50,400
～160	22,800	25,400	32,000	47,900	54,300
～180	24,500	27,100	34,100	51,400	58,200
～200	26,300	28,900	36,200	55,000	62,100
～220	28,100	30,700	38,300	58,500	66,000
～240	29,900	32,500	40,400	62,100	69,900
～260	31,600	34,200	42,600	65,600	73,700
～280	33,400	36,000	44,700	69,100	77,600
～300	35,200	37,800	46,800	72,700	81,500

表示価格には消費税は含まれていません。

■アイレット縫製・AA

約1倍

仕上り丈＼仕上り巾	〜134 1巾	135〜268 2巾	269〜414 3巾	415〜564 4巾	565〜710 5巾	711〜860 6巾
〜100	25,000	39,400	58,600	77,800	97,000	116,200
〜120	26,400	42,200	62,800	83,400	104,000	124,600
〜140	27,700	44,800	66,700	88,600	110,500	132,400
〜160	29,100	47,600	70,900	94,200	117,500	140,800
〜180	30,500	50,400	75,100	99,800	124,500	149,200
〜200	31,900	53,200	79,300	105,400	131,500	157,600
〜220	33,300	56,000	83,500	111,000	138,500	166,000
〜240	34,600	58,600	87,400	116,200	145,000	173,800
〜260	36,000	61,400	91,600	121,800	152,000	182,200
〜280	37,400	64,200	95,800	127,400	159,000	190,600
〜300	38,800	67,000	100,000	133,000	166,000	199,000

※レールサイズの約1.5倍でご注文ください。
※巾つぎ箇所がハトメと重なる場合があります。

●タッセル込

プレーンシェード裏地付 ドラム式・R-63PD

仕上り丈＼仕上り巾	40〜56	57〜96	97〜136	137〜176	177〜216	217〜240	241〜276	277〜290
〜100	29,300	32,000	37,700	52,000	57,700	62,500	73,800	80,500
〜120	31,900	34,600	40,900	57,300	63,600	68,900	81,900	89,600
〜140	34,600	37,300	44,100	62,600	69,500	75,300	89,900	98,600
〜160	37,300	40,000	47,300	68,000	75,300	81,700	98,000	107,700
〜180	39,900	42,600	50,500	73,300	81,200	88,100	106,000	116,800
〜200	42,600	45,300	53,800	78,600	87,100	94,600	114,100	125,900
〜220	45,200	47,900	57,000	83,900	93,000	101,000	122,100	135,000
〜240	47,900	50,600	60,200	89,200	98,800	107,400	130,200	144,000
〜260	50,600	53,300	63,400	94,600	104,700	113,800	138,200	153,100
〜280	53,200	55,900	66,600	99,900	110,600	120,200	146,300	162,200
〜300	55,900	58,600	69,800	105,200	116,400	126,700	154,300	171,300

プレーンシェード裏地付 コード式・R-63PC

仕上り丈＼仕上り巾	30〜56	57〜96	97〜136	137〜176	177〜200
〜100	21,900	24,500	30,200	44,400	49,000
〜120	24,500	27,100	33,400	49,700	54,900
〜140	27,200	29,800	36,600	55,000	60,800
〜160	29,900	32,500	39,800	60,400	66,600
〜180	32,500	35,100	43,000	65,700	72,500
〜200	35,200	37,800	46,300	71,000	78,400
〜220	37,800	40,400	49,500	76,300	84,300

ボックスバランス プレーンタイプ・U-1P

仕上り丈＼仕上り巾	〜150	151〜200	201〜250	251〜300	301〜350	351〜400
〜 40	15,600	21,100	26,100	31,100	36,700	41,700
〜 60	18,800	25,400	31,500	37,600	44,200	50,300

アールバランス プレーンタイプ・U-10P

仕上り丈＼仕上り巾	〜142	143〜290	291〜438
〜 60	18,300	36,400	55,000

ストレートバランス プレーンタイプ・U-9P

仕上り丈＼仕上り巾	〜142	143〜290	291〜438
〜 60	20,300	41,100	61,800

クッション

サイズ	パイピング	ステッチ	フリル	ボルスター
33×33	3,800	3,800	5,500	——
45×45	4,100	4,100	5,500	——
60×60	6,500	6,500	8,100	——
18R×40	——	——	——	11,500

シートクッション

サイズ	ダイニングシート	リビングシート	座布団カバー
45×43	4,000	——	——
48×48	——	4,000	——
55×59	——	——	3,500

マルチカバー

サイズ	
200×190（一人掛）	16,000
200×290（三人掛）	16,400

表示価格には消費税は含まれていません。

E7014～7016 150cm巾 3,700/m 2,460/㎡ 柄リピート たて 11.5cm×よこ 12.5cm

見本帳掲載 P.14

裏地付についてはP.2をご覧ください。

■スタイリッシュウェーブ縫製・KH KE KO

KH 約2倍 仕上り巾 / 仕上り丈	～75 1巾	76～150 2巾	151～225 3巾	226～300 4巾	301～375 5巾	376～450 6巾	451～525 7巾	526～600 8巾
～100	9,700	18,400	27,100	35,800	44,500	53,200	61,900	70,600
～120	10,400	19,800	29,200	38,600	48,000	57,400	66,800	76,200
～140	11,700	22,400	33,100	43,800	54,500	65,200	75,900	86,600
～160	13,100	25,200	37,300	49,400	61,500	73,600	85,700	97,800
～180	14,400	27,800	41,200	54,600	68,000	81,400	94,800	108,200
～200	15,100	29,200	43,300	57,400	71,500	85,600	99,700	113,800
～220	16,400	31,800	47,200	62,600	78,000	93,400	108,800	124,200
～240	17,700	34,400	51,100	67,800	84,500	101,200	117,900	134,600
～260	19,100	37,200	55,300	73,400	91,500	109,600	127,700	145,800
～280	19,700	38,400	57,100	75,800	94,500	113,200	131,900	150,600
～300	21,100	41,200	61,300	81,400	101,500	121,600	141,700	161,800
KE 約1.5倍仕上り巾	～100	101～200	201～300	301～400	401～500	501～600	601～700	701～800
KO 約1.5倍仕上り巾	～100	101～200	201～324	325～424	425～550	551～600		

●タッセル込

※1巾での両引きはできません。
※2巾使いは、3ッ山両引きの場合、最大仕上り巾は上記と異なります。(P398参照)
※KEは2ッ山限定、KOは1ッ山限定。
※KH・KOは300cm、KEは400cmを超える仕上り巾は両引きのみになります。
※形態安定加工により風合いに変化が生じる場合があります。

■ハイグレード縫製・SH SE ■ニューシンプル縫製・SO ■フラット縫製・AP

SH 約2倍 仕上り巾 / 仕上り丈	～75 1巾	76～150 2巾	151～225 3巾	226～300 4巾	301～375 5巾	376～450 6巾	451～525 7巾	526～600 8巾	601～675 9巾
～100	9,300	17,600	25,900	34,200	42,500	50,800	59,100	67,400	75,700
～120	9,900	18,800	27,700	36,600	45,500	54,400	63,300	72,200	81,100
～140	11,200	21,400	31,600	41,800	52,000	62,200	72,400	82,600	92,800
～160	12,400	23,800	35,200	46,600	58,000	69,400	80,800	92,200	103,600
～180	13,700	26,400	39,100	51,800	64,500	77,200	89,900	102,600	115,300
～200	14,300	27,600	40,900	54,200	67,500	80,800	94,100	107,400	120,700
～220	15,600	30,200	44,800	59,400	74,000	88,600	103,200	117,800	132,400
～240	16,900	32,800	48,700	64,600	80,500	96,400	112,300	128,200	144,100
～260	18,100	35,200	52,300	69,400	86,500	103,600	120,700	137,800	154,900
～280	18,800	36,600	54,400	72,200	90,000	107,800	125,600	143,400	161,200
～300	20,000	39,000	58,000	77,000	96,000	115,000	134,000	153,000	172,000
SE 約1.5倍仕上り巾	～100	101～200	201～300	301～400	401～500	501～600	601～700	701～800	801～900
SO 約1.5倍仕上り巾	～100	101～200	201～324	325～424	425～550	551～650	651～774		
AP 約1倍仕上り巾	～134	135～268	269～414	415～564	565～710	711～860			

●タッセル込

※SH、SE、SOは1巾での両引きはできません。
※SHの2巾使いは、3ッ山両引きの場合、最大仕上り巾は上記と異なります。(P398参照)
※SEは2ッ山、SOは1ッ山、APはヒダなし。

■リウェーブ縫製・G2

約2倍

仕上り巾 / 仕上り丈	～124 2巾	125～224 3巾	225～300 4巾	301～374 5巾	375～450 6巾	451～524 7巾	525～600 8巾
～100	21,200	31,300	41,400	51,500	61,600	71,700	81,800
～120	24,200	35,800	47,400	59,000	70,600	82,200	93,800
～140	27,400	40,600	53,800	67,000	80,200	93,400	106,600
～160	28,800	42,700	56,600	70,500	84,400	98,300	112,200
～180	32,000	47,500	63,000	78,500	94,000	109,500	125,000
～200	35,200	52,300	69,400	86,500	103,600	120,700	137,800
～220	38,200	56,800	75,400	94,000	112,600	131,200	149,800
～240	39,800	59,200	78,600	98,000	117,400	136,800	156,200
～260	42,800	63,700	84,600	105,500	126,400	147,300	168,200
～280	46,000	68,500	91,000	113,500	136,000	158,500	181,000
～300	49,000	73,000	97,000	121,000	145,000	169,000	193,000

●タッセル込

※3ッ山限定。1巾での両引きはできません。
※300cmを超える仕上り巾は両引きのみになります。
※片引きで300cmを超える400cmまでの場合は、別途料金が必要となります。詳しくは担当営業までお問い合せください。

■ワッフルサンド縫製・KV

約2倍

仕上り巾 / 仕上り丈	76～150 2巾	151～225 3巾	226～300 4巾	301～375 5巾	376～450 6巾	451～525 7巾	526～600 8巾
～100	37,600	55,900	74,200	92,500	110,800	129,100	147,400
～120	41,400	61,600	81,800	102,000	122,200	142,400	162,600
～140	47,200	70,300	93,400	116,500	139,600	162,700	185,800
～160	53,000	79,000	105,000	131,000	157,000	183,000	209,000
～180	59,000	88,000	117,000	146,000	175,000	204,000	233,000
～200	62,600	93,400	124,200	155,000	185,800	216,600	247,400
～220	68,600	102,400	136,200	170,000	203,800	237,600	271,400
～240	74,400	111,100	147,800	184,500	221,200	257,900	294,600
～260	80,200	119,800	159,400	199,000	238,600	278,200	317,800
～280	84,200	125,800	167,400	209,000	250,600	292,200	333,800
～300	89,800	134,200	178,600	223,000	267,400	311,800	356,200

●タッセル込

※2ッ山限定。1巾での両引きはできません。
※300cmを超える仕上り巾は両引きのみになります。
※形態安定加工により風合いに変化が生じる場合があります。

プレーンシェード ドラム式・R-61PD

仕上り巾 / 仕上り丈	30～50	51～90	91～142	143～190	191～240	241～290	291～340	341～400
～100	23,400	26,200	32,000	42,300	48,000	53,600	63,700	69,900
～120	24,200	27,000	32,900	43,800	49,600	55,400	66,400	72,800
～140	26,300	29,100	35,500	47,700	54,000	60,400	72,600	79,500
～160	27,700	30,500	37,300	50,500	57,200	63,900	77,600	84,900
～180	29,200	32,000	39,100	53,800	60,800	67,800	82,600	90,200
～200	29,900	32,700	40,000	55,200	62,400	69,600	84,900	92,700
～220	32,000	34,800	42,600	59,100	66,800	74,600	91,100	99,500
～240	33,500	36,300	44,400	62,000	70,000	78,100	96,200	104,800
～260	34,900	37,700	46,200	65,200	73,600	82,000	101,200	110,200
～280	35,600	38,400	47,100	66,600	75,200	83,800	103,500	112,600
～300	37,700	40,500	49,700	70,600	79,700	88,800	109,700	119,400

※仕上り巾39cm以下の場合、仕上り丈は200cmまでになります。

プレーンシェード コード式・R-61PC

仕上り巾 / 仕上り丈	18～50	51～90	91～142	143～190	191～240
～100	16,100	18,700	24,500	34,600	40,200
～120	16,900	19,500	25,400	36,100	41,800
～140	19,000	21,600	28,000	40,000	46,200
～160	20,400	23,000	29,800	42,800	49,400
～180	21,900	24,500	31,600	46,100	53,000
～200	22,600	25,200	32,500	47,500	54,600
～220	24,700	27,300	35,100	51,400	59,000
～240	26,200	28,800	36,900	54,300	62,200
～260	27,600	30,200	38,700	57,500	65,800
～280	28,300	30,900	39,600	58,900	67,400
～300	30,400	33,000	42,200	62,900	71,900

表示価格には消費税は含まれていません。

■アイレット縫製・AA

約1倍

仕上り丈＼仕上り巾	～134 1巾	135～268 2巾	269～414 3巾	415～564 4巾	565～710 5巾	711～860 6巾
～100	22,600	34,600	51,400	68,200	85,000	101,800
～120	23,800	37,000	55,000	73,000	91,000	109,000
～140	25,000	39,400	58,600	77,800	97,000	116,200
～160	26,200	41,800	62,200	82,600	103,000	123,400
～180	26,800	43,000	64,000	85,000	106,000	127,000
～200	28,000	45,400	67,600	89,800	112,000	134,200
～220	29,200	47,800	71,200	94,600	118,000	141,400
～240	30,400	50,200	74,800	99,400	124,000	148,600
～260	31,000	51,400	76,600	101,800	127,000	152,200
～280	32,200	53,800	80,200	106,600	133,000	159,400
～300	33,400	56,200	83,800	111,400	139,000	166,600

※レールサイズの約1.5倍でご注文ください。
※巾つぎ箇所がハトメと重なる場合があります。

●タッセル込

シェイパーシェード ドラム式・R-65PD

仕上り丈＼仕上り巾	30～50	51～90	91～142	143～190	191～240	241～290	291～340	341～400
～100	36,000	36,000	50,900	59,800	74,400	78,500	100,300	104,400
～120	37,900	37,900	53,800	63,300	79,000	83,400	106,800	111,200
～140	41,800	41,800	59,100	70,400	87,700	93,100	118,800	124,100
～160	44,600	44,600	63,200	75,900	94,600	100,500	128,600	134,500
～180	47,500	47,500	67,300	81,600	101,800	108,400	138,400	145,000
～200	49,300	49,300	70,000	85,000	106,300	113,200	144,500	151,400
～220	53,200	53,200	75,400	92,200	115,100	122,900	156,500	164,400
～240	56,100	56,100	79,500	97,600	121,900	130,400	166,300	174,800
～260	58,900	58,900	83,600	103,400	129,100	138,200	176,100	185,200
～280	60,800	60,800	86,300	106,800	133,600	143,000	182,200	191,600
～300	64,600	64,600	91,600	113,900	142,400	152,800	194,200	204,600

※仕上り巾39cm以下の場合、仕上り丈は200cmまでになります。

シェイパーシェード コード式・R-65PC

仕上り丈＼仕上り巾	18～50	51～90	91～142	143～190	191～240
～100	26,000	26,000	36,300	45,200	49,300
～120	27,900	27,900	38,600	48,100	52,600
～140	31,800	31,800	43,400	54,700	60,000
～160	34,700	34,700	46,900	59,600	65,600
～180	37,600	37,600	50,500	64,800	71,500
～200	39,400	39,400	52,600	67,600	74,600
～220	43,300	43,300	57,400	74,200	82,100
～240	46,200	46,200	61,000	79,100	87,600
～260	49,100	49,100	64,500	84,300	93,500
～280	51,000	51,000	66,700	87,200	96,700
～300	54,800	54,800	71,400	93,700	104,100

プレーンシェード裏地付 ドラム式・R-63PD

仕上り丈＼仕上り巾	40～56	57～96	97～136	137～176	177～216	217～240	241～276	277～290
～100	28,300	31,000	37,000	49,700	55,700	60,700	70,900	77,800
～120	30,600	33,300	39,900	54,700	61,300	66,800	78,300	86,200
～140	33,900	36,600	44,000	60,900	68,200	74,600	87,600	96,900
～160	35,300	38,000	45,600	63,700	71,300	78,000	91,600	101,600
～180	37,600	40,300	48,500	68,700	76,900	84,100	99,000	110,100
～200	39,900	42,600	51,400	73,300	82,100	89,800	106,400	118,500
～220	41,300	44,000	53,100	76,100	85,100	93,200	110,400	123,200
～240	44,600	47,300	57,100	82,200	92,100	100,900	119,700	133,900
～260	46,900	49,600	60,000	87,200	97,600	107,000	127,100	142,300
～280	49,200	51,900	62,900	91,900	102,800	112,800	134,500	150,700
～300	51,500	54,200	65,700	96,100	107,600	118,100	140,800	158,000

プレーンシェード裏地付 コード式・R-63PC

仕上り丈＼仕上り巾	30～56	57～96	97～136	137～176	177～200
～100	20,900	23,500	29,500	42,100	47,000
～120	23,200	25,800	32,400	47,100	52,600
～140	26,500	29,100	36,500	53,300	59,500
～160	27,900	30,500	38,100	56,100	62,600
～180	30,200	32,800	41,000	61,100	68,200
～200	32,500	35,100	43,900	65,700	73,400
～220	33,900	36,500	45,600	68,500	76,400

ピーコックシェード コード式・R-62PC

仕上り丈＼仕上り巾	60～86	87～125
～120	28,700	46,800
～140	31,700	51,800
～160	33,700	55,900
～180	35,800	61,000
～200	36,800	63,000
～220	39,800	68,100
～240	41,900	72,100

ロールカーテン プレーンタイプ・Q-1P

仕上り丈＼仕上り巾	40～80	81～120	121～140	141～143
～ 50	24,600	26,800	28,900	31,100
～ 80	25,400	27,600	29,700	31,900
～120	28,900	32,300	34,700	37,100
～150	32,600	36,200	38,900	41,500
～200	37,500	41,000	43,900	48,700
～240	41,200	45,000	48,100	55,400

※製作可能寸法は巾：丈＝1：4が限度です。
※電動タイプ（Q-1PA）は23,000円を加算してください。（リモコン代はサービス）

ボックスバランス プレーンタイプ・U-1P

仕上り丈＼仕上り巾	～150	151～200	201～250	251～300	301～350	351～400
～ 40	13,600	17,800	22,300	26,800	31,300	35,500
～ 60	16,200	21,500	26,700	32,000	37,200	42,500

アールバランス プレーンタイプ・U-10P

仕上り丈＼仕上り巾	～142	143～290	291～438
～ 60	15,900	32,200	48,400

ストレートバランス プレーンタイプ・U-9P

仕上り丈＼仕上り巾	～142	143～290	291～438
～ 60	18,400	37,400	56,300

表示価格には消費税は含まれていません。

E7017・7018 150cm巾 4,500/m 3,000/㎡ 柄リピート たて 42.1cm×よこ 25cm

見本帳掲載 P.16

裏地付についてはP.2をご覧ください。

■スタイリッシュウェーブ縫製・KH KE KO

KH 約2倍 仕上り巾 / 仕上り丈	～75 1巾	76～150 2巾	151～225 3巾	226～300 4巾	301～375 5巾	376～450 6巾	451～525 7巾	526～600 8巾
～100	12,200	23,400	34,600	45,800	57,000	68,200	79,400	90,600
～120	12,200	23,400	34,600	45,800	57,000	68,200	79,400	90,600
～140	14,900	28,800	42,700	56,600	70,500	84,400	98,300	112,200
～160	14,900	28,800	42,700	56,600	70,500	84,400	98,300	112,200
～180	17,700	34,400	51,100	67,800	84,500	101,200	117,900	134,600
～200	17,700	34,400	51,100	67,800	84,500	101,200	117,900	134,600
～220	20,500	40,000	59,500	79,000	98,500	118,000	137,500	157,000
～240	20,500	40,000	59,500	79,000	98,500	118,000	137,500	157,000
～260	23,300	45,600	67,900	90,200	112,500	134,800	157,100	179,400
～280	23,300	45,600	67,900	90,200	112,500	134,800	157,100	179,400
～300	26,100	51,200	76,300	101,400	126,500	151,600	176,700	201,800
KE 約1.5倍仕上り巾	～100	101～200	201～300	301～400	401～500	501～600	601～700	701～800
KO 約1.5倍仕上り巾	～100	101～200	201～324	325～424	425～550	551～600		

●タッセル込

※1巾での両引きはできません。
※2巾使いは、3ッ山両引きの場合、最大仕上り巾は上記と異なります。(P398参照)
※KEは2ッ山限定、KOは1ッ山限定。
※KH・KOは300cm、KEは400cmを超える仕上り巾は両引きのみになります。
※形態安定加工により風合いに変化が生じる場合があります。

■ハイグレード縫製・SH SE ■ニューシンプル縫製・SO ■フラット縫製・AP

SH 約2倍 仕上り巾 / 仕上り丈	～75 1巾	76～150 2巾	151～225 3巾	226～300 4巾	301～375 5巾	376～450 6巾	451～525 7巾	526～600 8巾	601～675 9巾
～100	11,700	22,400	33,100	43,800	54,500	65,200	75,900	86,600	97,300
～120	11,700	22,400	33,100	43,800	54,500	65,200	75,900	86,600	97,300
～140	14,300	27,600	40,900	54,200	67,500	80,800	94,100	107,400	120,700
～160	14,300	27,600	40,900	54,200	67,500	80,800	94,100	107,400	120,700
～180	17,000	33,000	49,000	65,000	81,000	97,000	113,000	129,000	145,000
～200	17,000	33,000	49,000	65,000	81,000	97,000	113,000	129,000	145,000
～220	19,600	38,200	56,800	75,400	94,000	112,600	131,200	149,800	168,400
～240	19,600	38,200	56,800	75,400	94,000	112,600	131,200	149,800	168,400
～260	22,300	43,600	64,900	86,200	107,500	128,800	150,100	171,400	192,700
～280	22,300	43,600	64,900	86,200	107,500	128,800	150,100	171,400	192,700
～300	24,900	48,800	72,700	96,600	120,500	144,400	168,300	192,200	216,100
SE 約1.5倍仕上り巾	～100	101～200	201～300	301～400	401～500	501～600	601～700	701～800	801～900
SO 約1.5倍仕上り巾	～100	101～200	201～324	325～424	425～550	551～650	651～774		
AP 約1倍仕上り巾	～134	135～268	269～414	415～564	565～710	711～860			

●タッセル込

※SH、SE、SOは1巾での両引きはできません。
※SHの2巾使いは、3ッ山両引きの場合、最大仕上り巾は上記と異なります。(P398参照)
※SEは2ッ山、SOは1ッ山、APはヒダなし。

■リウェーブ縫製・G2

約2倍

仕上り巾 / 仕上り丈	～124 2巾	125～224 3巾	225～300 4巾	301～374 5巾	375～450 6巾	451～524 7巾	525～600 8巾
～100	26,600	39,400	52,200	65,000	77,800	90,600	103,400
～120	26,600	39,400	52,200	65,000	77,800	90,600	103,400
～140	32,800	48,700	64,600	80,500	96,400	112,300	128,200
～160	32,800	48,700	64,600	80,500	96,400	112,300	128,200
～180	39,200	58,300	77,400	96,500	115,600	134,700	153,800
～200	39,200	58,300	77,400	96,500	115,600	134,700	153,800
～220	45,400	67,600	89,800	112,000	134,200	156,400	178,600
～240	45,400	67,600	89,800	112,000	134,200	156,400	178,600
～260	51,800	77,200	102,600	128,000	153,400	178,800	204,200
～280	51,800	77,200	102,600	128,000	153,400	178,800	204,200
～300	58,000	86,500	115,000	143,500	172,000	200,500	229,000

●タッセル込

※3ッ山限定。1巾での両引きはできません。
※300cmを超える仕上り巾は両引きのみになります。
※片引きで300cmを超える400cmまでの場合は、別途料金が必要となります。詳しくは担当営業までお問い合せください。

■ワッフルサンド縫製・KV

約2倍

仕上り巾 / 仕上り丈	76～150 2巾	151～225 3巾	226～300 4巾	301～375 5巾	376～450 6巾	451～525 7巾	526～600 8巾
～100	43,600	64,900	86,200	107,500	128,800	150,100	171,400
～120	45,400	67,600	89,800	112,000	134,200	156,400	178,600
～140	55,400	82,600	109,800	137,000	164,200	191,400	218,600
～160	57,000	85,000	113,000	141,000	169,000	197,000	225,000
～180	67,200	100,300	133,400	166,500	199,600	232,700	265,800
～200	68,800	102,700	136,600	170,500	204,400	238,300	272,200
～220	78,800	117,700	156,600	195,500	234,400	273,300	312,200
～240	80,400	120,100	159,800	199,500	239,200	278,900	318,600
～260	90,400	135,100	179,800	224,500	269,200	313,900	358,600
～280	92,200	137,800	183,400	229,000	274,600	320,200	365,800
～300	102,200	152,800	203,400	254,000	304,600	355,200	405,800

●タッセル込

※2ッ山限定。1巾での両引きはできません。
※300cmを超える仕上り巾は両引きのみになります。
※形態安定加工により風合いに変化が生じる場合があります。

プレーンシェード ドラム式・R-61PD

仕上り巾 / 仕上り丈	30～50	51～90	91～142	143～190	191～240	241～290	291～340	341～400
～100	24,500	27,300	33,000	44,400	50,100	55,700	66,700	73,000
～120	27,700	30,500	36,900	50,800	57,100	63,400	77,400	84,400
～140	27,700	30,500	36,900	50,800	57,100	63,400	77,400	84,400
～160	31,600	34,400	41,700	58,300	65,500	72,700	89,300	97,100
～180	31,600	34,400	41,700	58,300	65,500	72,700	89,300	97,100
～200	34,800	37,600	45,600	64,600	72,500	80,400	99,500	108,000
～220	34,800	37,600	45,600	64,600	72,500	80,400	99,500	108,000
～240	38,000	40,800	49,500	71,000	79,600	88,100	110,200	119,400
～260	38,000	40,800	49,500	71,000	79,600	88,100	110,200	119,400
～280	41,200	44,000	53,300	77,800	87,100	96,300	120,900	130,800
～300	41,200	44,000	53,300	77,800	87,100	96,300	120,900	130,800

※仕上り巾39cm以下の場合、仕上り丈は200cmまでになります。

プレーンシェード コード式・R-61PC

仕上り巾 / 仕上り丈	18～50	51～90	91～142	143～190	191～240
～100	17,200	19,800	25,500	36,700	42,300
～120	20,400	23,000	29,400	43,100	49,300
～140	20,400	23,000	29,400	43,100	49,300
～160	24,300	26,900	34,200	50,600	57,700
～180	24,300	26,900	34,200	50,600	57,700
～200	27,500	30,100	38,100	56,900	64,700
～220	27,500	30,100	38,100	56,900	64,700
～240	30,700	33,300	42,000	63,300	71,800
～260	30,700	33,300	42,000	63,300	71,800
～280	33,900	36,500	45,800	70,100	79,300
～300	33,900	36,500	45,800	70,100	79,300

表示価格には消費税は含まれていません。

■アイレット縫製・AA

約1倍

仕上り丈＼仕上り巾	～134 1巾	135～268 2巾	269～414 3巾	415～564 4巾	565～710 5巾	711～860 6巾
～100	25,600	40,600	60,400	80,200	100,000	119,800
～120	25,600	40,600	60,400	80,200	100,000	119,800
～140	28,100	45,600	67,900	90,200	112,500	134,800
～160	28,100	45,600	67,900	90,200	112,500	134,800
～180	30,600	50,600	75,400	100,200	125,000	149,800
～200	30,600	50,600	75,400	100,200	125,000	149,800
～220	33,100	55,600	82,900	110,200	137,500	164,800
～240	33,100	55,600	82,900	110,200	137,500	164,800
～260	35,700	60,800	90,700	120,600	150,500	180,400
～280	35,700	60,800	90,700	120,600	150,500	180,400
～300	38,200	65,800	98,200	130,600	163,000	195,400

※レールサイズの約1.5倍でご注文ください。
※巾つぎ箇所がハトメと重なる場合があります。

●タッセル込

シェイパーシェード ドラム式・R-65PD

仕上り丈＼仕上り巾	30～50	51～90	91～142	143～190	191～240	241～290	291～340	341～400
～100	37,100	37,100	52,000	61,900	76,500	80,600	103,300	107,400
～120	42,300	42,300	59,100	72,100	88,600	94,000	120,800	126,100
～140	43,200	43,200	60,500	73,500	90,800	96,200	123,600	128,900
～160	49,400	49,400	68,900	85,300	104,900	111,900	143,300	150,200
～180	50,300	50,300	70,300	86,700	107,100	114,100	146,100	153,000
～200	55,400	55,400	77,300	96,800	119,200	127,400	163,100	171,300
～220	56,300	56,300	78,800	98,300	121,400	129,600	165,900	174,100
～240	61,500	61,500	85,800	108,300	133,500	143,000	183,300	192,800
～260	62,300	62,300	87,300	109,800	135,700	145,200	186,100	195,600
～280	67,600	67,600	94,300	120,300	148,300	159,000	203,600	214,300
～300	68,400	68,400	95,700	121,700	150,500	161,200	206,400	217,100

※仕上り巾39cm以下の場合、仕上り丈は200cmまでになります。

シェイパーシェード コード式・R-65PC

仕上り丈＼仕上り巾	18～50	51～90	91～142	143～190	191～240
～100	27,100	27,100	37,400	47,300	51,400
～120	32,300	32,300	43,900	56,900	62,200
～140	33,200	33,200	44,800	57,800	63,100
～160	39,500	39,500	52,600	69,000	75,900
～180	40,400	40,400	53,500	69,900	76,800
～200	45,500	45,500	59,900	79,400	87,500
～220	46,400	46,400	60,800	80,300	88,400
～240	51,600	51,600	67,300	89,800	99,200
～260	52,500	52,500	68,200	90,700	100,100
～280	57,800	57,800	74,700	100,700	111,400
～300	58,600	58,600	75,500	101,500	112,200

プレーンシェード裏地付 ドラム式・R-63PD

仕上り丈＼仕上り巾	40～56	57～96	97～136	137～176	177～216	217～240	241～276	277～290
～100	30,300	33,000	39,300	54,000	60,300	65,600	77,000	84,200
～120	34,800	37,500	44,800	63,000	70,400	76,700	91,500	100,300
～140	35,200	37,900	45,300	63,900	71,300	77,700	92,400	101,700
～160	40,700	43,400	52,200	74,500	83,200	91,000	108,900	120,000
～180	41,200	43,900	52,700	75,400	84,200	91,900	109,800	121,400
～200	41,700	44,400	53,100	76,400	85,100	92,900	110,800	122,900
～220	46,200	48,900	58,700	85,300	95,200	104,000	124,800	138,500
～240	46,600	49,300	59,200	86,300	96,100	105,000	125,800	139,900
～260	51,100	53,800	64,800	95,300	106,200	116,200	140,300	156,000
～280	51,600	54,300	65,300	96,200	107,200	117,100	141,300	157,500
～300	56,100	58,800	70,800	105,600	117,700	128,700	155,800	173,600

プレーンシェード裏地付 コード式・R-63PC

仕上り丈＼仕上り巾	30～56	57～96	97～136	137～176	177～200
～100	22,900	25,500	31,800	46,400	51,600
～120	27,400	30,000	37,300	55,400	61,700
～140	27,800	30,400	37,800	56,300	62,600
～160	33,300	35,900	44,700	66,900	74,500
～180	33,800	36,400	45,200	67,800	75,500
～200	34,300	36,900	45,600	68,800	76,400
～220	38,800	41,400	51,200	77,700	86,500

ピーコックシェード コード式・R-62PC

仕上り丈＼仕上り巾	60～86	87～125
～120	33,100	55,600
～140	33,100	55,600
～160	38,500	65,400
～180	38,500	65,400
～200	42,900	74,200
～220	42,900	74,200
～240	47,300	83,000

ロールカーテン プレーンタイプ・Q-1P

仕上り丈＼仕上り巾	～80	81～120	121～140	141～143	144～195
～ 50	26,800	29,000	31,100	33,300	41,000
～ 80	26,800	29,000	31,100	33,300	41,000
～120	30,300	33,700	36,100	38,500	48,700
～150	35,100	38,700	41,400	44,000	56,700
～200	39,900	43,400	46,300	51,100	66,500
～240	44,300	48,100	51,200	58,500	76,400

※仕上り巾141cm以上は巾継ぎが入ります。
※製作可能寸法は巾：丈＝1：4が限度です。
※電動タイプ（Q-1PA）は23,000円を加算してください。（リモコン代はサービス）

ボックスバランス プレーンタイプ・U-1P

仕上り丈＼仕上り巾	～150	151～200	201～250	251～300	301～350	351～400
～ 40	18,600	24,500	30,900	36,800	42,700	49,000
～ 60	18,600	24,500	30,900	36,800	42,700	49,000

アールバランス プレーンタイプ・U-10P

仕上り丈＼仕上り巾	～142	143～290	291～438
～ 60	18,300	37,100	55,800

ストレートバランス プレーンタイプ・U-9P

仕上り丈＼仕上り巾	～142	143～290	291～438
～ 60	20,900	42,300	63,700

表示価格には消費税は含まれていません。

E7019・7020 148cm巾 4,800/m 3,240/㎡ 柄リピート たて 29.4cm×よこ 24.7cm

見本帳掲載 P.18

裏地付についてはP.2をご覧ください。

■スタイリッシュウェーブ縫製・KH KE KO

KH 約2倍 仕上り巾 / 仕上り丈	～74 1巾	75～148 2巾	149～222 3巾	223～296 4巾	297～370 5巾	371～444 6巾	445～518 7巾	519～592 8巾	593～600 9巾
～100	11,200	21,400	31,600	41,800	52,000	62,200	72,400	82,600	92,800
～120	13,200	25,400	37,600	49,800	62,000	74,200	86,400	98,600	110,800
～140	15,300	29,600	43,900	58,200	72,500	86,800	101,100	115,400	129,700
～160	15,300	29,600	43,900	58,200	72,500	86,800	101,100	115,400	129,700
～180	17,300	33,600	49,900	66,200	82,500	98,800	115,100	131,400	147,700
～200	19,300	37,600	55,900	74,200	92,500	110,800	129,100	147,400	165,700
～220	19,300	37,600	55,900	74,200	92,500	110,800	129,100	147,400	165,700
～240	21,300	41,600	61,900	82,200	102,500	122,800	143,100	163,400	183,700
～260	23,400	45,800	68,200	90,600	113,000	135,400	157,800	180,200	202,600
～280	23,400	45,800	68,200	90,600	113,000	135,400	157,800	180,200	202,600
～300	25,400	49,800	74,200	98,600	123,000	147,400	171,800	196,200	220,600
KE 約1.5倍仕上り巾	～97	98～194	195～296	297～394	395～492	493～592	593～690	691～788	789～800
KO 約1.5倍仕上り巾	～100	101～200	201～300	301～424	425～524	525～600			

●タッセル込

※1巾での両引きはできません。
※2巾使いは、3ッ山両引きの場合、最大仕上り巾は上記と異なります。(P398参照)
※KEは2ッ山限定、KOは1ッ山限定。
※KH・KOは300cm、KEは400cmを超える仕上り巾は両引きのみになります。
※形態安定加工により風合いに変化が生じる場合があります。

■ハイグレード縫製・SH SE ■ニューシンプル縫製・SO ■フラット縫製・AP

SH 約2倍 仕上り巾 / 仕上り丈	～74 1巾	75～148 2巾	149～222 3巾	223～296 4巾	297～370 5巾	371～444 6巾	445～518 7巾	519～592 8巾	593～666 9巾	10巾
～100	10,800	20,600	30,400	40,200	50,000	59,800	69,600	79,400	89,200	99,000
～120	12,700	24,400	36,100	47,800	59,500	71,200	82,900	94,600	106,300	118,000
～140	14,600	28,200	41,800	55,400	69,000	82,600	96,200	109,800	123,400	137,000
～160	14,600	28,200	41,800	55,400	69,000	82,600	96,200	109,800	123,400	137,000
～180	16,600	32,200	47,800	63,400	79,000	94,600	110,200	125,800	141,400	157,000
～200	18,500	36,000	53,500	71,000	88,500	106,000	123,500	141,000	158,500	176,000
～220	18,500	36,000	53,500	71,000	88,500	106,000	123,500	141,000	158,500	176,000
～240	20,500	40,000	59,500	79,000	98,500	118,000	137,500	157,000	176,500	196,000
～260	22,400	43,800	65,200	86,600	108,000	129,400	150,800	172,200	193,600	215,000
～280	22,400	43,800	65,200	86,600	108,000	129,400	150,800	172,200	193,600	215,000
～300	24,300	47,600	70,900	94,200	117,500	140,800	164,100	187,400	210,700	234,000
SE 約1.5倍仕上り巾	～97	98～194	195～296	297～394	395～492	493～592	593～690	691～788	789～888	889～988
SO 約1.5倍仕上り巾	～100	101～200	201～300	301～424	425～524	525～650	651～750			
AP 約1倍仕上り巾	～132	133～264	265～408	409～556	557～700	701～848				

●タッセル込

※SH、SE、SOは1巾での両引きはできません。
※SHの2巾使いは、3ッ山両引きの場合、最大仕上り巾は上記と異なります。(P398参照)
※SEは2ッ山、SOは1ッ山、APはヒダなし。

■リウェーブ縫製・G2

約2倍

仕上り巾 / 仕上り丈	～124 2巾	125～224 3巾	225～300 4巾	301～374 5巾	375～450 6巾	451～524 7巾	525～600 8巾
～100	24,200	35,800	47,400	59,000	70,600	82,200	93,800
～120	28,800	42,700	56,600	70,500	84,400	98,300	112,200
～140	33,200	49,300	65,400	81,500	97,600	113,700	129,800
～160	38,000	56,500	75,000	93,500	112,000	130,500	149,000
～180	38,000	56,500	75,000	93,500	112,000	130,500	149,000
～200	42,400	63,100	83,800	104,500	125,200	145,900	166,600
～220	47,200	70,300	93,400	116,500	139,600	162,700	185,800
～240	47,200	70,300	93,400	116,500	139,600	162,700	185,800
～260	51,600	76,900	102,200	127,500	152,800	178,100	203,400
～280	56,200	83,800	111,400	139,000	166,600	194,200	221,800
～300	56,200	83,800	111,400	139,000	166,600	194,200	221,800

●タッセル込

※3ッ山限定。1巾での両引きはできません。
※300cmを超える仕上り巾は両引きのみになります。
※片引きで300cmを超える400cmまでの場合は、別途料金が必要となります。詳しくは担当営業までお問い合せください。

■ワッフルサンド縫製・KV

約2倍

仕上り巾 / 仕上り丈	75～148 2巾	149～222 3巾	223～296 4巾	297～370 5巾	371～444 6巾	445～518 7巾	519～592 8巾
～100	40,200	59,800	79,400	99,000	118,600	138,200	157,800
～120	48,000	71,500	95,000	118,500	142,000	165,500	189,000
～140	55,600	82,900	110,200	137,500	164,800	192,100	219,400
～160	57,200	85,300	113,400	141,500	169,600	197,700	225,800
～180	65,000	97,000	129,000	161,000	193,000	225,000	257,000
～200	72,600	108,400	144,200	180,000	215,800	251,600	287,400
～220	74,400	111,100	147,800	184,500	221,200	257,900	294,600
～240	82,000	122,500	163,000	203,500	244,000	284,500	325,000
～260	89,600	133,900	178,200	222,500	266,800	311,100	355,400
～280	91,400	136,600	181,800	227,000	272,200	317,400	362,600
～300	99,000	148,000	197,000	246,000	295,000	344,000	393,000

●タッセル込

※2ッ山限定。1巾での両引きはできません。
※300cmを超える仕上り巾は両引きのみになります。
※形態安定加工により風合いに変化が生じる場合があります。

プレーンシェード ドラム式・R-61PD

仕上り巾 / 仕上り丈	30～50	51～90	91～140	141～190	191～240	241～286	287～290	291～340	341～400
～100	26,500	29,300	35,300	48,500	54,500	60,200	70,300	76,200	82,800
～120	26,500	29,300	35,300	48,500	54,500	60,200	70,300	76,200	82,800
～140	29,000	31,800	38,300	53,400	60,000	66,200	77,700	84,200	91,300
～160	31,500	34,300	41,300	58,400	65,400	72,100	85,700	92,700	100,300
～180	31,500	34,300	41,300	58,400	65,400	72,100	85,700	92,700	100,300
～200	33,900	36,700	44,300	63,300	70,900	78,100	93,600	101,100	109,300
～220	36,400	39,200	47,300	67,800	75,900	83,600	101,600	109,600	118,300
～240	36,400	39,200	47,300	67,800	75,900	83,600	101,600	109,600	118,300
～260	38,900	41,700	50,300	72,800	81,300	89,600	109,500	118,100	127,200
～280	41,400	44,200	53,300	77,700	86,800	95,600	117,400	126,500	136,200
～300	41,400	44,200	53,300	77,700	86,800	95,600	117,400	126,500	136,200

※仕上り巾39cm以下の場合、仕上り丈は200cmまでになります。

プレーンシェード コード式・R-61PC

仕上り巾 / 仕上り丈	18～50	51～90	91～140	141～190	191～240
～100	19,200	21,800	27,700	40,800	46,700
～120	19,200	21,800	27,700	40,800	46,700
～140	21,700	24,300	30,700	45,700	52,200
～160	24,200	26,800	33,700	50,700	57,600
～180	24,200	26,800	33,700	50,700	57,600
～200	26,600	29,200	36,700	55,600	63,100
～220	29,100	31,700	39,700	60,100	68,100
～240	29,100	31,700	39,700	60,100	68,100
～260	31,600	34,200	42,700	65,100	73,500
～280	34,100	36,700	45,700	70,000	79,000
～300	34,100	36,700	45,700	70,000	79,000

表示価格には消費税は含まれていません。

■アイレット縫製・AA

約1倍

仕上り丈＼仕上り巾	～132 1巾	133～264 2巾	265～408 3巾	409～556 4巾	557～700 5巾	701～848 6巾
～100	19,900	38,800	57,700	76,600	95,500	114,400
～120	21,800	42,600	63,400	84,200	105,000	125,800
～140	23,600	46,200	68,800	91,400	114,000	136,600
～160	23,600	46,200	68,800	91,400	114,000	136,600
～180	25,500	50,000	74,500	99,000	123,500	148,000
～200	27,300	53,600	79,900	106,200	132,500	158,800
～220	27,300	53,600	79,900	106,200	132,500	158,800
～240	29,200	57,400	85,600	113,800	142,000	170,200
～260	31,000	61,000	91,000	121,000	151,000	181,000
～280	31,000	61,000	91,000	121,000	151,000	181,000
～300	32,900	64,800	96,700	128,600	160,500	192,400

※レールサイズの約1.5倍でご注文ください。
※巾つぎ箇所がハトメと重なる場合があります。

●タッセル込

シェイパーシェード ドラム式・R-65PD

仕上り丈＼仕上り巾	30～50	51～90	91～140	141～190	191～240	241～286	287～290	291～340	341～400
～100	39,700	39,700	55,200	67,100	82,400	87,100	99,000	116,900	121,700
～120	40,600	40,600	56,700	68,600	84,600	89,300	101,200	119,700	124,500
～140	44,800	44,800	62,400	76,700	94,400	100,000	113,900	133,900	139,600
～160	49,000	49,000	68,200	84,900	104,200	110,800	127,000	148,600	155,200
～180	49,900	49,900	69,600	86,300	106,400	113,000	129,200	151,400	158,000
～200	54,000	54,000	75,200	94,300	116,200	123,700	142,300	166,100	173,700
～220	58,200	58,200	81,000	102,000	125,500	134,000	155,500	180,800	189,300
～240	59,100	59,100	82,400	103,400	127,700	136,200	157,700	183,600	192,100
～260	63,200	63,200	88,200	111,600	137,500	147,000	170,800	198,300	207,700
～280	67,500	67,500	93,900	119,600	147,300	157,700	184,000	212,900	223,300
～300	68,300	68,300	95,300	121,000	149,500	159,900	186,200	215,700	226,100

※仕上り巾39cm以下の場合、仕上り丈は200cmまでになります。

シェイパーシェード コード式・R-65PC

仕上り丈＼仕上り巾	18～50	51～90	91～140	141～190	191～240
～100	29,700	29,700	40,600	52,500	57,300
～120	30,600	30,600	41,500	53,400	58,200
～140	34,800	34,800	46,700	61,000	66,700
～160	39,100	39,100	51,900	68,600	75,200
～180	40,000	40,000	52,800	69,500	76,100
～200	44,100	44,100	57,800	76,900	84,500
～220	48,300	48,300	63,000	84,000	92,500
～240	49,200	49,200	63,900	84,900	93,400
～260	53,400	53,400	69,100	92,500	101,900
～280	57,700	57,700	74,300	100,000	110,400
～300	58,500	58,500	75,100	100,800	111,200

プレーンシェード裏地付 ドラム式・R-63PD

仕上り丈＼仕上り巾	40～56	57～96	97～136	137～176	177～216	217～240	241～276	277～290
～100	29,600	32,300	38,300	52,700	58,700	63,700	75,200	82,100
～120	33,200	35,900	42,700	59,900	66,700	72,500	86,300	94,500
～140	36,800	39,500	47,100	67,000	74,700	81,300	96,800	106,400
～160	37,300	40,000	47,600	68,000	75,600	82,300	97,800	107,800
～180	40,800	43,500	52,000	75,100	83,600	91,100	108,900	120,200
～200	44,400	47,100	56,400	82,300	91,600	99,900	119,900	132,500
～220	44,900	47,600	56,900	83,200	92,500	100,800	120,900	134,000
～240	48,500	51,200	61,300	89,900	100,000	109,100	131,900	146,300
～260	52,000	54,700	65,700	97,000	108,000	117,900	143,000	158,700
～280	52,500	55,200	66,200	98,000	108,900	118,900	143,900	160,100
～300	56,100	58,800	70,600	105,100	116,900	127,700	155,000	172,500

プレーンシェード裏地付 コード式・R-63PC

仕上り丈＼仕上り巾	30～56	57～96	97～136	137～176	177～200
～100	22,200	24,800	30,800	45,100	50,000
～120	25,800	28,400	35,200	52,300	58,000
～140	29,400	32,000	39,600	59,400	66,000
～160	29,900	32,500	40,100	60,400	66,900
～180	33,400	36,000	44,500	67,500	74,900
～200	37,000	39,600	48,900	74,700	82,900
～220	37,500	40,100	49,400	75,600	83,800

ピーコックシェード コード式・R-62PC

仕上り丈＼仕上り巾	60～86	87～125
～120	31,200	51,800
～140	34,500	58,500
～160	34,500	58,500
～180	37,900	65,200
～200	41,200	71,900
～220	44,600	77,500
～240	44,600	77,500

ロールカーテン プレーンタイプ・Q-1P

仕上り丈＼仕上り巾	～80	81～120	121～140	141～141	142～195
～ 50	25,300	27,500	29,600	31,800	38,000
～ 80	26,700	28,900	31,000	33,200	40,900
～120	31,300	34,700	37,100	39,500	50,700
～150	35,300	38,900	41,600	44,200	57,500
～200	39,800	43,300	46,200	51,000	66,600
～240	45,200	49,000	52,100	59,400	78,200

※仕上り巾139cm以上は巾継ぎが入ります。
※製作可能寸法は巾：丈＝1：4が限度です。
※電動タイプ（Q-1PA）は23,000円を加算してください。（リモコン代はサービス）

ボックスバランス プレーンタイプ・U-1P

仕上り丈＼仕上り巾	～148	149～197	198～246	247～296	297～345	346～394	395～444
～ 40	15,500	20,600	25,800	30,900	36,100	41,200	45,900
～ 60	19,800	26,400	33,000	39,100	45,700	52,300	58,900

アールバランス プレーンタイプ・U-10P

仕上り丈＼仕上り巾	～140	141～286	287～432
～ 60	17,700	35,900	54,000

ストレートバランス プレーンタイプ・U-9P

仕上り丈＼仕上り巾	～140	141～286	287～432
～ 60	20,300	41,000	61,800

クッション

サイズ	パイピング	ステッチ	フリル	ボルスター
33×33	3,600	3,600	5,100	——
45×45	3,800	3,800	5,100	——
60×60	5,900	5,900	7,400	——
18R×40	——	——	——	11,200

シートクッション

サイズ	ダイニングシート	リビングシート	座布団カバー
45×43	3,800	——	——
48×48	——	3,800	——
55×59	——	——	3,200

マルチカバー

サイズ	
200×190（一人掛）	15,700
200×290（三人掛）	16,000

表示価格には消費税は含まれていません。

E7019・7020

BS-2 ベッドスプレッド・プレーン

サイズ	
S ～190×～310	18,700
SD ～220×～310	19,600
D ～240×～310	20,500

ベッドスプレッド（キルト） BK-1 BK-2 BK-3

タイプ	サイズ	ダイヤ ストライプ チュール	ダブルダイヤ	ファン ワイド ストライプ
BK-1 キルトプレーン	S ～190×～310	42,600	50,600	55,700
	SD ～220×～310	42,600	54,800	60,300
	D ～240×～310	42,600	59,400	64,600
BK-2 キルトフリル	S ～190×～310	44,500	54,700	57,500
	SD ～220×～310	46,900	61,900	65,100
	D ～240×～310	58,100	77,000	80,700
BK-3 キルトボックス	S ～190×～310	42,600	56,600	61,700
	SD ～220×～310	42,600	60,800	66,400
	D ～240×～310	42,600	65,400	70,700

表示価格には消費税は含まれていません。

E7021・7022 150cm巾 3,600/m 2,400/㎡ 柄リピート たて 26.4cm×よこ 15cm

見本帳掲載 P.20

裏地付についてはP.2をご覧ください。

■スタイリッシュウェーブ縫製・KH KE KO

仕上り丈＼KH 約2倍 仕上り巾	～75 1巾	76～150 2巾	151～225 3巾	226～300 4巾	301～375 5巾	376～450 6巾	451～525 7巾	526～600 8巾
～100	10,100	19,200	28,300	37,400	46,500	55,600	64,700	73,800
～120	11,600	22,200	32,800	43,400	54,000	64,600	75,200	85,800
～140	11,600	22,200	32,800	43,400	54,000	64,600	75,200	85,800
～160	13,100	25,200	37,300	49,400	61,500	73,600	85,700	97,800
～180	14,600	28,200	41,800	55,400	69,000	82,600	96,200	109,800
～200	16,100	31,200	46,300	61,400	76,500	91,600	106,700	121,800
～220	16,100	31,200	46,300	61,400	76,500	91,600	106,700	121,800
～240	17,600	34,200	50,800	67,400	84,000	100,600	117,200	133,800
～260	19,100	37,200	55,300	73,400	91,500	109,600	127,700	145,800
～280	20,600	40,200	59,800	79,400	99,000	118,600	138,200	157,800
～300	20,600	40,200	59,800	79,400	99,000	118,600	138,200	157,800
KE 約1.5倍仕上り巾	～100	101～200	201～300	301～400	401～500	501～600	601～700	701～800
KO 約1.5倍仕上り巾	～100	101～200	201～324	325～424	425～550	551～600		

●タッセル込

※1巾での両引きはできません。
※2巾使いは、3ッ山両引きの場合、最大仕上り巾は上記と異なります。(P398参照)
※KEは2ッ山限定、KOは1ッ山限定。
※KH・KOは300cm、KEは400cmを超える仕上り巾は両引きのみになります。
※形態安定加工により風合いに変化が生じる場合があります。

■ハイグレード縫製・SH SE ■ニューシンプル縫製・SO ■フラット縫製・AP

仕上り丈＼SH 約2倍 仕上り巾	～75 1巾	76～150 2巾	151～225 3巾	226～300 4巾	301～375 5巾	376～450 6巾	451～525 7巾	526～600 8巾	601～675 9巾
～100	9,600	18,200	26,800	35,400	44,000	52,600	61,200	69,800	78,400
～120	11,000	21,000	31,000	41,000	51,000	61,000	71,000	81,000	91,000
～140	11,000	21,000	31,000	41,000	51,000	61,000	71,000	81,000	91,000
～160	12,500	24,000	35,500	47,000	58,500	70,000	81,500	93,000	104,500
～180	13,900	26,800	39,700	52,600	65,500	78,400	91,300	104,200	117,100
～200	15,300	29,600	43,900	58,200	72,500	86,800	101,100	115,400	129,700
～220	15,300	29,600	43,900	58,200	72,500	86,800	101,100	115,400	129,700
～240	16,700	32,400	48,100	63,800	79,500	95,200	110,900	126,600	142,300
～260	18,200	35,400	52,600	69,800	87,000	104,200	121,400	138,600	155,800
～280	19,600	38,200	56,800	75,400	94,000	112,600	131,200	149,800	168,400
～300	19,600	38,200	56,800	75,400	94,000	112,600	131,200	149,800	168,400
SE 約1.5倍仕上り巾	～100	101～200	201～300	301～400	401～500	501～600	601～700	701～800	801～900
SO 約1.5倍仕上り巾	～100	101～200	201～324	325～424	425～550	551～650	651～774		
AP 約1倍仕上り巾	～134	135～268	269～414	415～564	565～710	711～860			

●タッセル込

※SH、SE、SOは1巾での両引きはできません。
※SHの2巾使いは、3ッ山両引きの場合、最大仕上り巾は上記と異なります。(P398参照)
※SEは2ッ山、SOは1ッ山、APはヒダなし。

■リウェーブ縫製・G2

約2倍

仕上り丈＼仕上り巾	～124 2巾	125～224 3巾	225～300 4巾	301～374 5巾	375～450 6巾	451～524 7巾	525～600 8巾
～100	22,200	32,800	43,400	54,000	64,600	75,200	85,800
～120	25,600	37,900	50,200	62,500	74,800	87,100	99,400
～140	29,200	43,300	57,400	71,500	85,600	99,700	113,800
～160	29,200	43,300	57,400	71,500	85,600	99,700	113,800
～180	32,600	48,400	64,200	80,000	95,800	111,600	127,400
～200	36,000	53,500	71,000	88,500	106,000	123,500	141,000
～220	39,400	58,600	77,800	97,000	116,200	135,400	154,600
～240	39,400	58,600	77,800	97,000	116,200	135,400	154,600
～260	43,200	64,300	85,400	106,500	127,600	148,700	169,800
～280	46,600	69,400	92,200	115,000	137,800	160,600	183,400
～300	50,000	74,500	99,000	123,500	148,000	172,500	197,000

●タッセル込

※3ッ山限定。1巾での両引きはできません。
※300cmを超える仕上り巾は両引きのみになります。
※片引きで300cmを超える400cmまでの場合は、別途料金が必要となります。詳しくは担当営業までお問い合せください。

■ワッフルサンド縫製・KV

約2倍

仕上り丈＼仕上り巾	76～150 2巾	151～225 3巾	226～300 4巾	301～375 5巾	376～450 6巾	451～525 7巾	526～600 8巾
～100	38,800	57,700	76,600	95,500	114,400	133,300	152,200
～120	45,400	67,600	89,800	112,000	134,200	156,400	178,600
～140	47,000	70,000	93,000	116,000	139,000	162,000	185,000
～160	53,400	79,600	105,800	132,000	158,200	184,400	210,600
～180	59,800	89,200	118,600	148,000	177,400	206,800	236,200
～200	66,200	98,800	131,400	164,000	196,600	229,200	261,800
～220	68,000	101,500	135,000	168,500	202,000	235,500	269,000
～240	74,400	111,100	147,800	184,500	221,200	257,900	294,600
～260	80,800	120,700	160,600	200,500	240,400	280,300	320,200
～280	87,200	130,300	173,400	216,500	259,600	302,700	345,800
～300	88,800	132,700	176,600	220,500	264,400	308,300	352,200

●タッセル込

※2ッ山限定。1巾での両引きはできません。
※300cmを超える仕上り巾は両引きのみになります。
※形態安定加工により風合いに変化が生じる場合があります。

プレーンシェード ドラム式・R-61PD

仕上り丈＼仕上り巾	30～50	51～90	91～142	143～190	191～240	241～290	291～340	341～400
～100	24,000	26,800	32,700	43,100	48,900	54,800	65,300	71,700
～120	25,400	28,200	34,500	46,300	52,500	58,600	70,500	77,300
～140	25,400	28,200	34,500	46,300	52,500	58,600	70,500	77,300
～160	27,500	30,300	37,100	50,200	56,900	63,500	77,100	84,300
～180	29,700	32,500	39,800	54,400	61,600	68,800	83,600	91,300
～200	31,100	33,900	41,500	57,600	65,100	72,700	88,800	97,000
～220	33,200	36,000	44,100	61,500	69,500	77,600	95,400	104,000
～240	33,200	36,000	44,100	61,500	69,500	77,600	95,400	104,000
～260	35,300	38,100	46,800	65,700	74,300	82,800	101,900	111,000
～280	36,700	39,500	48,500	68,900	77,800	86,700	107,100	116,700
～300	38,800	41,600	51,200	72,700	82,200	91,600	113,300	123,300

※仕上り巾39cm以下の場合、仕上り丈は200cmまでになります。

プレーンシェード コード式・R-61PC

仕上り丈＼仕上り巾	18～50	51～90	91～142	143～190	191～240
～100	16,700	19,300	25,200	35,400	41,100
～120	18,100	20,700	27,000	38,600	44,700
～140	18,100	20,700	27,000	38,600	44,700
～160	20,200	22,800	29,600	42,500	49,100
～180	22,400	25,000	32,300	46,700	53,800
～200	23,800	26,400	34,000	49,900	57,300
～220	25,900	28,500	36,600	53,800	61,700
～240	25,900	28,500	36,600	53,800	61,700
～260	28,000	30,600	39,300	58,000	66,500
～280	29,400	32,000	41,000	61,200	70,000
～300	31,500	34,100	43,700	65,000	74,400

表示価格には消費税は含まれていません。

E7021・7022

■アイレット縫製・AA

約1倍

仕上り丈＼仕上り巾	～134 1巾	135～268 2巾	269～414 3巾	415～564 4巾	565～710 5巾	711～860 6巾
～100	23,500	36,400	54,100	71,800	89,500	107,200
～120	23,500	36,400	54,100	71,800	89,500	107,200
～140	24,900	39,200	58,300	77,400	96,500	115,600
～160	26,200	41,800	62,200	82,600	103,000	123,400
～180	27,600	44,600	66,400	88,200	110,000	131,800
～200	28,900	47,200	70,300	93,400	116,500	139,600
～220	28,900	47,200	70,300	93,400	116,500	139,600
～240	30,300	50,000	74,500	99,000	123,500	148,000
～260	31,600	52,600	78,400	104,200	130,000	155,800
～280	33,000	55,400	82,600	109,800	137,000	164,200
～300	33,000	55,400	82,600	109,800	137,000	164,200

※レールサイズの約1.5倍でご注文ください。
※巾つぎ箇所がハトメと重なる場合があります。

●タッセル込

シェイパーシェード ドラム式・R-65PD

仕上り丈＼仕上り巾	30～50	51～90	91～142	143～190	191～240	241～290	291～340	341～400
～100	36,900	36,900	52,100	61,200	76,100	80,500	102,800	107,200
～120	39,800	39,800	56,200	67,000	83,300	88,300	112,900	117,900
～140	40,700	40,700	57,600	68,400	85,500	90,500	115,700	120,700
～160	44,500	44,500	63,000	75,500	94,200	100,200	128,000	134,000
～180	48,300	48,300	68,400	82,800	103,300	110,200	140,300	147,200
～200	51,100	51,100	72,400	88,600	110,400	118,000	150,400	157,900
～220	55,000	55,000	77,800	95,600	119,200	127,700	162,700	171,200
～240	55,900	55,900	79,200	97,000	121,400	129,900	165,500	174,000
～260	59,600	59,600	84,600	104,500	130,400	139,900	177,800	187,200
～280	62,500	62,500	88,600	110,200	137,600	147,700	187,900	197,900
～300	66,300	66,300	93,900	117,200	146,300	157,300	199,800	210,800

※仕上り巾39cm以下の場合、仕上り丈は200cmまでになります。

シェイパーシェード コード式・R-65PC

仕上り丈＼仕上り巾	18～50	51～90	91～142	143～190	191～240
～100	26,900	26,900	37,500	46,600	51,000
～120	29,800	29,800	41,000	51,800	56,900
～140	30,700	30,700	41,900	52,700	57,800
～160	34,600	34,600	46,700	59,200	65,200
～180	38,400	38,400	51,600	66,000	73,000
～200	41,200	41,200	55,000	71,200	78,700
～220	45,100	45,100	59,800	77,600	86,200
～240	46,000	46,000	60,700	78,500	87,100
～260	49,800	49,800	65,500	85,400	94,800
～280	52,700	52,700	69,000	90,600	100,700
～300	56,500	56,500	73,700	97,000	108,000

プレーンシェード裏地付 ドラム式・R-63PD

仕上り丈＼仕上り巾	40～56	57～96	97～136	137～176	177～216	217～240	241～276	277～290
～100	30,000	32,700	39,300	53,100	59,700	65,200	76,200	83,700
～120	30,500	33,200	39,800	54,100	60,700	66,200	77,100	85,100
～140	32,800	35,500	42,600	59,100	66,200	72,300	84,800	93,800
～160	36,000	38,700	46,600	65,100	73,100	80,000	94,400	104,700
～180	39,200	41,900	50,700	71,500	80,300	88,000	104,100	115,700
～200	39,700	42,400	51,200	72,500	81,300	89,000	105,000	117,100
～220	42,000	44,700	54,000	77,500	86,800	95,100	112,700	125,800
～240	45,200	47,900	58,000	83,500	93,700	102,800	122,300	136,700
～260	48,400	51,100	62,100	89,900	100,900	110,800	131,900	147,700
～280	48,900	51,600	62,600	90,900	101,900	111,800	132,900	149,100
～300	51,200	53,900	65,400	95,900	107,400	117,900	140,600	157,800

プレーンシェード裏地付 コード式・R-63PC

仕上り丈＼仕上り巾	30～56	57～96	97～136	137～176	177～200
～100	22,600	25,200	31,800	45,500	51,000
～120	23,100	25,700	32,300	46,500	52,000
～140	25,400	28,000	35,100	51,500	57,500
～160	28,600	31,200	39,100	57,500	64,400
～180	31,800	34,400	43,200	63,900	71,600
～200	32,300	34,900	43,700	64,900	72,600
～220	34,600	37,200	46,500	69,900	78,100

ピーコックシェード コード式・R-62PC

仕上り丈＼仕上り巾	60～86	87～125
～120	30,500	50,500
～140	30,500	50,500
～160	33,500	55,500
～180	36,600	61,600
～200	38,600	66,600
～220	38,600	66,600
～240	41,600	71,600

ロールカーテン プレーンタイプ・Q-1P

仕上り丈＼仕上り巾	～80	81～120	121～140	141～143	144～195
～ 50	24,900	27,100	29,200	31,400	37,300
～ 80	26,000	28,200	30,300	32,500	39,100
～120	28,400	31,800	34,200	36,600	45,000
～150	33,200	36,800	39,500	42,100	52,800
～200	36,900	40,400	43,300	48,100	60,800
～240	41,600	45,400	48,500	55,800	71,100

※仕上り巾141cm以上は巾継ぎが入ります。
※製作可能寸法は巾：丈＝1：4が限度です。
※電動タイプ（Q-1PA）は23,000円を加算してください。（リモコン代はサービス）

ボックスバランス プレーンタイプ・U-1P

仕上り丈＼仕上り巾	～150	151～200	201～250	251～300	301～350	351～400
～ 40	15,600	20,800	25,900	31,100	36,300	41,500
～ 60	15,600	20,800	25,900	31,100	36,300	41,500

アールバランス プレーンタイプ・U-10P

仕上り丈＼仕上り巾	～142	143～290	291～438
～ 60	16,500	33,300	50,200

ストレートバランス プレーンタイプ・U-9P

仕上り丈＼仕上り巾	～142	143～290	291～438
～ 60	18,300	36,700	55,200

クッション

サイズ	パイピング	ステッチ	フリル	ボルスター
33×33	3,300	3,300	4,700	——
45×45	3,500	3,500	4,700	——
60×60	5,200	5,200	6,600	——
18R×40	——	——	——	10,800

表示価格には消費税は含まれていません。

E7023・7024 150cm巾 4,200/m 2,800/㎡ 柄リピート たて 20.1cm×よこ 15cm

見本帳掲載 P.22

裏地付についてはP.2をご覧ください。

■スタイリッシュウェーブ縫製・KH KE KO

KH 約2倍 仕上り巾 / 仕上り丈	～75 1巾	76～150 2巾	151～225 3巾	226～300 4巾	301～375 5巾	376～450 6巾	451～525 7巾	526～600 8巾
～100	9,900	18,800	27,700	36,600	45,500	54,400	63,300	72,200
～120	11,200	21,400	31,600	41,800	52,000	62,200	72,400	82,600
～140	12,400	23,800	35,200	46,600	58,000	69,400	80,800	92,200
～160	13,700	26,400	39,100	51,800	64,500	77,200	89,900	102,600
～180	15,000	29,000	43,000	57,000	71,000	85,000	99,000	113,000
～200	16,200	31,400	46,600	61,800	77,000	92,200	107,400	122,600
～220	17,500	34,000	50,500	67,000	83,500	100,000	116,500	133,000
～240	18,800	36,600	54,400	72,200	90,000	107,800	125,600	143,400
～260	20,000	39,000	58,000	77,000	96,000	115,000	134,000	153,000
～280	21,300	41,600	61,900	82,200	102,500	122,800	143,100	163,400
～300	22,600	44,200	65,800	87,400	109,000	130,600	152,200	173,800
KE 約1.5倍仕上り巾	～100	101～200	201～300	301～400	401～500	501～600	601～700	701～800
KO 約1.5倍仕上り巾	～100	101～200	201～324	325～424	425～550	551～600		

●タッセル込

※1巾での両引きはできません。
※2巾使いは、3ッ山両引きの場合、最大仕上り巾は上記と異なります。(P398参照)
※KEは2ッ山限定、KOは1ッ山限定。
※KH・KOは300cm、KEは400cmを超える仕上り巾は両引きのみになります。
※形態安定加工により風合いに変化が生じる場合があります。

■ハイグレード縫製・SH SE ■ニューシンプル縫製・SO ■フラット縫製・AP

SH 約2倍 仕上り巾 / 仕上り丈	～75 1巾	76～150 2巾	151～225 3巾	226～300 4巾	301～375 5巾	376～450 6巾	451～525 7巾	526～600 8巾	601～675 9巾
～100	9,500	18,000	26,500	35,000	43,500	52,000	60,500	69,000	77,500
～120	10,700	20,400	30,100	39,800	49,500	59,200	68,900	78,600	88,300
～140	11,900	22,800	33,700	44,600	55,500	66,400	77,300	88,200	99,100
～160	13,100	25,200	37,300	49,400	61,500	73,600	85,700	97,800	109,900
～180	14,300	27,600	40,900	54,200	67,500	80,800	94,100	107,400	120,700
～200	15,500	30,000	44,500	59,000	73,500	88,000	102,500	117,000	131,500
～220	16,700	32,400	48,100	63,800	79,500	95,200	110,900	126,600	142,300
～240	17,900	34,800	51,700	68,600	85,500	102,400	119,300	136,200	153,100
～260	19,100	37,200	55,300	73,400	91,500	109,600	127,700	145,800	163,900
～280	20,300	39,600	58,900	78,200	97,500	116,800	136,100	155,400	174,700
～300	21,600	42,200	62,800	83,400	104,000	124,600	145,200	165,800	186,400
SE 約1.5倍仕上り巾	～100	101～200	201～300	301～400	401～500	501～600	601～700	701～800	801～900
SO 約1.5倍仕上り巾	～100	101～200	201～324	325～424	425～550	551～650	651～774		
AP 約1倍仕上り巾	～134	135～268	269～414	415～564	565～710	711～860			

●タッセル込

※SH、SE、SOは1巾での両引きはできません。
※SHの2巾使いは、3ッ山両引きの場合、最大仕上り巾は上記と異なります。(P398参照)
※SEは2ッ山、SOは1ッ山、APはヒダなし。

■リウェーブ縫製・G2

約2倍

仕上り巾 / 仕上り丈	～124 2巾	125～224 3巾	225～300 4巾	301～374 5巾	375～450 6巾	451～524 7巾	525～600 8巾
～100	24,400	36,100	47,800	59,500	71,200	82,900	94,600
～120	27,200	40,300	53,400	66,500	79,600	92,700	105,800
～140	30,200	44,800	59,400	74,000	88,600	103,200	117,800
～160	33,000	49,000	65,000	81,000	97,000	113,000	129,000
～180	35,800	53,200	70,600	88,000	105,400	122,800	140,200
～200	38,800	57,700	76,600	95,500	114,400	133,300	152,200
～220	41,600	61,900	82,200	102,500	122,800	143,100	163,400
～240	44,600	66,400	88,200	110,000	131,800	153,600	175,400
～260	47,400	70,600	93,800	117,000	140,200	163,400	186,600
～280	50,600	75,400	100,200	125,000	149,800	174,600	199,400
～300	53,400	79,600	105,800	132,000	158,200	184,400	210,600

●タッセル込

※3ッ山限定。1巾での両引きはできません。
※300cmを超える仕上り巾は両引きのみになります。
※片引きで300cmを超える400cmまでの場合は、別途料金が必要となります。詳しくは担当営業までお問い合せください。

■ワッフルサンド縫製・KV

約2倍

仕上り巾 / 仕上り丈	76～150 2巾	151～225 3巾	226～300 4巾	301～375 5巾	376～450 6巾	451～525 7巾	526～600 8巾
～100	37,400	55,600	73,800	92,000	110,200	128,400	146,600
～120	43,000	64,000	85,000	106,000	127,000	148,000	169,000
～140	48,400	72,100	95,800	119,500	143,200	166,900	190,600
～160	53,800	80,200	106,600	133,000	159,400	185,800	212,200
～180	59,600	88,900	118,200	147,500	176,800	206,100	235,400
～200	65,000	97,000	129,000	161,000	193,000	225,000	257,000
～220	70,600	105,400	140,200	175,000	209,800	244,600	279,400
～240	76,200	113,800	151,400	189,000	226,600	264,200	301,800
～260	81,600	121,900	162,200	202,500	242,800	283,100	323,400
～280	87,200	130,300	173,400	216,500	259,600	302,700	345,800
～300	92,800	138,700	184,600	230,500	276,400	322,300	368,200

●タッセル込

※2ッ山限定。1巾での両引きはできません。
※300cmを超える仕上り巾は両引きのみになります。
※形態安定加工により風合いに変化が生じる場合があります。

プレーンシェード ドラム式・R-61PD

仕上り巾 / 仕上り丈	30～50	51～90	91～142	143～190	191～240	241～290	291～340	341～400
～100	24,100	26,900	32,600	43,200	48,900	54,500	65,200	71,400
～120	25,600	28,400	34,500	46,300	52,300	58,300	70,100	76,700
～140	27,200	30,000	36,400	49,300	55,700	62,000	75,100	82,000
～160	28,700	31,500	38,300	52,400	59,100	65,800	80,000	87,300
～180	30,200	33,000	40,100	55,500	62,500	69,500	84,900	92,500
～200	31,700	34,500	42,000	58,500	65,900	73,300	89,900	97,800
～220	33,300	36,100	43,900	61,600	69,300	77,000	94,800	103,100
～240	34,800	37,600	45,800	64,600	72,700	80,800	99,700	108,400
～260	36,300	39,100	47,600	67,700	76,100	84,500	104,700	113,700
～280	37,900	40,700	49,500	70,800	79,500	88,300	109,600	118,900
～300	39,400	42,200	51,400	73,800	82,900	92,000	114,500	124,200

※仕上り巾39cm以下の場合、仕上り丈は200cmまでになります。

プレーンシェード コード式・R-61PC

仕上り巾 / 仕上り丈	18～50	51～90	91～142	143～190	191～240
～100	16,800	19,400	25,100	35,500	41,100
～120	18,300	20,900	27,000	38,600	44,500
～140	19,900	22,500	28,900	41,600	47,900
～160	21,400	24,000	30,800	44,700	51,300
～180	22,900	25,500	32,600	47,800	54,700
～200	24,400	27,000	34,500	50,800	58,100
～220	26,000	28,600	36,400	53,900	61,500
～240	27,500	30,100	38,300	56,900	64,900
～260	29,000	31,600	40,100	60,000	68,300
～280	30,600	33,200	42,000	63,100	71,700
～300	32,100	34,700	43,900	66,100	75,100

表示価格には消費税は含まれていません。

E7023・7024

■アイレット縫製・AA

約1倍

仕上り丈＼仕上り巾	～134 1巾	135～268 2巾	269～414 3巾	415～564 4巾	565～710 5巾	711～860 6巾
～100	23,500	36,400	54,100	71,800	89,500	107,200
～120	24,600	38,600	57,400	76,200	95,000	113,800
～140	25,800	41,000	61,000	81,000	101,000	121,000
～160	26,900	43,200	64,300	85,400	106,500	127,600
～180	28,100	45,600	67,900	90,200	112,500	134,800
～200	29,200	47,800	71,200	94,600	118,000	141,400
～220	30,300	50,000	74,500	99,000	123,500	148,000
～240	31,500	52,400	78,100	103,800	129,500	155,200
～260	32,600	54,600	81,400	108,200	135,000	161,800
～280	33,800	57,000	85,000	113,000	141,000	169,000
～300	34,900	59,200	88,300	117,400	146,500	175,600

※レールサイズの約1.5倍でご注文ください。
※巾つぎ箇所がハトメと重なる場合があります。

●タッセル込

シェイパーシェード ドラム式・R-65PD

仕上り丈＼仕上り巾	30～50	51～90	91～142	143～190	191～240	241～290	291～340	341～400
～100	36,700	36,700	51,600	60,700	75,300	79,400	101,800	105,800
～120	39,700	39,700	55,800	66,400	82,400	87,100	111,500	116,200
～140	42,700	42,700	60,000	72,000	89,400	94,700	121,200	126,600
～160	45,600	45,600	64,200	77,700	96,400	102,400	130,900	136,900
～180	48,600	48,600	68,300	83,300	103,400	110,100	140,700	147,300
～200	51,500	51,500	72,400	88,900	110,500	117,700	150,400	157,600
～220	54,500	54,500	76,700	94,600	117,500	125,400	160,100	168,000
～240	57,500	57,500	80,800	100,200	124,500	133,000	169,900	178,400
～260	60,400	60,400	85,000	105,900	131,600	140,700	179,600	188,700
～280	63,400	63,400	89,200	111,500	138,600	148,400	189,300	199,100
～300	66,300	66,300	93,300	117,100	145,600	156,000	199,100	209,400

※仕上り巾39cm以下の場合、仕上り丈は200cmまでになります。

シェイパーシェード コード式・R-65PC

仕上り丈＼仕上り巾	18～50	51～90	91～142	143～190	191～240
～100	26,700	26,700	37,000	46,100	50,200
～120	29,700	29,700	40,600	51,200	56,000
～140	32,700	32,700	44,300	56,300	61,700
～160	35,700	35,700	47,900	61,400	67,400
～180	38,700	38,700	51,500	66,500	73,100
～200	41,600	41,600	55,000	71,500	78,800
～220	44,600	44,600	58,700	76,600	84,500
～240	47,600	47,600	62,300	81,700	90,200
～260	50,600	50,600	65,900	86,800	96,000
～280	53,600	53,600	69,600	91,900	101,700
～300	56,500	56,500	73,100	96,900	107,300

プレーンシェード裏地付 ドラム式・R-63PD

仕上り丈＼仕上り巾	40～56	57～96	97～136	137～176	177～216	217～240	241～276	277～290
～100	29,900	32,600	38,900	52,800	59,100	64,400	75,400	82,600
～120	32,300	35,000	41,800	57,700	64,500	70,300	82,700	91,000
～140	34,700	37,400	44,800	62,500	69,900	76,300	90,100	99,300
～160	37,200	39,900	47,800	67,300	75,300	82,200	97,400	107,700
～180	39,600	42,300	50,800	72,200	80,700	88,100	104,700	116,000
～200	42,000	44,700	53,700	77,000	86,100	94,100	112,000	124,400
～220	44,400	47,100	56,700	81,900	91,400	100,000	119,400	132,800
～240	46,800	49,500	59,700	86,700	96,800	106,000	126,700	141,100
～260	49,300	52,000	62,600	91,500	102,200	111,900	134,000	149,500
～280	51,700	54,400	65,600	96,400	107,600	117,800	141,400	157,800
～300	54,100	56,800	68,600	101,200	113,000	123,800	148,700	166,200

プレーンシェード裏地付 コード式・R-63PC

仕上り丈＼仕上り巾	30～56	57～96	97～136	137～176	177～200
～100	22,500	25,100	31,400	45,200	50,400
～120	24,900	27,500	34,300	50,100	55,800
～140	27,300	29,900	37,300	54,900	61,200
～160	29,800	32,400	40,300	59,700	66,600
～180	32,200	34,800	43,300	64,600	72,000
～200	34,600	37,200	46,200	69,400	77,400
～220	37,000	39,600	49,200	74,300	82,700

ピーコックシェード コード式・R-62PC

仕上り丈＼仕上り巾	60～86	87～125
～120	30,400	49,200
～140	32,600	53,500
～160	34,700	57,800
～180	36,800	62,000
～200	38,900	66,300
～220	41,100	70,500
～240	43,200	74,800

ロールカーテン プレーンタイプ・Q-1P

仕上り丈＼仕上り巾	～80	81～120	121～140	141～143	144～195
～ 50	25,600	27,800	29,900	32,100	38,200
～ 80	26,400	28,600	30,700	32,900	39,800
～120	29,800	33,200	35,600	38,000	47,300
～150	34,100	37,700	40,400	43,000	54,600
～200	38,700	42,200	45,100	49,900	64,100
～240	43,000	46,800	49,900	57,200	73,800

※仕上り巾141cm以上は巾継ぎが入ります。
※製作可能寸法は巾：丈＝1：4が限度です。
※電動タイプ（Q-1PA）は23,000円を加算してください。（リモコン代はサービス）

ボックスバランス プレーンタイプ・U-1P

仕上り丈＼仕上り巾	～150	151～200	201～250	251～300	301～350	351～400
～ 40	14,900	19,700	24,600	29,400	34,200	39,000
～ 60	17,400	23,100	28,800	34,400	40,100	45,700

アールバランス プレーンタイプ・U-10P

仕上り丈＼仕上り巾	～142	143～290	291～438
～ 60	17,000	34,000	51,000

ストレートバランス プレーンタイプ・U-9P

仕上り丈＼仕上り巾	～142	143～290	291～438
～ 60	19,600	39,200	58,800

クッション

サイズ	パイピング	ステッチ	フリル	ボルスター
33×33	3,500	3,500	5,000	——
45×45	3,700	3,700	5,000	——
60×60	5,700	5,700	7,100	——
18R×40	——	——	——	11,000

シートクッション

サイズ	ダイニングシート	リビングシート	座布団カバー
45×43	3,700	——	——
48×48	——	3,700	——
55×59	——	——	3,000

マルチカバー

サイズ	
200×190（一人掛）	14,200
200×290（三人掛）	14,600

表示価格には消費税は含まれていません。

BS-2 ベッドスプレッド・プレーン

サイズ	
S ～190×～310	17,200
SD ～220×～310	18,100
D ～240×～310	19,000

ベッドスプレッド（キルト） BK-1 BK-2 BK-3

タイプ	サイズ	ダイヤ ストライプ チュール	ダブルダイヤ	ファン ワイド ストライプ
BK-1 キルトプレーン	S ～190×～310	41,000	48,600	53,700
	SD ～220×～310	41,000	52,800	58,400
	D ～240×～310	41,000	57,400	62,600
BK-2 キルトフリル	S ～190×～310	42,300	52,400	55,200
	SD ～220×～310	43,200	58,400	61,600
	D ～240×～310	54,500	73,500	77,200
BK-3 キルトボックス	S ～190×～310	41,000	54,400	59,500
	SD ～220×～310	41,000	58,600	64,200
	D ～240×～310	41,000	63,200	68,500

表示価格には消費税は含まれていません。

E7025 152cm巾 3,600/m 2,360/㎡ 柄リピート たて 72cm×よこ ―cm

見本帳掲載 P.24

裏地付についてはP.2をご覧ください。

■スタイリッシュウェーブ縫製・KH KE KO

KH 約2倍 仕上り巾 / 仕上り丈	～76 1巾	77～152 2巾	153～228 3巾	229～304 4巾	305～380 5巾	381～456 6巾	457～532 7巾	533～600 8巾
～100	9,400	17,800	26,200	34,600	43,000	51,400	59,800	68,200
～120	13,600	26,200	38,800	51,400	64,000	76,600	89,200	101,800
～140	13,600	26,200	38,800	51,400	64,000	76,600	89,200	101,800
～160	13,600	26,200	38,800	51,400	64,000	76,600	89,200	101,800
～180	17,800	34,600	51,400	68,200	85,000	101,800	118,600	135,400
～200	17,800	34,600	51,400	68,200	85,000	101,800	118,600	135,400
～220	17,800	34,600	51,400	68,200	85,000	101,800	118,600	135,400
～240	17,800	34,600	51,400	68,200	85,000	101,800	118,600	135,400
～260	21,900	42,800	63,700	84,600	105,500	126,400	147,300	168,200
～280	21,900	42,800	63,700	84,600	105,500	126,400	147,300	168,200
～300	21,900	42,800	63,700	84,600	105,500	126,400	147,300	168,200
KE 約1.5倍仕上り巾	～100	101～200	201～304	305～404	405～506	507～608	609～708	709～800
KO 約1.5倍仕上り巾	～100	101～200	201～324	325～450	451～550	551～600		

●タッセル込

※1巾での両引きはできません。
※2巾使いは、3ッ山両引きの場合、最大仕上り巾は上記と異なります。(P398参照)
※KEは2ッ山限定、KOは1ッ山限定。
※KH・KOは300cm、KEは400cmを超える仕上り巾は両引きのみになります。
※形態安定加工により風合いに変化が生じる場合があります。

■ハイグレード縫製・SH SE ■ニューシンプル縫製・SO ■フラット縫製・AP

SH 約2倍 仕上り巾 / 仕上り丈	～76 1巾	77～152 2巾	153～228 3巾	229～304 4巾	305～380 5巾	381～456 6巾	457～532 7巾	533～608 8巾	609～684 9巾
～100	9,000	17,000	25,000	33,000	41,000	49,000	57,000	65,000	73,000
～120	12,900	24,800	36,700	48,600	60,500	72,400	84,300	96,200	108,100
～140	12,900	24,800	36,700	48,600	60,500	72,400	84,300	96,200	108,100
～160	12,900	24,800	36,700	48,600	60,500	72,400	84,300	96,200	108,100
～180	16,900	32,800	48,700	64,600	80,500	96,400	112,300	128,200	144,100
～200	16,900	32,800	48,700	64,600	80,500	96,400	112,300	128,200	144,100
～220	16,900	32,800	48,700	64,600	80,500	96,400	112,300	128,200	144,100
～240	16,900	32,800	48,700	64,600	80,500	96,400	112,300	128,200	144,100
～260	20,800	40,600	60,400	80,200	100,000	119,800	139,600	159,400	179,200
～280	20,800	40,600	60,400	80,200	100,000	119,800	139,600	159,400	179,200
～300	20,800	40,600	60,400	80,200	100,000	119,800	139,600	159,400	179,200
SE 約1.5倍仕上り巾	～100	101～200	201～304	305～404	405～506	507～608	609～708	709～810	811～912
SO 約1.5倍仕上り巾	～100	101～200	201～324	325～450	451～550	551～674	675～774		
AP 約1倍仕上り巾	～136	137～272	273～420	421～572	573～720	721～872			

●タッセル込

※SH、SE、SOは1巾での両引きはできません。
※SHの2巾使いは、3ッ山両引きの場合、最大仕上り巾は上記と異なります。(P398参照)
※SEは2ッ山、SOは1ッ山、APはヒダなし。

■ワッフルサンド縫製・KV

約2倍

仕上り巾 / 仕上り丈	77～152 2巾	153～228 3巾	229～304 4巾	305～380 5巾	381～456 6巾	457～532 7巾	533～600 8巾
～100	41,200	59,000	76,800	94,600	112,400	130,200	143,400
～120	56,900	82,100	107,300	132,500	157,700	182,900	202,600
～140	59,300	85,300	111,300	137,300	163,300	189,300	209,000
～160	61,700	88,500	115,300	142,100	168,900	195,700	215,400
～180	77,600	111,900	146,200	180,500	214,800	249,100	275,400
～200	80,000	115,100	150,200	185,300	220,400	255,500	281,800
～220	82,700	118,700	154,700	190,700	226,700	262,700	289,000
～240	85,100	121,900	158,700	195,500	232,300	269,100	295,400
～260	100,500	144,600	188,700	232,800	276,900	321,000	353,800
～280	103,200	148,200	193,200	238,200	283,200	328,200	361,000
～300	105,600	151,400	197,200	243,000	288,800	334,600	367,400

●タッセル込

※2ッ山限定。1巾での両引きはできません。
※300cmを超える仕上り巾は両引きのみになります。
※形態安定加工により風合いに変化が生じる場合があります。

プレーンシェード ドラム式・R-61PD

仕上り巾 / 仕上り丈	30～50	51～90	91～144	145～190	191～240	241～294	295～340	341～400
～100	24,700	27,500	33,700	44,500	50,500	56,700	67,900	74,500
～120	24,700	27,500	33,700	44,500	50,500	56,700	67,900	74,500
～140	29,700	32,500	39,900	54,800	62,000	69,400	83,900	91,700
～160	29,700	32,500	39,900	54,800	62,000	69,400	83,900	91,700
～180	29,700	32,500	39,900	54,800	62,000	69,400	83,900	91,700
～200	34,600	37,400	46,000	64,600	73,000	81,600	100,300	109,300
～220	34,600	37,400	46,000	64,600	73,000	81,600	100,300	109,300
～240	34,600	37,400	46,000	64,600	73,000	81,600	100,300	109,300
～260	34,600	37,400	46,000	64,600	73,000	81,600	100,300	109,300
～280	39,500	42,300	52,100	74,500	84,100	93,900	116,300	126,500
～300	39,500	42,300	52,100	74,500	84,100	93,900	116,300	126,500

※仕上り巾39cm以下の場合、仕上り丈は200cmまでになります。

プレーンシェード コード式・R-61PC

仕上り巾 / 仕上り丈	18～50	51～90	91～144	145～190	191～240
～100	17,400	20,000	26,200	36,800	42,700
～120	17,400	20,000	26,200	36,800	42,700
～140	22,400	25,000	32,400	47,100	54,200
～160	22,400	25,000	32,400	47,100	54,200
～180	22,400	25,000	32,400	47,100	54,200
～200	27,300	29,900	38,500	56,900	65,200
～220	27,300	29,900	38,500	56,900	65,200
～240	27,300	29,900	38,500	56,900	65,200
～260	27,300	29,900	38,500	56,900	65,200
～280	32,200	34,800	44,600	66,800	76,300
～300	32,200	34,800	44,600	66,800	76,300

表示価格には消費税は含まれていません。

■アイレット縫製・AA

約1倍

仕上り丈＼仕上り巾	～136 1巾	137～272 2巾	273～420 3巾	421～572 4巾	573～720 5巾	721～872 6巾
～100	22,900	35,200	52,300	69,400	86,500	108,400
～120	26,700	42,800	63,700	84,600	105,500	131,200
～140	26,700	42,800	63,700	84,600	105,500	131,200
～160	26,700	42,800	63,700	84,600	105,500	131,200
～180	30,400	50,200	74,800	99,400	124,000	153,400
～200	30,400	50,200	74,800	99,400	124,000	153,400
～220	30,400	50,200	74,800	99,400	124,000	153,400
～240	30,400	50,200	74,800	99,400	124,000	153,400
～260	34,200	57,800	86,200	114,600	143,000	176,200
～280	34,200	57,800	86,200	114,600	143,000	176,200
～300	34,200	57,800	86,200	114,600	143,000	176,200

※レールサイズの約1.5倍でご注文ください。
※巾つぎ箇所がハトメと重なる場合があります。

●タッセル込

シェイパーシェード ドラム式・R-65PD

仕上り丈＼仕上り巾	30～50	51～90	91～144	145～190	191～240	241～294	295～340	341～400
～100	37,900	37,900	53,400	63,200	78,400	83,100	106,500	111,200
～120	38,800	38,800	54,900	64,700	80,600	85,300	109,300	114,000
～140	46,600	46,600	65,500	80,300	99,200	106,200	135,100	142,000
～160	47,400	47,400	67,000	81,800	101,400	108,400	137,900	144,800
～180	48,300	48,300	68,400	83,200	103,600	110,600	140,700	147,600
～200	56,100	56,100	78,900	98,500	121,900	131,000	166,800	175,900
～220	57,000	57,000	80,400	100,000	124,100	133,200	169,600	178,700
～240	57,900	57,900	81,800	101,400	126,300	135,400	172,400	181,500
～260	58,700	58,700	83,300	102,900	128,500	137,600	175,200	184,300
～280	66,500	66,500	93,800	118,100	146,800	158,100	201,000	212,300
～300	67,300	67,300	95,200	119,500	149,000	160,300	203,800	215,100

※仕上り巾39cm以下の場合、仕上り丈は200cmまでになります。

シェイパーシェード コード式・R-65PC

仕上り丈＼仕上り巾	18～50	51～90	91～144	145～190	191～240
～100	27,900	27,900	38,800	48,600	53,300
～120	28,800	28,800	39,700	49,500	54,200
～140	36,600	36,600	49,800	64,600	71,500
～160	37,500	37,500	50,700	65,500	72,400
～180	38,400	38,400	51,600	66,400	73,300
～200	46,200	46,200	61,500	81,100	90,200
～220	47,100	47,100	62,400	82,000	91,100
～240	48,000	48,000	63,300	82,900	92,000
～260	48,900	48,900	64,200	83,800	92,900
～280	56,700	56,700	74,200	98,500	109,900
～300	57,500	57,500	75,000	99,300	110,700

プレーンシェード裏地付 ドラム式・R-63PD

仕上り丈＼仕上り巾	40～56	57～96	97～136	137～176	177～216	217～240	241～276	277～290
～100	30,900	33,600	40,500	55,000	61,800	67,600	79,500	87,300
～120	31,400	34,100	40,900	55,900	62,800	68,600	80,500	88,700
～140	38,300	41,000	49,700	70,000	78,700	86,500	102,500	113,100
～160	38,700	41,400	50,200	70,900	79,700	87,400	103,500	114,600
～180	39,200	41,900	50,700	71,900	80,700	88,400	104,400	116,000
～200	39,700	42,400	51,200	72,900	81,600	89,400	105,400	117,500
～220	46,600	49,300	59,900	86,600	97,200	106,900	127,700	142,200
～240	47,000	49,700	60,400	87,500	98,200	107,900	128,700	143,700
～260	47,500	50,200	60,900	88,500	99,200	108,800	129,700	145,100
～280	54,400	57,100	69,700	102,200	114,800	126,400	151,600	169,500
～300	54,800	57,500	70,100	103,100	115,700	127,300	152,600	170,900

プレーンシェード裏地付 コード式・R-63PC

仕上り丈＼仕上り巾	30～56	57～96	97～136	137～176	177～200
～100	23,500	26,100	33,000	47,400	53,100
～120	24,000	26,600	33,400	48,300	54,100
～140	30,900	33,500	42,200	62,400	70,000
～160	31,300	33,900	42,700	63,300	71,000
～180	31,800	34,400	43,200	64,300	72,000
～200	32,300	34,900	43,700	65,300	72,900
～220	39,200	41,800	52,400	79,000	88,500

ピーコックシェード コード式・R-62PC

仕上り丈＼仕上り巾	60～86	87～125
～120	29,700	47,700
～140	36,700	62,900
～160	36,700	62,900
～180	36,700	62,900
～200	36,700	62,900
～220	43,800	77,100
～240	43,800	77,100

ロールカーテン プレーンタイプ・Q-1P

仕上り丈＼仕上り巾	～80	81～120	121～140	141～145	146～195
～ 50	26,300	28,500	30,600	32,800	39,800
～ 80	26,300	28,500	30,600	32,800	39,800
～120	30,600	34,000	36,400	38,800	49,300
～150	33,200	36,800	39,500	42,100	53,200
～200	38,700	42,200	45,100	49,900	64,400
～240	41,300	45,100	48,200	55,500	70,700

※仕上り巾143cm以上は巾継ぎが入ります。
※製作可能寸法は巾：丈＝1：4が限度です。
※電動タイプ（Q-1PA）は23,000円を加算してください。（リモコン代はサービス）

表示価格には消費税は含まれていません。

E7026・7027 150cm巾 3,600/m 2,400/㎡ 柄リピート たて 0.9cm×よこ 10cm

見本帳掲載 P.25

裏地付についてはP.2をご覧ください。

■スタイリッシュウェーブ縫製・KH KE KO

仕上り丈＼KH 約2倍 仕上り巾	～75 1巾	76～150 2巾	151～225 3巾	226～300 4巾	301～375 5巾	376～450 6巾	451～525 7巾	526～600 8巾
～100	9,100	17,200	25,300	33,400	41,500	49,600	57,700	65,800
～120	10,200	19,400	28,600	37,800	47,000	56,200	65,400	74,600
～140	11,300	21,600	31,900	42,200	52,500	62,800	73,100	83,400
～160	12,500	24,000	35,500	47,000	58,500	70,000	81,500	93,000
～180	13,600	26,200	38,800	51,400	64,000	76,600	89,200	101,800
～200	14,700	28,400	42,100	55,800	69,500	83,200	96,900	110,600
～220	15,900	30,800	45,700	60,600	75,500	90,400	105,300	120,200
～240	17,100	33,200	49,300	65,400	81,500	97,600	113,700	129,800
～260	18,200	35,400	52,600	69,800	87,000	104,200	121,400	138,600
～280	19,300	37,600	55,900	74,200	92,500	110,800	129,100	147,400
～300	20,400	39,800	59,200	78,600	98,000	117,400	136,800	156,200
KE 約1.5倍仕上り巾	～100	101～200	201～300	301～400	401～500	501～600	601～700	701～800
KO 約1.5倍仕上り巾	～100	101～200	201～324	325～424	425～550	551～600		

●タッセル込

※1巾での両引きはできません。
※2巾使いは、3ッ山両引きの場合、最大仕上り巾は上記と異なります。(P398参照)
※KEは2ッ山限定、KOは1ッ山限定。
※KH・KOは300cm、KEは400cmを超える仕上り巾は両引きのみになります。
※形態安定加工により風合いに変化が生じる場合があります。

■ハイグレード縫製・SH SE ■ニューシンプル縫製・SO ■フラット縫製・AP

仕上り丈＼SH 約2倍 仕上り巾	～75 1巾	76～150 2巾	151～225 3巾	226～300 4巾	301～375 5巾	376～450 6巾	451～525 7巾	526～600 8巾	601～675 9巾
～100	8,600	16,200	23,800	31,400	39,000	46,600	54,200	61,800	69,400
～120	9,700	18,400	27,100	35,800	44,500	53,200	61,900	70,600	79,300
～140	10,800	20,600	30,400	40,200	50,000	59,800	69,600	79,400	89,200
～160	11,900	22,800	33,700	44,600	55,500	66,400	77,300	88,200	99,100
～180	13,000	25,000	37,000	49,000	61,000	73,000	85,000	97,000	109,000
～200	14,000	27,000	40,000	53,000	66,000	79,000	92,000	105,000	118,000
～220	15,100	29,200	43,300	57,400	71,500	85,600	99,700	113,800	127,900
～240	16,200	31,400	46,600	61,800	77,000	92,200	107,400	122,600	137,800
～260	17,300	33,600	49,900	66,200	82,500	98,800	115,100	131,400	147,700
～280	18,400	35,800	53,200	70,600	88,000	105,400	122,800	140,200	157,600
～300	19,400	37,800	56,200	74,600	93,000	111,400	129,800	148,200	166,600
SE 約1.5倍仕上り巾	～100	101～200	201～300	301～400	401～500	501～600	601～700	701～800	801～900
SO 約1.5倍仕上り巾	～100	101～200	201～324	325～424	425～550	551～650	651～774		
AP 約1倍仕上り巾	～134	135～268	269～414	415～564	565～710	711～860			

●タッセル込

※SH、SE、SOは1巾での両引きはできません。
※SHの2巾使いは、3ッ山両引きの場合、最大仕上り巾は上記と異なります。(P398参照)
※SEは2ッ山、SOは1ッ山、APはヒダなし。

■リウェーブ縫製・G2

約2倍

仕上り丈＼仕上り巾	～124 2巾	125～224 3巾	225～300 4巾	301～374 5巾	375～450 6巾	451～524 7巾	525～600 8巾
～100	20,600	30,400	40,200	50,000	59,800	69,600	79,400
～120	23,000	34,000	45,000	56,000	67,000	78,000	89,000
～140	25,800	38,200	50,600	63,000	75,400	87,800	100,200
～160	28,400	42,100	55,800	69,500	83,200	96,900	110,600
～180	31,200	46,300	61,400	76,500	91,600	106,700	121,800
～200	33,800	50,200	66,600	83,000	99,400	115,800	132,200
～220	36,200	53,800	71,400	89,000	106,600	124,200	141,800
～240	39,000	58,000	77,000	96,000	115,000	134,000	153,000
～260	41,600	61,900	82,200	102,500	122,800	143,100	163,400
～280	44,400	66,100	87,800	109,500	131,200	152,900	174,600
～300	47,000	70,000	93,000	116,000	139,000	162,000	185,000

●タッセル込

※3ッ山限定。1巾での両引きはできません。
※300cmを超える仕上り巾は両引きのみになります。
※片引きで300cmを超える400cmまでの場合は、別途料金が必要となります。詳しくは担当営業までお問い合せください。

■ワッフルサンド縫製・KV

約2倍

仕上り丈＼仕上り巾	76～150 2巾	151～225 3巾	226～300 4巾	301～375 5巾	376～450 6巾	451～525 7巾	526～600 8巾
～100	35,600	52,900	70,200	87,500	104,800	122,100	139,400
～120	41,000	61,000	81,000	101,000	121,000	141,000	161,000
～140	46,000	68,500	91,000	113,500	136,000	158,500	181,000
～160	51,400	76,600	101,800	127,000	152,200	177,400	202,600
～180	56,800	84,700	112,600	140,500	168,400	196,300	224,200
～200	62,000	92,500	123,000	153,500	184,000	214,500	245,000
～220	67,400	100,600	133,800	167,000	200,200	233,400	266,600
～240	72,600	108,400	144,200	180,000	215,800	251,600	287,400
～260	77,800	116,200	154,600	193,000	231,400	269,800	308,200
～280	83,200	124,300	165,400	206,500	247,600	288,700	329,800
～300	88,400	132,100	175,800	219,500	263,200	306,900	350,600

●タッセル込

※2ッ山限定。1巾での両引きはできません。
※300cmを超える仕上り巾は両引きのみになります。
※形態安定加工により風合いに変化が生じる場合があります。

プレーンシェード ドラム式・R-61PD

仕上り丈＼仕上り巾	30～50	51～90	91～142	143～190	191～240	241～290	291～340	341～400
～100	22,600	25,400	31,000	40,700	46,100	51,600	61,400	67,500
～120	24,000	26,800	32,700	43,500	49,300	55,100	66,000	72,400
～140	25,400	28,200	34,500	46,300	52,500	58,600	70,500	77,300
～160	26,800	29,600	36,200	49,100	55,600	62,100	75,100	82,200
～180	28,200	31,000	38,000	51,900	58,800	65,600	79,700	87,100
～200	29,700	32,500	39,800	54,800	62,000	69,200	84,300	92,100
～220	31,100	33,900	41,500	57,600	65,100	72,700	88,800	97,000
～240	32,500	35,300	43,300	60,400	68,300	76,200	93,400	101,900
～260	33,900	36,700	45,000	63,200	71,500	79,700	98,000	106,800
～280	35,300	38,100	46,800	66,000	74,600	83,200	102,600	111,700
～300	36,700	39,500	48,500	68,900	77,800	86,700	107,100	116,700

※仕上り巾39cm以下の場合、仕上り丈は200cmまでになります。

プレーンシェード コード式・R-61PC

仕上り丈＼仕上り巾	18～50	51～90	91～142	143～190	191～240
～100	15,300	17,900	23,500	33,000	38,300
～120	16,700	19,300	25,200	35,800	41,500
～140	18,100	20,700	27,000	38,600	44,700
～160	19,500	22,100	28,700	41,400	47,800
～180	20,900	23,500	30,500	44,200	51,000
～200	22,400	25,000	32,300	47,100	54,200
～220	23,800	26,400	34,000	49,900	57,300
～240	25,200	27,800	35,800	52,700	60,500
～260	26,600	29,200	37,500	55,500	63,700
～280	28,000	30,600	39,300	58,300	66,800
～300	29,400	32,000	41,000	61,200	70,000

表示価格には消費税は含まれていません。

■アイレット縫製・AA

約1倍

仕上り丈＼仕上り巾	～134 1巾	135～268 2巾	269～414 3巾	415～564 4巾	565～710 5巾	711～860 6巾
～100	22,500	34,400	51,100	67,800	84,500	101,200
～120	23,500	36,400	54,100	71,800	89,500	107,200
～140	24,500	38,400	57,100	75,800	94,500	113,200
～160	25,500	40,400	60,100	79,800	99,500	119,200
～180	26,600	42,600	63,400	84,200	105,000	125,800
～200	27,600	44,600	66,400	88,200	110,000	131,800
～220	28,600	46,600	69,400	92,200	115,000	137,800
～240	29,600	48,600	72,400	96,200	120,000	143,800
～260	30,700	50,800	75,700	100,600	125,500	150,400
～280	31,700	52,800	78,700	104,600	130,500	156,400
～300	32,700	54,800	81,700	108,600	135,500	162,400

※レールサイズの約1.5倍でご注文ください。
※巾つぎ箇所がハトメと重なる場合があります。

●タッセル込

シェイパーシェード ドラム式・R-65PD

仕上り丈＼仕上り巾	30～50	51～90	91～142	143～190	191～240	241～290	291～340	341～400
～100	34,900	34,900	49,500	57,600	71,900	75,700	97,000	100,700
～120	37,800	37,800	53,600	63,100	78,700	83,100	106,300	110,700
～140	40,700	40,700	57,600	68,400	85,500	90,500	115,700	120,700
～160	43,500	43,500	61,700	73,900	92,300	97,900	125,100	130,700
～180	46,300	46,300	65,700	79,200	99,000	105,300	134,400	140,700
～200	49,100	49,100	69,800	84,600	105,800	112,800	143,800	150,700
～220	52,000	52,000	73,900	90,100	112,600	120,200	153,200	160,700
～240	54,900	54,900	77,900	95,400	119,400	127,600	162,600	170,700
～260	57,700	57,700	82,000	100,900	126,200	135,000	171,900	180,700
～280	60,500	60,500	86,000	106,200	133,000	142,400	181,300	190,700
～300	63,300	63,300	90,000	111,600	139,800	149,900	190,700	200,700

※仕上り巾39cm以下の場合、仕上り丈は200cmまでになります。

シェイパーシェード コード式・R-65PC

仕上り丈＼仕上り巾	18～50	51～90	91～142	143～190	191～240
～100	24,900	24,900	34,900	43,000	46,800
～120	27,800	27,800	38,400	47,900	52,300
～140	30,700	30,700	41,900	52,700	57,800
～160	33,600	33,600	45,400	57,600	63,300
～180	36,400	36,400	48,900	62,400	68,700
～200	39,200	39,200	52,400	67,200	74,100
～220	42,100	42,100	55,900	72,100	79,600
～240	45,000	45,000	59,400	76,900	85,100
～260	47,900	47,900	62,900	81,800	90,600
～280	50,700	50,700	66,400	86,600	96,100
～300	53,500	53,500	69,800	91,400	101,500

プレーンシェード裏地付 ドラム式・R-63PD

仕上り丈＼仕上り巾	40～56	57～96	97～136	137～176	177～216	217～240	241～276	277～290
～100	28,200	30,900	36,900	49,500	55,500	60,500	70,200	77,100
～120	30,500	33,200	39,800	54,100	60,700	66,200	77,100	85,100
～140	32,800	35,500	42,600	58,700	65,800	71,900	84,100	93,100
～160	35,100	37,800	45,500	63,300	71,000	77,600	91,100	101,100
～180	37,400	40,100	48,300	67,900	76,100	83,300	98,000	109,100
～200	39,700	42,400	51,200	72,500	81,300	89,000	105,000	117,100
～220	42,000	44,700	54,000	77,100	86,400	94,700	112,000	125,100
～240	44,300	47,000	56,900	81,700	91,600	100,400	119,000	133,100
～260	45,700	48,400	58,500	84,800	95,000	104,100	123,600	138,500
～280	48,900	51,600	62,600	90,900	101,900	111,800	132,900	149,100
～300	51,200	53,900	65,400	95,500	107,000	117,500	139,900	157,100

プレーンシェード裏地付 コード式・R-63PC

仕上り丈＼仕上り巾	30～56	57～96	97～136	137～176	177～200
～100	20,800	23,400	29,400	41,900	46,800
～120	23,100	25,700	32,300	46,500	52,000
～140	25,400	28,000	35,100	51,100	57,100
～160	27,700	30,300	38,000	55,700	62,300
～180	30,000	32,600	40,800	60,300	67,400
～200	32,300	34,900	43,700	64,900	72,600
～220	34,600	37,200	46,500	69,500	77,700

ピーコックシェード コード式・R-62PC

仕上り丈＼仕上り巾	60～86	87～125
～120	28,500	46,500
～140	30,500	50,500
～160	32,500	54,500
～180	34,500	58,500
～200	36,600	62,600
～220	38,600	66,600
～240	40,600	70,600

ボックスバランス プレーンタイプ・U-1P

仕上り丈＼仕上り巾	～150	151～200	201～250	251～300	301～350	351～400
～ 40	12,700	17,200	21,300	25,400	29,800	33,900
～ 60	15,200	20,000	24,900	30,000	34,900	40,000

アールバランス プレーンタイプ・U-10P

仕上り丈＼仕上り巾	～142	143～290	291～438
～ 60	15,700	31,500	47,700

ストレートバランス プレーンタイプ・U-9P

仕上り丈＼仕上り巾	～142	143～290	291～438
～ 60	17,900	36,400	54,800

表示価格には消費税は含まれていません。

E7028～7030 150cm巾 5,100/m 3,400/㎡ 柄リピート たて 25.7cm×よこ 25cm

見本帳掲載 P.26

裏地付についてはP.2をご覧ください。

■スタイリッシュウェーブ縫製 柄出し・KJ KE KO

KJ 約2倍 仕上り巾 / 仕上り丈	～75 1巾	76～150 2巾	151～225 3巾	226～300 4巾	301～375 5巾	376～450 6巾	451～525 7巾	526～600 8巾
～100	12,200	23,400	34,600	45,800	57,000	68,200	79,400	90,600
～120	14,000	27,000	40,000	53,000	66,000	79,000	92,000	105,000
～140	15,900	30,800	45,700	60,600	75,500	90,400	105,300	120,200
～160	15,900	30,800	45,700	60,600	75,500	90,400	105,300	120,200
～180	17,700	34,400	51,100	67,800	84,500	101,200	117,900	134,600
～200	19,600	38,200	56,800	75,400	94,000	112,600	131,200	149,800
～220	21,400	41,800	62,200	82,600	103,000	123,400	143,800	164,200
～240	21,400	41,800	62,200	82,600	103,000	123,400	143,800	164,200
～260	23,300	45,600	67,900	90,200	112,500	134,800	157,100	179,400
～280	25,100	49,200	73,300	97,400	121,500	145,600	169,700	193,800
～300	27,000	53,000	79,000	105,000	131,000	157,000	183,000	209,000
KE 約1.5倍仕上り巾	～100	101～200	201～300	301～400	401～500	501～600	601～700	701～800
KO 約1.5倍仕上り巾	～100	101～200	201～324	325～424	425～550	551～600		

●タッセル込

※1巾での両引きはできません。 ※この商品は柄を優先して縫製しています。
※仕上り巾100cmにつきヒダ山数8個が基準です。(3ツ山限定)
※KEは2ツ山限定。柄を優先した縫製はできません。
※KJは300cm、KEは400cmを越える仕上り巾は両引きのみになります。
※形態安定加工により風合いに変化が生じる場合があります。

■柄出し縫製・SJ SE ■ニューシンプル縫製・SO ■フラット縫製・AP

SJ 約2倍 仕上り巾 / 仕上り丈	～75 1巾	76～150 2巾	151～225 3巾	226～300 4巾	301～375 5巾	376～450 6巾	451～525 7巾	526～600 8巾	601～675 9巾
～100	11,700	22,400	33,100	43,800	54,500	65,200	75,900	86,600	97,300
～120	13,500	26,000	38,500	51,000	63,500	76,000	88,500	101,000	113,500
～140	15,200	29,400	43,600	57,800	72,000	86,200	100,400	114,600	128,800
～160	15,200	29,400	43,600	57,800	72,000	86,200	100,400	114,600	128,800
～180	17,000	33,000	49,000	65,000	81,000	97,000	113,000	129,000	145,000
～200	18,800	36,600	54,400	72,200	90,000	107,800	125,600	143,400	161,200
～220	20,600	40,200	59,800	79,400	99,000	118,600	138,200	157,800	177,400
～240	20,600	40,200	59,800	79,400	99,000	118,600	138,200	157,800	177,400
～260	22,300	43,600	64,900	86,200	107,500	128,800	150,100	171,400	192,700
～280	24,100	47,200	70,300	93,400	116,500	139,600	162,700	185,800	208,900
～300	25,900	50,800	75,700	100,600	125,500	150,400	175,300	200,200	225,100
SE 約1.5倍仕上り巾	～100	101～200	201～300	301～400	401～500	501～600	601～700	701～800	801～900
SO 約1.5倍仕上り巾	～100	101～200	201～324	325～424	425～550	551～650	651～774		
AP 約1倍仕上り巾	～134	135～268	269～414	415～564	565～710	711～860			

●タッセル込

※SJ、SE、SOは1巾での両引きはできません。 ※SJ（約2倍）は柄を優先して縫製しています。
※仕上り巾100cmにつきヒダ山数8個が基準です。(3ツ山限定)
※SEは2ツ山限定、SOは1ツ山、APはヒダなし。柄を優先した縫製はできません。

■リウェーブ縫製・G2

約2倍

仕上り巾 / 仕上り丈	～124 2巾	125～224 3巾	225～300 4巾	301～374 5巾	375～450 6巾	451～524 7巾	525～600 8巾
～100	26,200	38,800	51,400	64,000	76,600	89,200	101,800
～120	30,400	45,100	59,800	74,500	89,200	103,900	118,600
～140	34,400	51,100	67,800	84,500	101,200	117,900	134,600
～160	38,600	57,400	76,200	95,000	113,800	132,600	151,400
～180	38,600	57,400	76,200	95,000	113,800	132,600	151,400
～200	42,800	63,700	84,600	105,500	126,400	147,300	168,200
～220	47,000	70,000	93,000	116,000	139,000	162,000	185,000
～240	51,200	76,300	101,400	126,500	151,600	176,700	201,800
～260	51,200	76,300	101,400	126,500	151,600	176,700	201,800
～280	55,400	82,600	109,800	137,000	164,200	191,400	218,600
～300	59,600	88,900	118,200	147,500	176,800	206,100	235,400

●タッセル込

※3ツ山限定。1巾での両引きはできません。
※この商品はウェーブのピッチを優先して縫製しています。
※300cmを超える仕上り巾は両引きのみになります。
※片引きで300cmを超える400cmまでの場合は、別途料金が必要となります。詳しくは担当営業までお問い合せください。

■ワッフルサンド縫製・KV

約2倍

仕上り巾 / 仕上り丈	76～150 2巾	151～225 3巾	226～300 4巾	301～375 5巾	376～450 6巾	451～525 7巾	526～600 8巾
～100	42,600	63,400	84,200	105,000	125,800	146,600	167,400
～120	49,800	74,200	98,600	123,000	147,400	171,800	196,200
～140	56,800	84,700	112,600	140,500	168,400	196,300	224,200
～160	58,400	87,100	115,800	144,500	173,200	201,900	230,600
～180	65,600	97,900	130,200	162,500	194,800	227,100	259,400
～200	72,600	108,400	144,200	180,000	215,800	251,600	287,400
～220	79,800	119,200	158,600	198,000	237,400	276,800	316,200
～240	81,400	121,600	161,800	202,000	242,200	282,400	322,600
～260	88,400	132,100	175,800	219,500	263,200	306,900	350,600
～280	95,600	142,900	190,200	237,500	284,800	332,100	379,400
～300	102,600	153,400	204,200	255,000	305,800	356,600	407,400

●タッセル込

※2ツ山限定。1巾での両引きはできません。
※300cmを超える仕上り巾は両引きのみになります。
※形態安定加工により風合いに変化が生じる場合があります。

プレーンシェード ドラム式・R-61PD

仕上り巾 / 仕上り丈	30～50	51～90	91～142	143～190	191～240	241～290	291～340	341～400
～100	25,300	28,100	33,800	46,000	51,600	57,300	69,500	75,800
～120	27,800	30,600	36,900	50,600	56,800	62,900	77,200	84,000
～140	29,500	32,300	38,900	54,500	61,000	67,500	83,200	90,300
～160	29,500	32,300	38,900	54,500	61,000	67,500	83,200	90,300
～180	32,100	34,900	42,000	59,700	66,700	73,700	90,900	98,500
～200	34,700	37,500	45,100	64,300	71,800	79,400	98,600	106,800
～220	36,400	39,200	47,200	68,200	76,100	84,000	105,100	113,600
～240	38,900	41,700	50,200	72,800	81,200	89,600	112,300	121,300
～260	38,900	41,700	50,200	72,800	81,200	89,600	112,300	121,300
～280	40,700	43,500	52,300	76,800	85,500	94,300	118,800	128,200
～300	43,200	46,000	55,400	81,400	90,600	99,900	126,500	136,400

※仕上り巾39cm以下の場合、仕上り丈は200cmまでになります。

プレーンシェード コード式・R-61PC

仕上り巾 / 仕上り丈	18～50	51～90	91～142	143～190	191～240
～100	18,000	20,600	26,300	38,300	43,800
～120	20,500	23,100	29,400	42,900	49,000
～140	22,200	24,800	31,400	46,800	53,200
～160	22,200	24,800	31,400	46,800	53,200
～180	24,800	27,400	34,500	52,000	58,900
～200	27,400	30,000	37,600	56,600	64,000
～220	29,100	31,700	39,700	60,500	68,300
～240	31,600	34,200	42,700	65,100	73,400
～260	31,600	34,200	42,700	65,100	73,400
～280	33,400	36,000	44,800	69,100	77,700
～300	35,900	38,500	47,900	73,700	82,800

表示価格には消費税は含まれていません。

■アイレット縫製・AA

約1倍

仕上り丈＼仕上り巾	～134 1巾	135～268 2巾	269～414 3巾	415～564 4巾	565～710 5巾	711～860 6巾
～100	25,600	40,600	60,400	80,200	100,000	119,800
～120	27,300	44,000	65,500	87,000	108,500	130,000
～140	27,300	44,000	65,500	87,000	108,500	130,000
～160	29,000	47,400	70,600	93,800	117,000	140,200
～180	30,700	50,800	75,700	100,600	125,500	150,400
～200	32,400	54,200	80,800	107,400	134,000	160,600
～220	34,100	57,600	85,900	114,200	142,500	170,800
～240	34,100	57,600	85,900	114,200	142,500	170,800
～260	35,800	61,000	91,000	121,000	151,000	181,000
～280	37,500	64,400	96,100	127,800	159,500	191,200
～300	39,200	67,800	101,200	134,600	168,000	201,400

※レールサイズの約1.5倍でご注文ください。
※巾つぎ箇所がハトメと重なる場合があります。

●タッセル込

シェイパーシェード ドラム式・R-65PD

仕上り丈＼仕上り巾	30～50	51～90	91～142	143～190	191～240	241～290	291～340	341～400
～100	37,900	37,900	52,800	63,500	78,100	82,200	106,100	110,200
～120	42,200	42,200	58,600	71,300	87,600	92,600	119,600	124,600
～140	45,400	45,400	62,900	77,800	95,500	101,100	130,400	136,000
～160	46,200	46,200	64,400	79,300	97,700	103,300	133,200	138,800
～180	50,500	50,500	70,200	87,500	107,600	114,300	146,700	153,300
～200	54,700	54,700	76,000	95,300	117,100	124,700	160,200	167,700
～220	57,900	57,900	80,400	101,800	125,000	133,200	171,500	179,600
～240	62,200	62,200	86,100	109,600	134,500	143,600	184,400	193,600
～260	63,000	63,000	87,600	111,100	136,700	145,800	187,200	196,400
～280	66,200	66,200	92,000	117,500	144,600	154,400	198,500	208,300
～300	70,400	70,400	97,700	125,300	154,100	164,800	212,000	222,700

※仕上り巾39cm以下の場合、仕上り丈は200cmまでになります。

シェイパーシェード コード式・R-65PC

仕上り丈＼仕上り巾	18～50	51～90	91～142	143～190	191～240
～100	27,900	27,900	38,200	48,900	53,000
～120	32,200	32,200	43,400	56,100	61,200
～140	35,400	35,400	47,200	62,100	67,800
～160	36,300	36,300	48,100	63,000	68,700
～180	40,600	40,600	53,400	70,700	77,300
～200	44,800	44,800	58,600	77,900	85,400
～220	48,000	48,000	62,400	83,800	92,000
～240	52,300	52,300	67,600	91,100	100,200
～260	53,200	53,200	68,500	92,000	101,100
～280	56,400	56,400	72,400	97,900	107,700
～300	60,600	60,600	77,500	105,100	115,800

プレーンシェード裏地付 ドラム式・R-63PD

仕上り丈＼仕上り巾	40～56	57～96	97～136	137～176	177～216	217～240	241～276	277～290
～100	31,100	33,800	40,000	55,600	61,900	67,100	79,700	87,000
～120	34,700	37,400	44,500	62,400	69,500	75,600	90,600	99,100
～140	35,200	37,900	45,000	63,400	70,500	76,600	91,500	100,500
～160	37,800	40,500	48,200	69,100	76,700	83,400	99,900	109,900
～180	41,500	44,200	52,600	76,400	84,900	92,300	110,700	122,000
～200	45,100	47,800	57,100	83,200	92,500	100,800	121,500	134,200
～220	45,600	48,300	57,600	84,200	93,500	101,800	122,500	135,600
～240	48,200	50,900	60,800	89,900	99,700	108,600	131,400	145,500
～260	51,900	54,600	65,200	96,700	107,400	117,000	141,700	157,100
～280	54,500	57,200	68,400	102,400	113,600	123,800	150,600	167,100
～300	58,100	60,800	72,900	109,200	121,200	132,300	161,400	179,200

プレーンシェード裏地付 コード式・R-63PC

仕上り丈＼仕上り巾	30～56	57～96	97～136	137～176	177～200
～100	23,700	26,300	32,500	48,000	53,200
～120	27,300	29,900	37,000	54,800	60,800
～140	27,800	30,400	37,500	55,800	61,800
～160	30,400	33,000	40,700	61,500	68,000
～180	34,100	36,700	45,100	68,800	76,200
～200	37,700	40,300	49,600	75,600	83,800
～220	38,200	40,800	50,100	76,600	84,800

ピーコックシェード コード式・R-62PC

仕上り丈＼仕上り巾	60～86	87～125
～120	32,900	54,200
～140	35,200	59,900
～160	35,200	59,900
～180	38,700	66,900
～200	42,200	72,600
～220	44,500	78,400
～240	44,500	78,400

ボックスバランス プレーンタイプ・U-1P

仕上り丈＼仕上り巾	～150	151～200	201～250	251～300	301～350	351～400
～ 40	19,200	25,100	31,400	37,800	43,700	50,100
～ 60	19,200	25,100	31,400	37,800	43,700	50,100

アールバランス プレーンタイプ・U-10P

仕上り丈＼仕上り巾	～142	143～290	291～438
～ 60	18,900	37,600	56,900

ストレートバランス プレーンタイプ・U-9P

仕上り丈＼仕上り巾	～142	143～290	291～438
～ 60	21,400	42,800	64,800

表示価格には消費税は含まれていません。

E7031・7032 154cm巾 5,400/m 3,500/㎡ 柄リピート たて 129.8cm×よこ ―cm

見本帳掲載 P.28

裏地付についてはP.2をご覧ください。

■スタイリッシュウェーブ縫製・KH KE KO

KH 約2倍仕上り巾 / 仕上り丈	～77 1巾	78～154 2巾	155～231 3巾	232～308 4巾	309～385 5巾	386～462 6巾	463～539 7巾	540～600 8巾
～100	20,800	40,600	60,400	80,200	100,000	119,800	139,600	159,400
～120	20,800	40,600	60,400	80,200	100,000	119,800	139,600	159,400
～140	20,800	40,600	60,400	80,200	100,000	119,800	139,600	159,400
～160	20,800	40,600	60,400	80,200	100,000	119,800	139,600	159,400
～180	20,800	40,600	60,400	80,200	100,000	119,800	139,600	159,400
～200	20,800	40,600	60,400	80,200	100,000	119,800	139,600	159,400
～220	30,600	60,200	89,800	119,400	149,000	178,600	208,200	237,800
～240	30,600	60,200	89,800	119,400	149,000	178,600	208,200	237,800
～260	30,600	60,200	89,800	119,400	149,000	178,600	208,200	237,800
～280	30,600	60,200	89,800	119,400	149,000	178,600	208,200	237,800
～300	30,600	60,200	89,800	119,400	149,000	178,600	208,200	237,800
KE 約1.5倍仕上り巾	～100	101～200	201～308	309～410	411～512	513～616	617～718	719～800
KO 約1.5倍仕上り巾	～100	101～200	201～324	325～450	451～550	551～600		

●タッセル込

※1巾での両引きはできません。
※2巾使いは、3ッ山両引きの場合、最大仕上り巾は上記と異なります。(P398参照)
※KEは2ッ山限定、KOは1ッ山限定。
※KH・KOは300cm、KEは400cmを超える仕上り巾は両引きのみになります。
※形態安定加工により風合いに変化が生じる場合があります。

■ハイグレード縫製・SH SE ■ニューシンプル縫製・SO ■フラット縫製・AP

SH 約2倍仕上り巾 / 仕上り丈	～77 1巾	78～154 2巾	155～231 3巾	232～308 4巾	309～385 5巾	386～462 6巾	463～539 7巾	540～616 8巾	617～693 9巾
～100	20,000	39,000	58,000	77,000	96,000	115,000	134,000	153,000	172,000
～120	20,000	39,000	58,000	77,000	96,000	115,000	134,000	153,000	172,000
～140	20,000	39,000	58,000	77,000	96,000	115,000	134,000	153,000	172,000
～160	20,000	39,000	58,000	77,000	96,000	115,000	134,000	153,000	172,000
～180	20,000	39,000	58,000	77,000	96,000	115,000	134,000	153,000	172,000
～200	20,000	39,000	58,000	77,000	96,000	115,000	134,000	153,000	172,000
～220	29,500	58,000	86,500	115,000	143,500	172,000	200,500	229,000	257,500
～240	29,500	58,000	86,500	115,000	143,500	172,000	200,500	229,000	257,500
～260	29,500	58,000	86,500	115,000	143,500	172,000	200,500	229,000	257,500
～280	29,500	58,000	86,500	115,000	143,500	172,000	200,500	229,000	257,500
～300	29,500	58,000	86,500	115,000	143,500	172,000	200,500	229,000	257,500
SE 約1.5倍仕上り巾	～100	101～200	201～308	309～410	411～512	513～616	617～718	719～822	823～924
SO 約1.5倍仕上り巾	～100	101～200	201～324	325～450	451～550	551～674	675～800		
AP 約1倍仕上り巾	～138	139～276	277～426	427～580	581～730	731～884			

●タッセル込

※SH、SE、SOは1巾での両引きはできません。
※SHの2巾使いは、3ッ山両引きの場合、最大仕上り巾は上記と異なります。(P398参照)
※SEは2ッ山、SOは1ッ山、APはヒダなし。

■リウェーブ縫製・G2

約2倍

仕上り巾 / 仕上り丈	～124 2巾	125～224 3巾	225～300 4巾	301～374 5巾	375～474 6巾	475～550 7巾	551～600 8巾
～100	45,800	68,200	90,600	113,000	135,400	157,800	180,200
～120	45,800	68,200	90,600	113,000	135,400	157,800	180,200
～140	45,800	68,200	90,600	113,000	135,400	157,800	180,200
～160	45,800	68,200	90,600	113,000	135,400	157,800	180,200
～180	45,800	68,200	90,600	113,000	135,400	157,800	180,200
～200	45,800	68,200	90,600	113,000	135,400	157,800	180,200
～220	68,200	101,800	135,400	169,000	202,600	236,200	269,800
～240	68,200	101,800	135,400	169,000	202,600	236,200	269,800
～260	68,200	101,800	135,400	169,000	202,600	236,200	269,800
～280	68,200	101,800	135,400	169,000	202,600	236,200	269,800
～300	68,200	101,800	135,400	169,000	202,600	236,200	269,800

●タッセル込

※3ッ山限定。1巾での両引きはできません。
※300cmを超える仕上り巾は両引きのみになります。
※片引きで300cmを超える400cmまでの場合は、別途料金が必要となります。詳しくは担当営業までお問い合せください。

■ワッフルサンド縫製・KV

約2倍

仕上り巾 / 仕上り丈	78～154 2巾	155～231 3巾	232～308 4巾	309～385 5巾	386～462 6巾	463～539 7巾	540～600 8巾
～100	72,000	105,200	138,400	171,600	204,800	238,000	266,600
～120	74,700	108,800	142,900	177,000	211,100	245,200	273,800
～140	77,100	112,000	146,900	181,800	216,700	251,600	280,200
～160	79,500	115,200	150,900	186,600	222,300	258,000	286,600
～180	82,200	118,800	155,400	192,000	228,600	265,200	293,800
～200	84,600	122,000	159,400	196,800	234,200	271,600	300,200
～220	115,900	168,500	221,100	273,700	326,300	378,900	421,800
～240	118,300	171,700	225,100	278,500	331,900	385,300	428,200
～260	120,700	174,900	229,100	283,300	337,500	391,700	434,600
～280	123,400	178,500	233,600	288,700	343,800	398,900	441,800
～300	125,800	181,700	237,600	293,500	349,400	405,300	448,200

●タッセル込

※2ッ山限定。1巾での両引きはできません。
※300cmを超える仕上り巾は両引きのみになります。
※形態安定加工により風合いに変化が生じる場合があります。

プレーンシェード ドラム式・R-61PD

仕上り巾 / 仕上り丈	30～50	51～90	91～146	147～190	191～240	241～298	299～340	341～400
～100	25,700	28,500	34,500	46,800	52,400	58,500	70,700	76,900
～120	37,200	40,000	48,200	69,800	77,700	86,000	107,500	115,900
～140	37,200	40,000	48,200	69,800	77,700	86,000	107,500	115,900
～160	37,200	40,000	48,200	69,800	77,700	86,000	107,500	115,900
～180	37,200	40,000	48,200	69,800	77,700	86,000	107,500	115,900
～200	37,200	40,000	48,200	69,800	77,700	86,000	107,500	115,900
～220	37,200	40,000	48,200	69,800	77,700	86,000	107,500	115,900
～240	37,200	40,000	48,200	69,800	77,700	86,000	107,500	115,900
～260	48,700	51,500	62,000	92,800	102,900	113,500	144,200	154,900
～280	48,700	51,500	62,000	92,800	102,900	113,500	144,200	154,900
～300	48,700	51,500	62,000	92,800	102,900	113,500	144,200	154,900

※仕上り巾39cm以下の場合、仕上り丈は200cmまでになります。

プレーンシェード コード式・R-61PC

仕上り巾 / 仕上り丈	18～50	51～90	91～146	147～190	191～240
～100	18,400	21,000	26,900	39,100	44,600
～120	29,900	32,500	40,600	62,100	69,900
～140	29,900	32,500	40,600	62,100	69,900
～160	29,900	32,500	40,600	62,100	69,900
～180	29,900	32,500	40,600	62,100	69,900
～200	29,900	32,500	40,600	62,100	69,900
～220	29,900	32,500	40,600	62,100	69,900
～240	29,900	32,500	40,600	62,100	69,900
～260	41,400	44,000	54,400	85,100	95,100
～280	41,400	44,000	54,400	85,100	95,100
～300	41,400	44,000	54,400	85,100	95,100

表示価格には消費税は含まれていません。

■アイレット縫製・AA

約1倍

仕上り丈＼仕上り巾	～138 1巾	139～276 2巾	277～426 3巾	427～580 4巾	581～730 5巾	731～884 6巾
～100	33,600	56,600	84,400	117,000	144,800	172,600
～120	33,600	56,600	84,400	117,000	144,800	172,600
～140	33,600	56,600	84,400	117,000	144,800	172,600
～160	33,600	56,600	84,400	117,000	144,800	172,600
～180	33,600	56,600	84,400	117,000	144,800	172,600
～200	33,600	56,600	84,400	117,000	144,800	172,600
～220	33,600	56,600	84,400	117,000	144,800	172,600
～240	42,700	74,800	111,700	153,400	190,300	227,200
～260	42,700	74,800	111,700	153,400	190,300	227,200
～280	42,700	74,800	111,700	153,400	190,300	227,200
～300	42,700	74,800	111,700	153,400	190,300	227,200

※レールサイズの約1.5倍でご注文ください。
※巾つぎ箇所がハトメと重なる場合があります。

●タッセル込

シェイパーシェード ドラム式・R-65PD

仕上り丈＼仕上り巾	30～50	51～90	91～146	147～190	191～240	241～298	299～340	341～400
～100	38,300	38,300	53,200	64,300	78,900	83,000	107,300	111,400
～120	54,400	54,400	74,000	96,200	115,600	123,800	159,800	168,000
～140	55,300	55,300	75,400	97,600	117,800	126,000	162,600	170,800
～160	56,100	56,100	76,900	99,100	120,000	128,200	165,400	173,600
～180	57,000	57,000	78,300	100,500	122,200	130,400	168,200	176,400
～200	57,800	57,800	79,700	101,900	124,400	132,600	171,000	179,200
～220	58,700	58,700	81,200	103,400	126,600	134,800	173,800	182,000
～240	59,600	59,600	82,600	104,800	128,800	137,000	176,600	184,800
～260	75,600	75,600	103,400	136,700	165,500	177,800	229,100	241,400
～280	76,500	76,500	104,800	138,100	167,700	180,000	231,900	244,200
～300	77,300	77,300	106,200	139,500	169,900	182,200	234,700	247,000

※仕上り巾39cm以下の場合、仕上り丈は200cmまでになります。

シェイパーシェード コード式・R-65PC

仕上り丈＼仕上り巾	18～50	51～90	91～146	147～190	191～240
～100	28,300	28,300	38,600	49,700	53,800
～120	44,400	44,400	58,800	81,000	89,200
～140	45,300	45,300	59,700	81,900	90,100
～160	46,200	46,200	60,600	82,800	91,000
～180	47,100	47,100	61,500	83,700	91,900
～200	47,900	47,900	62,300	84,500	92,700
～220	48,800	48,800	63,200	85,400	93,600
～240	49,700	49,700	64,100	86,300	94,500
～260	65,800	65,800	84,300	117,600	129,900
～280	66,700	66,700	85,200	118,500	130,800
～300	67,500	67,500	86,000	119,300	131,600

プレーンシェード裏地付 ドラム式・R-63PD

仕上り丈＼仕上り巾	40～56	57～96	97～136	137～176	177～216	217～240	241～276	277～290
～100	31,500	34,200	40,400	56,400	62,600	67,900	80,900	88,100
～120	46,100	48,800	58,700	85,700	95,500	104,400	128,000	139,200
～140	46,600	49,300	59,100	86,600	96,500	105,300	128,900	140,700
～160	47,100	49,800	59,600	87,600	97,400	106,300	129,900	142,100
～180	47,500	50,200	60,100	88,500	98,400	107,200	130,800	143,500
～200	48,000	50,700	60,600	89,500	99,400	108,200	131,800	145,000
～220	48,500	51,200	61,100	90,500	100,300	109,200	132,800	146,400
～240	49,000	51,700	61,500	91,400	101,300	110,100	133,700	147,900
～260	63,600	66,300	79,800	120,700	134,200	146,600	180,800	199,000
～280	64,100	66,800	80,200	121,700	135,100	147,500	181,700	200,400
～300	64,600	67,300	80,700	122,600	136,100	148,500	182,700	201,800

プレーンシェード裏地付 コード式・R-63PC

仕上り丈＼仕上り巾	30～56	57～96	97～136	137～176	177～200
～100	24,100	26,700	32,900	48,800	53,900
～120	38,700	41,300	51,200	78,100	86,800
～140	39,200	41,800	51,600	79,000	87,800
～160	39,700	42,300	52,100	80,000	88,700
～180	40,100	42,700	52,600	80,900	89,700
～200	40,600	43,200	53,100	81,900	90,700
～220	41,100	43,700	53,600	82,900	91,600

ピーコックシェード コード式・R-62PC

仕上り丈＼仕上り巾	60～86	87～125
～120	45,700	80,900
～140	45,700	80,900
～160	45,700	80,900
～180	45,700	80,900
～200	45,700	80,900
～220	45,700	80,900
～240	45,700	80,900

ロールカーテン プレーンタイプ・Q-1P

仕上り丈＼仕上り巾	40～80	81～120	121～140	141～147
～ 50	28,000	30,200	32,300	34,500
～ 80	28,000	30,200	32,300	34,500
～120	36,700	40,100	42,500	44,900
～150	39,300	42,900	45,600	48,200
～200	42,300	45,800	48,700	53,500
～240	51,900	55,700	58,800	66,100

※製作可能寸法は巾：丈＝1：4が限度です。
※電動タイプ（Q-1PA）は23,000円を加算してください。（リモコン代はサービス）

表示価格には消費税は含まれていません。

E7033・7034 148cm巾 5,200/m 3,510/㎡ 柄リピート たて 25.8cm×よこ 14.8cm

見本帳掲載 P.30

裏地付についてはP.2をご覧ください。

■スタイリッシュウェーブ縫製・KH KE KO

KH 約2倍 仕上り巾 / 仕上り丈	～74 1巾	75～148 2巾	149～222 3巾	223～296 4巾	297～370 5巾	371～444 6巾	445～518 7巾	519～592 8巾	593～600 9巾
～100	12,400	23,800	35,200	46,600	58,000	69,400	80,800	92,200	103,600
～120	14,200	27,400	40,600	53,800	67,000	80,200	93,400	106,600	119,800
～140	14,200	27,400	40,600	53,800	67,000	80,200	93,400	106,600	119,800
～160	16,100	31,200	46,300	61,400	76,500	91,600	106,700	121,800	136,900
～180	18,000	35,000	52,000	69,000	86,000	103,000	120,000	137,000	154,000
～200	19,900	38,800	57,700	76,600	95,500	114,400	133,300	152,200	171,100
～220	21,800	42,600	63,400	84,200	105,000	125,800	146,600	167,400	188,200
～240	21,800	42,600	63,400	84,200	105,000	125,800	146,600	167,400	188,200
～260	23,700	46,400	69,100	91,800	114,500	137,200	159,900	182,600	205,300
～280	25,500	50,000	74,500	99,000	123,500	148,000	172,500	197,000	221,500
～300	27,400	53,800	80,200	106,600	133,000	159,400	185,800	212,200	238,600
KE 約1.5倍仕上り巾	～97	98～194	195～296	297～394	395～492	493～592	593～690	691～788	789～800
KO 約1.5倍仕上り巾	～100	101～200	201～300	301～424	425～524	525～600			

●タッセル込

※1巾での両引きはできません。
※2巾使いは、3ッ山両引きの場合、最大仕上り巾は上記と異なります。(P398参照)
※KEは2ッ山限定、KOは1ッ山限定。
※KH・KOは300cm、KEは400cmを超える仕上り巾は両引きのみになります。
※形態安定加工により風合いに変化が生じる場合があります。

■ハイグレード縫製・SH SE ■ニューシンプル縫製・SO ■フラット縫製・AP

SH 約2倍 仕上り巾 / 仕上り丈	～74 1巾	75～148 2巾	149～222 3巾	223～296 4巾	297～370 5巾	371～444 6巾	445～518 7巾	519～592 8巾	593～666 9巾	10巾
～100	11,900	22,800	33,700	44,600	55,500	66,400	77,300	88,200	99,100	110,000
～120	13,700	26,400	39,100	51,800	64,500	77,200	89,900	102,600	115,300	128,000
～140	13,700	26,400	39,100	51,800	64,500	77,200	89,900	102,600	115,300	128,000
～160	15,500	30,000	44,500	59,000	73,500	88,000	102,500	117,000	131,500	146,000
～180	17,300	33,600	49,900	66,200	82,500	98,800	115,100	131,400	147,700	164,000
～200	19,100	37,200	55,300	73,400	91,500	109,600	127,700	145,800	163,900	182,000
～220	20,900	40,800	60,700	80,600	100,500	120,400	140,300	160,200	180,100	200,000
～240	20,900	40,800	60,700	80,600	100,500	120,400	140,300	160,200	180,100	200,000
～260	22,700	44,400	66,100	87,800	109,500	131,200	152,900	174,600	196,300	218,000
～280	24,500	48,000	71,500	95,000	118,500	142,000	165,500	189,000	212,500	236,000
～300	26,300	51,600	76,900	102,200	127,500	152,800	178,100	203,400	228,700	254,000
SE 約1.5倍仕上り巾	～97	98～194	195～296	297～394	395～492	493～592	593～690	691～788	789～888	889～988
SO 約1.5倍仕上り巾	～100	101～200	201～300	301～424	425～524	525～650	651～750			
AP 約1倍仕上り巾	～132	133～264	265～408	409～556	557～700	701～848				

●タッセル込

※SH、SE、SOは1巾での両引きはできません。
※SHの2巾使いは、3ッ山両引きの場合、最大仕上り巾は上記と異なります。(P398参照)
※SEは2ッ山、SOは1ッ山、APはヒダなし。

■ワッフルサンド縫製・KV

約2倍

仕上り巾 / 仕上り丈	75～148 2巾	149～222 3巾	223～296 4巾	297～370 5巾	371～444 6巾	445～518 7巾	519～592 8巾
～100	43,200	64,300	85,400	106,500	127,600	148,700	169,800
～120	50,400	75,100	99,800	124,500	149,200	173,900	198,600
～140	52,000	77,500	103,000	128,500	154,000	179,500	205,000
～160	59,000	88,000	117,000	146,000	175,000	204,000	233,000
～180	66,400	99,100	131,800	164,500	197,200	229,900	262,600
～200	73,400	109,600	145,800	182,000	218,200	254,400	290,600
～220	80,600	120,400	160,200	200,000	239,800	279,600	319,400
～240	82,200	122,800	163,400	204,000	244,600	285,200	325,800
～260	89,400	133,600	177,800	222,000	266,200	310,400	354,600
～280	96,600	144,400	192,200	240,000	287,800	335,600	383,400
～300	103,600	154,900	206,200	257,500	308,800	360,100	411,400

●タッセル込

※2ッ山限定。1巾での両引きはできません。
※300cmを超える仕上り巾は両引きのみになります。
※形態安定加工により風合いに変化が生じる場合があります。

プレーンシェード ドラム式・R-61PD

仕上り巾 / 仕上り丈	30～50	51～90	91～140	141～190	191～240	241～286	287～290	291～340	341～400
～100	25,400	28,200	33,800	46,200	51,900	57,200	66,500	72,200	78,400
～120	28,000	30,800	36,900	50,900	57,100	62,900	74,300	80,500	87,200
～140	30,600	33,400	40,100	56,100	62,800	69,200	82,100	88,800	96,000
～160	30,600	33,400	40,100	56,100	62,800	69,200	82,100	88,800	96,000
～180	32,300	35,100	42,100	60,100	67,100	73,800	88,100	95,200	102,800
～200	34,900	37,700	45,200	64,700	72,300	79,500	95,900	103,500	111,600
～220	36,600	39,400	47,300	68,700	76,600	84,200	102,500	110,400	118,900
～240	36,600	39,400	47,300	68,700	76,600	84,200	102,500	110,400	118,900
～260	39,200	42,000	50,400	73,400	81,800	89,900	110,300	118,700	127,700
～280	41,000	43,800	52,500	77,400	86,100	94,600	116,300	125,100	134,400
～300	43,600	46,400	55,600	82,600	91,800	100,800	124,100	133,400	143,300

※仕上り巾39cm以下の場合、仕上り丈は200cmまでになります。

プレーンシェード コード式・R-61PC

仕上り巾 / 仕上り丈	18～50	51～90	91～140	141～190	191～240
～100	18,100	20,700	26,200	38,500	44,100
～120	20,700	23,300	29,300	43,200	49,300
～140	23,300	25,900	32,500	48,400	55,000
～160	23,300	25,900	32,500	48,400	55,000
～180	25,000	27,600	34,500	52,400	59,300
～200	27,600	30,200	37,600	57,000	64,500
～220	29,300	31,900	39,700	61,000	68,800
～240	29,300	31,900	39,700	61,000	68,800
～260	31,900	34,500	42,800	65,700	74,000
～280	33,700	36,300	44,900	69,700	78,300
～300	36,300	38,900	48,000	74,900	84,000

表示価格には消費税は含まれていません。

■アイレット縫製・AA

約1倍

仕上り丈＼仕上り巾	～132 1巾	133～264 2巾	265～408 3巾	409～556 4巾	557～700 5巾	701～848 6巾
～100	21,000	41,000	61,000	81,000	101,000	121,000
～120	22,800	44,600	66,400	88,200	110,000	131,800
～140	22,800	44,600	66,400	88,200	110,000	131,800
～160	24,500	48,000	71,500	95,000	118,500	142,000
～180	26,200	51,400	76,600	101,800	127,000	152,200
～200	27,900	54,800	81,700	108,600	135,500	162,400
～220	27,900	54,800	81,700	108,600	135,500	162,400
～240	29,700	58,400	87,100	115,800	144,500	173,200
～260	31,400	61,800	92,200	122,600	153,000	183,400
～280	33,100	65,200	97,300	129,400	161,500	193,600
～300	34,900	68,800	102,700	136,600	170,500	204,400

※レールサイズの約1.5倍でご注文ください。
※巾つぎ箇所がハトメと重なる場合があります。

●タッセル込

シェイパーシェード ドラム式・R-65PD

仕上り丈＼仕上り巾	30～50	51～90	91～140	141～190	191～240	241～286	287～290	291～340	341～400
～100	38,000	38,000	52,900	63,700	78,300	82,400	93,300	110,600	114,700
～120	42,300	42,300	58,800	71,600	87,900	92,900	106,300	125,100	130,100
～140	46,700	46,700	64,600	79,900	97,900	103,900	119,200	139,600	145,600
～160	47,500	47,500	66,100	81,400	100,100	106,100	121,400	142,400	148,400
～180	50,700	50,700	70,400	87,900	108,100	114,700	131,700	153,900	160,500
～200	54,900	54,900	76,200	95,700	117,600	125,100	144,700	168,400	176,000
～220	58,100	58,100	80,600	102,300	125,500	133,700	155,400	180,400	188,600
～240	59,000	59,000	82,000	103,700	127,700	135,900	157,600	183,200	191,400
～260	63,300	63,300	87,900	111,600	137,300	146,400	170,600	197,700	206,900
～280	66,500	66,500	92,300	118,100	145,200	155,000	180,900	209,200	219,000
～300	70,700	70,700	98,100	126,400	155,300	166,000	193,800	223,700	234,500

※仕上り巾39cm以下の場合、仕上り丈は200cmまでになります。

シェイパーシェード コード式・R-65PC

仕上り丈＼仕上り巾	18～50	51～90	91～140	141～190	191～240
～100	28,000	28,000	38,300	49,100	53,200
～120	32,300	32,300	43,600	56,400	61,500
～140	36,700	36,700	48,900	64,200	70,200
～160	37,600	37,600	49,800	65,100	71,100
～180	40,800	40,800	53,600	71,100	77,800
～200	45,000	45,000	58,800	78,300	85,900
～220	48,200	48,200	62,600	84,300	92,500
～240	49,100	49,100	63,500	85,200	93,400
～260	53,500	53,500	68,800	92,500	101,700
～280	56,700	56,700	72,700	98,500	108,300
～300	60,900	60,900	77,900	106,200	117,000

プレーンシェード裏地付 ドラム式・R-63PD

仕上り丈＼仕上り巾	40～56	57～96	97～136	137～176	177～216	217～240	241～276	277～290
～100	31,200	33,900	40,200	55,800	62,100	67,400	80,100	87,300
～120	34,900	37,600	44,700	62,700	69,800	75,900	91,000	99,500
～140	35,400	38,100	45,200	63,700	70,800	76,900	92,000	101,000
～160	39,100	41,800	49,700	71,000	79,000	85,900	102,900	113,200
～180	41,700	44,400	52,900	76,800	85,300	92,800	111,300	122,700
～200	45,400	48,100	57,400	83,700	93,000	101,300	122,200	134,900
～220	45,800	48,500	57,800	84,600	93,900	102,200	123,200	136,300
～240	48,500	51,200	61,000	90,400	100,200	109,100	132,200	146,300
～260	52,200	54,900	65,500	97,200	107,900	117,600	143,100	158,500
～280	54,800	57,500	68,700	103,000	114,200	124,500	151,500	168,000
～300	58,500	61,200	73,200	110,400	122,400	133,500	162,400	180,200

プレーンシェード裏地付 コード式・R-63PC

仕上り丈＼仕上り巾	30～56	57～96	97～136	137～176	177～200
～100	23,800	26,400	32,700	48,200	53,400
～120	27,500	30,100	37,200	55,100	61,100
～140	28,000	30,600	37,700	56,100	62,100
～160	31,700	34,300	42,200	63,400	70,300
～180	34,300	36,900	45,400	69,200	76,600
～200	38,000	40,600	49,900	76,100	84,300
～220	38,400	41,000	50,300	77,000	85,200

ピーコックシェード コード式・R-62PC

仕上り丈＼仕上り巾	60～86	87～125
～120	33,000	54,200
～140	36,400	61,100
～160	36,400	61,100
～180	38,700	66,900
～200	42,200	72,700
～220	44,500	78,500
～240	44,500	78,500

ロールカーテン プレーンタイプ・Q-1P

仕上り丈＼仕上り巾	～80	81～120	121～140	141～141	142～195
～ 50	26,700	28,900	31,000	33,200	40,300
～ 80	27,700	29,900	32,000	34,200	42,900
～120	32,500	35,900	38,300	40,700	52,700
～150	36,200	39,800	42,500	45,100	59,200
～200	41,800	45,300	48,200	53,000	70,600
～240	45,900	49,700	52,800	60,100	79,500

※仕上り巾139cm以上は巾継ぎが入ります。
※製作可能寸法は巾：丈＝1：4が限度です。
※電動タイプ（Q-1PA）は23,000円を加算してください。（リモコン代はサービス）

ボックスバランス プレーンタイプ・U-1P

仕上り丈＼仕上り巾	～148	149～197	198～246	247～296	297～345	346～394	395～444
～ 40	19,300	25,200	31,600	38,100	44,500	50,400	56,900
～ 60	19,300	25,200	31,600	38,100	44,500	50,400	56,900

アールバランス プレーンタイプ・U-10P

仕上り丈＼仕上り巾	～140	141～286	287～432
～ 60	18,900	37,600	56,900

ストレートバランス プレーンタイプ・U-9P

仕上り丈＼仕上り巾	～140	141～286	287～432
～ 60	19,800	40,200	60,500

クッション

サイズ	パイピング	ステッチ	フリル	ボルスター
33×33	3,800	3,800	5,400	——
45×45	4,100	4,100	5,400	——
60×60	6,400	6,400	7,900	——
18R×40	——	——	——	11,400

シートクッション

サイズ	ダイニングシート	リビングシート	座布団カバー
45×43	4,000	——	——
48×48	——	4,000	——
55×59	——	——	3,400

マルチカバー

サイズ	
200×190（一人掛）	17,200
200×290（三人掛）	17,600

表示価格には消費税は含まれていません。

E7033・7034

BS-2 ベッドスプレッド・プレーン

サイズ	
S ～190×～310	19,900
SD ～220×～310	20,800
D ～240×～310	21,600

ベッドスプレッド（キルト） BK-1 BK-2 BK-3

タイプ	サイズ	ダイヤ ストライプ チュール	ダブルダイヤ	ファン ワイド ストライプ
BK-1 キルトプレーン	S ～190×～310	46,000	53,400	58,500
	SD ～220×～310	46,000	57,600	63,200
	D ～240×～310	46,000	62,200	67,400
BK-2 キルトフリル	S ～190×～310	47,000	56,900	59,700
	SD ～220×～310	49,500	64,300	67,500
	D ～240×～310	61,100	79,900	83,600
BK-3 キルトボックス	S ～190×～310	46,000	59,800	64,800
	SD ～220×～310	46,000	64,000	69,500
	D ～240×～310	46,000	68,500	73,800

表示価格には消費税は含まれていません。

E7035 150cm巾 4,800/m 3,200/㎡ 柄リピート たて 60.9cm×よこ 150cm

見本帳掲載 P.31

裏地付についてはP.2をご覧ください。

■スタイリッシュウェーブ縫製・KH KE KO

KH 約2倍 仕上り巾 / 仕上り丈	～75 1巾	76～150 2巾	151～225 3巾	226～300 4巾	301～375 5巾	376～450 6巾	451～525 7巾	526～600 8巾
～100	13,700	26,400	39,100	51,800	64,500	77,200	89,900	102,600
～120	13,700	26,400	39,100	51,800	64,500	77,200	89,900	102,600
～140	13,700	26,400	39,100	51,800	64,500	77,200	89,900	102,600
～160	17,900	34,800	51,700	68,600	85,500	102,400	119,300	136,200
～180	17,900	34,800	51,700	68,600	85,500	102,400	119,300	136,200
～200	17,900	34,800	51,700	68,600	85,500	102,400	119,300	136,200
～220	22,100	43,200	64,300	85,400	106,500	127,600	148,700	169,800
～240	22,100	43,200	64,300	85,400	106,500	127,600	148,700	169,800
～260	22,100	43,200	64,300	85,400	106,500	127,600	148,700	169,800
～280	26,300	51,600	76,900	102,200	127,500	152,800	178,100	203,400
～300	26,300	51,600	76,900	102,200	127,500	152,800	178,100	203,400
KE 約1.5倍仕上り巾	～100	101～200	201～300	301～400	401～500	501～600	601～700	701～800
KO 約1.5倍仕上り巾	～100	101～200	201～324	325～424	425～550	551～600		

●タッセル込

※1巾での両引きはできません。
※2巾使いは、3ッ山両引きの場合、最大仕上り巾は上記と異なります。(P398参照)
※KEは2ッ山限定、KOは1ッ山限定。
※KH・KOは300cm、KEは400cmを超える仕上り巾は両引きのみになります。
※形態安定加工により風合いに変化が生じる場合があります。

■ハイグレード縫製・SH SE ■ニューシンプル縫製・SO ■フラット縫製・AP

SH 約2倍 仕上り巾 / 仕上り丈	～75 1巾	76～150 2巾	151～225 3巾	226～300 4巾	301～375 5巾	376～450 6巾	451～525 7巾	526～600 8巾	601～675 9巾
～100	13,100	25,200	37,300	49,400	61,500	73,600	85,700	97,800	109,900
～120	13,100	25,200	37,300	49,400	61,500	73,600	85,700	97,800	109,900
～140	13,100	25,200	37,300	49,400	61,500	73,600	85,700	97,800	109,900
～160	17,100	33,200	49,300	65,400	81,500	97,600	113,700	129,800	145,900
～180	17,100	33,200	49,300	65,400	81,500	97,600	113,700	129,800	145,900
～200	17,100	33,200	49,300	65,400	81,500	97,600	113,700	129,800	145,900
～220	21,100	41,200	61,300	81,400	101,500	121,600	141,700	161,800	181,900
～240	21,100	41,200	61,300	81,400	101,500	121,600	141,700	161,800	181,900
～260	21,100	41,200	61,300	81,400	101,500	121,600	141,700	161,800	181,900
～280	25,200	49,400	73,600	97,800	122,000	146,200	170,400	194,600	218,800
～300	25,200	49,400	73,600	97,800	122,000	146,200	170,400	194,600	218,800
SE 約1.5倍仕上り巾	～100	101～200	201～300	301～400	401～500	501～600	601～700	701～800	801～900
SO 約1.5倍仕上り巾	～100	101～200	201～324	325～424	425～550	551～650	651～774		
AP 約1倍仕上り巾	～134	135～268	269～414	415～564	565～710	711～860			

●タッセル込

※SH、SE、SOは1巾での両引きはできません。
※SHの2巾使いは、3ッ山両引きの場合、最大仕上り巾は上記と異なります。(P398参照)
※SEは2ッ山、SOは1ッ山、APはヒダなし。

■リウェーブ縫製・G2

約2倍

仕上り巾 / 仕上り丈	～124 2巾	125～224 3巾	225～300 4巾	301～374 5巾	375～450 6巾	451～524 7巾	525～600 8巾
～100	29,600	43,900	58,200	72,500	86,800	101,100	115,400
～120	29,600	43,900	58,200	72,500	86,800	101,100	115,400
～140	39,200	58,300	77,400	96,500	115,600	134,700	153,800
～160	39,200	58,300	77,400	96,500	115,600	134,700	153,800
～180	39,200	58,300	77,400	96,500	115,600	134,700	153,800
～200	48,600	72,400	96,200	120,000	143,800	167,600	191,400
～220	48,600	72,400	96,200	120,000	143,800	167,600	191,400
～240	48,600	72,400	96,200	120,000	143,800	167,600	191,400
～260	58,200	86,800	115,400	144,000	172,600	201,200	229,800
～280	58,200	86,800	115,400	144,000	172,600	201,200	229,800
～300	58,200	86,800	115,400	144,000	172,600	201,200	229,800

●タッセル込

※3ッ山限定。1巾での両引きはできません。
※300cmを超える仕上り巾は両引きのみになります。
※片引きで300cmを超える400cmまでの場合は、別途料金が必要となります。詳しくは担当営業までお問い合せください。

■ワッフルサンド縫製・KV

約2倍

仕上り巾 / 仕上り丈	76～150 2巾	151～225 3巾	226～300 4巾	301～375 5巾	376～450 6巾	451～525 7巾	526～600 8巾
～100	47,600	70,900	94,200	117,500	140,800	164,100	187,400
～120	49,400	73,600	97,800	122,000	146,200	170,400	194,600
～140	51,000	76,000	101,000	126,000	151,000	176,000	201,000
～160	65,000	97,000	129,000	161,000	193,000	225,000	257,000
～180	66,800	99,700	132,600	165,500	198,400	231,300	264,200
～200	68,400	102,100	135,800	169,500	203,200	236,900	270,600
～220	82,600	123,400	164,200	205,000	245,800	286,600	327,400
～240	84,200	125,800	167,400	209,000	250,600	292,200	333,800
～260	85,800	128,200	170,600	213,000	255,400	297,800	340,200
～280	100,000	149,500	199,000	248,500	298,000	347,500	397,000
～300	101,600	151,900	202,200	252,500	302,800	353,100	403,400

●タッセル込

※2ッ山限定。1巾での両引きはできません。
※300cmを超える仕上り巾は両引きのみになります。
※形態安定加工により風合いに変化が生じる場合があります。

プレーンシェード ドラム式・R-61PD

仕上り巾 / 仕上り丈	30～50	51～90	91～142	143～190	191～240	241～290	291～340	341～400
～100	24,900	27,700	33,400	44,700	50,400	56,000	67,400	73,600
～120	29,800	32,600	39,400	54,600	61,300	68,000	83,300	90,600
～140	29,800	32,600	39,400	54,600	61,300	68,000	83,300	90,600
～160	29,800	32,600	39,400	54,600	61,300	68,000	83,300	90,600
～180	34,800	37,600	45,400	64,500	72,200	79,900	99,700	108,000
～200	34,800	37,600	45,400	64,500	72,200	79,900	99,700	108,000
～220	34,800	37,600	45,400	64,500	72,200	79,900	99,700	108,000
～240	39,700	42,500	51,400	74,400	83,200	91,900	115,500	124,900
～260	39,700	42,500	51,400	74,400	83,200	91,900	115,500	124,900
～280	39,700	42,500	51,400	74,400	83,200	91,900	115,500	124,900
～300	44,700	47,500	57,400	84,800	94,600	104,400	131,400	141,800

※仕上り巾39cm以下の場合、仕上り丈は200cmまでになります。

プレーンシェード コード式・R-61PC

仕上り巾 / 仕上り丈	18～50	51～90	91～142	143～190	191～240
～100	17,600	20,200	25,900	37,000	42,600
～120	22,500	25,100	31,900	46,900	53,500
～140	22,500	25,100	31,900	46,900	53,500
～160	22,500	25,100	31,900	46,900	53,500
～180	27,500	30,100	37,900	56,800	64,400
～200	27,500	30,100	37,900	56,800	64,400
～220	27,500	30,100	37,900	56,800	64,400
～240	32,400	35,000	43,900	66,700	75,400
～260	32,400	35,000	43,900	66,700	75,400
～280	32,400	35,000	43,900	66,700	75,400
～300	37,400	40,000	49,900	77,100	86,800

表示価格には消費税は含まれていません。

E7035

■アイレット縫製・AA

約1倍

仕上り丈＼仕上り巾	～134 1巾	135～268 2巾	269～414 3巾	415～564 4巾	565～710 5巾	711～860 6巾
～100	27,000	43,400	64,600	85,800	107,000	128,200
～120	27,000	43,400	64,600	85,800	107,000	128,200
～140	27,000	43,400	64,600	85,800	107,000	128,200
～160	30,800	51,000	76,000	101,000	126,000	151,000
～180	30,800	51,000	76,000	101,000	126,000	151,000
～200	30,800	51,000	76,000	101,000	126,000	151,000
～220	34,600	58,600	87,400	116,200	145,000	173,800
～240	34,600	58,600	87,400	116,200	145,000	173,800
～260	34,600	58,600	87,400	116,200	145,000	173,800
～280	38,500	66,400	99,100	131,800	164,500	197,200
～300	38,500	66,400	99,100	131,800	164,500	197,200

※レールサイズの約1.5倍でご注文ください。
※巾つぎ箇所がハトメと重なる場合があります。
●タッセル込

■ギャザー縫製・SG

約2倍

仕上り丈＼仕上り巾	76～150 2巾	151～225 3巾	226～300 4巾	301～375 5巾	376～450 6巾	451～525 7巾	526～600 8巾
～100	26,400	39,100	51,800	64,500	77,200	89,900	102,600
～120	26,400	39,100	51,800	64,500	77,200	89,900	102,600
～140	26,400	39,100	51,800	64,500	77,200	89,900	102,600
～160	34,800	51,700	68,600	85,500	102,400	119,300	136,200
～180	34,800	51,700	68,600	85,500	102,400	119,300	136,200
～200	34,800	51,700	68,600	85,500	102,400	119,300	136,200
～220	43,200	64,300	85,400	106,500	127,600	148,700	169,800
～240	43,200	64,300	85,400	106,500	127,600	148,700	169,800
～260	43,200	64,300	85,400	106,500	127,600	148,700	169,800
～280	51,600	76,900	102,200	127,500	152,800	178,100	203,400
～300	51,600	76,900	102,200	127,500	152,800	178,100	203,400

※ワンプリーツギャザー、またはスモックギャザーが選択できます。
●タッセル込

シェイパーシェード ドラム式・R-65PD

仕上り丈＼仕上り巾	30～50	51～90	91～142	143～190	191～240	241～290	291～340	341～400
～100	37,500	37,500	52,400	62,200	76,800	80,900	104,000	108,100
～120	45,000	45,000	62,400	77,000	94,200	100,200	128,600	134,600
～140	45,900	45,900	63,800	78,400	96,400	102,400	131,400	137,400
～160	46,700	46,700	65,300	79,900	98,600	104,600	134,200	140,200
～180	54,300	54,300	75,300	94,700	116,000	123,900	159,400	167,300
～200	55,100	55,100	76,700	96,100	118,200	126,100	162,200	170,100
～220	56,000	56,000	78,200	97,600	120,400	128,300	165,000	172,900
～240	63,600	63,600	88,100	112,300	137,900	147,600	189,700	199,400
～260	64,400	64,400	89,600	113,800	140,100	149,800	192,500	202,200
～280	65,300	65,300	91,000	115,200	142,300	152,000	195,300	205,000
～300	72,700	72,700	101,000	130,400	160,100	171,800	219,900	231,600

※仕上り巾39cm以下の場合、仕上り丈は200cmまでになります。

シェイパーシェード コード式・R-65PC

仕上り丈＼仕上り巾	18～50	51～90	91～142	143～190	191～240
～100	27,500	27,500	37,800	47,600	51,700
～120	35,000	35,000	47,200	61,800	67,800
～140	35,900	35,900	48,100	62,700	68,700
～160	36,800	36,800	49,000	63,600	69,600
～180	44,400	44,400	58,500	77,900	85,700
～200	45,200	45,200	59,300	78,700	86,500
～220	46,100	46,100	60,200	79,600	87,400
～240	53,700	53,700	69,600	93,800	103,600
～260	54,600	54,600	70,500	94,700	104,500
～280	55,500	55,500	71,400	95,600	105,400
～300	62,900	62,900	80,800	110,200	121,800

プレーンシェード裏地付 ドラム式・R-63PD

仕上り丈＼仕上り巾	40～56	57～96	97～136	137～176	177～216	217～240	241～276	277～290
～100	30,700	33,400	39,700	54,300	60,600	65,900	77,600	84,800
～120	37,300	40,000	48,000	67,600	75,600	82,500	98,800	108,100
～140	37,800	40,500	48,400	68,600	76,500	83,500	99,700	109,500
～160	38,300	41,000	48,900	69,600	77,500	84,400	100,700	111,000
～180	45,000	47,700	57,200	82,900	92,500	101,000	122,300	134,700
～200	45,400	48,100	57,700	83,800	93,400	102,000	123,300	136,200
～220	45,900	48,600	58,200	84,800	94,400	103,000	124,200	137,600
～240	52,600	55,300	66,500	98,100	109,400	119,600	145,400	160,900
～260	53,100	55,800	67,000	99,100	110,300	120,500	146,300	162,300
～280	53,500	56,200	67,500	100,000	111,300	121,500	147,300	163,800
～300	60,200	62,900	75,800	113,800	126,700	138,600	168,500	187,100

プレーンシェード裏地付 コード式・R-63PC

仕上り丈＼仕上り巾	30～56	57～96	97～136	137～176	177～200
～100	23,300	25,900	32,200	46,700	51,900
～120	29,900	32,500	40,500	60,000	66,900
～140	30,400	33,000	40,900	61,000	67,800
～160	30,900	33,500	41,400	62,000	68,800
～180	37,600	40,200	49,700	75,300	83,800
～200	38,000	40,600	50,200	76,200	84,700
～220	38,500	41,100	50,700	77,200	85,700

ピーコックシェード コード式・R-62PC

仕上り丈＼仕上り巾	60～86	87～125
～120	35,800	60,000
～140	35,800	60,000
～160	35,800	60,000
～180	42,600	73,500
～200	42,600	73,500
～220	42,600	73,500
～240	49,300	87,000

ロールカーテン プレーンタイプ・Q-1P

仕上り丈＼仕上り巾	～80	81～120	121～140	141～143	144～195
～ 50	27,200	29,400	31,500	33,700	41,300
～ 80	27,200	29,400	31,500	33,700	41,300
～120	31,800	35,200	37,600	40,000	51,200
～150	37,200	40,800	43,500	46,100	60,900
～200	40,200	43,700	46,600	51,400	67,100
～240	45,700	49,500	52,600	59,900	79,100

※仕上り巾141cm以上は巾継ぎが入ります。
※製作可能寸法は巾：丈＝1：4が限度です。
※電動タイプ（Q-1PA）は23,000円を加算してください。（リモコン代はサービス）

バルーンシェード プレーンタイプ ドラム式・B-11PD

約2倍

仕上り丈＼仕上り巾	40～50 1S	51～100 2S	101～150 3S	151～200 4S	201～250 5S	251～300 6S	301～350 7S	351～400 8S
～100	26,100	40,700	55,300	69,900	84,500	100,000	114,600	129,200
～120	31,800	52,000	72,300	93,500	113,800	134,000	154,300	175,500
～140	31,800	52,000	72,300	93,500	113,800	134,000	154,300	175,500
～160	31,800	52,000	72,300	93,500	113,800	134,000	154,300	175,500
～180	37,500	63,400	90,300	116,200	142,100	169,000	194,900	220,800
～200	37,500	63,400	90,300	116,200	142,100	169,000	194,900	220,800
～220	37,500	63,400	90,300	116,200	142,100	169,000	194,900	220,800
～240	43,100	74,700	107,300	138,800	171,400	203,000	235,600	267,100
～260	43,100	74,700	107,300	138,800	171,400	203,000	235,600	267,100
～280	43,100	74,700	107,300	138,800	171,400	203,000	235,600	267,100
～300	48,800	87,000	124,300	162,500	199,800	237,900	275,300	313,400

※出窓用など連結タイプの場合は上記本体価格にジョイント1ヶ所あたり7,000円を加算してください。

バルーンシェード プレーンタイプ コード式・B-11PC

約2倍

仕上り丈＼仕上り巾	40～50 1S	51～100 2S	101～150 3S	151～200 4S	201～250 5S
～100	19,200	34,000	48,700	63,500	78,200
～120	24,900	45,300	65,700	87,100	107,500
～140	24,900	45,300	65,700	87,100	107,500
～160	24,900	45,300	65,700	87,100	107,500
～180	30,600	56,700	83,700	109,800	135,800
～200	30,600	56,700	83,700	109,800	135,800
～220	30,600	56,700	83,700	109,800	135,800
～240	36,200	68,000	100,700	132,400	165,100
～260	36,200	68,000	100,700	132,400	165,100
～280	36,200	68,000	100,700	132,400	165,100
～300	41,900	80,300	117,700	156,100	193,500

※出窓用など連結タイプの場合は上記本体価格にジョイント1ヶ所あたり5,000円を加算してください。

表示価格には消費税は含まれていません。

バルーンシェード プレーンタイプ ドラム式・B-61PD

約2倍

仕上り丈＼仕上り巾	40～50 1S	51～100 2S	101～150 3S	151～200 4S	201～250 5S	251～300 6S	301～350 7S	351～400 8S
～100	25,200	38,800	52,500	66,200	79,900	94,400	108,200	121,800
～120	30,400	49,200	68,200	87,900	106,900	125,700	144,700	164,400
～140	30,400	49,200	68,200	87,900	106,900	125,700	144,700	164,400
～160	30,400	49,200	68,200	87,900	106,900	125,700	144,700	164,400
～180	35,600	59,700	84,700	108,800	133,000	157,900	182,100	206,200
～200	35,600	59,700	84,700	108,800	133,000	157,900	182,100	206,200
～220	35,600	59,700	84,700	108,800	133,000	157,900	182,100	206,200
～240	40,800	70,100	100,400	129,700	160,000	189,300	219,500	248,800
～260	40,800	70,100	100,400	129,700	160,000	189,300	219,500	248,800
～280	40,800	70,100	100,400	129,700	160,000	189,300	219,500	248,800
～300	46,000	81,400	116,000	151,400	186,100	221,400	256,100	291,500

※出窓用など連結タイプの場合は上記本体価格にジョイント1ヶ所あたり7,000円を加算してください。

センタークロス フリルタイプ・S-1F

約2.5倍

E-1F

約2倍

約2.5倍仕上り巾	61～120	121～180	181～240	241～300	301～360	361～420
～100	28,900	43,700	——	——	——	——
～120	38,300	57,800	74,900	——	——	——
～140	39,000	58,500	75,700	——	——	——
～160	40,600	59,300	76,500	92,900	——	——
～180	50,000	74,100	96,000	117,800	138,900	——
～200	50,700	74,900	96,800	118,600	139,700	——
～220	50,700	75,700	97,500	118,600	140,400	162,300
～240	60,900	90,500	117,000	143,600	170,100	195,800
～260	61,700	91,300	117,800	144,300	170,100	196,600
～280	61,700	92,100	118,600	145,100	170,900	197,400
～300	71,800	106,900	138,100	169,300	200,500	231,700
約2倍仕上り巾	76～150	151～225	226～300	301～375	376～450	451～525

※アミカケのサイズについてはS-1F（約2.5倍）のみの対応です。
※上部ワンプリーツギャザー、3ッ山も選択できます。

バルーンシェード プレーンタイプ コード式・B-61PC

約2倍

仕上り丈＼仕上り巾	40～50 1S	51～100 2S	101～150 3S	151～200 4S	201～250 5S
～100	17,700	31,000	44,300	57,600	70,900
～120	22,600	40,900	59,100	78,200	96,400
～140	22,600	40,900	59,100	78,200	96,400
～160	22,600	40,900	59,100	78,200	96,400
～180	27,600	50,800	74,800	98,000	121,200
～200	27,600	50,800	74,800	98,000	121,200
～220	27,600	50,800	74,800	98,000	121,200
～240	32,500	60,700	89,600	117,800	146,800
～260	32,500	60,700	89,600	117,800	146,800
～280	32,500	60,700	89,600	117,800	146,800
～300	37,500	71,400	104,500	138,400	171,500

※出窓用など連結タイプの場合は上記本体価格にジョイント1ヶ所あたり5,000円を加算してください。

表示価格には消費税は含まれていません。

E7036・7037 150cm巾 6,300/m 4,200/㎡ 柄リピート たて 34.5cm×よこ 25cm

見本帳掲載 P.32

裏地付についてはP.2をご覧ください。

■スタイリッシュウェーブ縫製・KH KE KO

KH 約2倍 仕上り巾 / 仕上り丈	～75 1巾	76～150 2巾	151～225 3巾	226～300 4巾	301～375 5巾	376～450 6巾	451～525 7巾	526～600 8巾
～100	15,500	30,000	44,500	59,000	73,500	88,000	102,500	117,000
～120	15,500	30,000	44,500	59,000	73,500	88,000	102,500	117,000
～140	18,400	35,800	53,200	70,600	88,000	105,400	122,800	140,200
～160	18,400	35,800	53,200	70,600	88,000	105,400	122,800	140,200
～180	21,300	41,600	61,900	82,200	102,500	122,800	143,100	163,400
～200	21,300	41,600	61,900	82,200	102,500	122,800	143,100	163,400
～220	24,200	47,400	70,600	93,800	117,000	140,200	163,400	186,600
～240	27,100	53,200	79,300	105,400	131,500	157,600	183,700	209,800
～260	27,100	53,200	79,300	105,400	131,500	157,600	183,700	209,800
～280	30,000	59,000	88,000	117,000	146,000	175,000	204,000	233,000
～300	30,000	59,000	88,000	117,000	146,000	175,000	204,000	233,000
KE 約1.5倍仕上り巾	～100	101～200	201～300	301～400	401～500	501～600	601～700	701～800
KO 約1.5倍仕上り巾	～100	101～200	201～324	325～424	425～550	551～600		

●タッセル込

※1巾での両引きはできません。
※2巾使いは、3ッ山両引きの場合、最大仕上り巾は上記と異なります。(P398参照)
※KEは2ッ山限定、KOは1ッ山限定。
※KH・KOは300cm、KEは400cmを超える仕上り巾は両引きのみになります。
※形態安定加工により風合いに変化が生じる場合があります。

■ハイグレード縫製・SH SE ■ニューシンプル縫製・SO ■フラット縫製・AP

SH 約2倍 仕上り巾 / 仕上り丈	～75 1巾	76～150 2巾	151～225 3巾	226～300 4巾	301～375 5巾	376～450 6巾	451～525 7巾	526～600 8巾	601～675 9巾
～100	15,000	29,000	43,000	57,000	71,000	85,000	99,000	113,000	127,000
～120	15,000	29,000	43,000	57,000	71,000	85,000	99,000	113,000	127,000
～140	17,800	34,600	51,400	68,200	85,000	101,800	118,600	135,400	152,200
～160	17,800	34,600	51,400	68,200	85,000	101,800	118,600	135,400	152,200
～180	20,600	40,200	59,800	79,400	99,000	118,600	138,200	157,800	177,400
～200	20,600	40,200	59,800	79,400	99,000	118,600	138,200	157,800	177,400
～220	23,400	45,800	68,200	90,600	113,000	135,400	157,800	180,200	202,600
～240	26,200	51,400	76,600	101,800	127,000	152,200	177,400	202,600	227,800
～260	26,200	51,400	76,600	101,800	127,000	152,200	177,400	202,600	227,800
～280	29,000	57,000	85,000	113,000	141,000	169,000	197,000	225,000	253,000
～300	29,000	57,000	85,000	113,000	141,000	169,000	197,000	225,000	253,000
SE 約1.5倍仕上り巾	～100	101～200	201～300	301～400	401～500	501～600	601～700	701～800	801～900
SO 約1.5倍仕上り巾	～100	101～200	201～324	325～424	425～550	551～650	651～774		
AP 約1倍仕上り巾	～134	135～268	269～414	415～564	565～710	711～860			

●タッセル込

※SH、SE、SOは1巾での両引きはできません。
※SHの2巾使いは、3ッ山両引きの場合、最大仕上り巾は上記と異なります。(P398参照)
※SEは2ッ山、SOは1ッ山、APはヒダなし。

■ワッフルサンド縫製・KV

約2倍

仕上り巾 / 仕上り丈	76～150 2巾	151～225 3巾	226～300 4巾	301～375 5巾	376～450 6巾	451～525 7巾	526～600 8巾
～100	50,600	75,400	100,200	125,000	149,800	174,600	199,400
～120	52,400	78,100	103,800	129,500	155,200	180,900	206,600
～140	62,200	92,800	123,400	154,000	184,600	215,200	245,800
～160	63,800	95,200	126,600	158,000	189,400	220,800	252,200
～180	73,600	109,900	146,200	182,500	218,800	255,100	291,400
～200	75,200	112,300	149,400	186,500	223,600	260,700	297,800
～220	85,000	127,000	169,000	211,000	253,000	295,000	337,000
～240	94,800	141,700	188,600	235,500	282,400	329,300	376,200
～260	96,400	144,100	191,800	239,500	287,200	334,900	382,600
～280	106,200	158,800	211,400	264,000	316,600	369,200	421,800
～300	107,800	161,200	214,600	268,000	321,400	374,800	428,200

●タッセル込

※2ッ山限定。1巾での両引きはできません。
※300cmを超える仕上り巾は両引きのみになります。
※形態安定加工により風合いに変化が生じる場合があります。

プレーンシェード ドラム式・R-61PD

仕上り巾 / 仕上り丈	30～50	51～90	91～142	143～190	191～240	241～290	291～340	341～400
～100	27,800	30,600	36,500	51,000	56,900	62,700	77,300	83,700
～120	27,800	30,600	36,500	51,000	56,900	62,700	77,300	83,700
～140	31,700	34,500	41,100	58,200	64,700	71,200	88,400	95,500
～160	34,600	37,400	44,500	64,700	71,700	78,700	99,000	106,600
～180	34,600	37,400	44,500	64,700	71,700	78,700	99,000	106,600
～200	38,500	41,300	49,100	71,900	79,600	87,300	110,100	118,400
～220	38,500	41,300	49,100	71,900	79,600	87,300	110,100	118,400
～240	41,400	44,200	52,600	78,300	86,600	94,800	120,000	128,900
～260	45,300	48,100	57,200	85,500	94,400	103,400	131,800	141,300
～280	45,300	48,100	57,200	85,500	94,400	103,400	131,800	141,300
～300	48,300	51,100	60,600	91,400	100,800	110,200	141,700	151,800

※仕上り巾39cm以下の場合、仕上り丈は200cmまでになります。

プレーンシェード コード式・R-61PC

仕上り巾 / 仕上り丈	18～50	51～90	91～142	143～190	191～240
～100	20,500	23,100	29,000	43,300	49,100
～120	20,500	23,100	29,000	43,300	49,100
～140	24,400	27,000	33,600	50,500	56,900
～160	27,300	29,900	37,000	57,000	63,900
～180	27,300	29,900	37,000	57,000	63,900
～200	31,200	33,800	41,600	64,200	71,800
～220	31,200	33,800	41,600	64,200	71,800
～240	34,100	36,700	45,100	70,600	78,800
～260	38,000	40,600	49,700	77,800	86,600
～280	38,000	40,600	49,700	77,800	86,600
～300	41,000	43,600	53,100	83,700	93,000

表示価格には消費税は含まれていません。

■アイレット縫製・AA

約1倍

仕上り丈＼仕上り巾	～134 1巾	135～268 2巾	269～414 3巾	415～564 4巾	565～710 5巾	711～860 6巾
～100	26,200	41,800	62,200	82,600	103,000	123,400
～120	28,900	47,200	70,300	93,400	116,500	139,600
～140	31,600	52,600	78,400	104,200	130,000	155,800
～160	31,600	52,600	78,400	104,200	130,000	155,800
～180	34,300	58,000	86,500	115,000	143,500	172,000
～200	34,300	58,000	86,500	115,000	143,500	172,000
～220	37,000	63,400	94,600	125,800	157,000	188,200
～240	39,700	68,800	102,700	136,600	170,500	204,400
～260	39,700	68,800	102,700	136,600	170,500	204,400
～280	42,400	74,200	110,800	147,400	184,000	220,600
～300	42,400	74,200	110,800	147,400	184,000	220,600

※レールサイズの約1.5倍でご注文ください。
※巾つぎ箇所がハトメと重なる場合があります。

●タッセル込

プレーンシェード裏地付 ドラム式・R-63PD

仕上り丈＼仕上り巾	40～56	57～96	97～136	137～176	177～216	217～240	241～276	277～290
～100	33,800	36,500	43,100	61,100	67,600	73,200	88,200	95,700
～120	34,300	37,000	43,500	62,000	68,600	74,100	89,200	97,200
～140	39,500	42,200	49,800	71,800	79,400	86,100	104,200	113,700
～160	40,000	42,700	50,300	72,800	80,400	87,100	105,100	115,100
～180	44,000	46,700	55,200	81,400	89,900	97,400	118,800	130,100
～200	49,200	51,900	61,500	91,200	100,800	109,300	133,700	146,700
～220	49,700	52,400	61,900	92,200	101,700	110,300	134,700	148,100
～240	53,700	56,400	66,800	100,800	111,200	120,600	147,700	162,400
～260	54,200	56,900	67,300	101,800	112,200	121,600	148,700	163,900
～280	59,400	62,100	73,600	111,600	123,100	133,600	164,300	181,000
～300	59,800	62,500	74,000	112,500	124,000	134,500	165,200	182,500

プレーンシェード裏地付 コード式・R-63PC

仕上り丈＼仕上り巾	30～56	57～96	97～136	137～176	177～200
～100	26,400	29,000	35,600	53,500	58,900
～120	26,900	29,500	36,000	54,400	59,900
～140	32,100	34,700	42,300	64,200	70,700
～160	32,600	35,200	42,800	65,200	71,700
～180	36,600	39,200	47,700	73,800	81,200
～200	41,800	44,400	54,000	83,600	92,100
～220	42,300	44,900	54,400	84,600	93,000

ボックスバランス プレーンタイプ・U-1P

仕上り丈＼仕上り巾	～150	151～200	201～250	251～300	301～350	351～400
～ 40	20,200	26,900	33,600	40,300	47,000	53,700
～ 60	27,100	35,700	44,300	53,500	62,100	70,700

アールバランス プレーンタイプ・U-10P

仕上り丈＼仕上り巾	～142	143～290	291～438
～ 60	19,500	39,400	59,400

ストレートバランス プレーンタイプ・U-9P

仕上り丈＼仕上り巾	～142	143～290	291～438
～ 60	22,100	44,700	67,200

表示価格には消費税は含まれていません。

E7038～7040　152cm巾　3,700/m　2,430/㎡　柄リピート たて 26.3cm×よこ 25.3cm

見本帳掲載 P.36

裏地付についてはP.2をご覧ください。

■スタイリッシュウェーブ縫製・KH KE KO

KH 約2倍 仕上り巾 / 仕上り丈	～76 1巾	77～152 2巾	153～228 3巾	229～304 4巾	305～380 5巾	381～456 6巾	457～532 7巾	533～600 8巾
～100	10,400	19,800	29,200	38,600	48,000	57,400	66,800	76,200
～120	11,900	22,800	33,700	44,600	55,500	66,400	77,300	88,200
～140	11,900	22,800	33,700	44,600	55,500	66,400	77,300	88,200
～160	13,500	26,000	38,500	51,000	63,500	76,000	88,500	101,000
～180	15,000	29,000	43,000	57,000	71,000	85,000	99,000	113,000
～200	16,600	32,200	47,800	63,400	79,000	94,600	110,200	125,800
～220	16,600	32,200	47,800	63,400	79,000	94,600	110,200	125,800
～240	18,100	35,200	52,300	69,400	86,500	103,600	120,700	137,800
～260	19,700	38,400	57,100	75,800	94,500	113,200	131,900	150,600
～280	21,200	41,400	61,600	81,800	102,000	122,200	142,400	162,600
～300	21,200	41,400	61,600	81,800	102,000	122,200	142,400	162,600
KE 約1.5倍仕上り巾	～100	101～200	201～304	305～404	405～506	507～608	609～708	709～800
KO 約1.5倍仕上り巾	～100	101～200	201～324	325～450	451～550	551～600		

●タッセル込

※1巾での両引きはできません。
※2巾使いは、3ッ山両引きの場合、最大仕上り巾は上記と異なります。(P398参照)
※KEは2ッ山限定、KOは1ッ山限定。
※KH・KOは300cm、KEは400cmを超える仕上り巾は両引きのみになります。
※形態安定加工により風合いに変化が生じる場合があります。

■ハイグレード縫製・SH SE ■ニューシンプル縫製・SO ■フラット縫製・AP

SH 約2倍 仕上り巾 / 仕上り丈	～76 1巾	77～152 2巾	153～228 3巾	229～304 4巾	305～380 5巾	381～456 6巾	457～532 7巾	533～608 8巾	609～684 9巾
～100	9,900	18,800	27,700	36,600	45,500	54,400	63,300	72,200	81,100
～120	11,400	21,800	32,200	42,600	53,000	63,400	73,800	84,200	94,600
～140	11,400	21,800	32,200	42,600	53,000	63,400	73,800	84,200	94,600
～160	12,800	24,600	36,400	48,200	60,000	71,800	83,600	95,400	107,200
～180	14,300	27,600	40,900	54,200	67,500	80,800	94,100	107,400	120,700
～200	15,800	30,600	45,400	60,200	75,000	89,800	104,600	119,400	134,200
～220	15,800	30,600	45,400	60,200	75,000	89,800	104,600	119,400	134,200
～240	17,300	33,600	49,900	66,200	82,500	98,800	115,100	131,400	147,700
～260	18,700	36,400	54,100	71,800	89,500	107,200	124,900	142,600	160,300
～280	20,200	39,400	58,600	77,800	97,000	116,200	135,400	154,600	173,800
～300	20,200	39,400	58,600	77,800	97,000	116,200	135,400	154,600	173,800
SE 約1.5倍仕上り巾	～100	101～200	201～304	305～404	405～506	507～608	609～708	709～810	811～912
SO 約1.5倍仕上り巾	～100	101～200	201～324	325～450	451～550	551～674	675～774		
AP 約1倍仕上り巾	～136	137～272	273～420	421～572	573～720	721～872			

●タッセル込

※SH、SE、SOは1巾での両引きはできません。
※SHの2巾使いは、3ッ山両引きの場合、最大仕上り巾は上記と異なります。(P398参照)
※SEは2ッ山、SOは1ッ山、APはヒダなし。

■ワッフルサンド縫製・KV

約2倍

仕上り巾 / 仕上り丈	77～152 2巾	153～228 3巾	229～304 4巾	305～380 5巾	381～456 6巾	457～532 7巾	533～600 8巾
～100	44,000	63,200	82,400	101,600	120,800	140,000	154,600
～120	51,500	74,000	96,500	119,000	141,500	164,000	181,000
～140	53,900	77,200	100,500	123,800	147,100	170,400	187,400
～160	61,100	87,600	114,100	140,600	167,100	193,600	213,000
～180	68,600	98,400	128,200	158,000	187,800	217,600	239,400
～200	75,800	108,800	141,800	174,800	207,800	240,800	265,000
～220	78,500	112,400	146,300	180,200	214,100	248,000	272,200
～240	85,900	123,100	160,300	197,500	234,700	271,900	298,600
～260	93,100	133,500	173,900	214,300	254,700	295,100	324,200
～280	100,600	144,300	188,000	231,700	275,400	319,100	350,600
～300	103,000	147,500	192,000	236,500	281,000	325,500	357,000

●タッセル込

※2ッ山限定。1巾での両引きはできません。
※300cmを超える仕上り巾は両引きのみになります。
※形態安定加工により風合いに変化が生じる場合があります。

プレーンシェード ドラム式・R-61PD

仕上り巾 / 仕上り丈	30～50	51～90	91～144	145～190	191～240	241～294	295～340	341～400
～100	24,200	27,000	33,000	43,400	49,200	55,200	65,700	72,100
～120	25,600	28,400	34,700	46,600	52,800	59,100	71,000	77,800
～140	27,700	30,500	37,400	50,500	57,200	64,100	77,600	84,900
～160	27,700	30,500	37,400	50,500	57,200	64,100	77,600	84,900
～180	29,900	32,700	40,100	54,800	62,000	69,400	84,200	92,000
～200	31,300	34,100	41,800	58,100	65,600	73,300	89,600	97,700
～220	33,500	36,300	44,500	62,000	70,000	78,300	95,800	104,400
～240	33,500	36,300	44,500	62,000	70,000	78,300	95,800	104,400
～260	34,900	37,700	46,300	65,200	73,600	82,200	101,200	110,200
～280	37,000	39,800	48,900	69,500	78,400	87,500	107,700	117,300
～300	39,200	42,000	51,600	73,400	82,900	92,500	114,300	124,400

※仕上り巾39cm以下の場合、仕上り丈は200cmまでになります。

プレーンシェード コード式・R-61PC

仕上り巾 / 仕上り丈	18～50	51～90	91～144	145～190	191～240
～100	16,900	19,500	25,500	35,700	41,400
～120	18,300	20,900	27,200	38,900	45,000
～140	20,400	23,000	29,900	42,800	49,400
～160	20,400	23,000	29,900	42,800	49,400
～180	22,600	25,200	32,600	47,100	54,200
～200	24,000	26,600	34,300	50,400	57,800
～220	26,200	28,800	37,000	54,300	62,200
～240	26,200	28,800	37,000	54,300	62,200
～260	27,600	30,200	38,800	57,500	65,800
～280	29,700	32,300	41,400	61,800	70,600
～300	31,900	34,500	44,100	65,700	75,100

表示価格には消費税は含まれていません。

■アイレット縫製・AA

約1倍

仕上り丈＼仕上り巾	～136 1巾	137～272 2巾	273～420 3巾	421～572 4巾	573～720 5巾	721～872 6巾
～100	23,800	37,000	55,000	73,000	91,000	113,800
～120	25,200	39,800	59,200	78,600	98,000	122,200
～140	25,200	39,800	59,200	78,600	98,000	122,200
～160	26,600	42,600	63,400	84,200	105,000	130,600
～180	28,000	45,400	67,600	89,800	112,000	139,000
～200	29,400	48,200	71,800	95,400	119,000	147,400
～220	29,400	48,200	71,800	95,400	119,000	147,400
～240	30,800	51,000	76,000	101,000	126,000	155,800
～260	32,200	53,800	80,200	106,600	133,000	164,200
～280	33,600	56,600	84,400	112,200	140,000	172,600
～300	33,600	56,600	84,400	112,200	140,000	172,600

※レールサイズの約1.5倍でご注文ください。
※巾つぎ箇所がハトメと重なる場合があります。

●タッセル込

シェイパーシェード ドラム式・R-65PD

仕上り丈＼仕上り巾	30～50	51～90	91～144	145～190	191～240	241～294	295～340	341～400
～100	37,000	37,000	52,300	61,500	76,400	80,800	103,200	107,600
～120	39,900	39,900	56,400	67,300	83,600	88,600	113,400	118,400
～140	43,800	43,800	61,700	74,400	92,400	98,300	125,800	131,700
～160	44,600	44,600	63,200	75,900	94,600	100,500	128,600	134,500
～180	48,500	48,500	68,600	83,300	103,700	110,600	140,900	147,900
～200	51,300	51,300	72,600	89,000	110,900	118,500	151,100	158,700
～220	55,200	55,200	78,100	96,200	119,700	128,200	163,100	171,600
～240	56,100	56,100	79,500	97,600	121,900	130,400	165,900	174,400
～260	58,900	58,900	83,600	103,400	129,100	138,200	176,100	185,200
～280	62,800	62,800	88,900	110,800	138,200	148,300	188,500	198,500
～300	66,600	66,600	94,300	117,900	147,000	158,000	200,800	211,900

※仕上り巾39cm以下の場合、仕上り丈は200cmまでになります。

シェイパーシェード コード式・R-65PC

仕上り丈＼仕上り巾	18～50	51～90	91～144	145～190	191～240
～100	27,000	27,000	37,700	46,900	51,300
～120	29,900	29,900	41,200	52,100	57,200
～140	33,800	33,800	46,000	58,700	64,700
～160	34,700	34,700	46,900	59,600	65,600
～180	38,600	38,600	51,800	66,500	73,400
～200	41,400	41,400	55,200	71,600	79,200
～220	45,300	45,300	60,100	78,200	86,700
～240	46,200	46,200	61,000	79,100	87,600
～260	49,100	49,100	64,500	84,300	93,500
～280	53,000	53,000	69,300	91,200	101,300
～300	56,800	56,800	74,100	97,700	108,700

プレーンシェード裏地付 ドラム式・R-63PD

仕上り丈＼仕上り巾	40～56	57～96	97～136	137～176	177～216	217～240	241～276	277～290
～100	30,200	32,900	39,400	53,400	60,000	65,500	76,600	84,100
～120	30,600	33,300	39,900	54,400	60,900	66,500	77,500	85,500
～140	33,000	35,700	42,800	59,400	66,500	72,600	85,300	94,300
～160	36,200	38,900	46,800	65,500	73,400	80,300	95,000	105,300
～180	39,400	42,100	50,900	72,000	80,700	88,500	104,700	116,300
～200	39,900	42,600	51,400	72,900	81,700	89,400	105,700	117,700
～220	42,200	44,900	54,200	77,900	87,200	95,500	113,400	126,500
～240	45,500	48,200	58,300	84,100	94,200	103,300	122,800	137,200
～260	47,800	50,500	61,200	89,100	99,700	109,400	130,500	146,000
～280	51,000	53,700	65,200	95,500	107,000	117,500	140,200	157,000
～300	51,500	54,200	65,700	96,500	108,000	118,500	141,200	158,400

プレーンシェード裏地付 コード式・R-63PC

仕上り丈＼仕上り巾	30～56	57～96	97～136	137～176	177～200
～100	22,800	25,400	31,900	45,800	51,300
～120	23,200	25,800	32,400	46,800	52,200
～140	25,600	28,200	35,300	51,800	57,800
～160	28,800	31,400	39,300	57,900	64,700
～180	32,000	34,600	43,400	64,400	72,000
～200	32,500	35,100	43,900	65,300	73,000
～220	34,800	37,400	46,700	70,300	78,500

ピーコックシェード コード式・R-62PC

仕上り丈＼仕上り巾	60～86	87～125
～120	30,800	51,100
～140	30,800	51,100
～160	33,900	56,200
～180	37,000	62,400
～200	39,000	67,500
～220	39,000	67,500
～240	42,100	72,600

ボックスバランス プレーンタイプ・U-1P

仕上り丈＼仕上り巾	～152	153～202	203～253	254～304	305～354	355～405
～ 40	15,900	21,200	26,500	31,800	37,100	42,400
～ 60	15,900	21,200	26,500	31,800	37,100	42,400

アールバランス プレーンタイプ・U-10P

仕上り丈＼仕上り巾	～144	145～294	295～444
～ 60	16,800	33,900	51,100

ストレートバランス プレーンタイプ・U-9P

仕上り丈＼仕上り巾	～144	145～294	295～444
～ 60	18,600	37,400	56,100

表示価格には消費税は含まれていません。

E7041～7044　151cm巾　4,400/m　2,910/㎡　柄リピート たて 38.4cm×よこ 15.1cm

見本帳掲載 P.38

裏地付についてはP.2をご覧ください。

■スタイリッシュウェーブ縫製・KH KE KO

KH 約2倍 仕上り巾 / 仕上り丈	～75 1巾	76～151 2巾	152～226 3巾	227～302 4巾	303～377 5巾	378～453 6巾	454～528 7巾	529～600 8巾
～100	11,200	21,400	31,600	41,800	52,000	62,200	72,400	82,600
～120	13,700	26,400	39,100	51,800	64,500	77,200	89,900	102,600
～140	13,700	26,400	39,100	51,800	64,500	77,200	89,900	102,600
～160	16,300	31,600	46,900	62,200	77,500	92,800	108,100	123,400
～180	16,300	31,600	46,900	62,200	77,500	92,800	108,100	123,400
～200	18,800	36,600	54,400	72,200	90,000	107,800	125,600	143,400
～220	18,800	36,600	54,400	72,200	90,000	107,800	125,600	143,400
～240	21,300	41,600	61,900	82,200	102,500	122,800	143,100	163,400
～260	21,300	41,600	61,900	82,200	102,500	122,800	143,100	163,400
～280	23,900	46,800	69,700	92,600	115,500	138,400	161,300	184,200
～300	23,900	46,800	69,700	92,600	115,500	138,400	161,300	184,200
KE 約1.5倍仕上り巾	～100	101～200	201～302	303～402	403～502	503～604	605～704	705～800
KO 約1.5倍仕上り巾	～100	101～200	201～324	325～424	425～550	551～600		

●タッセル込

※1巾での両引きはできません。
※2巾使いは、3ッ山両引きの場合、最大仕上り巾は上記と異なります。(P398参照)
※KEは2ッ山限定、KOは1ッ山限定。
※KH・KOは300cm、KEは400cmを超える仕上り巾は両引きのみになります。
※形態安定加工により風合いに変化が生じる場合があります。

■ハイグレード縫製・SH SE ■ニューシンプル縫製・SO ■フラット縫製・AP

SH 約2倍 仕上り巾 / 仕上り丈	～75 1巾	76～151 2巾	152～226 3巾	227～302 4巾	303～377 5巾	378～453 6巾	454～528 7巾	529～604 8巾	605～679 9巾
～100	10,700	20,400	30,100	39,800	49,500	59,200	68,900	78,600	88,300
～120	13,100	25,200	37,300	49,400	61,500	73,600	85,700	97,800	109,900
～140	13,100	25,200	37,300	49,400	61,500	73,600	85,700	97,800	109,900
～160	15,600	30,200	44,800	59,400	74,000	88,600	103,200	117,800	132,400
～180	15,600	30,200	44,800	59,400	74,000	88,600	103,200	117,800	132,400
～200	18,000	35,000	52,000	69,000	86,000	103,000	120,000	137,000	154,000
～220	18,000	35,000	52,000	69,000	86,000	103,000	120,000	137,000	154,000
～240	20,400	39,800	59,200	78,600	98,000	117,400	136,800	156,200	175,600
～260	20,400	39,800	59,200	78,600	98,000	117,400	136,800	156,200	175,600
～280	22,800	44,600	66,400	88,200	110,000	131,800	153,600	175,400	197,200
～300	22,800	44,600	66,400	88,200	110,000	131,800	153,600	175,400	197,200
SE 約1.5倍仕上り巾	～100	101～200	201～302	303～402	403～502	503～604	605～704	705～804	805～906
SO 約1.5倍仕上り巾	～100	101～200	201～324	325～424	425～550	551～650	651～774		
AP 約1倍仕上り巾	～135	136～270	271～417	418～568	569～715	716～866			

●タッセル込

※SH、SE、SOは1巾での両引きはできません。
※SHの2巾使いは、3ッ山両引きの場合、最大仕上り巾は上記と異なります。(P398参照)
※SEは2ッ山、SOは1ッ山、APはヒダなし。

■リウェーブ縫製・G2

約2倍

仕上り巾 / 仕上り丈	～124 2巾	125～224 3巾	225～300 4巾	301～374 5巾	375～450 6巾	451～524 7巾	525～600 8巾
～100	24,400	36,100	47,800	59,500	71,200	82,900	94,600
～120	30,200	44,800	59,400	74,000	88,600	103,200	117,800
～140	30,200	44,800	59,400	74,000	88,600	103,200	117,800
～160	36,200	53,800	71,400	89,000	106,600	124,200	141,800
～180	36,200	53,800	71,400	89,000	106,600	124,200	141,800
～200	42,000	62,500	83,000	103,500	124,000	144,500	165,000
～220	42,000	62,500	83,000	103,500	124,000	144,500	165,000
～240	47,800	71,200	94,600	118,000	141,400	164,800	188,200
～260	47,800	71,200	94,600	118,000	141,400	164,800	188,200
～280	53,600	79,900	106,200	132,500	158,800	185,100	211,400
～300	59,400	88,600	117,800	147,000	176,200	205,400	234,600

●タッセル込

※3ッ山限定。1巾での両引きはできません。
※300cmを超える仕上り巾は両引きのみになります。
※片引きで300cmを超える400cmまでの場合は、別途料金が必要となります。詳しくは担当営業までお問い合せください。

■ワッフルサンド縫製・KV

約2倍

仕上り巾 / 仕上り丈	76～151 2巾	152～226 3巾	227～302 4巾	303～377 5巾	378～453 6巾	454～528 7巾	529～600 8巾
～100	45,400	65,300	85,200	105,100	125,000	144,900	160,200
～120	55,700	80,300	104,900	129,500	154,100	178,700	197,800
～140	58,100	83,500	108,900	134,300	159,700	185,100	204,200
～160	68,100	98,100	128,100	158,100	188,100	218,100	241,000
～180	70,800	101,700	132,600	163,500	194,400	225,300	248,200
～200	80,800	116,300	151,800	187,300	222,800	258,300	285,000
～220	83,500	119,900	156,300	192,700	229,100	265,500	292,200
～240	93,500	134,500	175,500	216,500	257,500	298,500	329,000
～260	95,900	137,700	179,500	221,300	263,100	304,900	335,400
～280	106,200	152,700	199,200	245,700	292,200	338,700	373,000
～300	108,600	155,900	203,200	250,500	297,800	345,100	379,400

●タッセル込

※2ッ山限定。1巾での両引きはできません。
※300cmを超える仕上り巾は両引きのみになります。
※形態安定加工により風合いに変化が生じる場合があります。

プレーンシェード ドラム式・R-61PD

仕上り巾 / 仕上り丈	30～50	51～90	91～143	144～190	191～240	241～290	291～340	341～400
～100	26,700	29,500	35,900	48,400	54,600	60,700	73,900	80,700
～120	26,700	29,500	35,900	48,400	54,600	60,700	73,900	80,700
～140	29,800	32,600	39,700	54,700	61,600	68,400	83,600	91,100
～160	29,800	32,600	39,700	54,700	61,600	68,400	83,600	91,100
～180	33,000	35,800	43,500	61,000	68,500	76,100	93,700	101,900
～200	33,000	35,800	43,500	61,000	68,500	76,100	93,700	101,900
～220	35,300	38,100	46,400	66,100	74,200	82,300	102,200	110,800
～240	35,300	38,100	46,400	66,100	74,200	82,300	102,200	110,800
～260	38,500	41,300	50,200	72,400	81,200	89,900	112,300	121,600
～280	38,500	41,300	50,200	72,400	81,200	89,900	112,300	121,600
～300	41,600	44,400	54,100	78,700	88,100	97,600	122,000	132,000

※仕上り巾39cm以下の場合、仕上り丈は200cmまでになります。

プレーンシェード コード式・R-61PC

仕上り巾 / 仕上り丈	18～50	51～90	91～143	144～190	191～240
～100	19,400	22,000	28,300	40,700	46,800
～120	19,400	22,000	28,300	40,700	46,800
～140	22,500	25,100	32,100	47,000	53,800
～160	22,500	25,100	32,100	47,000	53,800
～180	25,700	28,300	35,900	53,300	60,700
～200	25,700	28,300	35,900	53,300	60,700
～220	28,000	30,600	38,800	58,400	66,400
～240	28,000	30,600	38,800	58,400	66,400
～260	31,200	33,800	42,600	64,700	73,400
～280	31,200	33,800	42,600	64,700	73,400
～300	34,300	36,900	46,500	71,000	80,300

表示価格には消費税は含まれていません。

■アイレット縫製・AA

約1倍

仕上り丈＼仕上り巾	～135 1巾	136～270 2巾	271～417 3巾	418～568 4巾	569～715 5巾	716～866 6巾
～100	24,700	38,800	57,700	76,600	95,500	114,400
～120	27,000	43,400	64,600	85,800	107,000	128,200
～140	27,000	43,400	64,600	85,800	107,000	128,200
～160	29,300	48,000	71,500	95,000	118,500	142,000
～180	29,300	48,000	71,500	95,000	118,500	142,000
～200	31,600	52,600	78,400	104,200	130,000	155,800
～220	31,600	52,600	78,400	104,200	130,000	155,800
～240	33,900	57,200	85,300	113,400	141,500	169,600
～260	33,900	57,200	85,300	113,400	141,500	169,600
～280	36,200	61,800	92,200	122,600	153,000	183,400
～300	36,200	61,800	92,200	122,600	153,000	183,400

※レールサイズの約1.5倍でご注文ください。
※巾つぎ箇所がハトメと重なる場合があります。

●タッセル込

シェイパーシェード ドラム式・R-65PD

仕上り丈＼仕上り巾	30～50	51～90	91～143	144～190	191～240	241～290	291～340	341～400
～100	40,200	40,200	56,000	67,600	83,200	88,200	113,500	118,500
～120	41,100	41,100	57,500	69,100	85,400	90,400	116,300	121,300
～140	46,200	46,200	64,400	79,100	97,400	103,700	132,800	139,100
～160	47,000	47,000	65,900	80,600	99,600	105,900	135,600	141,900
～180	52,200	52,200	72,900	90,600	111,600	119,200	152,500	160,000
～200	53,000	53,000	74,300	92,000	113,800	121,400	155,300	162,800
～220	57,100	57,100	79,900	100,300	123,800	132,300	169,500	178,000
～240	58,000	58,000	81,300	101,700	126,000	134,500	172,300	180,800
～260	63,100	63,100	88,400	111,800	138,100	147,800	189,200	199,000
～280	64,000	64,000	89,800	113,200	140,300	150,000	192,000	201,800
～300	69,100	69,100	96,700	123,100	152,300	163,300	208,500	219,500

※仕上り巾39cm以下の場合、仕上り丈は200cmまでになります。

シェイパーシェード コード式・R-65PC

仕上り丈＼仕上り巾	18～50	51～90	91～143	144～190	191～240
～100	30,200	30,200	41,400	53,000	58,100
～120	31,100	31,100	42,300	53,900	59,000
～140	36,200	36,200	48,700	63,400	69,700
～160	37,100	37,100	49,600	64,300	70,600
～180	42,300	42,300	56,100	73,800	81,300
～200	43,100	43,100	56,900	74,600	82,100
～220	47,200	47,200	61,900	82,300	90,800
～240	48,100	48,100	62,800	83,200	91,700
～260	53,300	53,300	69,300	92,700	102,500
～280	54,200	54,200	70,200	93,600	103,400
～300	59,300	59,300	76,500	102,900	114,000

プレーンシェード裏地付 ドラム式・R-63PD

仕上り丈＼仕上り巾	40～56	57～96	97～136	137～176	177～216	217～240	241～276	277～290
～100	29,200	31,900	37,900	51,800	57,800	62,800	73,300	80,300
～120	33,600	36,300	43,400	60,200	67,300	73,400	87,300	95,800
～140	34,100	36,800	43,900	61,200	68,300	74,400	88,200	97,200
～160	38,500	41,200	49,400	70,100	78,300	85,500	101,700	112,300
～180	39,000	41,700	49,900	71,000	79,200	86,400	102,700	113,700
～200	43,400	46,100	55,400	79,900	89,200	97,500	116,600	129,300
～220	43,900	46,600	55,900	80,900	90,200	98,500	117,600	130,700
～240	47,400	50,100	60,200	88,200	98,300	107,500	129,200	143,600
～260	51,800	54,500	65,700	97,100	108,300	118,500	143,100	159,100
～280	52,300	55,000	66,200	98,000	109,300	119,500	144,100	160,500
～300	56,700	59,400	71,800	106,900	119,300	130,600	157,600	175,600

プレーンシェード裏地付 コード式・R-63PC

仕上り丈＼仕上り巾	30～56	57～96	97～136	137～176	177～200
～100	21,800	24,400	30,400	44,200	49,100
～120	26,200	28,800	35,900	52,600	58,600
～140	26,700	29,300	36,400	53,600	59,600
～160	31,100	33,700	41,900	62,500	69,600
～180	31,600	34,200	42,400	63,400	70,500
～200	36,000	38,600	47,900	72,300	80,500
～220	36,500	39,100	48,400	73,300	81,500

ピーコックシェード コード式・R-62PC

仕上り丈＼仕上り巾	60～86	87～125
～120	31,900	52,100
～140	36,200	60,800
～160	36,200	60,800
～180	40,600	69,500
～200	40,600	69,500
～220	43,900	77,200
～240	43,900	77,200

ボックスバランス プレーンタイプ・U-1P

仕上り丈＼仕上り巾	～151	152～201	202～251	252～302	303～352	353～402
～ 40	17,600	22,900	28,800	34,600	40,000	45,800
～ 60	17,600	22,900	28,800	34,600	40,000	45,800

アールバランス プレーンタイプ・U-10P

仕上り丈＼仕上り巾	～143	144～292	293～441
～ 60	17,800	35,600	53,800

ストレートバランス プレーンタイプ・U-9P

仕上り丈＼仕上り巾	～143	144～292	293～441
～ 60	20,400	40,800	61,700

クッション

サイズ	パイピング	ステッチ	フリル	ボルスター
33×33	3,500	3,500	5,100	——
45×45	3,800	3,800	5,100	——
60×60	5,800	5,800	7,300	——
18R×40	——	——	——	11,100

シートクッション

サイズ	ダイニングシート	リビングシート	座布団カバー
45×43	3,700	——	——
48×48	——	3,700	——
55×59	——	——	3,100

マルチカバー

サイズ	
200×190（一人掛）	15,200
200×290（三人掛）	15,500

表示価格には消費税は含まれていません。

BS-2 ベッドスプレッド・プレーン

サイズ	
S ～190×～310	17,900
SD ～220×～310	18,800
D ～240×～310	19,700

ベッドスプレッド（キルト） BK-1 BK-2 BK-3

タイプ	サイズ	ダイヤ ストライプ チュール	ダブルダイヤ	ファン ワイド ストライプ
BK-1 キルトプレーン	S ～190×～310	43,300	49,300	54,400
	SD ～220×～310	43,300	53,600	59,100
	D ～240×～310	43,300	58,100	63,400
BK-2 キルトフリル	S ～190×～310	43,900	53,300	56,100
	SD ～220×～310	44,700	59,300	62,500
	D ～240×～310	46,800	67,600	71,200
BK-3 キルトボックス	S ～190×～310	43,300	55,300	60,300
	SD ～220×～310	43,300	59,500	65,000
	D ～240×～310	43,300	64,100	69,300

表示価格には消費税は含まれていません。

E7045・7046 150cm巾 4,900/m 3,260/㎡ 柄リピート たて 59cm×よこ 75cm

見本帳掲載 P.40

裏地付についてはP.2をご覧ください。

■スタイリッシュウェーブ縫製・KH KE KO

KH 約2倍 仕上り巾 / 仕上り丈	～75 1巾	76～150 2巾	151～225 3巾	226～300 4巾	301～375 5巾	376～450 6巾	451～525 7巾	526～600 8巾
～100	13,400	25,800	38,200	50,600	63,000	75,400	87,800	100,200
～120	13,400	25,800	38,200	50,600	63,000	75,400	87,800	100,200
～140	17,600	34,200	50,800	67,400	84,000	100,600	117,200	133,800
～160	17,600	34,200	50,800	67,400	84,000	100,600	117,200	133,800
～180	17,600	34,200	50,800	67,400	84,000	100,600	117,200	133,800
～200	21,700	42,400	63,100	83,800	104,500	125,200	145,900	166,600
～220	21,700	42,400	63,100	83,800	104,500	125,200	145,900	166,600
～240	21,700	42,400	63,100	83,800	104,500	125,200	145,900	166,600
～260	25,800	50,600	75,400	100,200	125,000	149,800	174,600	199,400
～280	25,800	50,600	75,400	100,200	125,000	149,800	174,600	199,400
～300	25,800	50,600	75,400	100,200	125,000	149,800	174,600	199,400
KE 約1.5倍仕上り巾	～100	101～200	201～300	301～400	401～500	501～600	601～700	701～800
KO 約1.5倍仕上り巾	～100	101～200	201～324	325～424	425～550	551～600		

●タッセル込

※1巾での両引きはできません。
※2巾使いは、3ッ山両引きの場合、最大仕上り巾は上記と異なります。(P398参照)
※KEは2ッ山限定、KOは1ッ山限定。
※KH・KOは300cm、KEは400cmを超える仕上り巾は両引きのみになります。
※形態安定加工により風合いに変化が生じる場合があります。

■ハイグレード縫製・SH SE ■ニューシンプル縫製・SO ■フラット縫製・AP

SH 約2倍 仕上り巾 / 仕上り丈	～75 1巾	76～150 2巾	151～225 3巾	226～300 4巾	301～375 5巾	376～450 6巾	451～525 7巾	526～600 8巾	601～675 9巾
～100	12,900	24,800	36,700	48,600	60,500	72,400	84,300	96,200	108,100
～120	12,900	24,800	36,700	48,600	60,500	72,400	84,300	96,200	108,100
～140	16,900	32,800	48,700	64,600	80,500	96,400	112,300	128,200	144,100
～160	16,900	32,800	48,700	64,600	80,500	96,400	112,300	128,200	144,100
～180	16,900	32,800	48,700	64,600	80,500	96,400	112,300	128,200	144,100
～200	20,800	40,600	60,400	80,200	100,000	119,800	139,600	159,400	179,200
～220	20,800	40,600	60,400	80,200	100,000	119,800	139,600	159,400	179,200
～240	20,800	40,600	60,400	80,200	100,000	119,800	139,600	159,400	179,200
～260	24,800	48,600	72,400	96,200	120,000	143,800	167,600	191,400	215,200
～280	24,800	48,600	72,400	96,200	120,000	143,800	167,600	191,400	215,200
～300	24,800	48,600	72,400	96,200	120,000	143,800	167,600	191,400	215,200
SE 約1.5倍仕上り巾	～100	101～200	201～300	301～400	401～500	501～600	601～700	701～800	801～900
SO 約1.5倍仕上り巾	～100	101～200	201～324	325～424	425～550	551～650	651～774		
AP 約1倍仕上り巾	～134	135～268	269～414	415～564	565～710	711～860			

●タッセル込

※SH、SE、SOは1巾での両引きはできません。
※SHの2巾使いは、3ッ山両引きの場合、最大仕上り巾は上記と異なります。(P398参照)
※SEは2ッ山、SOは1ッ山、APはヒダなし。

■ワッフルサンド縫製・KV

約2倍

仕上り巾 / 仕上り丈	76～150 2巾	151～225 3巾	226～300 4巾	301～375 5巾	376～450 6巾	451～525 7巾	526～600 8巾
～100	46,800	69,700	92,600	115,500	138,400	161,300	184,200
～120	48,600	72,400	96,200	120,000	143,800	167,600	191,400
～140	62,400	93,100	123,800	154,500	185,200	215,900	246,600
～160	64,000	95,500	127,000	158,500	190,000	221,500	253,000
～180	65,800	98,200	130,600	163,000	195,400	227,800	260,200
～200	79,400	118,600	157,800	197,000	236,200	275,400	314,600
～220	81,200	121,300	161,400	201,500	241,600	281,700	321,800
～240	82,800	123,700	164,600	205,500	246,400	287,300	328,200
～260	96,600	144,400	192,200	240,000	287,800	335,600	383,400
～280	98,400	147,100	195,800	244,500	293,200	341,900	390,600
～300	100,000	149,500	199,000	248,500	298,000	347,500	397,000

●タッセル込

※2ッ山限定。1巾での両引きはできません。
※300cmを超える仕上り巾は両引きのみになります。
※形態安定加工により風合いに変化が生じる場合があります。

プレーンシェード ドラム式・R-61PD

仕上り巾 / 仕上り丈	30～50	51～90	91～142	143～190	191～240	241～290	291～340	341～400
～100	24,200	27,000	32,500	43,800	49,300	54,700	66,100	72,100
～120	29,200	32,000	38,600	53,800	60,300	66,800	82,100	89,200
～140	29,200	32,000	38,600	53,800	60,300	66,800	82,100	89,200
～160	34,200	37,000	44,600	63,800	71,400	78,900	97,700	105,900
～180	34,200	37,000	44,600	63,800	71,400	78,900	97,700	105,900
～200	34,200	37,000	44,600	63,800	71,400	78,900	97,700	105,900
～220	39,200	42,000	50,700	73,400	81,900	90,500	113,800	123,000
～240	39,200	42,000	50,700	73,400	81,900	90,500	113,800	123,000
～260	39,200	42,000	50,700	73,400	81,900	90,500	113,800	123,000
～280	44,200	47,000	56,700	83,400	93,000	102,600	129,800	140,100
～300	44,200	47,000	56,700	83,400	93,000	102,600	129,800	140,100

※仕上り巾39cm以下の場合、仕上り丈は200cmまでになります。

プレーンシェード コード式・R-61PC

仕上り巾 / 仕上り丈	18～50	51～90	91～142	143～190	191～240
～100	16,900	19,500	25,000	36,100	41,500
～120	21,900	24,500	31,100	46,100	52,500
～140	21,900	24,500	31,100	46,100	52,500
～160	26,900	29,500	37,100	56,100	63,600
～180	26,900	29,500	37,100	56,100	63,600
～200	26,900	29,500	37,100	56,100	63,600
～220	31,900	34,500	43,200	65,700	74,100
～240	31,900	34,500	43,200	65,700	74,100
～260	31,900	34,500	43,200	65,700	74,100
～280	36,900	39,500	49,200	75,700	85,200
～300	36,900	39,500	49,200	75,700	85,200

表示価格には消費税は含まれていません。

シェイパーシェード ドラム式・R-65PD

仕上り丈＼仕上り巾	30～50	51～90	91～142	143～190	191～240	241～290	291～340	341～400
～100	36,500	36,500	51,100	60,700	75,000	78,800	101,600	105,400
～120	44,100	44,100	61,200	75,700	92,500	98,200	126,500	132,200
～140	45,000	45,000	62,600	77,100	94,700	100,400	129,300	135,000
～160	52,500	52,500	72,700	92,000	112,300	119,800	153,700	161,200
～180	53,400	53,400	74,100	93,400	114,500	122,000	156,500	164,000
～200	54,200	54,200	75,500	94,800	116,700	124,200	159,300	166,800
～220	61,800	61,800	85,600	109,300	133,700	143,200	184,100	193,600
～240	62,700	62,700	87,000	110,700	135,900	145,400	186,900	196,400
～260	63,500	63,500	88,500	112,200	138,100	147,600	189,700	199,200
～280	71,200	71,200	98,500	127,000	155,600	167,000	214,600	225,900
～300	72,000	72,000	99,900	128,400	157,800	169,200	217,400	228,700

※仕上り巾39cm以下の場合、仕上り丈は200cmまでになります。

シェイパーシェード コード式・R-65PC

仕上り丈＼仕上り巾	18～50	51～90	91～142	143～190	191～240
～100	26,500	26,500	36,500	46,100	49,900
～120	34,100	34,100	46,000	60,500	66,100
～140	35,000	35,000	46,900	61,400	67,000
～160	42,600	42,600	56,400	75,700	83,300
～180	43,500	43,500	57,300	76,600	84,200
～200	44,300	44,300	58,100	77,400	85,000
～220	51,900	51,900	67,600	91,300	100,700
～240	52,800	52,800	68,500	92,200	101,600
～260	53,700	53,700	69,400	93,100	102,500
～280	61,400	61,400	78,900	107,400	118,700
～300	62,200	62,200	79,700	108,200	119,500

プレーンシェード裏地付 ドラム式・R-63PD

仕上り丈＼仕上り巾	40～56	57～96	97～136	137～176	177～216	217～240	241～276	277～290
～100	29,800	32,500	38,500	53,000	59,000	64,000	75,600	82,500
～120	36,500	39,200	46,800	66,400	74,100	80,700	96,900	106,000
～140	37,000	39,700	47,300	67,400	75,000	81,700	97,900	107,400
～160	37,400	40,100	47,800	68,300	76,000	82,600	98,800	108,800
～180	44,200	46,900	56,200	81,800	91,100	99,400	119,700	131,800
～200	44,600	47,300	56,600	82,700	92,000	100,300	120,600	133,300
～220	45,100	47,800	57,100	83,700	93,000	101,300	121,600	134,700
～240	51,800	54,500	65,500	96,700	107,600	117,600	142,900	158,200
～260	52,300	55,000	66,000	97,600	108,600	118,500	143,900	159,600
～280	52,800	55,500	66,500	98,600	109,500	119,500	144,800	161,000
～300	59,500	62,200	74,800	112,000	124,600	136,200	166,200	184,500

プレーンシェード裏地付 コード式・R-63PC

仕上り丈＼仕上り巾	30～56	57～96	97～136	137～176	177～200
～100	22,400	25,000	31,000	45,400	50,300
～120	29,100	31,700	39,300	58,800	65,400
～140	29,600	32,200	39,800	59,800	66,300
～160	30,000	32,600	40,300	60,700	67,300
～180	36,800	39,400	48,700	74,200	82,400
～200	37,200	39,800	49,100	75,100	83,300
～220	37,700	40,300	49,600	76,100	84,300

ピーコックシェード コード式・R-62PC

仕上り丈＼仕上り巾	60～86	87～125
～120	34,900	59,200
～140	34,900	59,200
～160	34,900	59,200
～180	41,700	72,800
～200	41,700	72,800
～220	41,700	72,800
～240	48,500	85,300

クッション

サイズ	パイピング	ステッチ	フリル	ボルスター
33×33	3,700	3,700	5,300	——
45×45	3,900	3,900	5,300	——
60×60	6,200	6,200	7,700	——
18R×40	——	——	——	11,300

表示価格には消費税は含まれていません。

E7047～7049　153cm巾　3,900/m　2,540/㎡　柄リピート たて 21.3cm×よこ 8.5cm

見本帳掲載 P.42

裏地付についてはP.2をご覧ください。

■スタイリッシュウェーブ縫製・KH KE KO

KH 約2倍 仕上り巾 / 仕上り丈	～76 1巾	77～153 2巾	154～229 3巾	230～306 4巾	307～382 5巾	383～459 6巾	460～535 7巾	536～600 8巾
～100	10,100	19,200	28,300	37,400	46,500	55,600	64,700	73,800
～120	11,400	21,800	32,200	42,600	53,000	63,400	73,800	84,200
～140	12,700	24,400	36,100	47,800	59,500	71,200	82,900	94,600
～160	14,000	27,000	40,000	53,000	66,000	79,000	92,000	105,000
～180	15,300	29,600	43,900	58,200	72,500	86,800	101,100	115,400
～200	16,600	32,200	47,800	63,400	79,000	94,600	110,200	125,800
～220	17,900	34,800	51,700	68,600	85,500	102,400	119,300	136,200
～240	19,200	37,400	55,600	73,800	92,000	110,200	128,400	146,600
～260	20,500	40,000	59,500	79,000	98,500	118,000	137,500	157,000
～280	21,800	42,600	63,400	84,200	105,000	125,800	146,600	167,400
～300	21,800	42,600	63,400	84,200	105,000	125,800	146,600	167,400
KE 約1.5倍仕上り巾	～100	101～200	201～306	307～408	409～510	511～612	613～714	715～800
KO 約1.5倍仕上り巾	～100	101～200	201～324	325～450	451～550	551～600		

●タッセル込

※1巾での両引きはできません。
※2巾使いは、3ッ山両引きの場合、最大仕上り巾は上記と異なります。(P398参照)
※KEは2ッ山限定、KOは1ッ山限定。
※KH・KOは300cm、KEは400cmを超える仕上り巾は両引きのみになります。
※形態安定加工により風合いに変化が生じる場合があります。

■ハイグレード縫製・SH SE ■ニューシンプル縫製・SO ■フラット縫製・AP

SH 約2倍 仕上り巾 / 仕上り丈	～76 1巾	77～153 2巾	154～229 3巾	230～306 4巾	307～382 5巾	383～459 6巾	460～535 7巾	536～612 8巾	613～688 9巾
～100	9,700	18,400	27,100	35,800	44,500	53,200	61,900	70,600	79,300
～120	10,900	20,800	30,700	40,600	50,500	60,400	70,300	80,200	90,100
～140	12,200	23,400	34,600	45,800	57,000	68,200	79,400	90,600	101,800
～160	13,400	25,800	38,200	50,600	63,000	75,400	87,800	100,200	112,600
～180	14,600	28,200	41,800	55,400	69,000	82,600	96,200	109,800	123,400
～200	15,900	30,800	45,700	60,600	75,500	90,400	105,300	120,200	135,100
～220	17,100	33,200	49,300	65,400	81,500	97,600	113,700	129,800	145,900
～240	18,300	35,600	52,900	70,200	87,500	104,800	122,100	139,400	156,700
～260	19,600	38,200	56,800	75,400	94,000	112,600	131,200	149,800	168,400
～280	20,800	40,600	60,400	80,200	100,000	119,800	139,600	159,400	179,200
～300	20,800	40,600	60,400	80,200	100,000	119,800	139,600	159,400	179,200
SE 約1.5倍仕上り巾	～100	101～200	201～306	307～408	409～510	511～612	613～714	715～816	817～918
SO 約1.5倍仕上り巾	～100	101～200	201～324	325～450	451～550	551～674	675～774		
AP 約1倍仕上り巾	～137	138～274	275～423	424～576	577～725	726～878			

●タッセル込

※SH、SE、SOは1巾での両引きはできません。
※SHの2巾使いは、3ッ山両引きの場合、最大仕上り巾は上記と異なります。(P398参照)
※SEは2ッ山、SOは1ッ山、APはヒダなし。

■リウェーブ縫製・G2

約2倍

仕上り巾 / 仕上り丈	～124 2巾	125～224 3巾	225～300 4巾	301～374 5巾	375～450 6巾	451～524 7巾	525～600 8巾
～100	22,400	33,100	43,800	54,500	65,200	75,900	86,600
～120	25,400	37,600	49,800	62,000	74,200	86,400	98,600
～140	28,400	42,100	55,800	69,500	83,200	96,900	110,600
～160	31,400	46,600	61,800	77,000	92,200	107,400	122,600
～180	34,400	51,100	67,800	84,500	101,200	117,900	134,600
～200	37,600	55,900	74,200	92,500	110,800	129,100	147,400
～220	40,400	60,100	79,800	99,500	119,200	138,900	158,600
～240	43,400	64,600	85,800	107,000	128,200	149,400	170,600
～260	46,600	69,400	92,200	115,000	137,800	160,600	183,400
～280	49,600	73,900	98,200	122,500	146,800	171,100	195,400
～300	52,800	78,700	104,600	130,500	156,400	182,300	208,200

●タッセル込

※3ッ山限定。1巾での両引きはできません。
※300cmを超える仕上り巾は両引きのみになります。
※片引きで300cmを超える400cmまでの場合は、別途料金が必要となります。詳しくは担当営業までお問い合せください。

■ワッフルサンド縫製・KV

約2倍

仕上り巾 / 仕上り丈	77～153 2巾	154～229 3巾	230～306 4巾	307～382 5巾	383～459 6巾	460～535 7巾	536～600 8巾
～100	43,200	62,000	80,800	99,600	118,400	137,200	151,400
～120	49,900	71,600	93,300	115,000	136,700	158,400	174,600
～140	56,500	81,100	105,700	130,300	154,900	179,500	197,800
～160	62,900	90,300	117,700	145,100	172,500	199,900	220,200
～180	69,600	99,900	130,200	160,500	190,800	221,100	243,400
～200	76,000	109,100	142,200	175,300	208,400	241,500	265,800
～220	82,900	119,000	155,100	191,200	227,300	263,400	289,800
～240	89,300	128,200	167,100	206,000	244,900	283,800	312,200
～260	95,700	137,400	179,100	220,800	262,500	304,200	334,600
～280	102,400	147,000	191,600	236,200	280,800	325,400	357,800
～300	104,800	150,200	195,600	241,000	286,400	331,800	364,200

●タッセル込

※2ッ山限定。1巾での両引きはできません。
※300cmを超える仕上り巾は両引きのみになります。
※形態安定加工により風合いに変化が生じる場合があります。

プレーンシェード ドラム式・R-61PD

仕上り巾 / 仕上り丈	30～50	51～90	91～145	146～190	191～240	241～296	297～340	341～400
～100	23,700	26,500	32,400	42,900	48,500	54,500	64,900	71,100
～120	25,200	28,000	34,300	45,800	51,800	58,200	69,600	76,200
～140	27,400	30,200	37,000	49,800	56,300	63,200	76,000	83,100
～160	28,800	31,600	38,800	52,800	59,600	66,900	80,700	88,200
～180	30,300	33,100	40,600	55,700	62,900	70,500	85,500	93,300
～200	31,800	34,600	42,400	58,600	66,200	74,100	90,600	98,800
～220	33,300	36,100	44,200	62,000	69,900	78,100	95,400	103,900
～240	34,700	37,500	46,100	64,900	73,100	81,800	100,500	109,300
～260	36,200	39,000	47,900	67,800	76,400	85,400	105,300	114,400
～280	36,200	39,000	47,900	67,800	76,400	85,400	105,300	114,400
～300	37,700	40,500	49,700	70,800	79,700	89,000	110,000	119,500

※仕上り巾39cm以下の場合、仕上り丈は200cmまでになります。

プレーンシェード コード式・R-61PC

仕上り巾 / 仕上り丈	18～50	51～90	91～145	146～190	191～240
～100	16,400	19,000	24,900	35,200	40,700
～120	17,900	20,500	26,800	38,100	44,000
～140	20,100	22,700	29,500	42,100	48,500
～160	21,500	24,100	31,300	45,100	51,800
～180	23,000	25,600	33,100	48,000	55,100
～200	24,500	27,100	34,900	50,900	58,400
～220	26,000	28,600	36,700	54,300	62,100
～240	27,400	30,000	38,600	57,200	65,300
～260	28,900	31,500	40,400	60,100	68,600
～280	28,900	31,500	40,400	60,100	68,600
～300	30,400	33,000	42,200	63,100	71,900

表示価格には消費税は含まれていません。

■アイレット縫製・AA

約1倍

仕上り丈＼仕上り巾	～137 1巾	138～274 2巾	275～423 3巾	424～576 4巾	577～725 5巾	726～878 6巾
～100	23,700	36,800	54,700	77,400	95,300	113,200
～120	24,800	39,000	58,000	81,800	100,800	119,800
～140	26,000	41,400	61,600	86,600	106,800	127,000
～160	27,200	43,800	65,200	91,400	112,800	134,200
～180	28,300	46,000	68,500	95,800	118,300	140,800
～200	29,500	48,400	72,100	100,600	124,300	148,000
～220	30,700	50,800	75,700	105,400	130,300	155,200
～240	31,900	53,200	79,300	110,200	136,300	162,400
～260	31,900	53,200	79,300	110,200	136,300	162,400
～280	33,000	55,400	82,600	114,600	141,800	169,000
～300	34,200	57,800	86,200	119,400	147,800	176,200

※レールサイズの約1.5倍でご注文ください。
※巾つぎ箇所がハトメと重なる場合があります。

●タッセル込

シェイパーシェード ドラム式・R-65PD

仕上り丈＼仕上り巾	30～50	51～90	91～145	146～190	191～240	241～296	297～340	341～400
～100	36,300	36,300	51,200	60,400	75,000	79,100	101,400	105,500
～120	39,200	39,200	55,400	65,900	81,900	86,600	111,000	115,700
～140	43,200	43,200	60,800	73,100	90,700	96,400	123,100	128,800
～160	46,000	46,000	64,900	78,700	97,700	104,000	132,700	139,000
～180	49,000	49,000	69,000	84,100	104,600	111,500	142,200	149,100
～200	51,800	51,800	73,100	89,600	111,500	119,000	152,200	159,700
～220	54,800	54,800	77,300	95,600	118,800	127,000	161,700	169,900
～240	57,700	57,700	81,300	101,100	125,700	134,500	171,600	180,500
～260	60,500	60,500	85,500	106,600	132,600	142,000	181,200	190,600
～280	61,400	61,400	86,900	108,000	134,800	144,200	184,000	193,400
～300	64,300	64,300	91,000	113,500	141,700	151,800	193,500	203,600

※仕上り巾39cm以下の場合、仕上り丈は200cmまでになります。

シェイパーシェード コード式・R-65PC

仕上り丈＼仕上り巾	18～50	51～90	91～145	146～190	191～240
～100	26,300	26,300	36,600	45,800	49,900
～120	29,200	29,200	40,200	50,700	55,500
～140	33,200	33,200	45,100	57,400	63,000
～160	36,100	36,100	48,600	62,400	68,700
～180	39,100	39,100	52,200	67,300	74,300
～200	41,900	41,900	55,700	72,200	79,800
～220	44,900	44,900	59,300	77,600	85,800
～240	47,800	47,800	62,800	82,600	91,400
～260	50,700	50,700	66,400	87,500	97,000
～280	51,600	51,600	67,300	88,400	97,900
～300	54,500	54,500	70,800	93,300	103,400

プレーンシェード裏地付 ドラム式・R-63PD

仕上り丈＼仕上り巾	40～56	57～96	97～136	137～176	177～216	217～240	241～276	277～290
～100	29,500	32,200	38,500	52,500	58,700	64,000	75,100	82,300
～120	31,900	34,600	41,400	57,200	64,000	69,800	82,200	90,500
～140	35,200	37,900	45,500	63,400	71,000	77,700	91,700	101,200
～160	35,600	38,300	46,000	64,400	72,000	78,700	92,600	102,700
～180	38,000	40,700	48,900	69,100	77,300	84,500	99,800	110,800
～200	40,400	43,100	51,800	73,800	82,500	90,300	106,900	119,000
～220	42,700	45,400	54,700	78,500	87,800	96,100	114,500	127,600
～240	45,100	47,800	57,600	83,600	93,500	102,300	121,600	135,800
～260	47,400	50,100	60,500	88,300	98,700	108,100	129,200	144,300
～280	49,800	52,500	63,500	93,100	104,000	114,000	136,300	152,500
～300	52,200	54,900	66,400	97,800	109,300	119,800	143,500	160,700

プレーンシェード裏地付 コード式・R-63PC

仕上り丈＼仕上り巾	30～56	57～96	97～136	137～176	177～200
～100	22,100	24,700	31,000	44,900	50,000
～120	24,500	27,100	33,900	49,600	55,300
～140	27,800	30,400	38,000	55,800	62,300
～160	28,200	30,800	38,500	56,800	63,300
～180	30,600	33,200	41,400	61,500	68,600
～200	33,000	35,600	44,300	66,200	73,800
～220	35,300	37,900	47,200	70,900	79,100

ピーコックシェード コード式・R-62PC

仕上り丈＼仕上り巾	60～86	87～125
～120	30,200	49,800
～140	33,300	55,000
～160	35,400	59,200
～180	37,500	63,400
～200	39,600	67,600
～220	41,700	72,800
～240	43,800	77,000

クッション

サイズ	パイピング	ステッチ	フリル	ボルスター
33×33	3,400	3,400	4,800	——
45×45	3,600	3,600	4,800	——
60×60	5,400	5,400	6,800	——
18R×40	——	——	——	10,900

シートクッション

サイズ	ダイニングシート	リビングシート	座布団カバー
45×43	3,600	——	——
48×48	——	3,600	——
55×59	——	——	2,900

マルチカバー

サイズ	
200×190（一人掛）	13,100
200×290（三人掛）	13,400

BS-2 ベッドスプレッド・プレーン

サイズ	
S ～190×～310	16,300
SD ～220×～310	17,200
D ～240×～310	18,100

ベッドスプレッド（キルト） BK-1 BK-2 BK-3

タイプ	サイズ	ダイヤ ストライプ チュール	ダブルダイヤ	ファン ワイドストライプ
BK-1 キルトプレーン	S ～190×～310	41,200	47,500	52,600
	SD ～220×～310	41,200	51,700	57,300
	D ～240×～310	41,200	56,300	61,500
BK-2 キルトフリル	S ～190×～310	40,700	50,800	53,600
	SD ～220×～310	41,500	56,800	60,100
	D ～240×～310	43,400	65,000	68,600
BK-3 キルトボックス	S ～190×～310	41,200	53,200	58,200
	SD ～220×～310	41,200	57,400	62,900
	D ～240×～310	41,200	62,000	67,200

表示価格には消費税は含まれていません。

E7050・7051　153cm巾　2,900/m　1,890/㎡　柄リピート たて 40.7cm×よこ 25.5cm

見本帳掲載 P.44

裏地付についてはP.2をご覧ください。

■スタイリッシュウェーブ縫製・KH KE KO

KH 約2倍 仕上り巾 / 仕上り丈	～76 1巾	77～153 2巾	154～229 3巾	230～306 4巾	307～382 5巾	383～459 6巾	460～535 7巾	536～600 8巾
～100	9,400	17,800	26,200	34,600	43,000	51,400	59,800	68,200
～120	9,400	17,800	26,200	34,600	43,000	51,400	59,800	68,200
～140	11,400	21,800	32,200	42,600	53,000	63,400	73,800	84,200
～160	11,400	21,800	32,200	42,600	53,000	63,400	73,800	84,200
～180	13,500	26,000	38,500	51,000	63,500	76,000	88,500	101,000
～200	13,500	26,000	38,500	51,000	63,500	76,000	88,500	101,000
～220	15,600	30,200	44,800	59,400	74,000	88,600	103,200	117,800
～240	15,600	30,200	44,800	59,400	74,000	88,600	103,200	117,800
～260	17,700	34,400	51,100	67,800	84,500	101,200	117,900	134,600
～280	17,700	34,400	51,100	67,800	84,500	101,200	117,900	134,600
～300	19,700	38,400	57,100	75,800	94,500	113,200	131,900	150,600
KE 約1.5倍仕上り巾	～100	101～200	201～306	307～408	409～510	511～612	613～714	715～800
KO 約1.5倍仕上り巾	～100	101～200	201～324	325～450	451～550	551～600		

●タッセル込

※1巾での両引きはできません。
※2巾使いは、3ッ山両引きの場合、最大仕上り巾は上記と異なります。(P398参照)
※KEは2ッ山限定、KOは1ッ山限定。
※KH・KOは300cm、KEは400cmを超える仕上り巾は両引きのみになります。
※形態安定加工により風合いに変化が生じる場合があります。

■ハイグレード縫製・SH SE ■ニューシンプル縫製・SO ■フラット縫製・AP

SH 約2倍 仕上り巾 / 仕上り丈	～76 1巾	77～153 2巾	154～229 3巾	230～306 4巾	307～382 5巾	383～459 6巾	460～535 7巾	536～612 8巾	613～688 9巾
～100	8,900	16,800	24,700	32,600	40,500	48,400	56,300	64,200	72,100
～120	8,900	16,800	24,700	32,600	40,500	48,400	56,300	64,200	72,100
～140	10,800	20,600	30,400	40,200	50,000	59,800	69,600	79,400	89,200
～160	10,800	20,600	30,400	40,200	50,000	59,800	69,600	79,400	89,200
～180	12,800	24,600	36,400	48,200	60,000	71,800	83,600	95,400	107,200
～200	12,800	24,600	36,400	48,200	60,000	71,800	83,600	95,400	107,200
～220	14,700	28,400	42,100	55,800	69,500	83,200	96,900	110,600	124,300
～240	14,700	28,400	42,100	55,800	69,500	83,200	96,900	110,600	124,300
～260	16,700	32,400	48,100	63,800	79,500	95,200	110,900	126,600	142,300
～280	16,700	32,400	48,100	63,800	79,500	95,200	110,900	126,600	142,300
～300	18,600	36,200	53,800	71,400	89,000	106,600	124,200	141,800	159,400
SE 約1.5倍仕上り巾	～100	101～200	201～306	307～408	409～510	511～612	613～714	715～816	817～918
SO 約1.5倍仕上り巾	～100	101～200	201～324	325～450	451～550	551～674	675～774		
AP 約1倍仕上り巾	～137	138～274	275～423	424～576	577～725	726～878			

●タッセル込

※SH、SE、SOは1巾での両引きはできません。
※SHの2巾使いは、3ッ山両引きの場合、最大仕上り巾は上記と異なります。(P398参照)
※SEは2ッ山、SOは1ッ山、APはヒダなし。

■ワッフルサンド縫製・KV

約2倍

仕上り巾 / 仕上り丈	77～153 2巾	154～229 3巾	230～306 4巾	307～382 5巾	383～459 6巾	460～535 7巾	536～600 8巾
～100	42,600	61,100	79,600	98,100	116,600	135,100	149,000
～120	45,300	64,700	84,100	103,500	122,900	142,300	156,200
～140	54,500	78,100	101,700	125,300	148,900	172,500	189,800
～160	56,900	81,300	105,700	130,100	154,500	178,900	196,200
～180	66,600	95,400	124,200	153,000	181,800	210,600	231,400
～200	69,000	98,600	128,200	157,800	187,400	217,000	237,800
～220	78,700	112,700	146,700	180,700	214,700	248,700	273,000
～240	81,100	115,900	150,700	185,500	220,300	255,100	279,400
～260	90,300	129,300	168,300	207,300	246,300	285,300	313,000
～280	93,000	132,900	172,800	212,700	252,600	292,500	320,200
～300	102,400	146,600	190,800	235,000	279,200	323,400	354,600

●タッセル込

※2ッ山限定。1巾での両引きはできません。
※300cmを超える仕上り巾は両引きのみになります。
※形態安定加工により風合いに変化が生じる場合があります。

プレーンシェード ドラム式・R-61PD

仕上り巾 / 仕上り丈	30～50	51～90	91～145	146～190	191～240	241～296	297～340	341～400
～100	22,400	25,200	31,100	40,000	45,600	51,700	60,400	66,600
～120	24,900	27,700	34,400	45,000	51,400	58,100	68,700	75,600
～140	24,900	27,700	34,400	45,000	51,400	58,100	68,700	75,600
～160	27,500	30,300	37,600	50,100	57,200	64,600	77,300	84,900
～180	27,500	30,300	37,600	50,100	57,200	64,600	77,300	84,900
～200	30,000	32,800	40,800	55,200	62,900	71,000	85,600	93,900
～220	30,000	32,800	40,800	55,200	62,900	71,000	85,600	93,900
～240	32,600	35,400	44,100	60,300	68,700	77,500	93,900	102,900
～260	32,600	35,400	44,100	60,300	68,700	77,500	93,900	102,900
～280	35,100	37,900	47,300	65,700	74,800	84,200	102,200	111,900
～300	35,100	37,900	47,300	65,700	74,800	84,200	102,200	111,900

※仕上り巾39cm以下の場合、仕上り丈は200cmまでになります。

プレーンシェード コード式・R-61PC

仕上り巾 / 仕上り丈	18～50	51～90	91～145	146～190	191～240
～100	15,100	17,700	23,600	32,300	37,800
～120	17,600	20,200	26,900	37,300	43,600
～140	17,600	20,200	26,900	37,300	43,600
～160	20,200	22,800	30,100	42,400	49,400
～180	20,200	22,800	30,100	42,400	49,400
～200	22,700	25,300	33,300	47,500	55,100
～220	22,700	25,300	33,300	47,500	55,100
～240	25,300	27,900	36,600	52,600	60,900
～260	25,300	27,900	36,600	52,600	60,900
～280	27,800	30,400	39,800	58,000	67,000
～300	27,800	30,400	39,800	58,000	67,000

表示価格には消費税は含まれていません。

■アイレット縫製・AA

約1倍

仕上り丈＼仕上り巾	～137 1巾	138～274 2巾	275～423 3巾	424～576 4巾	577～725 5巾	726～878 6巾
～100	22,800	35,000	52,000	73,800	90,800	107,800
～120	22,800	35,000	52,000	73,800	90,800	107,800
～140	24,600	38,600	57,400	81,000	99,800	118,600
～160	24,600	38,600	57,400	81,000	99,800	118,600
～180	26,400	42,200	62,800	88,200	108,800	129,400
～200	26,400	42,200	62,800	88,200	108,800	129,400
～220	28,300	46,000	68,500	95,800	118,300	140,800
～240	28,300	46,000	68,500	95,800	118,300	140,800
～260	30,100	49,600	73,900	103,000	127,300	151,600
～280	30,100	49,600	73,900	103,000	127,300	151,600
～300	31,900	53,200	79,300	110,200	136,300	162,400

※レールサイズの約1.5倍でご注文ください。
※巾つぎ箇所がハトメと重なる場合があります。

●タッセル込

シェイパーシェード ドラム式・R-65PD

仕上り丈＼仕上り巾	30～50	51～90	91～145	146～190	191～240	241～296	297～340	341～400
～100	35,000	35,000	49,900	57,500	72,100	76,200	96,900	101,000
～120	39,600	39,600	56,300	66,300	82,900	88,200	112,000	117,400
～140	40,500	40,500	57,700	67,700	85,100	90,400	114,800	120,200
～160	45,000	45,000	64,200	76,600	95,900	102,500	130,200	136,800
～180	45,900	45,900	65,600	78,000	98,100	104,700	133,000	139,600
～200	50,300	50,300	71,900	86,800	108,900	116,800	148,100	156,000
～220	51,200	51,200	73,400	88,300	111,100	119,000	150,900	158,800
～240	55,800	55,800	79,800	97,000	122,000	131,100	166,000	175,200
～260	56,600	56,600	81,300	98,500	124,200	133,300	168,800	178,000
～280	61,200	61,200	87,600	107,600	135,300	145,700	183,900	194,300
～300	62,000	62,000	89,000	109,000	137,500	147,900	186,700	197,100

※仕上り巾39cm以下の場合、仕上り丈は200cmまでになります。

シェイパーシェード コード式・R-65PC

仕上り丈＼仕上り巾	18～50	51～90	91～145	146～190	191～240
～100	25,000	25,000	35,300	42,900	47,000
～120	29,600	29,600	41,100	51,100	56,500
～140	30,500	30,500	42,000	52,000	57,400
～160	35,100	35,100	47,900	60,300	66,900
～180	36,000	36,000	48,800	61,200	67,800
～200	40,400	40,400	54,500	69,400	77,200
～220	41,300	41,300	55,400	70,300	78,100
～240	45,900	45,900	61,300	78,500	87,700
～260	46,800	46,800	62,200	79,400	88,600
～280	51,400	51,400	68,000	88,000	98,400
～300	52,200	52,200	68,800	88,800	99,200

プレーンシェード裏地付 ドラム式・R-63PD

仕上り丈＼仕上り巾	40～56	57～96	97～136	137～176	177～216	217～240	241～276	277～290
～100	28,200	30,900	37,200	49,600	55,900	61,100	70,600	77,800
～120	32,000	34,700	42,100	57,300	64,600	71,000	82,700	91,500
～140	32,500	35,200	42,600	58,200	65,600	72,000	83,700	93,000
～160	36,400	39,100	47,500	65,900	74,400	81,800	96,100	107,000
～180	36,800	39,500	48,000	66,900	75,300	82,800	97,100	108,400
～200	40,700	43,400	53,000	74,500	84,100	92,700	109,200	122,100
～220	41,200	43,900	53,400	75,500	85,100	93,600	110,200	123,600
～240	45,000	47,700	58,400	83,200	93,900	103,500	122,300	137,300
～260	45,500	48,200	58,900	84,100	94,800	104,500	123,300	138,700
～280	49,300	52,000	63,800	92,100	103,900	114,700	135,400	152,400
～300	49,800	52,500	64,300	93,100	104,800	115,600	136,400	153,900

プレーンシェード裏地付 コード式・R-63PC

仕上り丈＼仕上り巾	30～56	57～96	97～136	137～176	177～200
～100	20,800	23,400	29,700	42,000	47,200
～120	24,600	27,200	34,600	49,700	55,900
～140	25,100	27,700	35,100	50,600	56,900
～160	29,000	31,600	40,000	58,300	65,700
～180	29,400	32,000	40,500	59,300	66,600
～200	33,300	35,900	45,500	66,900	75,400
～220	33,800	36,400	45,900	67,900	76,400

ピーコックシェード コード式・R-62PC

仕上り丈＼仕上り巾	60～86	87～125
～120	30,600	49,600
～140	30,600	49,600
～160	34,400	57,200
～180	34,400	57,200
～200	38,100	64,800
～220	38,100	64,800
～240	41,900	72,400

ロールカーテン プレーンタイプ・Q-1P

仕上り丈＼仕上り巾	～80	81～120	121～140	141～146	147～195
～ 50	24,700	26,900	29,000	31,200	36,600
～ 80	24,700	26,900	29,000	31,200	36,600
～120	27,600	31,000	33,400	35,800	43,000
～150	31,300	34,900	37,600	40,200	49,200
～200	35,500	39,000	41,900	46,700	57,800
～240	39,300	43,100	46,200	53,500	66,400

※仕上り巾144cm以上は巾継ぎが入ります。
※製作可能寸法は巾：丈＝1：4が限度です。
※電動タイプ（Q-1PA）は23,000円を加算してください。（リモコン代はサービス）

表示価格には消費税は含まれていません。

E7052・7053 155cm巾 3,500/m 2,250/㎡ 柄リピート たて ―cm×よこ 51.7cm

見本帳掲載 P.46

裏地付についてはP.2をご覧ください。

■スタイリッシュウェーブ縫製・KH KE KO

KH 約2倍 仕上り巾 / 仕上り丈	～77 1巾	78～155 2巾	156～232 3巾	233～310 4巾	311～387 5巾	388～465 6巾	466～542 7巾	543～600 8巾
～100	9,000	17,000	25,000	33,000	41,000	49,000	57,000	65,000
～120	10,200	19,400	28,600	37,800	47,000	56,200	65,400	74,600
～140	11,300	21,600	31,900	42,200	52,500	62,800	73,100	83,400
～160	12,400	23,800	35,200	46,600	58,000	69,400	80,800	92,200
～180	13,600	26,200	38,800	51,400	64,000	76,600	89,200	101,800
～200	14,700	28,400	42,100	55,800	69,500	83,200	96,900	110,600
～220	15,900	30,800	45,700	60,600	75,500	90,400	105,300	120,200
～240	17,000	33,000	49,000	65,000	81,000	97,000	113,000	129,000
～260	18,100	35,200	52,300	69,400	86,500	103,600	120,700	137,800
～280	19,300	37,600	55,900	74,200	92,500	110,800	129,100	147,400
～300	20,400	39,800	59,200	78,600	98,000	117,400	136,800	156,200
KE 約1.5倍仕上り巾	～100	101～200	201～310	311～412	413～526	527～620	621～722	723～800
KO 約1.5倍仕上り巾	～100	101～200	201～324	325～450	451～574	575～600		

●タッセル込

※1巾での両引きはできません。
※2巾使いは、3ッ山両引きの場合、最大仕上り巾は上記と異なります。(P398参照)
※KEは2ッ山限定、KOは1ッ山限定。
※KH・KOは300cm、KEは400cmを超える仕上り巾は両引きのみになります。
※形態安定加工により風合いに変化が生じる場合があります。

■ハイグレード縫製・SH SE ■ニューシンプル縫製・SO ■フラット縫製・AP

SH 約2倍 仕上り巾 / 仕上り丈	～77 1巾	78～155 2巾	156～232 3巾	233～310 4巾	311～387 5巾	388～465 6巾	466～542 7巾	543～620 8巾	621～697 9巾
～100	8,600	16,200	23,800	31,400	39,000	46,600	54,200	61,800	69,400
～120	9,700	18,400	27,100	35,800	44,500	53,200	61,900	70,600	79,300
～140	10,800	20,600	30,400	40,200	50,000	59,800	69,600	79,400	89,200
～160	11,800	22,600	33,400	44,200	55,000	65,800	76,600	87,400	98,200
～180	12,900	24,800	36,700	48,600	60,500	72,400	84,300	96,200	108,100
～200	14,000	27,000	40,000	53,000	66,000	79,000	92,000	105,000	118,000
～220	15,100	29,200	43,300	57,400	71,500	85,600	99,700	113,800	127,900
～240	16,200	31,400	46,600	61,800	77,000	92,200	107,400	122,600	137,800
～260	17,200	33,400	49,600	65,800	82,000	98,200	114,400	130,600	146,800
～280	18,300	35,600	52,900	70,200	87,500	104,800	122,100	139,400	156,700
～300	19,400	37,800	56,200	74,600	93,000	111,400	129,800	148,200	166,600
SE 約1.5倍仕上り巾	～100	101～200	201～310	311～412	413～526	527～620	621～722	723～826	827～930
SO 約1.5倍仕上り巾	～100	101～200	201～324	325～450	451～574	575～674	675～800		
AP 約1倍仕上り巾	～139	140～278	279～429	430～584	585～735	736～890			

●タッセル込

※SH、SE、SOは1巾での両引きはできません。
※SHの2巾使いは、3ッ山両引きの場合、最大仕上り巾は上記と異なります。(P398参照)
※SEは2ッ山、SOは1ッ山、APはヒダなし。

■ワッフルサンド縫製・KV

約2倍

仕上り巾 / 仕上り丈	78～155 2巾	156～232 3巾	233～310 4巾	311～387 5巾	388～465 6巾	466～542 7巾	543～600 8巾
～100	40,400	57,800	75,200	92,600	110,000	127,400	140,200
～120	46,700	66,800	86,900	107,000	127,100	147,200	161,800
～140	52,700	75,400	98,100	120,800	143,500	166,200	182,600
～160	58,700	84,000	109,300	134,600	159,900	185,200	203,400
～180	65,200	93,300	121,400	149,500	177,600	205,700	225,800
～200	71,200	101,900	132,600	163,300	194,000	224,700	246,600
～220	77,500	110,900	144,300	177,700	211,100	244,500	268,200
～240	83,500	119,500	155,500	191,500	227,500	263,500	289,000
～260	89,500	128,100	166,700	205,300	243,900	282,500	309,800
～280	96,000	137,400	178,800	220,200	261,600	303,000	332,200
～300	102,000	146,000	190,000	234,000	278,000	322,000	353,000

●タッセル込

※2ッ山限定。1巾での両引きはできません。
※300cmを超える仕上り巾は両引きのみになります。
※形態安定加工により風合いに変化が生じる場合があります。

プレーンシェード ドラム式・R-61PD

仕上り巾 / 仕上り丈	30～50	51～90	91～147	148～190	191～240	241～300	301～340	341～400
～100	22,500	25,300	31,200	40,400	45,900	52,000	61,000	67,100
～120	23,900	26,700	32,900	43,200	49,000	55,400	65,600	72,000
～140	25,300	28,100	34,600	46,000	52,100	58,900	70,100	76,800
～160	26,700	29,500	36,400	48,800	55,300	62,400	74,600	81,700
～180	28,000	30,800	38,100	51,500	58,400	65,800	79,100	86,500
～200	29,400	32,200	39,800	54,300	61,500	69,300	83,600	91,400
～220	30,800	33,600	41,600	57,100	64,600	72,800	88,100	96,300
～240	32,200	35,000	43,300	59,900	67,800	76,300	92,600	101,100
～260	33,600	36,400	45,000	62,700	70,900	79,700	97,200	106,000
～280	35,000	37,800	46,800	65,400	74,000	83,200	101,700	110,800
～300	36,400	39,200	48,500	68,200	77,100	86,700	106,200	115,700

※仕上り巾39cm以下の場合、仕上り丈は200cmまでになります。

プレーンシェード コード式・R-61PC

仕上り巾 / 仕上り丈	18～50	51～90	91～147	148～190	191～240
～100	15,200	17,800	23,700	32,700	38,100
～120	16,600	19,200	25,400	35,500	41,200
～140	18,000	20,600	27,100	38,300	44,300
～160	19,400	22,000	28,900	41,100	47,500
～180	20,700	23,300	30,600	43,800	50,600
～200	22,100	24,700	32,300	46,600	53,700
～220	23,500	26,100	34,100	49,400	56,800
～240	24,900	27,500	35,800	52,200	60,000
～260	26,300	28,900	37,500	55,000	63,100
～280	27,700	30,300	39,300	57,700	66,200
～300	29,100	31,700	41,000	60,500	69,300

表示価格には消費税は含まれていません。

■アイレット縫製・AA

約1倍

仕上り丈＼仕上り巾	～139 1巾	140～278 2巾	279～429 3巾	430～584 4巾	585～735 5巾	736～890 6巾
～100	22,500	34,400	55,900	72,600	89,300	106,000
～120	23,500	36,400	58,900	76,600	94,300	112,000
～140	24,500	38,400	61,900	80,600	99,300	118,000
～160	25,500	40,400	64,900	84,600	104,300	124,000
～180	26,600	42,600	68,200	89,000	109,800	130,600
～200	27,600	44,600	71,200	93,000	114,800	136,600
～220	28,600	46,600	74,200	97,000	119,800	142,600
～240	29,600	48,600	77,200	101,000	124,800	148,600
～260	30,600	50,600	80,200	105,000	129,800	154,600
～280	31,700	52,800	83,500	109,400	135,300	161,200
～300	32,700	54,800	86,500	113,400	140,300	167,200

※レールサイズの約1.5倍でご注文ください。
※巾つぎ箇所がハトメと重なる場合があります。

●タッセル込

シェイパーシェード ドラム式・R-65PD

仕上り丈＼仕上り巾	30～50	51～90	91～147	148～190	191～240	241～300	301～340	341～400
～100	34,800	34,800	49,400	57,400	71,600	75,400	96,600	100,400
～120	37,700	37,700	53,500	62,800	78,400	82,800	105,900	110,300
～140	40,500	40,500	57,500	68,100	85,100	90,200	115,200	120,300
～160	43,300	43,300	61,600	73,500	91,900	97,600	124,500	130,200
～180	46,100	46,100	65,500	78,800	98,600	104,900	133,800	140,100
～200	48,900	48,900	69,500	84,200	105,400	112,300	143,200	150,100
～220	51,800	51,800	73,600	89,600	112,100	119,700	152,500	160,000
～240	54,600	54,600	77,600	94,900	118,900	127,100	161,800	170,000
～260	57,400	57,400	81,700	100,300	125,600	134,500	171,100	179,900
～280	60,200	60,200	85,700	105,600	132,400	141,800	180,400	189,800
～300	63,000	63,000	89,700	111,000	139,100	149,200	189,700	199,800

※仕上り巾39cm以下の場合、仕上り丈は200cmまでになります。

シェイパーシェード コード式・R-65PC

仕上り丈＼仕上り巾	18～50	51～90	91～147	148～190	191～240
～100	24,800	24,800	34,800	42,800	46,500
～120	27,700	27,700	38,300	47,600	52,000
～140	30,500	30,500	41,800	52,400	57,400
～160	33,400	33,400	45,300	57,200	62,900
～180	36,200	36,200	48,700	62,000	68,300
～200	39,000	39,000	52,100	66,800	73,700
～220	41,900	41,900	55,600	71,600	79,100
～240	44,700	44,700	59,100	76,400	84,600
～260	47,600	47,600	62,600	81,200	90,000
～280	50,400	50,400	66,100	86,000	95,500
～300	53,200	53,200	69,500	90,800	100,800

プレーンシェード裏地付 ドラム式・R-63PD

仕上り丈＼仕上り巾	40～56	57～96	97～136	137～176	177～216	217～240	241～276	277～290
～100	27,200	29,900	35,600	47,800	53,600	58,300	67,600	74,200
～120	29,500	32,200	38,400	52,400	58,700	63,900	74,500	82,200
～140	31,700	34,400	41,300	56,900	63,800	69,600	81,400	90,100
～160	34,000	36,700	44,100	61,500	68,900	75,300	88,300	98,000
～180	36,300	39,000	46,900	66,100	74,000	80,900	95,200	106,000
～200	38,600	41,300	49,800	70,600	79,100	86,600	102,100	113,900
～220	40,900	43,600	52,600	75,200	84,200	92,200	109,000	121,900
～240	43,100	45,800	55,400	79,700	89,300	97,900	115,900	129,800
～260	45,400	48,100	58,300	84,300	94,400	103,600	122,800	137,700
～280	47,700	50,400	61,100	88,900	99,500	109,200	129,700	145,700
～300	50,000	52,700	63,900	93,400	104,700	114,900	136,700	153,600

プレーンシェード裏地付 コード式・R-63PC

仕上り丈＼仕上り巾	30～56	57～96	97～136	137～176	177～200
～100	19,800	22,400	28,100	40,200	44,900
～120	22,100	24,700	30,900	44,800	50,000
～140	24,300	26,900	33,800	49,300	55,100
～160	26,600	29,200	36,600	53,900	60,200
～180	28,900	31,500	39,400	58,500	65,300
～200	31,200	33,800	42,300	63,000	70,400
～220	33,500	36,100	45,100	67,600	75,500

ピーコックシェード コード式・R-62PC

仕上り丈＼仕上り巾	60～86	87～125
～120	28,700	46,800
～140	30,700	50,900
～160	32,700	54,900
～180	34,800	59,000
～200	36,800	63,100
～220	38,800	67,100
～240	40,900	71,200

ボックスバランス プレーンタイプ・U-1P

仕上り丈＼仕上り巾	～155	156～206	207～258	259～310	311～361	362～413
～ 40	12,800	17,200	21,400	25,500	30,000	34,100
～ 60	14,900	20,000	24,900	29,700	34,900	39,700

アールバランス プレーンタイプ・U-10P

仕上り丈＼仕上り巾	～147	148～300	301～453
～ 60	16,000	32,000	48,400

ストレートバランス プレーンタイプ・U-9P

仕上り丈＼仕上り巾	～147	148～300	301～453
～ 60	18,300	37,000	55,800

表示価格には消費税は含まれていません。

E7054 150cm巾 4,200/m 2,800/㎡ 柄リピート たて 60.5cm×よこ 50cm

見本帳掲載 P.48

裏地付についてはP.2をご覧ください。

■スタイリッシュウェーブ縫製 柄出し・KJ KE KO

KJ 約2倍 仕上り巾 / 仕上り丈	～75 1巾	76～150 2巾	151～225 3巾	226～300 4巾	301～375 5巾	376～450 6巾	451～525 7巾	526～600 8巾
～100	12,500	24,000	35,500	47,000	58,500	70,000	81,500	93,000
～120	12,500	24,000	35,500	47,000	58,500	70,000	81,500	93,000
～140	12,500	24,000	35,500	47,000	58,500	70,000	81,500	93,000
～160	16,300	31,600	46,900	62,200	77,500	92,800	108,100	123,400
～180	16,300	31,600	46,900	62,200	77,500	92,800	108,100	123,400
～200	16,300	31,600	46,900	62,200	77,500	92,800	108,100	123,400
～220	20,100	39,200	58,300	77,400	96,500	115,600	134,700	153,800
～240	20,100	39,200	58,300	77,400	96,500	115,600	134,700	153,800
～260	20,100	39,200	58,300	77,400	96,500	115,600	134,700	153,800
～280	23,900	46,800	69,700	92,600	115,500	138,400	161,300	184,200
～300	23,900	46,800	69,700	92,600	115,500	138,400	161,300	184,200
KE 約1.5倍仕上り巾	～100	101～200	201～300	301～400	401～500	501～600	601～700	701～800
KO 約1.5倍仕上り巾	～100	101～200	201～324	325～424	425～550	551～600		

●タッセル込

※1巾での両引きはできません。 ※この商品は柄を優先して縫製しています。
※仕上り巾100cmにつきヒダ山数8個が基準です。(3ツ山限定)
※KEは2ツ山限定。柄を優先した縫製はできません。
※KJは300cm、KEは400cmを越える仕上り巾は両引きのみになります。
※形態安定加工により風合いに変化が生じる場合があります。

■柄出し縫製・SJ SE ■ニューシンプル縫製・SO ■フラット縫製・AP

SJ 約2倍 仕上り巾 / 仕上り丈	～75 1巾	76～150 2巾	151～225 3巾	226～300 4巾	301～375 5巾	376～450 6巾	451～525 7巾	526～600 8巾	601～675 9巾
～100	11,900	22,800	33,700	44,600	55,500	66,400	77,300	88,200	99,100
～120	11,900	22,800	33,700	44,600	55,500	66,400	77,300	88,200	99,100
～140	11,900	22,800	33,700	44,600	55,500	66,400	77,300	88,200	99,100
～160	15,600	30,200	44,800	59,400	74,000	88,600	103,200	117,800	132,400
～180	15,600	30,200	44,800	59,400	74,000	88,600	103,200	117,800	132,400
～200	15,600	30,200	44,800	59,400	74,000	88,600	103,200	117,800	132,400
～220	19,200	37,400	55,600	73,800	92,000	110,200	128,400	146,600	164,800
～240	19,200	37,400	55,600	73,800	92,000	110,200	128,400	146,600	164,800
～260	19,200	37,400	55,600	73,800	92,000	110,200	128,400	146,600	164,800
～280	22,800	44,600	66,400	88,200	110,000	131,800	153,600	175,400	197,200
～300	22,800	44,600	66,400	88,200	110,000	131,800	153,600	175,400	197,200
SE 約1.5倍仕上り巾	～100	101～200	201～300	301～400	401～500	501～600	601～700	701～800	801～900
SO 約1.5倍仕上り巾	～100	101～200	201～324	325～424	425～550	551～650	651～774		
AP 約1倍仕上り巾	～134	135～268	269～414	415～564	565～710	711～860			

●タッセル込

※SJ、SE、SOは1巾での両引きはできません。 ※SJ（約2倍）は柄を優先して縫製しています。
※仕上り巾100cmにつきヒダ山数8個が基準です。(3ツ山限定)
※SEは2ツ山限定、SOは1ツ山、APはヒダなし。柄を優先した縫製はできません。

■リウェーブ縫製・G2

約2倍

仕上り巾 / 仕上り丈	～124 2巾	125～224 3巾	225～300 4巾	301～374 5巾	375～450 6巾	451～524 7巾	525～600 8巾
～100	27,200	40,300	53,400	66,500	79,600	92,700	105,800
～120	27,200	40,300	53,400	66,500	79,600	92,700	105,800
～140	36,200	53,800	71,400	89,000	106,600	124,200	141,800
～160	36,200	53,800	71,400	89,000	106,600	124,200	141,800
～180	36,200	53,800	71,400	89,000	106,600	124,200	141,800
～200	44,800	66,700	88,600	110,500	132,400	154,300	176,200
～220	44,800	66,700	88,600	110,500	132,400	154,300	176,200
～240	44,800	66,700	88,600	110,500	132,400	154,300	176,200
～260	53,400	79,600	105,800	132,000	158,200	184,400	210,600
～280	53,400	79,600	105,800	132,000	158,200	184,400	210,600
～300	53,400	79,600	105,800	132,000	158,200	184,400	210,600

●タッセル込

※3ツ山限定。1巾での両引きはできません。
※この商品はウェーブのピッチを優先して縫製しています。
※300cmを超える仕上り巾は両引きのみになります。
※片引きで300cmを超える400cmまでの場合は、別途料金が必要となります。詳しくは担当営業までお問い合せください。

■ワッフルサンド縫製・KV

約2倍

仕上り巾 / 仕上り丈	76～150 2巾	151～225 3巾	226～300 4巾	301～375 5巾	376～450 6巾	451～525 7巾	526～600 8巾
～100	45,200	67,300	89,400	111,500	133,600	155,700	177,800
～120	47,000	70,000	93,000	116,000	139,000	162,000	185,000
～140	48,600	72,400	96,200	120,000	143,800	167,600	191,400
～160	61,800	92,200	122,600	153,000	183,400	213,800	244,200
～180	63,600	94,900	126,200	157,500	188,800	220,100	251,400
～200	65,200	97,300	129,400	161,500	193,600	225,700	257,800
～220	78,600	117,400	156,200	195,000	233,800	272,600	311,400
～240	80,200	119,800	159,400	199,000	238,600	278,200	317,800
～260	81,800	122,200	162,600	203,000	243,400	283,800	324,200
～280	95,200	142,300	189,400	236,500	283,600	330,700	377,800
～300	96,800	144,700	192,600	240,500	288,400	336,300	384,200

●タッセル込

※2ツ山限定。1巾での両引きはできません。
※300cmを超える仕上り巾は両引きのみになります。
※形態安定加工により風合いに変化が生じる場合があります。

プレーンシェード ドラム式・R-61PD

仕上り巾 / 仕上り丈	30～50	51～90	91～142	143～190	191～240	241～290	291～340	341～400
～100	24,100	26,900	32,600	43,200	48,900	54,500	65,200	71,400
～120	28,700	31,500	38,300	52,400	59,100	65,800	80,000	87,300
～140	28,700	31,500	38,300	52,400	59,100	65,800	80,000	87,300
～160	28,700	31,500	38,300	52,400	59,100	65,800	80,000	87,300
～180	33,300	36,100	43,900	61,600	69,300	77,000	94,800	103,100
～200	33,300	36,100	43,900	61,600	69,300	77,000	94,800	103,100
～220	33,300	36,100	43,900	61,600	69,300	77,000	94,800	103,100
～240	37,900	40,700	49,500	70,800	79,500	88,300	109,600	118,900
～260	37,900	40,700	49,500	70,800	79,500	88,300	109,600	118,900
～280	37,900	40,700	49,500	70,800	79,500	88,300	109,600	118,900
～300	42,500	45,300	55,100	79,900	89,700	99,500	124,400	134,800

※仕上り巾39cm以下の場合、仕上り丈は200cmまでになります。

プレーンシェード コード式・R-61PC

仕上り巾 / 仕上り丈	18～50	51～90	91～142	143～190	191～240
～100	16,800	19,400	25,100	35,500	41,100
～120	21,400	24,000	30,800	44,700	51,300
～140	21,400	24,000	30,800	44,700	51,300
～160	21,400	24,000	30,800	44,700	51,300
～180	26,000	28,600	36,400	53,900	61,500
～200	26,000	28,600	36,400	53,900	61,500
～220	26,000	28,600	36,400	53,900	61,500
～240	30,600	33,200	42,000	63,100	71,700
～260	30,600	33,200	42,000	63,100	71,700
～280	30,600	33,200	42,000	63,100	71,700
～300	35,200	37,800	47,600	72,200	81,900

表示価格には消費税は含まれていません。

■アイレット縫製・AA

約1倍

仕上り丈＼仕上り巾	～134 1巾	135～268 2巾	269～414 3巾	415～564 4巾	565～710 5巾	711～860 6巾
～100	25,800	41,000	61,000	81,000	101,000	121,000
～120	25,800	41,000	61,000	81,000	101,000	121,000
～140	25,800	41,000	61,000	81,000	101,000	121,000
～160	29,200	47,800	71,200	94,600	118,000	141,400
～180	29,200	47,800	71,200	94,600	118,000	141,400
～200	29,200	47,800	71,200	94,600	118,000	141,400
～220	32,700	54,800	81,700	108,600	135,500	162,400
～240	32,700	54,800	81,700	108,600	135,500	162,400
～260	32,700	54,800	81,700	108,600	135,500	162,400
～280	36,100	61,600	91,900	122,200	152,500	182,800
～300	36,100	61,600	91,900	122,200	152,500	182,800

※レールサイズの約1.5倍でご注文ください。
※巾つぎ箇所がハトメと重なる場合があります。

●タッセル込

■ギャザー縫製・SG

約2倍

仕上り丈＼仕上り巾	76～150 2巾	151～225 3巾	226～300 4巾	301～375 5巾	376～450 6巾	451～525 7巾	526～600 8巾
～100	24,000	35,500	47,000	58,500	70,000	81,500	93,000
～120	24,000	35,500	47,000	58,500	70,000	81,500	93,000
～140	24,000	35,500	47,000	58,500	70,000	81,500	93,000
～160	31,600	46,900	62,200	77,500	92,800	108,100	123,400
～180	31,600	46,900	62,200	77,500	92,800	108,100	123,400
～200	31,600	46,900	62,200	77,500	92,800	108,100	123,400
～220	39,200	58,300	77,400	96,500	115,600	134,700	153,800
～240	39,200	58,300	77,400	96,500	115,600	134,700	153,800
～260	39,200	58,300	77,400	96,500	115,600	134,700	153,800
～280	46,800	69,700	92,600	115,500	138,400	161,300	184,200
～300	46,800	69,700	92,600	115,500	138,400	161,300	184,200

※ワンプリーツギャザー、またはスモックギャザーが選択できます。

●タッセル込

シェイパーシェード ドラム式・R-65PD

仕上り丈＼仕上り巾	30～50	51～90	91～142	143～190	191～240	241～290	291～340	341～400
～100	36,700	36,700	51,600	60,700	75,300	79,400	101,800	105,800
～120	43,900	43,900	61,300	74,800	92,000	98,000	125,300	131,300
～140	44,800	44,800	62,700	76,200	94,200	100,200	128,100	134,100
～160	45,600	45,600	64,200	77,700	96,400	102,400	130,900	136,900
～180	52,800	52,800	73,800	91,700	113,100	121,000	154,500	162,400
～200	53,600	53,600	75,200	93,100	115,300	123,200	157,300	165,200
～220	54,500	54,500	76,700	94,600	117,500	125,400	160,100	168,000
～240	61,700	61,700	86,300	108,600	134,200	144,000	183,700	193,500
～260	62,500	62,500	87,800	110,100	136,400	146,200	186,500	196,300
～280	63,400	63,400	89,200	111,500	138,600	148,400	189,300	199,100
～300	70,500	70,500	98,800	125,500	155,300	166,900	212,900	224,600

※仕上り巾39cm以下の場合、仕上り丈は200cmまでになります。

シェイパーシェード コード式・R-65PC

仕上り丈＼仕上り巾	18～50	51～90	91～142	143～190	191～240
～100	26,700	26,700	37,000	46,100	50,200
～120	33,900	33,900	46,100	59,600	65,600
～140	34,800	34,800	47,000	60,500	66,500
～160	35,700	35,700	47,900	61,400	67,400
～180	42,900	42,900	57,000	74,900	82,800
～200	43,700	43,700	57,800	75,700	83,600
～220	44,600	44,600	58,700	76,600	84,500
～240	51,800	51,800	67,800	90,100	99,900
～260	52,700	52,700	68,700	91,000	100,800
～280	53,600	53,600	69,600	91,900	101,700
～300	60,700	60,700	78,600	105,300	117,000

プレーンシェード裏地付 ドラム式・R-63PD

仕上り丈＼仕上り巾	40～56	57～96	97～136	137～176	177～216	217～240	241～276	277～290
～100	29,900	32,600	38,900	52,800	59,100	64,400	75,400	82,600
～120	36,200	38,900	46,800	65,400	73,400	80,300	95,500	104,800
～140	36,700	39,400	47,300	66,400	74,300	81,200	96,400	106,200
～160	37,200	39,900	47,800	67,300	75,300	82,200	97,400	107,700
～180	43,500	46,200	55,700	79,900	89,500	98,100	117,500	129,900
～200	43,900	46,600	56,200	80,900	90,500	99,100	118,400	131,300
～220	44,400	47,100	56,700	81,900	91,400	100,000	119,400	132,800
～240	50,700	53,400	64,600	94,500	105,700	115,900	139,400	155,000
～260	51,200	53,900	65,100	95,400	106,700	116,900	140,400	156,400
～280	51,700	54,400	65,600	96,400	107,600	117,800	141,400	157,800
～300	58,000	60,700	73,600	109,000	121,900	133,700	161,400	180,000

プレーンシェード裏地付 コード式・R-63PC

仕上り丈＼仕上り巾	30～56	57～96	97～136	137～176	177～200
～100	22,500	25,100	31,400	45,200	50,400
～120	28,800	31,400	39,300	57,800	64,700
～140	29,300	31,900	39,800	58,800	65,600
～160	29,800	32,400	40,300	59,700	66,600
～180	36,100	38,700	48,200	72,300	80,800
～200	36,500	39,100	48,700	73,300	81,800
～220	37,000	39,600	49,200	74,300	82,700

ピーコックシェード コード式・R-62PC

仕上り丈＼仕上り巾	60～86	87～125
～120	34,700	57,800
～140	34,700	57,800
～160	34,700	57,800
～180	41,100	70,500
～200	41,100	70,500
～220	41,100	70,500
～240	47,500	83,300

ロールカーテン プレーンタイプ・Q-1P

仕上り丈＼仕上り巾	～80	81～120	121～140	141～143	144～195
～ 50	26,400	28,600	30,700	32,900	39,800
～ 80	26,400	28,600	30,700	32,900	39,800
～120	30,600	34,000	36,400	38,800	49,000
～150	35,700	39,300	42,000	44,600	57,900
～200	38,700	42,200	45,100	49,900	64,100
～240	43,900	47,700	50,800	58,100	75,500

※仕上り巾141cm以上は巾継ぎが入ります。
※製作可能寸法は巾：丈＝1：4が限度です。
※電動タイプ（Q-1PA）は23,000円を加算してください。（リモコン代はサービス）

バルーンシェード プレーンタイプ ドラム式・B-11PD

約2倍

仕上り丈＼仕上り巾	40～50 1S	51～100 2S	101～150 3S	151～200 4S	201～250 5S	251～300 6S	301～350 7S	351～400 8S
～100	25,400	39,200	53,100	66,900	80,800	94,700	108,600	122,400
～120	30,700	49,800	69,000	88,200	107,400	126,500	146,600	165,800
～140	30,700	49,800	69,000	88,200	107,400	126,500	146,600	165,800
～160	30,700	49,800	69,000	88,200	107,400	126,500	146,600	165,800
～180	36,000	60,400	85,000	109,400	133,900	159,300	183,800	208,200
～200	36,000	60,400	85,000	109,400	133,900	159,300	183,800	208,200
～220	36,000	60,400	85,000	109,400	133,900	159,300	183,800	208,200
～240	41,300	71,000	100,900	130,600	161,400	191,100	221,000	250,700
～260	41,300	71,000	100,900	130,600	161,400	191,100	221,000	250,700
～280	41,300	71,000	100,900	130,600	161,400	191,100	221,000	250,700
～300	46,600	81,700	116,800	152,800	187,900	223,000	259,000	294,100

※出窓用など連結タイプの場合は上記本体価格にジョイント1ヶ所あたり7,000円を加算してください。

バルーンシェード プレーンタイプ コード式・B-11PC

約2倍

仕上り丈＼仕上り巾	40～50 1S	51～100 2S	101～150 3S	151～200 4S	201～250 5S
～100	18,500	32,500	46,500	60,500	74,500
～120	23,800	43,100	62,400	81,800	101,100
～140	23,800	43,100	62,400	81,800	101,100
～160	23,800	43,100	62,400	81,800	101,100
～180	29,100	53,700	78,400	103,000	127,600
～200	29,100	53,700	78,400	103,000	127,600
～220	29,100	53,700	78,400	103,000	127,600
～240	34,400	64,300	94,300	124,200	155,100
～260	34,400	64,300	94,300	124,200	155,100
～280	34,400	64,300	94,300	124,200	155,100
～300	39,700	75,000	110,200	146,400	181,600

※出窓用など連結タイプの場合は上記本体価格にジョイント1ヶ所あたり5,000円を加算してください。

表示価格には消費税は含まれていません。

バルーンシェード プレーンタイプ ドラム式・B-61PD

約2倍

仕上り丈＼仕上り巾	40～50 1S	51～100 2S	101～150 3S	151～200 4S	201～250 5S	251～300 6S	301～350 7S	351～400 8S
～100	24,400	37,300	50,300	63,200	76,300	89,200	102,200	115,100
～120	29,200	47,000	64,900	82,700	100,600	118,300	137,000	154,800
～140	29,200	47,000	64,900	82,700	100,600	118,300	137,000	154,800
～160	29,200	47,000	64,900	82,700	100,600	118,300	137,000	154,800
～180	34,100	56,700	79,500	102,100	124,900	148,300	171,000	193,700
～200	34,100	56,700	79,500	102,100	124,900	148,300	171,000	193,700
～220	34,100	56,700	79,500	102,100	124,900	148,300	171,000	193,700
～240	39,000	66,500	94,100	121,600	150,000	177,500	205,100	232,600
～260	39,000	66,500	94,100	121,600	150,000	177,500	205,100	232,600
～280	39,000	66,500	94,100	121,600	150,000	177,500	205,100	232,600
～300	43,800	76,200	108,600	141,800	174,300	206,600	239,900	272,300

※出窓用など連結タイプの場合は上記本体価格にジョイント1ヶ所あたり7,000円を加算してください。

バルーンシェード プレーンタイプ コード式・B-61PC

約2倍

仕上り丈＼仕上り巾	40～50 1S	51～100 2S	101～150 3S	151～200 4S	201～250 5S
～100	16,900	29,500	42,100	54,600	67,200
～120	21,500	38,700	55,800	73,000	90,200
～140	21,500	38,700	55,800	73,000	90,200
～160	21,500	38,700	55,800	73,000	90,200
～180	26,100	47,800	69,600	91,400	113,100
～200	26,100	47,800	69,600	91,400	113,100
～220	26,100	47,800	69,600	91,400	113,100
～240	30,700	57,000	83,400	109,700	136,800
～260	30,700	57,000	83,400	109,700	136,800
～280	30,700	57,000	83,400	109,700	136,800
～300	35,300	66,200	97,100	128,800	159,800

※出窓用など連結タイプの場合は上記本体価格にジョイント1ヶ所あたり5,000円を加算してください。

フラットバルーン プレーンタイプ ドラム式・B-67PD

仕上り丈＼仕上り巾	～100 1S
～100	27,600
～120	32,400
～140	32,400
～160	32,400
～180	37,300
～200	37,300
～220	37,300
～240	42,200
～260	42,200
～280	42,200
～300	47,000

フラットバルーン プレーンタイプ コード式・B-67PC

仕上り丈＼仕上り巾	～100 1S
～100	20,900
～120	25,700
～140	25,700
～160	25,700
～180	30,600
～200	30,600
～220	30,600
～240	35,500
～260	35,500
～280	35,500
～300	40,300

センタークロス フリルタイプ・S-1F 約2.5倍
E-1F 約2倍

約2.5倍仕上り巾	61～120	121～180	181～240	241～300	301～360	361～420
～100	26,700	39,600	——	——	——	——
～120	35,300	53,300	69,200	——	——	——
～140	36,000	54,000	69,200	——	——	——
～160	36,800	54,800	69,900	85,700	——	——
～180	45,400	68,400	87,900	108,000	127,500	——
～200	46,100	69,200	88,600	108,800	128,200	——
～220	46,100	69,900	89,300	109,500	128,900	149,100
～240	56,200	83,600	107,300	131,800	155,600	180,000
～260	56,900	84,300	108,000	132,500	156,300	180,800
～280	56,900	84,300	108,800	133,200	157,000	181,500
～300	66,300	98,000	126,800	155,600	183,600	212,400
約2倍仕上り巾	76～150	151～225	226～300	301～375	376～450	451～525

※アミカケのサイズについてはS-1F（約2.5倍）のみの対応です。
※上部ワンプリーツギャザー、3ッ山も選択できます。

ボックスバランス プレーンタイプ・U-1P

仕上り丈＼仕上り巾	～150	151～200	201～250	251～300	301～350	351～400
～ 40	14,900	19,700	24,600	29,400	34,200	39,000
～ 60	22,500	29,800	37,200	44,500	51,800	59,200

アールバランス プレーンタイプ・U-10P

仕上り丈＼仕上り巾	～142	143～290	291～438
～ 60	18,700	37,300	56,000

ストレートバランス プレーンタイプ・U-9P

仕上り丈＼仕上り巾	～142	143～290	291～438
～ 60	21,200	42,600	63,900

表示価格には消費税は含まれていません。

E7055・7056 149cm巾 3,600/m 2,410/㎡ 柄リピート たて 26.4cm×よこ 12.4cm

見本帳掲載 P.50

裏地付についてはP.2をご覧ください。

■ハイグレード縫製・SH SE ■ニューシンプル縫製・SO ■フラット縫製・AP

仕上り丈＼SH 約2倍 仕上り巾	～74 1巾	75～149 2巾	150～223 3巾	224～298 4巾	299～372 5巾	373～447 6巾	448～521 7巾	522～596 8巾	597～670 9巾	10巾
～100	9,600	18,200	26,800	35,400	44,000	52,600	61,200	69,800	78,400	87,000
～120	11,000	21,000	31,000	41,000	51,000	61,000	71,000	81,000	91,000	101,000
～140	11,000	21,000	31,000	41,000	51,000	61,000	71,000	81,000	91,000	101,000
～160	12,500	24,000	35,500	47,000	58,500	70,000	81,500	93,000	104,500	116,000
～180	13,900	26,800	39,700	52,600	65,500	78,400	91,300	104,200	117,100	130,000
～200	15,300	29,600	43,900	58,200	72,500	86,800	101,100	115,400	129,700	144,000
～220	15,300	29,600	43,900	58,200	72,500	86,800	101,100	115,400	129,700	144,000
～240	16,700	32,400	48,100	63,800	79,500	95,200	110,900	126,600	142,300	158,000
～260	18,200	35,400	52,600	69,800	87,000	104,200	121,400	138,600	155,800	173,000
～280	19,600	38,200	56,800	75,400	94,000	112,600	131,200	149,800	168,400	187,000
～300	19,600	38,200	56,800	75,400	94,000	112,600	131,200	149,800	168,400	187,000
SE 約1.5倍仕上り巾	～98	99～196	197～298	299～396	397～496	497～596	597～694	695～794	795～894	895～992
SO 約1.5倍仕上り巾	～100	101～200	201～324	325～424	425～550	551～650	651～774			
AP 約1倍仕上り巾	～133	134～266	267～411	412～560	561～705	706～854				

●タッセル込

※SH、SE、SOは1巾での両引きはできません。
※SHの2巾使いは、3ッ山両引きの場合、最大仕上り巾は上記と異なります。(P398参照)
※SEは2ッ山、SOは1ッ山、APはヒダなし。

プレーンシェード ドラム式・R-61PD

仕上り丈＼仕上り巾	30～50	51～90	91～140	141～190	191～240	241～288	289～290	291～340	341～400
～100	24,000	26,800	32,600	43,100	48,900	54,600	61,900	67,700	74,100
～120	25,400	28,200	34,400	46,300	52,500	58,400	67,100	73,300	80,100
～140	25,400	28,200	34,400	46,300	52,500	58,400	67,100	73,300	80,100
～160	27,500	30,300	37,000	50,200	56,900	63,300	73,700	80,300	87,600
～180	29,700	32,500	39,700	54,400	61,600	68,600	80,200	87,300	95,100
～200	31,100	33,900	41,400	57,600	65,100	72,500	85,400	93,000	101,100
～220	33,200	36,000	44,000	61,500	69,500	77,400	92,000	100,000	108,700
～240	33,200	36,000	44,000	61,500	69,500	77,400	92,000	100,000	108,700
～260	35,300	38,100	46,700	65,700	74,300	82,600	98,500	107,000	116,200
～280	36,700	39,500	48,400	68,900	77,800	86,500	103,700	112,700	122,200
～300	38,800	41,600	51,100	72,700	82,200	91,400	109,900	119,300	129,400

※仕上り巾39cm以下の場合、仕上り丈は200cmまでになります。

プレーンシェード コード式・R-61PC

仕上り丈＼仕上り巾	18～50	51～90	91～140	141～190	191～240
～100	16,700	19,300	25,000	35,400	41,100
～120	18,100	20,700	26,800	38,600	44,700
～140	18,100	20,700	26,800	38,600	44,700
～160	20,200	22,800	29,400	42,500	49,100
～180	22,400	25,000	32,100	46,700	53,800
～200	23,800	26,400	33,800	49,900	57,300
～220	25,900	28,500	36,400	53,800	61,700
～240	25,900	28,500	36,400	53,800	61,700
～260	28,000	30,600	39,100	58,000	66,500
～280	29,400	32,000	40,800	61,200	70,000
～300	31,500	34,100	43,500	65,000	74,400

表示価格には消費税は含まれていません。

■アイレット縫製・AA

約1倍

仕上り丈＼仕上り巾	～133 1巾	134～266 2巾	267～411 3巾	412～560 4巾	561～705 5巾	706～854 6巾
～100	18,700	36,400	54,100	71,800	89,500	107,200
～120	18,700	36,400	54,100	71,800	89,500	107,200
～140	20,100	39,200	58,300	77,400	96,500	115,600
～160	21,400	41,800	62,200	82,600	103,000	123,400
～180	22,800	44,600	66,400	88,200	110,000	131,800
～200	24,100	47,200	70,300	93,400	116,500	139,600
～220	24,100	47,200	70,300	93,400	116,500	139,600
～240	25,500	50,000	74,500	99,000	123,500	148,000
～260	26,800	52,600	78,400	104,200	130,000	155,800
～280	28,200	55,400	82,600	109,800	137,000	164,200
～300	28,200	55,400	82,600	109,800	137,000	164,200

※レールサイズの約1.5倍でご注文ください。
※巾つぎ箇所がハトメと重なる場合があります。

●タッセル込

シェイパーシェード ドラム式・R-65PD

仕上り丈＼仕上り巾	30～50	51～90	91～140	141～190	191～240	241～288	289～290	291～340	341～400
～100	36,900	36,900	52,100	61,200	76,100	80,500	89,600	107,200	111,600
～120	39,800	39,800	56,200	67,000	83,300	88,300	99,100	117,900	123,000
～140	40,700	40,700	57,600	68,400	85,500	90,500	101,300	120,700	125,800
～160	44,500	44,500	63,000	75,500	94,200	100,200	113,000	134,000	140,000
～180	48,300	48,300	68,400	82,800	103,300	110,200	124,700	147,200	154,200
～200	51,100	51,100	72,400	88,600	110,400	118,000	134,200	157,900	165,500
～220	55,000	55,000	77,800	95,600	119,200	127,700	145,900	171,200	179,700
～240	55,900	55,900	79,200	97,000	121,400	129,900	148,100	174,000	182,500
～260	59,600	59,600	84,600	104,500	130,400	139,900	159,800	187,200	196,700
～280	62,500	62,500	88,600	110,200	137,600	147,700	169,300	197,900	208,000
～300	66,300	66,300	93,900	117,200	146,300	157,300	180,600	210,800	221,900

※仕上り巾39cm以下の場合、仕上り丈は200cmまでになります。

シェイパーシェード コード式・R-65PC

仕上り丈＼仕上り巾	18～50	51～90	91～140	141～190	191～240
～100	26,900	26,900	37,500	46,600	51,000
～120	29,800	29,800	41,000	51,800	56,900
～140	30,700	30,700	41,900	52,700	57,800
～160	34,600	34,600	46,700	59,200	65,200
～180	38,400	38,400	51,600	66,000	73,000
～200	41,200	41,200	55,000	71,200	78,700
～220	45,100	45,100	59,800	77,600	86,200
～240	46,000	46,000	60,700	78,500	87,100
～260	49,800	49,800	65,500	85,400	94,800
～280	52,700	52,700	69,000	90,600	100,700
～300	56,500	56,500	73,700	97,000	108,000

プレーンシェード裏地付 ドラム式・R-63PD

仕上り丈＼仕上り巾	40～56	57～96	97～136	137～176	177～216	217～240	241～276	277～290
～100	30,000	32,700	39,300	53,100	59,700	65,200	76,200	83,700
～120	30,500	33,200	39,800	54,100	60,700	66,200	77,100	85,100
～140	32,800	35,500	42,600	59,100	66,200	72,300	84,800	93,800
～160	36,000	38,700	46,600	65,100	73,100	80,000	94,400	104,700
～180	39,200	41,900	50,700	71,500	80,300	88,000	104,100	115,700
～200	39,700	42,400	51,200	72,500	81,300	89,000	105,000	117,100
～220	42,000	44,700	54,000	77,500	86,800	95,100	112,700	125,800
～240	45,200	47,900	58,000	83,500	93,700	102,800	122,300	136,700
～260	48,400	51,100	62,100	89,900	100,900	110,800	131,900	147,700
～280	48,900	51,600	62,600	90,900	101,900	111,800	132,900	149,100
～300	51,200	53,900	65,400	95,900	107,400	117,900	140,600	157,800

プレーンシェード裏地付 コード式・R-63PC

仕上り丈＼仕上り巾	30～56	57～96	97～136	137～176	177～200
～100	22,600	25,200	31,800	45,500	51,000
～120	23,100	25,700	32,300	46,500	52,000
～140	25,400	28,000	35,100	51,500	57,500
～160	28,600	31,200	39,100	57,500	64,400
～180	31,800	34,400	43,200	63,900	71,600
～200	32,300	34,900	43,700	64,900	72,600
～220	34,600	37,200	46,500	69,900	78,100

ピーコックシェード コード式・R-62PC

仕上り丈＼仕上り巾	60～86	87～125
～120	30,500	50,400
～140	30,500	50,400
～160	33,500	55,400
～180	36,500	61,400
～200	38,500	66,400
～220	38,500	66,400
～240	41,500	71,400

ボックスバランス プレーンタイプ・U-1P

仕上り丈＼仕上り巾	～149	150～198	199～248	249～298	299～347	348～397	398～447
～ 40	15,500	20,700	25,900	31,000	36,200	41,400	46,500
～ 60	15,500	20,700	25,900	31,000	36,200	41,400	46,500

ストレートバランス プレーンタイプ・U-9P

仕上り丈＼仕上り巾	～141	142～288	289～435
～ 60	18,200	36,600	54,900

表示価格には消費税は含まれていません。

E7057・7058 150cm巾 3,300/m 2,200/㎡ 柄リピート たて ーcm×よこ ーcm

見本帳掲載 P.52

裏地付についてはP.2をご覧ください。

■スタイリッシュウェーブ縫製・KH KE KO

KH 約2倍 仕上り巾 / 仕上り丈	～75 1巾	76～150 2巾	151～225 3巾	226～300 4巾	301～375 5巾	376～450 6巾	451～525 7巾	526～600 8巾
～100	8,600	16,200	23,800	31,400	39,000	46,600	54,200	61,800
～120	9,700	18,400	27,100	35,800	44,500	53,200	61,900	70,600
～140	10,800	20,600	30,400	40,200	50,000	59,800	69,600	79,400
～160	11,800	22,600	33,400	44,200	55,000	65,800	76,600	87,400
～180	12,900	24,800	36,700	48,600	60,500	72,400	84,300	96,200
～200	14,000	27,000	40,000	53,000	66,000	79,000	92,000	105,000
～220	15,100	29,200	43,300	57,400	71,500	85,600	99,700	113,800
～240	16,200	31,400	46,600	61,800	77,000	92,200	107,400	122,600
～260	17,200	33,400	49,600	65,800	82,000	98,200	114,400	130,600
～280	18,300	35,600	52,900	70,200	87,500	104,800	122,100	139,400
～300	19,400	37,800	56,200	74,600	93,000	111,400	129,800	148,200
KE 約1.5倍仕上り巾	～100	101～200	201～300	301～400	401～500	501～600	601～700	701～800
KO 約1.5倍仕上り巾	～100	101～200	201～324	325～424	425～550	551～600		

●タッセル込

※1巾での両引きはできません。
※2巾使いは、3ッ山両引きの場合、最大仕上り巾は上記と異なります。(P398参照)
※KEは2ッ山限定、KOは1ッ山限定。
※KH・KOは300cm、KEは400cmを超える仕上り巾は両引きのみになります。
※形態安定加工により風合いに変化が生じる場合があります。

■ハイグレード縫製・SH SE ■ニューシンプル縫製・SO ■フラット縫製・AP

SH 約2倍 仕上り巾 / 仕上り丈	～75 1巾	76～150 2巾	151～225 3巾	226～300 4巾	301～375 5巾	376～450 6巾	451～525 7巾	526～600 8巾	601～675 9巾
～100	8,200	15,400	22,600	29,800	37,000	44,200	51,400	58,600	65,800
～120	9,200	17,400	25,600	33,800	42,000	50,200	58,400	66,600	74,800
～140	10,200	19,400	28,600	37,800	47,000	56,200	65,400	74,600	83,800
～160	11,200	21,400	31,600	41,800	52,000	62,200	72,400	82,600	92,800
～180	12,300	23,600	34,900	46,200	57,500	68,800	80,100	91,400	102,700
～200	13,300	25,600	37,900	50,200	62,500	74,800	87,100	99,400	111,700
～220	14,300	27,600	40,900	54,200	67,500	80,800	94,100	107,400	120,700
～240	15,300	29,600	43,900	58,200	72,500	86,800	101,100	115,400	129,700
～260	16,300	31,600	46,900	62,200	77,500	92,800	108,100	123,400	138,700
～280	17,400	33,800	50,200	66,600	83,000	99,400	115,800	132,200	148,600
～300	18,400	35,800	53,200	70,600	88,000	105,400	122,800	140,200	157,600
SE 約1.5倍仕上り巾	～100	101～200	201～300	301～400	401～500	501～600	601～700	701～800	801～900
SO 約1.5倍仕上り巾	～100	101～200	201～324	325～424	425～550	551～650	651～774		
AP 約1倍仕上り巾	～134	135～268	269～414	415～564	565～710	711～860			

●タッセル込

※SH、SE、SOは1巾での両引きはできません。
※SHの2巾使いは、3ッ山両引きの場合、最大仕上り巾は上記と異なります。(P398参照)
※SEは2ッ山、SOは1ッ山、APはヒダなし。

■ワッフルサンド縫製・KV

約2倍

仕上り巾 / 仕上り丈	76～150 2巾	151～225 3巾	226～300 4巾	301～375 5巾	376～450 6巾	451～525 7巾	526～600 8巾
～100	34,600	51,400	68,200	85,000	101,800	118,600	135,400
～120	40,000	59,500	79,000	98,500	118,000	137,500	157,000
～140	45,000	67,000	89,000	111,000	133,000	155,000	177,000
～160	50,000	74,500	99,000	123,500	148,000	172,500	197,000
～180	55,400	82,600	109,800	137,000	164,200	191,400	218,600
～200	60,400	90,100	119,800	149,500	179,200	208,900	238,600
～220	65,800	98,200	130,600	163,000	195,400	227,800	260,200
～240	70,800	105,700	140,600	175,500	210,400	245,300	280,200
～260	75,800	113,200	150,600	188,000	225,400	262,800	300,200
～280	81,200	121,300	161,400	201,500	241,600	281,700	321,800
～300	86,200	128,800	171,400	214,000	256,600	299,200	341,800

●タッセル込

※2ッ山限定。1巾での両引きはできません。
※300cmを超える仕上り巾は両引きのみになります。
※形態安定加工により風合いに変化が生じる場合があります。

プレーンシェード ドラム式・R-61PD

仕上り巾 / 仕上り丈	30～50	51～90	91～142	143～190	191～240	241～290	291～340	341～400
～100	22,200	25,000	30,600	39,900	45,400	50,900	60,300	66,400
～120	23,600	26,400	32,300	42,600	48,500	54,300	64,700	71,100
～140	24,900	27,700	34,000	45,300	51,500	57,700	69,100	75,900
～160	26,300	29,100	35,700	48,000	54,600	61,100	73,500	80,600
～180	27,600	30,400	37,400	50,700	57,600	64,400	77,900	85,300
～200	29,000	31,800	39,100	53,400	60,600	67,800	82,300	90,100
～220	30,300	33,100	40,800	56,100	63,700	71,200	86,700	94,800
～240	31,700	34,500	42,500	58,800	66,700	74,600	91,100	99,600
～260	33,000	35,800	44,200	61,500	69,800	78,000	95,500	104,300
～280	34,400	37,200	45,900	64,200	72,800	81,400	99,900	109,000
～300	35,700	38,500	47,600	66,900	75,900	84,800	104,300	113,800

※仕上り巾39cm以下の場合、仕上り丈は200cmまでになります。

プレーンシェード コード式・R-61PC

仕上り巾 / 仕上り丈	18～50	51～90	91～142	143～190	191～240
～100	14,900	17,500	23,100	32,200	37,600
～120	16,300	18,900	24,800	34,900	40,700
～140	17,600	20,200	26,500	37,600	43,700
～160	19,000	21,600	28,200	40,300	46,800
～180	20,300	22,900	29,900	43,000	49,800
～200	21,700	24,300	31,600	45,700	52,800
～220	23,000	25,600	33,300	48,400	55,900
～240	24,400	27,000	35,000	51,100	58,900
～260	25,700	28,300	36,700	53,800	62,000
～280	27,100	29,700	38,400	56,500	65,000
～300	28,400	31,000	40,100	59,200	68,100

表示価格には消費税は含まれていません。

■アイレット縫製・AA

約1倍

仕上り丈＼仕上り巾	～134 1巾	135～268 2巾	269～414 3巾	415～564 4巾	565～710 5巾	711～860 6巾
～100	22,100	33,600	49,900	66,200	82,500	98,800
～120	23,000	35,400	52,600	69,800	87,000	104,200
～140	24,000	37,400	55,600	73,800	92,000	110,200
～160	25,000	39,400	58,600	77,800	97,000	116,200
～180	25,900	41,200	61,300	81,400	101,500	121,600
～200	26,900	43,200	64,300	85,400	106,500	127,600
～220	27,800	45,000	67,000	89,000	111,000	133,000
～240	28,800	47,000	70,000	93,000	116,000	139,000
～260	29,800	49,000	73,000	97,000	121,000	145,000
～280	30,700	50,800	75,700	100,600	125,500	150,400
～300	31,700	52,800	78,700	104,600	130,500	156,400

※レールサイズの約1.5倍でご注文ください。
※巾つぎ箇所がハトメと重なる場合があります。

●タッセル込

シェイパーシェード ドラム式・R-65PD

仕上り丈＼仕上り巾	30～50	51～90	91～142	143～190	191～240	241～290	291～340	341～400
～100	34,600	34,600	49,100	56,900	71,200	74,900	95,900	99,700
～120	37,400	37,400	53,200	62,200	77,800	82,200	105,100	109,500
～140	40,200	40,200	57,100	67,500	84,500	89,500	114,300	119,300
～160	42,900	42,900	61,200	72,800	91,200	96,800	123,500	129,100
～180	45,700	45,700	65,100	78,000	97,800	104,100	132,600	138,900
～200	48,500	48,500	69,100	83,300	104,500	111,400	141,800	148,800
～220	51,300	51,300	73,100	88,600	111,200	118,700	151,000	158,600
～240	54,100	54,100	77,100	93,900	117,900	126,000	160,200	168,400
～260	56,800	56,800	81,100	99,200	124,500	133,300	169,400	178,200
～280	59,600	59,600	85,100	104,400	131,200	140,600	178,600	188,000
～300	62,400	62,400	89,000	109,700	137,900	147,900	187,800	197,900

※仕上り巾39cm以下の場合、仕上り丈は200cmまでになります。

シェイパーシェード コード式・R-65PC

仕上り丈＼仕上り巾	18～50	51～90	91～142	143～190	191～240
～100	24,600	24,600	34,500	42,300	46,100
～120	27,400	27,400	38,000	47,000	51,400
～140	30,200	30,200	41,400	51,800	56,800
～160	33,000	33,000	44,900	56,500	62,200
～180	35,800	35,800	48,300	61,200	67,500
～200	38,600	38,600	51,700	65,900	72,800
～220	41,400	41,400	55,100	70,600	78,200
～240	44,200	44,200	58,600	75,400	83,600
～260	47,000	47,000	62,000	80,100	88,900
～280	49,800	49,800	65,500	84,800	94,300
～300	52,600	52,600	68,800	89,500	99,600

プレーンシェード裏地付 ドラム式・R-63PD

仕上り丈＼仕上り巾	40～56	57～96	97～136	137～176	177～216	217～240	241～276	277～290
～100	27,000	29,700	35,400	47,400	53,100	57,800	66,900	73,600
～120	29,200	31,900	38,200	51,900	58,100	63,400	73,700	81,400
～140	31,400	34,100	41,000	56,300	63,200	69,000	80,500	89,200
～160	33,700	36,400	43,800	60,800	68,200	74,600	87,300	97,000
～180	35,900	38,600	46,600	65,300	73,200	80,200	94,100	104,800
～200	38,200	40,900	49,300	69,800	78,300	85,700	100,800	112,700
～220	40,400	43,100	52,100	74,300	83,300	91,300	107,600	120,500
～240	42,600	45,300	54,900	78,700	88,300	96,900	114,400	128,300
～260	44,900	47,600	57,700	83,200	93,400	102,500	121,200	136,100
～280	47,100	49,800	60,500	87,700	98,400	108,100	128,000	143,900
～300	49,400	52,100	63,300	92,200	103,400	113,600	134,800	151,800

プレーンシェード裏地付 コード式・R-63PC

仕上り丈＼仕上り巾	30～56	57～96	97～136	137～176	177～200
～100	19,600	22,200	27,900	39,800	44,400
～120	21,800	24,400	30,700	44,300	49,400
～140	24,000	26,600	33,500	48,700	54,500
～160	26,300	28,900	36,300	53,200	59,500
～180	28,500	31,100	39,100	57,700	64,500
～200	30,800	33,400	41,800	62,200	69,600
～220	33,000	35,600	44,600	66,700	74,600

ピーコックシェード コード式・R-62PC

仕上り丈＼仕上り巾	60～86	87～125
～120	28,100	45,600
～140	30,000	49,500
～160	32,000	53,400
～180	33,900	57,300
～200	35,900	61,200
～220	37,800	65,100
～240	39,800	69,000

ボックスバランス プレーンタイプ・U-1P

仕上り丈＼仕上り巾	～150	151～200	201～250	251～300	301～350	351～400
～ 40	12,200	16,500	20,500	24,400	28,700	32,600
～ 60	14,200	19,100	23,800	28,400	33,300	37,900

アールバランス プレーンタイプ・U-10P

仕上り丈＼仕上り巾	～142	143～290	291～438
～ 60	15,300	30,700	46,400

ストレートバランス プレーンタイプ・U-9P

仕上り丈＼仕上り巾	～142	143～290	291～438
～ 60	17,500	35,600	53,700

クッション

サイズ	パイピング	ステッチ	フリル	ボルスター
33×33	3,200	3,200	4,500	——
45×45	3,400	3,400	4,500	——
60×60	5,000	5,000	6,300	——
18R×40	——	——	——	10,700

シートクッション

サイズ	ダイニングシート	リビングシート	座布団カバー
45×43	3,400	——	——
48×48	——	3,400	——
55×59	——	——	2,700

マルチカバー

サイズ	
200×190（一人掛）	11,400
200×290（三人掛）	11,700

表示価格には消費税は含まれていません。

BS-2 ベッドスプレッド・プレーン

サイズ	
S ～190×～310	14,000
SD ～220×～310	14,900
D ～240×～310	15,800

ベッドスプレッド（キルト） BK-1 BK-2 BK-3

タイプ	サイズ	ダイヤ ストライプ チュール	ダブルダイヤ	ファン ワイド ストライプ
BK-1 キルトプレーン	S ～190×～310	37,000	44,900	50,000
	SD ～220×～310	37,000	49,100	54,700
	D ～240×～310	37,000	53,700	59,000
BK-2 キルトフリル	S ～190×～310	37,900	48,100	50,900
	SD ～220×～310	38,700	54,100	57,400
	D ～240×～310	48,100	67,300	71,000
BK-3 キルトボックス	S ～190×～310	37,000	50,300	55,300
	SD ～220×～310	37,000	54,500	60,100
	D ～240×～310	37,000	59,100	64,400

表示価格には消費税は含まれていません。

E7059・7060 149cm巾 4,300/m 2,880/㎡ 柄リピート たて 20.1cm×よこ ーcm

見本帳掲載 P.53

裏地付についてはP.2をご覧ください。

■スタイリッシュウェーブ縫製・KH KE KO

KH 約2倍 仕上り巾 / 仕上り丈	～74 1巾	75～149 2巾	150～223 3巾	224～298 4巾	299～372 5巾	373～447 6巾	448～521 7巾	522～596 8巾	597～600 9巾
～100	10,100	19,200	28,300	37,400	46,500	55,600	64,700	73,800	82,900
～120	11,300	21,600	31,900	42,200	52,500	62,800	73,100	83,400	93,700
～140	12,600	24,200	35,800	47,400	59,000	70,600	82,200	93,800	105,400
～160	13,900	26,800	39,700	52,600	65,500	78,400	91,300	104,200	117,100
～180	15,200	29,400	43,600	57,800	72,000	86,200	100,400	114,600	128,800
～200	16,500	32,000	47,500	63,000	78,500	94,000	109,500	125,000	140,500
～220	17,800	34,600	51,400	68,200	85,000	101,800	118,600	135,400	152,200
～240	19,100	37,200	55,300	73,400	91,500	109,600	127,700	145,800	163,900
～260	20,300	39,600	58,900	78,200	97,500	116,800	136,100	155,400	174,700
～280	21,600	42,200	62,800	83,400	104,000	124,600	145,200	165,800	186,400
～300	22,900	44,800	66,700	88,600	110,500	132,400	154,300	176,200	198,100
KE 約1.5倍仕上り巾	～98	99～196	197～298	299～396	397～496	497～596	597～694	695～794	795～800
KO 約1.5倍仕上り巾	～100	101～200	201～324	325～424	425～550	551～600			

●タッセル込

※1巾での両引きはできません。
※2巾使いは、3ッ山両引きの場合、最大仕上り巾は上記と異なります。(P398参照)
※KEは2ッ山限定、KOは1ッ山限定。
※KH・KOは300cm、KEは400cmを超える仕上り巾は両引きのみになります。
※形態安定加工により風合いに変化が生じる場合があります。

■ハイグレード縫製・SH SE ■ニューシンプル縫製・SO ■フラット縫製・AP

SH 約2倍 仕上り巾 / 仕上り丈	～74 1巾	75～149 2巾	150～223 3巾	224～298 4巾	299～372 5巾	373～447 6巾	448～521 7巾	522～596 8巾	597～670 9巾	10巾
～100	9,600	18,200	26,800	35,400	44,000	52,600	61,200	69,800	78,400	87,000
～120	10,900	20,800	30,700	40,600	50,500	60,400	70,300	80,200	90,100	100,000
～140	12,100	23,200	34,300	45,400	56,500	67,600	78,700	89,800	100,900	112,000
～160	13,300	25,600	37,900	50,200	62,500	74,800	87,100	99,400	111,700	124,000
～180	14,500	28,000	41,500	55,000	68,500	82,000	95,500	109,000	122,500	136,000
～200	15,800	30,600	45,400	60,200	75,000	89,800	104,600	119,400	134,200	149,000
～220	17,000	33,000	49,000	65,000	81,000	97,000	113,000	129,000	145,000	161,000
～240	18,200	35,400	52,600	69,800	87,000	104,200	121,400	138,600	155,800	173,000
～260	19,400	37,800	56,200	74,600	93,000	111,400	129,800	148,200	166,600	185,000
～280	20,700	40,400	60,100	79,800	99,500	119,200	138,900	158,600	178,300	198,000
～300	21,900	42,800	63,700	84,600	105,500	126,400	147,300	168,200	189,100	210,000
SE 約1.5倍仕上り巾	～98	99～196	197～298	299～396	397～496	497～596	597～694	695～794	795～894	895～992
SO 約1.5倍仕上り巾	～100	101～200	201～324	325～424	425～550	551～650	651～774			
AP 約1倍仕上り巾	～133	134～266	267～411	412～560	561～705	706～854				

●タッセル込

※SH、SE、SOは1巾での両引きはできません。
※SHの2巾使いは、3ッ山両引きの場合、最大仕上り巾は上記と異なります。(P398参照)
※SEは2ッ山、SOは1ッ山、APはヒダなし。

■ワッフルサンド縫製・KV

約2倍

仕上り巾 / 仕上り丈	75～149 2巾	150～223 3巾	224～298 4巾	299～372 5巾	373～447 6巾	448～521 7巾	522～596 8巾
～100	37,600	55,900	74,200	92,500	110,800	129,100	147,400
～120	43,200	64,300	85,400	106,500	127,600	148,700	169,800
～140	48,800	72,700	96,600	120,500	144,400	168,300	192,200
～160	54,200	80,800	107,400	134,000	160,600	187,200	213,800
～180	60,000	89,500	119,000	148,500	178,000	207,500	237,000
～200	65,400	97,600	129,800	162,000	194,200	226,400	258,600
～220	71,200	106,300	141,400	176,500	211,600	246,700	281,800
～240	76,600	114,400	152,200	190,000	227,800	265,600	303,400
～260	82,200	122,800	163,400	204,000	244,600	285,200	325,800
～280	87,800	131,200	174,600	218,000	261,400	304,800	348,200
～300	93,400	139,600	185,800	232,000	278,200	324,400	370,600

●タッセル込

※2ッ山限定。1巾での両引きはできません。
※300cmを超える仕上り巾は両引きのみになります。
※形態安定加工により風合いに変化が生じる場合があります。

プレーンシェード ドラム式・R-61PD

仕上り巾 / 仕上り丈	30～50	51～90	91～140	141～190	191～240	241～288	289～290	291～340	341～400
～100	24,200	27,000	32,700	43,500	49,100	54,600	62,200	67,800	74,000
～120	25,800	28,600	34,600	46,600	52,600	58,300	67,200	73,100	79,700
～140	27,300	30,100	36,500	49,700	56,000	62,100	72,100	78,500	85,400
～160	28,900	31,700	38,400	52,800	59,400	65,900	77,100	83,800	91,100
～180	30,400	33,200	40,200	55,900	62,900	69,700	82,100	89,200	96,800
～200	32,000	34,800	42,100	59,000	66,300	73,500	87,100	94,500	102,500
～220	33,500	36,300	44,000	62,100	69,800	77,300	92,100	99,800	108,200
～240	35,100	37,900	45,900	65,200	73,200	81,100	97,100	105,200	113,800
～260	36,600	39,400	47,800	68,300	76,700	84,900	102,100	110,500	119,500
～280	38,200	41,000	49,700	71,400	80,100	88,700	107,100	115,900	125,200
～300	39,700	42,500	51,600	74,500	83,600	92,500	112,100	121,200	130,900

※仕上り巾39cm以下の場合、仕上り丈は200cmまでになります。

プレーンシェード コード式・R-61PC

仕上り巾 / 仕上り丈	18～50	51～90	91～140	141～190	191～240
～100	16,900	19,500	25,100	35,800	41,300
～120	18,500	21,100	27,000	38,900	44,800
～140	20,000	22,600	28,900	42,000	48,200
～160	21,600	24,200	30,800	45,100	51,600
～180	23,100	25,700	32,600	48,200	55,100
～200	24,700	27,300	34,500	51,300	58,500
～220	26,200	28,800	36,400	54,400	62,000
～240	27,800	30,400	38,300	57,500	65,400
～260	29,300	31,900	40,200	60,600	68,900
～280	30,900	33,500	42,100	63,700	72,300
～300	32,400	35,000	44,000	66,800	75,800

表示価格には消費税は含まれていません。

■アイレット縫製・AA

約1倍

仕上り丈＼仕上り巾	～133 1巾	134～266 2巾	267～411 3巾	412～560 4巾	561～705 5巾	706～854 6巾
～100	18,800	36,600	54,400	72,200	90,000	107,800
～120	20,000	39,000	58,000	77,000	96,000	115,000
～140	21,100	41,200	61,300	81,400	101,500	121,600
～160	22,300	43,600	64,900	86,200	107,500	128,800
～180	23,500	46,000	68,500	91,000	113,500	136,000
～200	24,600	48,200	71,800	95,400	119,000	142,600
～220	25,800	50,600	75,400	100,200	125,000	149,800
～240	27,000	53,000	79,000	105,000	131,000	157,000
～260	28,100	55,200	82,300	109,400	136,500	163,600
～280	29,300	57,600	85,900	114,200	142,500	170,800
～300	30,500	60,000	89,500	119,000	148,500	178,000

※レールサイズの約1.5倍でご注文ください。
※巾つぎ箇所がハトメと重なる場合があります。

●タッセル込

シェイパーシェード ドラム式・R-65PD

仕上り丈＼仕上り巾	30～50	51～90	91～140	141～190	191～240	241～288	289～290	291～340	341～400
～100	36,800	36,800	51,700	61,000	75,600	79,700	88,900	106,200	110,300
～120	39,800	39,800	56,000	66,700	82,600	87,400	98,100	116,600	121,400
～140	42,900	42,900	60,100	72,400	89,700	95,100	107,300	127,100	132,400
～160	45,800	45,800	64,400	78,100	96,800	102,800	116,500	137,500	143,500
～180	48,800	48,800	68,500	83,700	103,900	110,500	125,700	147,900	154,500
～200	51,700	51,700	72,700	89,400	110,900	118,200	134,900	158,300	165,600
～220	54,700	54,700	76,900	95,100	118,000	125,900	144,100	168,700	176,600
～240	57,800	57,800	81,100	100,800	125,100	133,600	153,300	179,200	187,700
～260	60,700	60,700	85,300	106,500	132,100	141,300	162,400	189,600	198,700
～280	63,700	63,700	89,500	112,100	139,200	149,000	171,600	200,000	209,800
～300	66,600	66,600	93,600	117,800	146,300	156,700	180,800	210,400	220,800

※仕上り巾39cm以下の場合、仕上り丈は200cmまでになります。

シェイパーシェード コード式・R-65PC

仕上り丈＼仕上り巾	18～50	51～90	91～140	141～190	191～240
～100	26,800	26,800	37,100	46,400	50,500
～120	29,800	29,800	40,800	51,500	56,200
～140	32,900	32,900	44,400	56,700	62,000
～160	35,900	35,900	48,100	61,800	67,800
～180	38,900	38,900	51,700	66,900	73,600
～200	41,800	41,800	55,300	72,000	79,200
～220	44,800	44,800	58,900	77,100	85,000
～240	47,900	47,900	62,600	82,300	90,800
～260	50,900	50,900	66,200	87,400	96,500
～280	53,900	53,900	69,900	92,500	102,300
～300	56,800	56,800	73,400	97,600	108,000

プレーンシェード裏地付 ドラム式・R-63PD

仕上り丈＼仕上り巾	40～56	57～96	97～136	137～176	177～216	217～240	241～276	277～290
～100	30,000	32,700	39,000	53,100	59,400	64,600	75,800	83,000
～120	32,500	35,200	42,000	58,000	64,800	70,600	83,200	91,400
～140	34,900	37,600	45,000	62,800	70,200	76,600	90,500	99,800
～160	37,300	40,000	48,000	67,700	75,600	82,600	97,900	108,200
～180	39,800	42,500	51,000	72,600	81,100	88,500	105,300	116,700
～200	42,200	44,900	54,000	77,500	86,500	94,500	112,700	125,100
～220	44,700	47,400	56,900	82,400	91,900	100,500	120,100	133,500
～240	47,100	49,800	59,900	87,200	97,400	106,500	127,500	141,900
～260	49,500	52,200	62,900	92,100	102,800	112,500	134,900	150,300
～280	52,000	54,700	65,900	97,000	108,200	118,400	142,300	158,800
～300	54,400	57,100	68,900	101,900	113,700	124,400	149,700	167,200

プレーンシェード裏地付 コード式・R-63PC

仕上り丈＼仕上り巾	30～56	57～96	97～136	137～176	177～200
～100	22,600	25,200	31,500	45,500	50,700
～120	25,100	27,700	34,500	50,400	56,100
～140	27,500	30,100	37,500	55,200	61,500
～160	29,900	32,500	40,500	60,100	66,900
～180	32,400	35,000	43,500	65,000	72,400
～200	34,800	37,400	46,500	69,900	77,800
～220	37,300	39,900	49,400	74,800	83,200

ピーコックシェード コード式・R-62PC

仕上り丈＼仕上り巾	60～86	87～125
～120	30,500	49,400
～140	32,700	53,700
～160	34,800	58,000
～180	36,900	62,200
～200	39,100	66,500
～220	41,200	70,800
～240	43,400	75,100

表示価格には消費税は含まれていません。

E7061 153cm巾 3,600/m 2,350/㎡ 柄リピート たて 61cm×よこ ―cm

見本帳掲載 P.54

裏地付についてはP.2をご覧ください。

■スタイリッシュウェーブ縫製・KH KE KO

KH 約2倍 仕上り巾 / 仕上り丈	～76 1巾	77～153 2巾	154～229 3巾	230～306 4巾	307～382 5巾	383～459 6巾	460～535 7巾	536～600 8巾
～100	11,700	22,400	33,100	43,800	54,500	65,200	75,900	86,600
～120	11,700	22,400	33,100	43,800	54,500	65,200	75,900	86,600
～140	11,700	22,400	33,100	43,800	54,500	65,200	75,900	86,600
～160	15,200	29,400	43,600	57,800	72,000	86,200	100,400	114,600
～180	15,200	29,400	43,600	57,800	72,000	86,200	100,400	114,600
～200	15,200	29,400	43,600	57,800	72,000	86,200	100,400	114,600
～220	18,700	36,400	54,100	71,800	89,500	107,200	124,900	142,600
～240	18,700	36,400	54,100	71,800	89,500	107,200	124,900	142,600
～260	18,700	36,400	54,100	71,800	89,500	107,200	124,900	142,600
～280	22,300	43,600	64,900	86,200	107,500	128,800	150,100	171,400
～300	22,300	43,600	64,900	86,200	107,500	128,800	150,100	171,400
KE 約1.5倍仕上り巾	～100	101～200	201～306	307～408	409～510	511～612	613～714	715～800
KO 約1.5倍仕上り巾	～100	101～200	201～324	325～450	451～550	551～600		

●タッセル込

※1巾での両引きはできません。
※2巾使いは、3ッ山両引きの場合、最大仕上り巾は上記と異なります。(P398参照)
※KEは2ッ山限定、KOは1ッ山限定。
※KH・KOは300cm、KEは400cmを超える仕上り巾は両引きのみになります。
※形態安定加工により風合いに変化が生じる場合があります。

■ハイグレード縫製・SH SE ■ニューシンプル縫製・SO ■フラット縫製・AP

SH 約2倍 仕上り巾 / 仕上り丈	～76 1巾	77～153 2巾	154～229 3巾	230～306 4巾	307～382 5巾	383～459 6巾	460～535 7巾	536～612 8巾	613～688 9巾
～100	11,100	21,200	31,300	41,400	51,500	61,600	71,700	81,800	91,900
～120	11,100	21,200	31,300	41,400	51,500	61,600	71,700	81,800	91,900
～140	11,100	21,200	31,300	41,400	51,500	61,600	71,700	81,800	91,900
～160	14,500	28,000	41,500	55,000	68,500	82,000	95,500	109,000	122,500
～180	14,500	28,000	41,500	55,000	68,500	82,000	95,500	109,000	122,500
～200	14,500	28,000	41,500	55,000	68,500	82,000	95,500	109,000	122,500
～220	17,800	34,600	51,400	68,200	85,000	101,800	118,600	135,400	152,200
～240	17,800	34,600	51,400	68,200	85,000	101,800	118,600	135,400	152,200
～260	17,800	34,600	51,400	68,200	85,000	101,800	118,600	135,400	152,200
～280	21,200	41,400	61,600	81,800	102,000	122,200	142,400	162,600	182,800
～300	21,200	41,400	61,600	81,800	102,000	122,200	142,400	162,600	182,800
SE 約1.5倍仕上り巾	～100	101～200	201～306	307～408	409～510	511～612	613～714	715～816	817～918
SO 約1.5倍仕上り巾	～100	101～200	201～324	325～450	451～550	551～674	675～774		
AP 約1倍仕上り巾	～137	138～274	275～423	424～576	577～725	726～878			

●タッセル込

※SH、SE、SOは1巾での両引きはできません。
※SHの2巾使いは、3ッ山両引きの場合、最大仕上り巾は上記と異なります。(P398参照)
※SEは2ッ山、SOは1ッ山、APはヒダなし。

■ワッフルサンド縫製・KV

約2倍

仕上り巾 / 仕上り丈	77～153 2巾	154～229 3巾	230～306 4巾	307～382 5巾	383～459 6巾	460～535 7巾	536～600 8巾
～100	48,600	70,100	91,600	113,100	134,600	156,100	173,000
～120	51,300	73,700	96,100	118,500	140,900	163,300	180,200
～140	53,700	76,900	100,100	123,300	146,500	169,700	186,600
～160	67,300	96,900	126,500	156,100	185,700	215,300	237,800
～180	70,000	100,500	131,000	161,500	192,000	222,500	245,000
～200	72,400	103,700	135,000	166,300	197,600	228,900	251,400
～220	86,300	124,100	161,900	199,700	237,500	275,300	303,400
～240	88,700	127,300	165,900	204,500	243,100	281,700	309,800
～260	91,100	130,500	169,900	209,300	248,700	288,100	316,200
～280	105,000	150,900	196,800	242,700	288,600	334,500	368,200
～300	107,400	154,100	200,800	247,500	294,200	340,900	374,600

●タッセル込

※2ッ山限定。1巾での両引きはできません。
※300cmを超える仕上り巾は両引きのみになります。
※形態安定加工により風合いに変化が生じる場合があります。

プレーンシェード ドラム式・R-61PD

仕上り巾 / 仕上り丈	30～50	51～90	91～145	146～190	191～240	241～296	297～340	341～400
～100	23,300	26,100	32,100	41,700	47,400	53,400	63,000	69,200
～120	27,500	30,300	37,300	50,200	56,900	63,900	76,700	84,000
～140	27,500	30,300	37,300	50,200	56,900	63,900	76,700	84,000
～160	27,500	30,300	37,300	50,200	56,900	63,900	76,700	84,000
～180	31,800	34,600	42,600	58,600	66,400	74,500	90,800	99,100
～200	31,800	34,600	42,600	58,600	66,400	74,500	90,800	99,100
～220	31,800	34,600	42,600	58,600	66,400	74,500	90,800	99,100
～240	36,000	38,800	47,900	67,100	75,800	85,000	104,500	113,800
～260	36,000	38,800	47,900	67,100	75,800	85,000	104,500	113,800
～280	36,000	38,800	47,900	67,100	75,800	85,000	104,500	113,800
～300	40,200	43,000	53,100	75,900	85,700	95,900	118,200	128,600

※仕上り巾39cm以下の場合、仕上り丈は200cmまでになります。

プレーンシェード コード式・R-61PC

仕上り巾 / 仕上り丈	18～50	51～90	91～145	146～190	191～240
～100	16,000	18,600	24,600	34,000	39,600
～120	20,200	22,800	29,800	42,500	49,100
～140	20,200	22,800	29,800	42,500	49,100
～160	20,200	22,800	29,800	42,500	49,100
～180	24,500	27,100	35,100	50,900	58,600
～200	24,500	27,100	35,100	50,900	58,600
～220	24,500	27,100	35,100	50,900	58,600
～240	28,700	31,300	40,400	59,400	68,000
～260	28,700	31,300	40,400	59,400	68,000
～280	28,700	31,300	40,400	59,400	68,000
～300	32,900	35,500	45,600	68,200	77,900

表示価格には消費税は含まれていません。

■アイレット縫製・AA

約1倍

仕上り丈＼仕上り巾	～137 1巾	138～274 2巾	275～423 3巾	424～576 4巾	577～725 5巾	726～878 6巾
～100	25,000	39,400	58,600	82,600	101,800	121,000
～120	25,000	39,400	58,600	82,600	101,800	121,000
～140	25,000	39,400	58,600	82,600	101,800	121,000
～160	28,100	45,600	67,900	95,000	117,300	139,600
～180	28,100	45,600	67,900	95,000	117,300	139,600
～200	28,100	45,600	67,900	95,000	117,300	139,600
～220	31,300	52,000	77,500	107,800	133,300	158,800
～240	31,300	52,000	77,500	107,800	133,300	158,800
～260	31,300	52,000	77,500	107,800	133,300	158,800
～280	34,500	58,400	87,100	120,600	149,300	178,000
～300	34,500	58,400	87,100	120,600	149,300	178,000

※レールサイズの約1.5倍でご注文ください。
※巾つぎ箇所がハトメと重なる場合があります。

●タッセル込

シェイパーシェード ドラム式・R-65PD

仕上り丈＼仕上り巾	30～50	51～90	91～145	146～190	191～240	241～296	297～340	341～400
～100	35,900	35,900	50,800	59,200	73,800	77,900	99,500	103,600
～120	42,800	42,800	60,100	72,600	89,800	95,800	122,000	128,000
～140	43,700	43,700	61,500	74,000	92,000	98,000	124,800	130,800
～160	44,500	44,500	63,000	75,500	94,200	100,200	127,600	133,600
～180	51,300	51,300	72,300	88,800	110,200	118,000	150,500	158,400
～200	52,100	52,100	73,700	90,200	112,400	120,200	153,300	161,200
～220	53,000	53,000	75,200	91,700	114,600	122,400	156,100	164,000
～240	59,800	59,800	84,400	105,000	130,500	140,300	178,600	188,400
～260	60,600	60,600	85,900	106,500	132,700	142,500	181,400	191,200
～280	61,500	61,500	87,300	107,900	134,900	144,700	184,200	194,000
～300	68,300	68,300	96,500	121,500	151,300	162,900	206,700	218,400

※仕上り巾39cm以下の場合、仕上り丈は200cmまでになります。

シェイパーシェード コード式・R-65PC

仕上り丈＼仕上り巾	18～50	51～90	91～145	146～190	191～240
～100	25,900	25,900	36,200	44,600	48,700
～120	32,800	32,800	44,900	57,400	63,400
～140	33,700	33,700	45,800	58,300	64,300
～160	34,600	34,600	46,700	59,200	65,200
～180	41,400	41,400	55,500	72,000	79,900
～200	42,200	42,200	56,300	72,800	80,700
～220	43,100	43,100	57,200	73,700	81,600
～240	49,900	49,900	65,900	86,500	96,200
～260	50,800	50,800	66,800	87,400	97,100
～280	51,700	51,700	67,700	88,300	98,000
～300	58,500	58,500	76,300	101,300	113,000

プレーンシェード裏地付 ドラム式・R-63PD

仕上り丈＼仕上り巾	40～56	57～96	97～136	137～176	177～216	217～240	241～276	277～290
～100	29,100	31,800	38,100	51,300	57,600	62,900	73,200	80,400
～120	35,100	37,800	45,700	63,200	71,100	78,100	92,200	101,500
～140	35,500	38,200	46,200	64,200	72,100	79,000	93,100	102,900
～160	36,000	38,700	46,600	65,100	73,100	80,000	94,100	104,400
～180	42,000	44,700	54,200	77,000	86,600	95,200	113,400	125,900
～200	42,400	45,100	54,700	78,000	87,500	96,100	114,400	127,300
～220	42,900	45,600	55,200	78,900	88,500	97,100	115,400	128,700
～240	48,900	51,600	62,800	90,800	102,000	112,300	134,300	149,900
～260	49,300	52,000	63,300	91,800	103,000	113,200	135,300	151,300
～280	49,800	52,500	63,700	92,700	104,000	114,200	136,300	152,700
～300	55,800	58,500	71,300	105,000	117,800	129,700	155,300	173,900

プレーンシェード裏地付 コード式・R-63PC

仕上り丈＼仕上り巾	30～56	57～96	97～136	137～176	177～200
～100	21,700	24,300	30,600	43,700	48,900
～120	27,700	30,300	38,200	55,600	62,400
～140	28,100	30,700	38,700	56,600	63,400
～160	28,600	31,200	39,100	57,500	64,400
～180	34,600	37,200	46,700	69,400	77,900
～200	35,000	37,600	47,200	70,400	78,800
～220	35,500	38,100	47,700	71,300	79,800

ピーコックシェード コード式・R-62PC

仕上り丈＼仕上り巾	60～86	87～125
～120	33,800	56,000
～140	33,800	56,000
～160	33,800	56,000
～180	39,900	68,200
～200	39,900	68,200
～220	39,900	68,200
～240	46,000	80,400

ロールカーテン プレーンタイプ・Q-1P

仕上り丈＼仕上り巾	～80	81～120	121～140	141～146	147～195
～ 50	25,600	27,800	29,900	32,100	38,300
～ 80	25,600	27,800	29,900	32,100	38,300
～120	29,500	32,900	35,300	37,700	46,800
～150	34,200	37,800	40,500	43,100	55,000
～200	37,200	40,700	43,600	48,400	61,200
～240	42,000	45,800	48,900	56,200	71,800

※仕上り巾144cm以上は巾継ぎが入ります。
※製作可能寸法は巾：丈＝1：4が限度です。
※電動タイプ（Q-1PA）は23,000円を加算してください。（リモコン代はサービス）

クッション

サイズ	パイピング	ステッチ	フリル	ボルスター
33×33	3,300	3,300	4,700	——
45×45	3,500	3,500	4,700	——
60×60	5,200	5,200	6,600	——
18R×40	——	——	——	10,800

シートクッション

サイズ	ダイニングシート	リビングシート	座布団カバー
45×43	3,500	——	——
48×48	——	3,500	——
55×59	——	——	2,800

マルチカバー

サイズ	
200×190（一人掛）	13,500
200×290（三人掛）	13,900

BS-2 ベッドスプレッド・プレーン

サイズ	
S ～190×～310	16,200
SD ～220×～310	17,100
D ～240×～310	18,000

ベッドスプレッド（キルト） BK-1 BK-2 BK-3

タイプ	サイズ	ダイヤ ストライプ チュール	ダブルダイヤ	ファン ワイドストライプ
BK-1 キルトプレーン	S ～190×～310	41,000	47,100	52,200
	SD ～220×～310	41,000	51,400	56,900
	D ～240×～310	41,000	55,900	61,200
BK-2 キルトフリル	S ～190×～310	40,100	49,600	52,400
	SD ～220×～310	40,900	55,700	58,900
	D ～240×～310	42,800	63,700	67,400
BK-3 キルトボックス	S ～190×～310	41,000	52,700	57,700
	SD ～220×～310	41,000	56,900	62,400
	D ～240×～310	41,000	61,500	66,700

表示価格には消費税は含まれていません。

E7062 151cm巾 3,600/m 2,380/㎡ 柄リピート たて 59.8cm×よこ ―cm

見本帳掲載 P.56

裏地付についてはP.2をご覧ください。

■スタイリッシュウェーブ縫製・KH KE KO

KH 約2倍 仕上り巾 / 仕上り丈	～75 1巾	76～151 2巾	152～226 3巾	227～302 4巾	303～377 5巾	378～453 6巾	454～528 7巾	529～600 8巾
～100	11,500	22,000	32,500	43,000	53,500	64,000	74,500	85,000
～120	11,500	22,000	32,500	43,000	53,500	64,000	74,500	85,000
～140	14,900	28,800	42,700	56,600	70,500	84,400	98,300	112,200
～160	14,900	28,800	42,700	56,600	70,500	84,400	98,300	112,200
～180	14,900	28,800	42,700	56,600	70,500	84,400	98,300	112,200
～200	18,400	35,800	53,200	70,600	88,000	105,400	122,800	140,200
～220	18,400	35,800	53,200	70,600	88,000	105,400	122,800	140,200
～240	18,400	35,800	53,200	70,600	88,000	105,400	122,800	140,200
～260	21,900	42,800	63,700	84,600	105,500	126,400	147,300	168,200
～280	21,900	42,800	63,700	84,600	105,500	126,400	147,300	168,200
～300	21,900	42,800	63,700	84,600	105,500	126,400	147,300	168,200
KE 約1.5倍仕上り巾	～100	101～200	201～302	303～402	403～502	503～604	605～704	705～800
KO 約1.5倍仕上り巾	～100	101～200	201～324	325～424	425～550	551～600		

●タッセル込

※1巾での両引きはできません。
※2巾使いは、3ッ山両引きの場合、最大仕上り巾は上記と異なります。(P398参照)
※KEは2ッ山限定、KOは1ッ山限定。
※KH・KOは300cm、KEは400cmを超える仕上り巾は両引きのみになります。
※形態安定加工により風合いに変化が生じる場合があります。

■ハイグレード縫製・SH SE ■ニューシンプル縫製・SO ■フラット縫製・AP

SH 約2倍 仕上り巾 / 仕上り丈	～75 1巾	76～151 2巾	152～226 3巾	227～302 4巾	303～377 5巾	378～453 6巾	454～528 7巾	529～604 8巾	605～679 9巾
～100	10,900	20,800	30,700	40,600	50,500	60,400	70,300	80,200	90,100
～120	10,900	20,800	30,700	40,600	50,500	60,400	70,300	80,200	90,100
～140	14,200	27,400	40,600	53,800	67,000	80,200	93,400	106,600	119,800
～160	14,200	27,400	40,600	53,800	67,000	80,200	93,400	106,600	119,800
～180	14,200	27,400	40,600	53,800	67,000	80,200	93,400	106,600	119,800
～200	17,500	34,000	50,500	67,000	83,500	100,000	116,500	133,000	149,500
～220	17,500	34,000	50,500	67,000	83,500	100,000	116,500	133,000	149,500
～240	17,500	34,000	50,500	67,000	83,500	100,000	116,500	133,000	149,500
～260	20,800	40,600	60,400	80,200	100,000	119,800	139,600	159,400	179,200
～280	20,800	40,600	60,400	80,200	100,000	119,800	139,600	159,400	179,200
～300	20,800	40,600	60,400	80,200	100,000	119,800	139,600	159,400	179,200
SE 約1.5倍仕上り巾	～100	101～200	201～302	303～402	403～502	503～604	605～704	705～804	805～906
SO 約1.5倍仕上り巾	～100	101～200	201～324	325～424	425～550	551～650	651～774		
AP 約1倍仕上り巾	～135	136～270	271～417	418～568	569～715	716～866			

●タッセル込

※SH、SE、SOは1巾での両引きはできません。
※SHの2巾使いは、3ッ山両引きの場合、最大仕上り巾は上記と異なります。(P398参照)
※SEは2ッ山、SOは1ッ山、APはヒダなし。

■リウェーブ縫製・G2

約2倍

仕上り巾 / 仕上り丈	～124 2巾	125～224 3巾	225～300 4巾	301～374 5巾	375～450 6巾	451～524 7巾	525～600 8巾
～100	25,600	37,900	50,200	62,500	74,800	87,100	99,400
～120	25,600	37,900	50,200	62,500	74,800	87,100	99,400
～140	33,800	50,200	66,600	83,000	99,400	115,800	132,200
～160	33,800	50,200	66,600	83,000	99,400	115,800	132,200
～180	33,800	50,200	66,600	83,000	99,400	115,800	132,200
～200	41,800	62,200	82,600	103,000	123,400	143,800	164,200
～220	41,800	62,200	82,600	103,000	123,400	143,800	164,200
～240	41,800	62,200	82,600	103,000	123,400	143,800	164,200
～260	50,000	74,500	99,000	123,500	148,000	172,500	197,000
～280	50,000	74,500	99,000	123,500	148,000	172,500	197,000
～300	50,000	74,500	99,000	123,500	148,000	172,500	197,000

●タッセル込

※3ッ山限定。1巾での両引きはできません。
※300cmを超える仕上り巾は両引きのみになります。
※片引きで300cmを超える400cmまでの場合は、別途料金が必要となります。詳しくは担当営業までお問い合せください。

■ワッフルサンド縫製・KV

約2倍

仕上り巾 / 仕上り丈	76～151 2巾	152～226 3巾	227～302 4巾	303～377 5巾	378～453 6巾	454～528 7巾	529～600 8巾
～100	47,600	68,600	89,600	110,600	131,600	152,600	169,000
～120	50,300	72,200	94,100	116,000	137,900	159,800	176,200
～140	63,500	91,600	119,700	147,800	175,900	204,000	225,800
～160	65,900	94,800	123,700	152,600	181,500	210,400	232,200
～180	68,600	98,400	128,200	158,000	187,800	217,600	239,400
～200	82,000	118,100	154,200	190,300	226,400	262,500	289,800
～220	84,700	121,700	158,700	195,700	232,700	269,700	297,000
～240	87,100	124,900	162,700	200,500	238,300	276,100	303,400
～260	100,300	144,300	188,300	232,300	276,300	320,300	353,000
～280	103,000	147,900	192,800	237,700	282,600	327,500	360,200
～300	105,400	151,100	196,800	242,500	288,200	333,900	366,600

●タッセル込

※2ッ山限定。1巾での両引きはできません。
※300cmを超える仕上り巾は両引きのみになります。
※形態安定加工により風合いに変化が生じる場合があります。

プレーンシェード ドラム式・R-61PD

仕上り巾 / 仕上り丈	30～50	51～90	91～143	144～190	191～240	241～290	291～340	341～400
～100	22,600	25,400	31,100	40,700	46,100	51,600	61,400	67,500
～120	26,800	29,600	36,300	49,100	55,600	62,100	75,100	82,200
～140	26,800	29,600	36,300	49,100	55,600	62,100	75,100	82,200
～160	26,800	29,600	36,300	49,100	55,600	62,100	75,100	82,200
～180	31,100	33,900	41,600	57,600	65,100	72,700	88,800	97,000
～200	31,100	33,900	41,600	57,600	65,100	72,700	88,800	97,000
～220	31,100	33,900	41,600	57,600	65,100	72,700	88,800	97,000
～240	35,300	38,100	46,900	66,000	74,600	83,200	102,600	111,700
～260	35,300	38,100	46,900	66,000	74,600	83,200	102,600	111,700
～280	35,300	38,100	46,900	66,000	74,600	83,200	102,600	111,700
～300	39,500	42,300	52,100	74,500	84,100	93,700	116,300	126,500

※仕上り巾39cm以下の場合、仕上り丈は200cmまでになります。

プレーンシェード コード式・R-61PC

仕上り巾 / 仕上り丈	18～50	51～90	91～143	144～190	191～240
～100	15,300	17,900	23,500	33,000	38,300
～120	19,500	22,100	28,700	41,400	47,800
～140	19,500	22,100	28,700	41,400	47,800
～160	19,500	22,100	28,700	41,400	47,800
～180	23,800	26,400	34,000	49,900	57,300
～200	23,800	26,400	34,000	49,900	57,300
～220	23,800	26,400	34,000	49,900	57,300
～240	28,000	30,600	39,300	58,300	66,800
～260	28,000	30,600	39,300	58,300	66,800
～280	28,000	30,600	39,300	58,300	66,800
～300	32,200	34,800	44,500	66,800	76,300

表示価格には消費税は含まれていません。

■アイレット縫製・AA

約1倍

仕上り丈＼仕上り巾	～135 1巾	136～270 2巾	271～417 3巾	418～568 4巾	569～715 5巾	716～866 6巾
～100	24,800	39,000	58,000	77,000	96,000	115,000
～120	24,800	39,000	58,000	77,000	96,000	115,000
～140	24,800	39,000	58,000	77,000	96,000	115,000
～160	27,900	45,200	67,300	89,400	111,500	133,600
～180	27,900	45,200	67,300	89,400	111,500	133,600
～200	27,900	45,200	67,300	89,400	111,500	133,600
～220	31,000	51,400	76,600	101,800	127,000	152,200
～240	31,000	51,400	76,600	101,800	127,000	152,200
～260	31,000	51,400	76,600	101,800	127,000	152,200
～280	34,100	57,600	85,900	114,200	142,500	170,800
～300	34,100	57,600	85,900	114,200	142,500	170,800

※レールサイズの約1.5倍でご注文ください。
※巾つぎ箇所がハトメと重なる場合があります。

●タッセル込

シェイパーシェード ドラム式・R-65PD

仕上り丈＼仕上り巾	30～50	51～90	91～143	144～190	191～240	241～290	291～340	341～400
～100	34,900	34,900	49,500	57,600	71,900	75,700	97,000	100,700
～120	41,800	41,800	58,800	71,000	87,900	93,500	119,500	125,100
～140	42,700	42,700	60,200	72,400	90,100	95,700	122,300	127,900
～160	43,500	43,500	61,700	73,900	92,300	97,900	125,100	130,700
～180	50,300	50,300	71,000	87,200	108,200	115,800	147,600	155,100
～200	51,100	51,100	72,400	88,600	110,400	118,000	150,400	157,900
～220	52,000	52,000	73,900	90,100	112,600	120,200	153,200	160,700
～240	58,800	58,800	83,100	103,300	128,600	138,000	175,700	185,100
～260	59,600	59,600	84,600	104,800	130,800	140,200	178,500	187,900
～280	60,500	60,500	86,000	106,200	133,000	142,400	181,300	190,700
～300	67,300	67,300	95,200	119,500	149,000	160,300	203,800	215,100

※仕上り巾39cm以下の場合、仕上り丈は200cmまでになります。

シェイパーシェード コード式・R-65PC

仕上り丈＼仕上り巾	18～50	51～90	91～143	144～190	191～240
～100	24,900	24,900	34,900	43,000	46,800
～120	31,800	31,800	43,600	55,800	61,500
～140	32,700	32,700	44,500	56,700	62,400
～160	33,600	33,600	45,400	57,600	63,300
～180	40,400	40,400	54,200	70,400	77,900
～200	41,200	41,200	55,000	71,200	78,700
～220	42,100	42,100	55,900	72,100	79,600
～240	48,900	48,900	64,600	84,800	94,300
～260	49,800	49,800	65,500	85,700	95,200
～280	50,700	50,700	66,400	86,600	96,100
～300	57,500	57,500	75,000	99,300	110,700

プレーンシェード裏地付 ドラム式・R-63PD

仕上り丈＼仕上り巾	40～56	57～96	97～136	137～176	177～216	217～240	241～276	277～290
～100	28,200	30,900	36,900	49,900	55,900	60,900	70,900	77,800
～120	34,100	36,800	44,500	61,700	69,400	76,000	89,900	98,900
～140	34,600	37,300	45,000	62,700	70,400	77,000	90,800	100,400
～160	35,100	37,800	45,500	63,700	71,300	78,000	91,800	101,800
～180	41,000	43,700	53,000	75,500	84,800	93,100	110,800	122,900
～200	41,500	44,200	53,500	76,500	85,800	94,100	111,700	124,400
～220	42,000	44,700	54,000	77,500	86,800	95,100	112,700	125,800
～240	47,900	50,600	61,600	89,300	100,300	110,200	131,700	146,900
～260	48,400	51,100	62,100	90,300	101,300	111,200	132,700	148,400
～280	48,900	51,600	62,600	91,300	102,200	112,200	133,600	149,800
～300	54,800	57,500	70,100	103,100	115,700	127,300	152,600	170,900

プレーンシェード裏地付 コード式・R-63PC

仕上り丈＼仕上り巾	30～56	57～96	97～136	137～176	177～200
～100	20,800	23,400	29,400	42,300	47,200
～120	26,700	29,300	37,000	54,100	60,700
～140	27,200	29,800	37,500	55,100	61,700
～160	27,700	30,300	38,000	56,100	62,600
～180	33,600	36,200	45,500	67,900	76,100
～200	34,100	36,700	46,000	68,900	77,100
～220	34,600	37,200	46,500	69,900	78,100

ピーコックシェード コード式・R-62PC

仕上り丈＼仕上り巾	60～86	87～125
～120	32,600	54,700
～140	32,600	54,700
～160	32,600	54,700
～180	38,700	66,800
～200	38,700	66,800
～220	38,700	66,800
～240	44,700	78,900

表示価格には消費税は含まれていません。

E7063 150cm巾 3,700/m 2,460/㎡ 柄リピート たて ーcm×よこ 12.5cm

見本帳掲載 P.57

裏地付についてはP.2をご覧ください。

■スタイリッシュウェーブ縫製 柄出し・KJ KE KO

KJ 約2倍 仕上り巾 / 仕上り丈	～75 1巾	76～150 2巾	151～225 3巾	226～300 4巾	301～375 5巾	376～450 6巾	451～525 7巾	526～600 8巾
～100	9,200	17,400	25,600	33,800	42,000	50,200	58,400	66,600
～120	10,300	19,600	28,900	38,200	47,500	56,800	66,100	75,400
～140	11,500	22,000	32,500	43,000	53,500	64,000	74,500	85,000
～160	12,600	24,200	35,800	47,400	59,000	70,600	82,200	93,800
～180	13,800	26,600	39,400	52,200	65,000	77,800	90,600	103,400
～200	15,000	29,000	43,000	57,000	71,000	85,000	99,000	113,000
～220	16,100	31,200	46,300	61,400	76,500	91,600	106,700	121,800
～240	17,300	33,600	49,900	66,200	82,500	98,800	115,100	131,400
～260	18,400	35,800	53,200	70,600	88,000	105,400	122,800	140,200
～280	19,600	38,200	56,800	75,400	94,000	112,600	131,200	149,800
～300	20,800	40,600	60,400	80,200	100,000	119,800	139,600	159,400
KE 約1.5倍仕上り巾	～100	101～200	201～300	301～400	401～500	501～600	601～700	701～800
KO 約1.5倍仕上り巾	～100	101～200	201～324	325～424	425～550	551～600		

●タッセル込

※1巾での両引きはできません。 ※この商品は柄を優先して縫製しています。
※仕上り巾100cmにつきヒダ山数8個が基準です。(3ツ山限定)
※KEは2ツ山限定。柄を優先した縫製はできません。
※KJは300cm、KEは400cmを越える仕上り巾は両引きのみになります。
※形態安定加工により風合いに変化が生じる場合があります。

■柄出し縫製・SJ SE ■ニューシンプル縫製・SO ■フラット縫製・AP

SJ 約2倍 仕上り巾 / 仕上り丈	～75 1巾	76～150 2巾	151～225 3巾	226～300 4巾	301～375 5巾	376～450 6巾	451～525 7巾	526～600 8巾	601～675 9巾
～100	8,700	16,400	24,100	31,800	39,500	47,200	54,900	62,600	70,300
～120	9,800	18,600	27,400	36,200	45,000	53,800	62,600	71,400	80,200
～140	10,900	20,800	30,700	40,600	50,500	60,400	70,300	80,200	90,100
～160	12,000	23,000	34,000	45,000	56,000	67,000	78,000	89,000	100,000
～180	13,100	25,200	37,300	49,400	61,500	73,600	85,700	97,800	109,900
～200	14,200	27,400	40,600	53,800	67,000	80,200	93,400	106,600	119,800
～220	15,300	29,600	43,900	58,200	72,500	86,800	101,100	115,400	129,700
～240	16,400	31,800	47,200	62,600	78,000	93,400	108,800	124,200	139,600
～260	17,500	34,000	50,500	67,000	83,500	100,000	116,500	133,000	149,500
～280	18,600	36,200	53,800	71,400	89,000	106,600	124,200	141,800	159,400
～300	19,700	38,400	57,100	75,800	94,500	113,200	131,900	150,600	169,300
SE 約1.5倍仕上り巾	～100	101～200	201～300	301～400	401～500	501～600	601～700	701～800	801～900
SO 約1.5倍仕上り巾	～100	101～200	201～324	325～424	425～550	551～650	651～774		
AP 約1倍仕上り巾	～134	135～268	269～414	415～564	565～710	711～860			

●タッセル込

※SJ、SE、SOは1巾での両引きはできません。 ※SJ（約2倍）は柄を優先して縫製しています。
※仕上り巾100cmにつきヒダ山数8個が基準です。(3ツ山限定)
※SEは2ツ山限定、SOは1ツ山、APはヒダなし。柄を優先した縫製はできません。

■リウェーブ縫製・G2

約2倍

仕上り巾 / 仕上り丈	～124 2巾	125～224 3巾	225～300 4巾	301～374 5巾	375～450 6巾	451～524 7巾	525～600 8巾
～100	20,800	30,700	40,600	50,500	60,400	70,300	80,200
～120	23,400	34,600	45,800	57,000	68,200	79,400	90,600
～140	26,200	38,800	51,400	64,000	76,600	89,200	101,800
～160	28,800	42,700	56,600	70,500	84,400	98,300	112,200
～180	31,600	46,900	62,200	77,500	92,800	108,100	123,400
～200	34,200	50,800	67,400	84,000	100,600	117,200	133,800
～220	36,800	54,700	72,600	90,500	108,400	126,300	144,200
～240	39,600	58,900	78,200	97,500	116,800	136,100	155,400
～260	42,200	62,800	83,400	104,000	124,600	145,200	165,800
～280	45,000	67,000	89,000	111,000	133,000	155,000	177,000
～300	47,600	70,900	94,200	117,500	140,800	164,100	187,400

●タッセル込

※3ツ山限定。1巾での両引きはできません。
※この商品はウェーブのピッチを優先して縫製しています。
※300cmを超える仕上り巾は両引きのみになります。
※片引きで300cmを超える400cmまでの場合は、別途料金が必要となります。詳しくは担当営業までお問い合せください。

■ワッフルサンド縫製・KV

約2倍

仕上り巾 / 仕上り丈	76～150 2巾	151～225 3巾	226～300 4巾	301～375 5巾	376～450 6巾	451～525 7巾	526～600 8巾
～100	35,800	53,200	70,600	88,000	105,400	122,800	140,200
～120	41,200	61,300	81,400	101,500	121,600	141,700	161,800
～140	46,400	69,100	91,800	114,500	137,200	159,900	182,600
～160	51,600	76,900	102,200	127,500	152,800	178,100	203,400
～180	57,200	85,300	113,400	141,500	169,600	197,700	225,800
～200	62,400	93,100	123,800	154,500	185,200	215,900	246,600
～220	67,800	101,200	134,600	168,000	201,400	234,800	268,200
～240	73,000	109,000	145,000	181,000	217,000	253,000	289,000
～260	78,200	116,800	155,400	194,000	232,600	271,200	309,800
～280	83,800	125,200	166,600	208,000	249,400	290,800	332,200
～300	89,000	133,000	177,000	221,000	265,000	309,000	353,000

●タッセル込

※2ツ山限定。1巾での両引きはできません。
※300cmを超える仕上り巾は両引きのみになります。
※形態安定加工により風合いに変化が生じる場合があります。

プレーンシェード ドラム式・R-61PD

仕上り巾 / 仕上り丈	30～50	51～90	91～142	143～190	191～240	241～290	291～340	341～400
～100	22,700	25,500	31,100	40,900	46,400	51,800	61,800	67,800
～120	24,200	27,000	32,900	43,800	49,600	55,400	66,400	72,800
～140	25,600	28,400	34,600	46,600	52,800	58,900	71,000	77,800
～160	27,000	29,800	36,400	49,500	56,000	62,500	75,700	82,800
～180	28,400	31,200	38,200	52,300	59,200	66,000	80,300	87,700
～200	29,900	32,700	40,000	55,200	62,400	69,600	84,900	92,700
～220	31,300	34,100	41,700	58,100	65,600	73,100	89,600	97,700
～240	32,700	35,500	43,500	60,900	68,800	76,700	94,200	102,700
～260	34,200	37,000	45,300	63,800	72,000	80,200	98,800	107,700
～280	35,600	38,400	47,100	66,600	75,200	83,800	103,500	112,600
～300	37,000	39,800	48,800	69,500	78,400	87,300	108,100	117,600

※仕上り巾39cm以下の場合、仕上り丈は200cmまでになります。

プレーンシェード コード式・R-61PC

仕上り巾 / 仕上り丈	18～50	51～90	91～142	143～190	191～240
～100	15,400	18,000	23,600	33,200	38,600
～120	16,900	19,500	25,400	36,100	41,800
～140	18,300	20,900	27,100	38,900	45,000
～160	19,700	22,300	28,900	41,800	48,200
～180	21,100	23,700	30,700	44,600	51,400
～200	22,600	25,200	32,500	47,500	54,600
～220	24,000	26,600	34,200	50,400	57,800
～240	25,400	28,000	36,000	53,200	61,000
～260	26,900	29,500	37,800	56,100	64,200
～280	28,300	30,900	39,600	58,900	67,400
～300	29,700	32,300	41,300	61,800	70,600

表示価格には消費税は含まれていません。

■アイレット縫製・AA

約1倍

仕上り丈＼仕上り巾	～134 1巾	135～268 2巾	269～414 3巾	415～564 4巾	565～710 5巾	711～860 6巾
～100	22,600	34,600	51,400	68,200	85,000	101,800
～120	23,700	36,800	54,700	72,600	90,500	108,400
～140	24,700	38,800	57,700	76,600	95,500	114,400
～160	25,700	40,800	60,700	80,600	100,500	120,400
～180	26,800	43,000	64,000	85,000	106,000	127,000
～200	27,800	45,000	67,000	89,000	111,000	133,000
～220	28,900	47,200	70,300	93,400	116,500	139,600
～240	29,900	49,200	73,300	97,400	121,500	145,600
～260	30,900	51,200	76,300	101,400	126,500	151,600
～280	32,000	53,400	79,600	105,800	132,000	158,200
～300	33,000	55,400	82,600	109,800	137,000	164,200

※レールサイズの約1.5倍でご注文ください。
※巾つぎ箇所がハトメと重なる場合があります。

●タッセル込

シェイパーシェード ドラム式・R-65PD

仕上り丈＼仕上り巾	30～50	51～90	91～142	143～190	191～240	241～290	291～340	341～400
～100	35,000	35,000	49,600	57,800	72,100	75,900	97,300	101,100
～120	37,900	37,900	53,800	63,300	79,000	83,400	106,800	111,200
～140	40,800	40,800	57,800	68,700	85,800	90,800	116,200	121,200
～160	43,600	43,600	61,900	74,200	92,600	98,300	125,600	131,300
～180	46,500	46,500	65,900	79,600	99,400	105,700	135,000	141,300
～200	49,300	49,300	70,000	85,000	106,300	113,200	144,500	151,400
～220	52,200	52,200	74,100	90,500	113,100	120,700	153,900	161,500
～240	55,100	55,100	78,100	95,900	119,900	128,100	163,300	171,500
～260	57,900	57,900	82,300	101,400	126,800	135,600	172,800	181,600
～280	60,800	60,800	86,300	106,800	133,600	143,000	182,200	191,600
～300	63,600	63,600	90,300	112,200	140,400	150,500	191,600	201,700

※仕上り巾39cm以下の場合、仕上り丈は200cmまでになります。

シェイパーシェード コード式・R-65PC

仕上り丈＼仕上り巾	18～50	51～90	91～142	143～190	191～240
～100	25,000	25,000	35,000	43,200	47,000
～120	27,900	27,900	38,600	48,100	52,600
～140	30,800	30,800	42,100	53,000	58,100
～160	33,700	33,700	45,600	57,900	63,600
～180	36,600	36,600	49,100	62,800	69,100
～200	39,400	39,400	52,600	67,600	74,600
～220	42,300	42,300	56,100	72,500	80,100
～240	45,200	45,200	59,600	77,400	85,600
～260	48,100	48,100	63,200	82,300	91,200
～280	51,000	51,000	66,700	87,200	96,700
～300	53,800	53,800	70,100	92,000	102,100

プレーンシェード裏地付 ドラム式・R-63PD

仕上り丈＼仕上り巾	40～56	57～96	97～136	137～176	177～216	217～240	241～276	277～290
～100	27,400	30,100	35,800	48,300	54,000	58,700	68,200	74,900
～120	29,700	32,400	38,700	52,900	59,200	64,500	75,200	82,900
～140	32,000	34,700	41,600	57,500	64,400	70,200	82,300	91,000
～160	34,400	37,100	44,400	62,200	69,600	75,900	89,300	99,100
～180	36,700	39,400	47,300	66,800	74,800	81,700	96,300	107,100
～200	39,000	41,700	50,200	71,500	79,900	87,400	103,400	115,200
～220	41,300	44,000	53,100	76,100	85,100	93,200	110,400	123,200
～240	43,600	46,300	55,900	80,700	90,300	98,900	117,400	131,300
～260	46,000	48,700	58,800	85,400	95,500	104,600	124,500	139,400
～280	48,300	51,000	61,700	90,000	100,700	110,400	131,500	147,400
～300	50,600	53,300	64,500	94,700	105,900	116,100	138,500	155,500

プレーンシェード裏地付 コード式・R-63PC

仕上り丈＼仕上り巾	30～56	57～96	97～136	137～176	177～200
～100	20,000	22,600	28,300	40,700	45,300
～120	22,300	24,900	31,200	45,300	50,500
～140	24,600	27,200	34,100	49,900	55,700
～160	27,000	29,600	36,900	54,600	60,900
～180	29,300	31,900	39,800	59,200	66,100
～200	31,600	34,200	42,700	63,900	71,200
～220	33,900	36,500	45,600	68,500	76,400

ピーコックシェード コード式・R-62PC

仕上り丈＼仕上り巾	60～86	87～125
～120	28,700	46,800
～140	30,700	50,800
～160	32,700	54,900
～180	34,700	58,900
～200	36,800	63,000
～220	38,800	67,100
～240	40,800	71,100

ボックスバランス プレーンタイプ・U-1P

仕上り丈＼仕上り巾	～150	151～200	201～250	251～300	301～350	351～400
～ 40	12,900	17,400	21,500	25,700	30,200	34,400
～ 60	15,100	20,300	25,200	30,100	35,400	40,300

アールバランス プレーンタイプ・U-10P

仕上り丈＼仕上り巾	～142	143～290	291～438
～ 60	15,900	31,800	48,100

ストレートバランス プレーンタイプ・U-9P

仕上り丈＼仕上り巾	～142	143～290	291～438
～ 60	18,100	36,600	55,200

表示価格には消費税は含まれていません。

E7064・7065 150cm巾 3,700/m 2,460/㎡ 柄リピート たて 38.4cm×よこ 25cm

見本帳掲載 P.60

裏地付についてはP.2をご覧ください。

■スタイリッシュウェーブ縫製 柄出し・KJ KE KO

KJ 約2倍 仕上り巾 / 仕上り丈	～75 1巾	76～150 2巾	151～225 3巾	226～300 4巾	301～375 5巾	376～450 6巾	451～525 7巾	526～600 8巾
～100	10,000	19,000	28,000	37,000	46,000	55,000	64,000	73,000
～120	12,200	23,400	34,600	45,800	57,000	68,200	79,400	90,600
～140	12,200	23,400	34,600	45,800	57,000	68,200	79,400	90,600
～160	14,400	27,800	41,200	54,600	68,000	81,400	94,800	108,200
～180	14,400	27,800	41,200	54,600	68,000	81,400	94,800	108,200
～200	16,600	32,200	47,800	63,400	79,000	94,600	110,200	125,800
～220	16,600	32,200	47,800	63,400	79,000	94,600	110,200	125,800
～240	18,900	36,800	54,700	72,600	90,500	108,400	126,300	144,200
～260	18,900	36,800	54,700	72,600	90,500	108,400	126,300	144,200
～280	21,100	41,200	61,300	81,400	101,500	121,600	141,700	161,800
～300	21,100	41,200	61,300	81,400	101,500	121,600	141,700	161,800
KE 約1.5倍仕上り巾	～100	101～200	201～300	301～400	401～500	501～600	601～700	701～800
KO 約1.5倍仕上り巾	～100	101～200	201～324	325～424	425～550	551～600		

●タッセル込

※1巾での両引きはできません。 ※この商品は柄を優先して縫製しています。
※仕上り巾100cmにつきヒダ山数8個が基準です。(3ツ山限定)
※KEは2ツ山限定。柄を優先した縫製はできません。
※KJは300cm、KEは400cmを越える仕上り巾は両引きのみになります。
※形態安定加工により風合いに変化が生じる場合があります。

■柄出し縫製・SJ SE ■ニューシンプル縫製・SO ■フラット縫製・AP

SJ 約2倍 仕上り巾 / 仕上り丈	～75 1巾	76～150 2巾	151～225 3巾	226～300 4巾	301～375 5巾	376～450 6巾	451～525 7巾	526～600 8巾	601～675 9巾
～100	9,500	18,000	26,500	35,000	43,500	52,000	60,500	69,000	77,500
～120	11,600	22,200	32,800	43,400	54,000	64,600	75,200	85,800	96,400
～140	11,600	22,200	32,800	43,400	54,000	64,600	75,200	85,800	96,400
～160	13,700	26,400	39,100	51,800	64,500	77,200	89,900	102,600	115,300
～180	13,700	26,400	39,100	51,800	64,500	77,200	89,900	102,600	115,300
～200	15,800	30,600	45,400	60,200	75,000	89,800	104,600	119,400	134,200
～220	15,800	30,600	45,400	60,200	75,000	89,800	104,600	119,400	134,200
～240	17,900	34,800	51,700	68,600	85,500	102,400	119,300	136,200	153,100
～260	17,900	34,800	51,700	68,600	85,500	102,400	119,300	136,200	153,100
～280	20,100	39,200	58,300	77,400	96,500	115,600	134,700	153,800	172,900
～300	20,100	39,200	58,300	77,400	96,500	115,600	134,700	153,800	172,900
SE 約1.5倍仕上り巾	～100	101～200	201～300	301～400	401～500	501～600	601～700	701～800	801～900
SO 約1.5倍仕上り巾	～100	101～200	201～324	325～424	425～550	551～650	651～774		
AP 約1倍仕上り巾	～134	135～268	269～414	415～564	565～710	711～860			

●タッセル込

※SJ、SE、SOは1巾での両引きはできません。 ※SJ（約2倍）は柄を優先して縫製しています。
※仕上り巾100cmにつきヒダ山数8個が基準です。(3ツ山限定)
※SEは2ツ山限定、SOは1ツ山、APはヒダなし。柄を優先した縫製はできません。

■リウェーブ縫製・G2

約2倍

仕上り巾 / 仕上り丈	～124 2巾	125～224 3巾	225～300 4巾	301～374 5巾	375～450 6巾	451～524 7巾	525～600 8巾
～100	21,800	32,200	42,600	53,000	63,400	73,800	84,200
～120	27,000	40,000	53,000	66,000	79,000	92,000	105,000
～140	27,000	40,000	53,000	66,000	79,000	92,000	105,000
～160	32,000	47,500	63,000	78,500	94,000	109,500	125,000
～180	32,000	47,500	63,000	78,500	94,000	109,500	125,000
～200	37,200	55,300	73,400	91,500	109,600	127,700	145,800
～220	37,200	55,300	73,400	91,500	109,600	127,700	145,800
～240	42,200	62,800	83,400	104,000	124,600	145,200	165,800
～260	42,200	62,800	83,400	104,000	124,600	145,200	165,800
～280	47,600	70,900	94,200	117,500	140,800	164,100	187,400
～300	52,800	78,700	104,600	130,500	156,400	182,300	208,200

●タッセル込

※3ツ山限定。1巾での両引きはできません。
※この商品はウェーブのピッチを優先して縫製しています。
※300cmを超える仕上り巾は両引きのみになります。
※片引きで300cmを超える400cmまでの場合は、別途料金が必要となります。詳しくは担当営業までお問い合せください。

■ワッフルサンド縫製・KV

約2倍

仕上り巾 / 仕上り丈	76～150 2巾	151～225 3巾	226～300 4巾	301～375 5巾	376～450 6巾	451～525 7巾	526～600 8巾
～100	38,200	56,800	75,400	94,000	112,600	131,200	149,800
～120	47,000	70,000	93,000	116,000	139,000	162,000	185,000
～140	48,600	72,400	96,200	120,000	143,800	167,600	191,400
～160	57,200	85,300	113,400	141,500	169,600	197,700	225,800
～180	59,000	88,000	117,000	146,000	175,000	204,000	233,000
～200	67,600	100,900	134,200	167,500	200,800	234,100	267,400
～220	69,400	103,600	137,800	172,000	206,200	240,400	274,600
～240	78,000	116,500	155,000	193,500	232,000	270,500	309,000
～260	79,600	118,900	158,200	197,500	236,800	276,100	315,400
～280	88,400	132,100	175,800	219,500	263,200	306,900	350,600
～300	90,000	134,500	179,000	223,500	268,000	312,500	357,000

●タッセル込

※2ツ山限定。1巾での両引きはできません。
※300cmを超える仕上り巾は両引きのみになります。
※形態安定加工により風合いに変化が生じる場合があります。

プレーンシェード ドラム式・R-61PD

仕上り巾 / 仕上り丈	30～50	51～90	91～142	143～190	191～240	241～290	291～340	341～400
～100	25,600	28,400	34,600	46,300	52,400	58,600	70,700	77,400
～120	25,600	28,400	34,600	46,300	52,400	58,600	70,700	77,400
～140	28,400	31,200	38,200	52,000	58,800	65,700	79,600	87,000
～160	28,400	31,200	38,200	52,000	58,800	65,700	79,600	87,000
～180	31,300	34,100	41,700	57,700	65,200	72,800	88,800	97,000
～200	31,300	34,100	41,700	57,700	65,200	72,800	88,800	97,000
～220	33,500	36,300	44,400	62,400	70,400	78,500	96,500	105,200
～240	33,500	36,300	44,400	62,400	70,400	78,500	96,500	105,200
～260	36,300	39,100	48,000	68,100	76,800	85,600	105,800	115,100
～280	36,300	39,100	48,000	68,100	76,800	85,600	105,800	115,100
～300	39,200	42,000	51,500	73,800	83,200	92,700	114,700	124,700

※仕上り巾39cm以下の場合、仕上り丈は200cmまでになります。

プレーンシェード コード式・R-61PC

仕上り巾 / 仕上り丈	18～50	51～90	91～142	143～190	191～240
～100	18,300	20,900	27,100	38,600	44,600
～120	18,300	20,900	27,100	38,600	44,600
～140	21,100	23,700	30,700	44,300	51,000
～160	21,100	23,700	30,700	44,300	51,000
～180	24,000	26,600	34,200	50,000	57,400
～200	24,000	26,600	34,200	50,000	57,400
～220	26,200	28,800	36,900	54,700	62,600
～240	26,200	28,800	36,900	54,700	62,600
～260	29,000	31,600	40,500	60,400	69,000
～280	29,000	31,600	40,500	60,400	69,000
～300	31,900	34,500	44,000	66,100	75,400

表示価格には消費税は含まれていません。

■アイレット縫製・AA

約1倍

仕上り丈＼仕上り巾	～134 1巾	135～268 2巾	269～414 3巾	415～564 4巾	565～710 5巾	711～860 6巾
～100	23,400	36,200	53,800	71,400	89,000	106,600
～120	25,400	40,200	59,800	79,400	99,000	118,600
～140	25,400	40,200	59,800	79,400	99,000	118,600
～160	27,400	44,200	65,800	87,400	109,000	130,600
～180	27,400	44,200	65,800	87,400	109,000	130,600
～200	29,400	48,200	71,800	95,400	119,000	142,600
～220	29,400	48,200	71,800	95,400	119,000	142,600
～240	31,400	52,200	77,800	103,400	129,000	154,600
～260	31,400	52,200	77,800	103,400	129,000	154,600
～280	33,400	56,200	83,800	111,400	139,000	166,600
～300	33,400	56,200	83,800	111,400	139,000	166,600

※レールサイズの約1.5倍でご注文ください。
※巾つぎ箇所がハトメと重なる場合があります。

●タッセル込

シェイパーシェード ドラム式・R-65PD

仕上り丈＼仕上り巾	30～50	51～90	91～142	143～190	191～240	241～290	291～340	341～400
～100	39,000	39,000	54,900	65,500	81,000	86,100	110,200	115,300
～120	39,900	39,900	56,400	67,000	83,200	88,300	113,000	118,100
～140	44,800	44,800	63,000	76,400	94,700	101,000	128,700	135,000
～160	45,600	45,600	64,500	77,900	96,900	103,200	131,500	137,800
～180	50,500	50,500	71,200	87,300	108,300	115,900	147,600	155,100
～200	51,300	51,300	72,600	88,700	110,500	118,100	150,400	157,900
～220	55,200	55,200	78,100	96,500	120,100	128,600	163,900	172,400
～240	56,100	56,100	79,500	97,900	122,300	130,800	166,700	175,200
～260	60,900	60,900	86,200	107,400	133,700	143,500	182,700	192,500
～280	61,800	61,800	87,600	108,800	135,900	145,700	185,500	195,300
～300	66,600	66,600	94,300	118,200	147,400	158,400	201,200	212,200

※仕上り巾39cm以下の場合、仕上り丈は200cmまでになります。

シェイパーシェード コード式・R-65PC

仕上り丈＼仕上り巾	18～50	51～90	91～142	143～190	191～240
～100	29,000	29,000	40,300	50,900	55,900
～120	29,900	29,900	41,200	51,800	56,800
～140	34,800	34,800	47,300	60,700	67,000
～160	35,700	35,700	48,200	61,600	67,900
～180	40,600	40,600	54,400	70,500	78,000
～200	41,400	41,400	55,200	71,300	78,800
～220	45,300	45,300	60,100	78,500	87,100
～240	46,200	46,200	61,000	79,400	88,000
～260	51,100	51,100	67,100	88,300	98,100
～280	52,000	52,000	68,000	89,200	99,000
～300	56,800	56,800	74,100	98,000	109,100

プレーンシェード裏地付 ドラム式・R-63PD

仕上り丈＼仕上り巾	40～56	57～96	97～136	137～176	177～216	217～240	241～276	277～290
～100	28,300	31,000	37,000	50,100	56,100	61,100	70,900	77,800
～120	32,500	35,200	42,300	58,100	65,200	71,300	84,000	92,500
～140	33,000	35,700	42,800	59,000	66,100	72,200	84,900	93,900
～160	37,100	39,800	48,000	67,300	75,500	82,700	97,700	108,200
～180	37,600	40,300	48,500	68,300	76,500	83,700	98,600	109,700
～200	41,800	44,500	53,800	76,600	85,900	94,200	111,700	124,400
～220	42,200	44,900	54,200	77,600	86,900	95,200	112,700	125,800
～240	45,500	48,200	58,300	84,400	94,600	103,700	123,500	137,900
～260	49,600	52,300	63,600	92,700	104,000	114,200	136,600	152,600
～280	50,100	52,800	64,100	93,700	104,900	115,200	137,600	154,000
～300	54,300	57,000	69,300	102,000	114,400	125,700	150,300	168,300

プレーンシェード裏地付 コード式・R-63PC

仕上り丈＼仕上り巾	30～56	57～96	97～136	137～176	177～200
～100	20,900	23,500	29,500	42,500	47,400
～120	25,100	27,700	34,800	50,500	56,500
～140	25,600	28,200	35,300	51,400	57,400
～160	29,700	32,300	40,500	59,700	66,800
～180	30,200	32,800	41,000	60,700	67,800
～200	34,400	37,000	46,300	69,000	77,200
～220	34,800	37,400	46,700	70,000	78,200

ピーコックシェード コード式・R-62PC

仕上り丈＼仕上り巾	60～86	87～125
～120	30,700	49,800
～140	34,700	57,900
～160	34,700	57,900
～180	38,800	66,100
～200	38,800	66,100
～220	41,900	73,200
～240	41,900	73,200

ロールカーテン プレーンタイプ・Q-1P

仕上り丈＼仕上り巾	～80	81～120	121～140	141～143	144～195
～ 50	25,400	27,600	29,700	31,900	38,200
～ 80	25,400	27,600	29,700	31,900	38,200
～120	30,000	33,400	35,800	38,200	47,900
～150	32,600	36,200	38,900	41,500	51,800
～200	38,200	41,700	44,600	49,400	63,500
～240	42,300	46,100	49,200	56,500	72,800

※仕上り巾141cm以上は巾継ぎが入ります。
※製作可能寸法は巾：丈＝1：4が限度です。
※電動タイプ（Q-1PA）は23,000円を加算してください。（リモコン代はサービス）

ボックスバランス プレーンタイプ・U-1P

仕上り丈＼仕上り巾	～150	151～200	201～250	251～300	301～350	351～400
～ 40	15,800	20,700	26,000	31,200	36,100	41,400
～ 60	15,800	20,700	26,000	31,200	36,100	41,400

アールバランス プレーンタイプ・U-10P

仕上り丈＼仕上り巾	～142	143～290	291～438
～ 60	16,600	33,300	50,300

ストレートバランス プレーンタイプ・U-9P

仕上り丈＼仕上り巾	～142	143～290	291～438
～ 60	19,200	38,500	58,200

クッション

サイズ	パイピング	ステッチ	フリル	ボルスター
33×33	3,300	3,300	4,700	——
45×45	3,500	3,500	4,700	——
60×60	5,300	5,300	6,700	——
18R×40	——	——	——	10,900

シートクッション

サイズ	ダイニングシート	リビングシート	座布団カバー
45×43	3,500	——	——
48×48	——	3,500	——
55×59	——	——	2,900

マルチカバー

サイズ	
200×190（一人掛）	13,400
200×290（三人掛）	13,800

表示価格には消費税は含まれていません。

BS-2 ベッドスプレッド・プレーン

サイズ	
S ～190×～310	15,900
SD ～220×～310	16,800
D ～240×～310	17,700

ベッドスプレッド（キルト） BK-1 BK-2 BK-3

タイプ	サイズ	ダイヤ ストライプ チュール	ダブルダイヤ	ファン ワイド ストライプ
BK-1 キルトプレーン	S ～190×～310	40,400	46,800	51,800
	SD ～220×～310	40,400	51,000	56,500
	D ～240×～310	40,400	55,600	60,800
BK-2 キルトフリル	S ～190×～310	40,500	50,100	52,900
	SD ～220×～310	41,400	56,100	59,400
	D ～240×～310	52,500	70,300	73,900
BK-3 キルトボックス	S ～190×～310	40,400	52,300	57,400
	SD ～220×～310	40,400	56,500	62,100
	D ～240×～310	40,400	61,100	66,400

表示価格には消費税は含まれていません。

E7066～7068 148cm巾 5,200/m 3,510/㎡ 柄リピート たて 32.2cm×よこ 14.8cm

見本帳掲載 P.62

裏地付についてはP.2をご覧ください。

■スタイリッシュウェーブ縫製・KH KE KO

KH 約2倍 仕上り巾 / 仕上り丈	～74 1巾	75～148 2巾	149～222 3巾	223～296 4巾	297～370 5巾	371～444 6巾	445～518 7巾	519～592 8巾	593～600 9巾
～100	12,800	24,600	36,400	48,200	60,000	71,800	83,600	95,400	107,200
～120	12,800	24,600	36,400	48,200	60,000	71,800	83,600	95,400	107,200
～140	15,200	29,400	43,600	57,800	72,000	86,200	100,400	114,600	128,800
～160	17,500	34,000	50,500	67,000	83,500	100,000	116,500	133,000	149,500
～180	17,500	34,000	50,500	67,000	83,500	100,000	116,500	133,000	149,500
～200	19,900	38,800	57,700	76,600	95,500	114,400	133,300	152,200	171,100
～220	22,200	43,400	64,600	85,800	107,000	128,200	149,400	170,600	191,800
～240	22,200	43,400	64,600	85,800	107,000	128,200	149,400	170,600	191,800
～260	24,600	48,200	71,800	95,400	119,000	142,600	166,200	189,800	213,400
～280	24,600	48,200	71,800	95,400	119,000	142,600	166,200	189,800	213,400
～300	26,900	52,800	78,700	104,600	130,500	156,400	182,300	208,200	234,100
KE 約1.5倍仕上り巾	～97	98～194	195～296	297～394	395～492	493～592	593～690	691～788	789～800
KO 約1.5倍仕上り巾	～100	101～200	201～300	301～424	425～524	525～600			

●タッセル込

※1巾での両引きはできません。
※2巾使いは、3ッ山両引きの場合、最大仕上り巾は上記と異なります。(P398参照)
※KEは2ッ山限定、KOは1ッ山限定。
※KH・KOは300cm、KEは400cmを超える仕上り巾は両引きのみになります。
※形態安定加工により風合いに変化が生じる場合があります。

■ハイグレード縫製・SH SE ■ニューシンプル縫製・SO ■フラット縫製・AP

SH 約2倍 仕上り巾 / 仕上り丈	～74 1巾	75～148 2巾	149～222 3巾	223～296 4巾	297～370 5巾	371～444 6巾	445～518 7巾	519～592 8巾	593～666 9巾	10巾
～100	12,300	23,600	34,900	46,200	57,500	68,800	80,100	91,400	102,700	114,000
～120	12,300	23,600	34,900	46,200	57,500	68,800	80,100	91,400	102,700	114,000
～140	14,600	28,200	41,800	55,400	69,000	82,600	96,200	109,800	123,400	137,000
～160	16,800	32,600	48,400	64,200	80,000	95,800	111,600	127,400	143,200	159,000
～180	16,800	32,600	48,400	64,200	80,000	95,800	111,600	127,400	143,200	159,000
～200	19,100	37,200	55,300	73,400	91,500	109,600	127,700	145,800	163,900	182,000
～220	21,300	41,600	61,900	82,200	102,500	122,800	143,100	163,400	183,700	204,000
～240	21,300	41,600	61,900	82,200	102,500	122,800	143,100	163,400	183,700	204,000
～260	23,600	46,200	68,800	91,400	114,000	136,600	159,200	181,800	204,400	227,000
～280	23,600	46,200	68,800	91,400	114,000	136,600	159,200	181,800	204,400	227,000
～300	25,800	50,600	75,400	100,200	125,000	149,800	174,600	199,400	224,200	249,000
SE 約1.5倍仕上り巾	～97	98～194	195～296	297～394	395～492	493～592	593～690	691～788	789～888	889～988
SO 約1.5倍仕上り巾	～100	101～200	201～300	301～424	425～524	525～650	651～750			
AP 約1倍仕上り巾	～132	133～264	265～408	409～556	557～700	701～848				

●タッセル込

※SH、SE、SOは1巾での両引きはできません。
※SHの2巾使いは、3ッ山両引きの場合、最大仕上り巾は上記と異なります。(P398参照)
※SEは2ッ山、SOは1ッ山、APはヒダなし。

■リウェーブ縫製・G2

約2倍

仕上り巾 / 仕上り丈	～124 2巾	125～224 3巾	225～300 4巾	301～374 5巾	375～450 6巾	451～524 7巾	525～600 8巾
～100	27,600	40,900	54,200	67,500	80,800	94,100	107,400
～120	33,000	49,000	65,000	81,000	97,000	113,000	129,000
～140	33,000	49,000	65,000	81,000	97,000	113,000	129,000
～160	38,200	56,800	75,400	94,000	112,600	131,200	149,800
～180	43,400	64,600	85,800	107,000	128,200	149,400	170,600
～200	43,400	64,600	85,800	107,000	128,200	149,400	170,600
～220	48,600	72,400	96,200	120,000	143,800	167,600	191,400
～240	48,600	72,400	96,200	120,000	143,800	167,600	191,400
～260	54,000	80,500	107,000	133,500	160,000	186,500	213,000
～280	59,200	88,300	117,400	146,500	175,600	204,700	233,800
～300	59,200	88,300	117,400	146,500	175,600	204,700	233,800

●タッセル込

※3ッ山限定。1巾での両引きはできません。
※300cmを超える仕上り巾は両引きのみになります。
※片引きで300cmを超える400cmまでの場合は、別途料金が必要となります。詳しくは担当営業までお問い合せください。

■ワッフルサンド縫製・KV

約2倍

仕上り巾 / 仕上り丈	75～148 2巾	149～222 3巾	223～296 4巾	297～370 5巾	371～444 6巾	445～518 7巾	519～592 8巾
～100	44,400	66,100	87,800	109,500	131,200	152,900	174,600
～120	46,200	68,800	91,400	114,000	136,600	159,200	181,800
～140	54,600	81,400	108,200	135,000	161,800	188,600	215,400
～160	63,000	94,000	125,000	156,000	187,000	218,000	249,000
～180	64,800	96,700	128,600	160,500	192,400	224,300	256,200
～200	73,400	109,600	145,800	182,000	218,200	254,400	290,600
～220	82,000	122,500	163,000	203,500	244,000	284,500	325,000
～240	83,600	124,900	166,200	207,500	248,800	290,100	331,400
～260	92,000	137,500	183,000	228,500	274,000	319,500	365,000
～280	93,800	140,200	186,600	233,000	279,400	325,800	372,200
～300	102,200	152,800	203,400	254,000	304,600	355,200	405,800

●タッセル込

※2ッ山限定。1巾での両引きはできません。
※300cmを超える仕上り巾は両引きのみになります。
※形態安定加工により風合いに変化が生じる場合があります。

プレーンシェード ドラム式・R-61PD

仕上り巾 / 仕上り丈	30～50	51～90	91～140	141～190	191～240	241～286	287～290	291～340	341～400
～100	25,400	28,200	33,800	46,200	51,900	57,200	66,500	72,200	78,400
～120	28,900	31,700	38,000	52,600	59,000	65,000	76,600	82,900	89,800
～140	28,900	31,700	38,000	52,600	59,000	65,000	76,600	82,900	89,800
～160	31,400	34,200	41,100	57,800	64,700	71,200	84,900	91,700	99,200
～180	34,000	36,800	44,200	63,500	70,900	78,000	93,700	101,000	109,000
～200	34,000	36,800	44,200	63,500	70,900	78,000	93,700	101,000	109,000
～220	36,600	39,400	47,300	68,700	76,600	84,200	102,500	110,400	118,900
～240	39,200	42,000	50,400	73,900	82,300	90,400	110,800	119,200	128,200
～260	39,200	42,000	50,400	73,900	82,300	90,400	110,800	119,200	128,200
～280	42,700	45,500	54,600	80,300	89,400	98,200	120,800	129,900	139,600
～300	42,700	45,500	54,600	80,300	89,400	98,200	120,800	129,900	139,600

※仕上り巾39cm以下の場合、仕上り丈は200cmまでになります。

プレーンシェード コード式・R-61PC

仕上り巾 / 仕上り丈	18～50	51～90	91～140	141～190	191～240
～100	18,100	20,700	26,200	38,500	44,100
～120	21,600	24,200	30,400	44,900	51,200
～140	21,600	24,200	30,400	44,900	51,200
～160	24,100	26,700	33,500	50,100	56,900
～180	26,700	29,300	36,600	55,800	63,100
～200	26,700	29,300	36,600	55,800	63,100
～220	29,300	31,900	39,700	61,000	68,800
～240	31,900	34,500	42,800	66,200	74,500
～260	31,900	34,500	42,800	66,200	74,500
～280	35,400	38,000	47,000	72,600	81,600
～300	35,400	38,000	47,000	72,600	81,600

表示価格には消費税は含まれていません。

■アイレット縫製・AA

約1倍

仕上り丈＼仕上り巾	～132 1巾	133～264 2巾	265～408 3巾	409～556 4巾	557～700 5巾	701～848 6巾
～100	21,400	41,800	62,200	82,600	103,000	123,400
～120	21,400	41,800	62,200	82,600	103,000	123,400
～140	23,600	46,200	68,800	91,400	114,000	136,600
～160	25,800	50,600	75,400	100,200	125,000	149,800
～180	25,800	50,600	75,400	100,200	125,000	149,800
～200	27,900	54,800	81,700	108,600	135,500	162,400
～220	30,100	59,200	88,300	117,400	146,500	175,600
～240	30,100	59,200	88,300	117,400	146,500	175,600
～260	32,200	63,400	94,600	125,800	157,000	188,200
～280	32,200	63,400	94,600	125,800	157,000	188,200
～300	34,400	67,800	101,200	134,600	168,000	201,400

※レールサイズの約1.5倍でご注文ください。
※巾つぎ箇所がハトメと重なる場合があります。

●タッセル込

シェイパーシェード ドラム式・R-65PD

仕上り丈＼仕上り巾	30～50	51～90	91～140	141～190	191～240	241～286	287～290	291～340	341～400
～100	38,000	38,000	52,900	63,700	78,300	82,400	93,300	110,600	114,700
～120	43,500	43,500	60,300	73,900	90,500	95,800	109,500	128,700	134,000
～140	44,400	44,400	61,700	75,300	92,700	98,000	111,700	131,500	136,800
～160	48,600	48,600	67,500	83,700	102,700	109,000	125,200	146,500	152,800
～180	53,000	53,000	73,300	92,500	113,300	120,500	139,200	162,100	169,300
～200	53,800	53,800	74,700	93,900	115,500	122,700	141,400	164,900	172,100
～220	58,100	58,100	80,600	102,300	125,500	133,700	155,400	180,400	188,600
～240	62,500	62,500	86,400	110,600	135,600	144,700	168,900	195,500	204,600
～260	63,300	63,300	87,900	112,100	137,800	146,900	171,100	198,300	207,400
～280	68,800	68,800	95,200	122,200	149,900	160,300	187,400	216,300	226,700
～300	69,600	69,600	96,600	123,600	152,100	162,500	189,600	219,100	229,500

※仕上り巾39cm以下の場合、仕上り丈は200cmまでになります。

シェイパーシェード コード式・R-65PC

仕上り丈＼仕上り巾	18～50	51～90	91～140	141～190	191～240
～100	28,000	28,000	38,300	49,100	53,200
～120	33,500	33,500	45,100	58,700	64,100
～140	34,400	34,400	46,000	59,600	65,000
～160	38,700	38,700	51,200	67,400	73,700
～180	43,100	43,100	56,500	75,700	83,000
～200	43,900	43,900	57,300	76,500	83,800
～220	48,200	48,200	62,600	84,300	92,500
～240	52,600	52,600	67,900	92,100	101,300
～260	53,500	53,500	68,800	93,000	102,200
～280	59,000	59,000	75,600	102,600	113,000
～300	59,800	59,800	76,400	103,400	113,800

プレーンシェード裏地付 ドラム式・R-63PD

仕上り丈＼仕上り巾	40～56	57～96	97～136	137～176	177～216	217～240	241～276	277～290
～100	31,200	33,900	40,200	55,800	62,100	67,400	80,100	87,300
～120	36,000	38,700	46,000	64,800	72,200	78,600	94,000	102,800
～140	36,400	39,100	46,500	65,800	73,200	79,600	95,000	104,200
～160	40,100	42,800	51,000	73,200	81,400	88,600	106,400	116,900
～180	40,600	43,300	51,500	74,100	82,300	89,500	107,300	118,400
～200	44,300	47,000	56,000	82,000	91,100	99,100	119,300	131,600
～220	48,000	50,700	60,500	89,400	99,300	108,100	131,200	144,900
～240	48,500	51,200	61,000	90,400	100,200	109,100	132,200	146,300
～260	52,200	54,900	65,500	97,800	108,400	118,100	143,600	159,000
～280	56,900	59,600	71,400	106,800	118,500	129,300	157,400	174,500
～300	57,400	60,100	71,900	107,700	119,500	130,300	158,400	175,900

プレーンシェード裏地付 コード式・R-63PC

仕上り丈＼仕上り巾	30～56	57～96	97～136	137～176	177～200
～100	23,800	26,400	32,700	48,200	53,400
～120	28,600	31,200	38,500	57,200	63,500
～140	29,000	31,600	39,000	58,200	64,500
～160	32,700	35,300	43,500	65,600	72,700
～180	33,200	35,800	44,000	66,500	73,600
～200	36,900	39,500	48,500	74,400	82,400
～220	40,600	43,200	53,000	81,800	90,600

ピーコックシェード コード式・R-62PC

仕上り丈＼仕上り巾	60～86	87～125
～120	34,100	56,500
～140	34,100	56,500
～160	37,600	63,400
～180	41,000	71,500
～200	41,000	71,500
～220	44,500	78,500
～240	44,500	78,500

ロールカーテン プレーンタイプ・Q-1P

仕上り丈＼仕上り巾	～80	81～120	121～140	141～141	142～195
～ 50	26,100	28,300	30,400	32,600	39,700
～ 80	27,700	29,900	32,000	34,200	42,900
～120	31,500	34,900	37,300	39,700	50,600
～150	35,600	39,200	41,900	44,500	57,600
～200	41,800	45,300	48,200	53,000	70,600
～240	45,900	49,700	52,800	60,100	80,000

※仕上り巾139cm以上は巾継ぎが入ります。
※製作可能寸法は巾：丈＝1：4が限度です。
※電動タイプ（Q-1PA）は23,000円を加算してください。（リモコン代はサービス）

ボックスバランス プレーンタイプ・U-1P

仕上り丈＼仕上り巾	～148	149～197	198～246	247～296	297～345	346～394	395～444
～ 40	17,300	22,600	28,500	33,900	39,800	45,200	50,600
～ 60	21,900	29,400	36,800	43,800	51,300	58,700	65,700

アールバランス プレーンタイプ・U-10P

仕上り丈＼仕上り巾	～140	141～286	287～432
～ 60	19,400	38,700	57,900

ストレートバランス プレーンタイプ・U-9P

仕上り丈＼仕上り巾	～140	141～286	287～432
～ 60	21,900	43,800	65,700

クッション

サイズ	パイピング	ステッチ	フリル	ボルスター
33×33	3,800	3,800	5,400	——
45×45	4,100	4,100	5,400	——
60×60	6,400	6,400	7,900	——
18R×40	——	——	——	11,400

シートクッション

サイズ	ダイニングシート	リビングシート	座布団カバー
45×43	4,000	——	——
48×48	——	4,000	——
55×59	——	——	3,400

マルチカバー

サイズ	
200×190（一人掛）	16,700
200×290（三人掛）	17,000

Make Elegance

表示価格には消費税は含まれていません。

BS-2 ベッドスプレッド・プレーン

サイズ	
S ～190×～310	20,500
SD ～220×～310	21,400
D ～240×～310	22,300

ベッドスプレッド（キルト） BK-1 BK-2 BK-3

タイプ	サイズ	ダイヤ ストライプ チュール	ダブルダイヤ	ファン ワイド ストライプ
BK-1 キルトプレーン	S ～190×～310	44,900	52,800	57,900
	SD ～220×～310	44,900	57,100	62,600
	D ～240×～310	44,900	61,600	66,900
BK-2 キルトフリル	S ～190×～310	47,000	57,400	60,300
	SD ～220×～310	49,500	64,800	68,100
	D ～240×～310	61,100	81,000	84,700
BK-3 キルトボックス	S ～190×～310	44,900	59,200	64,300
	SD ～220×～310	44,900	63,400	69,000
	D ～240×～310	44,900	68,000	73,300

表示価格には消費税は含まれていません。

E7069・7070 149cm巾 3,900/m 2,610/㎡ 柄リピート たて 32.5cm×よこ 24.9cm

見本帳掲載 P.64

裏地付についてはP.2をご覧ください。

■スタイリッシュウェーブ縫製・KH KE KO

KH 約2倍 仕上り巾 / 仕上り丈	～74 1巾	75～149 2巾	150～223 3巾	224～298 4巾	299～372 5巾	373～447 6巾	448～521 7巾	522～596 8巾	597～600 9巾
～100	10,800	20,600	30,400	40,200	50,000	59,800	69,600	79,400	89,200
～120	10,800	20,600	30,400	40,200	50,000	59,800	69,600	79,400	89,200
～140	12,700	24,400	36,100	47,800	59,500	71,200	82,900	94,600	106,300
～160	14,700	28,400	42,100	55,800	69,500	83,200	96,900	110,600	124,300
～180	14,700	28,400	42,100	55,800	69,500	83,200	96,900	110,600	124,300
～200	16,600	32,200	47,800	63,400	79,000	94,600	110,200	125,800	141,400
～220	16,600	32,200	47,800	63,400	79,000	94,600	110,200	125,800	141,400
～240	18,600	36,200	53,800	71,400	89,000	106,600	124,200	141,800	159,400
～260	20,500	40,000	59,500	79,000	98,500	118,000	137,500	157,000	176,500
～280	20,500	40,000	59,500	79,000	98,500	118,000	137,500	157,000	176,500
～300	22,500	44,000	65,500	87,000	108,500	130,000	151,500	173,000	194,500
KE 約1.5倍仕上り巾	～98	99～196	197～298	299～396	397～496	497～596	597～694	695～794	795～800
KO 約1.5倍仕上り巾	～100	101～200	201～324	325～424	425～550	551～600			

●タッセル込

※1巾での両引きはできません。
※2巾使いは、3ッ山両引きの場合、最大仕上り巾は上記と異なります。(P398参照)
※KEは2ッ山限定、KOは1ッ山限定。
※KH・KOは300cm、KEは400cmを超える仕上り巾は両引きのみになります。
※形態安定加工により風合いに変化が生じる場合があります。

■ハイグレード縫製・SH SE ■ニューシンプル縫製・SO ■フラット縫製・AP

SH 約2倍 仕上り巾 / 仕上り丈	～74 1巾	75～149 2巾	150～223 3巾	224～298 4巾	299～372 5巾	373～447 6巾	448～521 7巾	522～596 8巾	597～670 9巾	10巾
～100	10,300	19,600	28,900	38,200	47,500	56,800	66,100	75,400	84,700	94,000
～120	10,300	19,600	28,900	38,200	47,500	56,800	66,100	75,400	84,700	94,000
～140	12,200	23,400	34,600	45,800	57,000	68,200	79,400	90,600	101,800	113,000
～160	14,000	27,000	40,000	53,000	66,000	79,000	92,000	105,000	118,000	131,000
～180	14,000	27,000	40,000	53,000	66,000	79,000	92,000	105,000	118,000	131,000
～200	15,900	30,800	45,700	60,600	75,500	90,400	105,300	120,200	135,100	150,000
～220	15,900	30,800	45,700	60,600	75,500	90,400	105,300	120,200	135,100	150,000
～240	17,700	34,400	51,100	67,800	84,500	101,200	117,900	134,600	151,300	168,000
～260	19,600	38,200	56,800	75,400	94,000	112,600	131,200	149,800	168,400	187,000
～280	19,600	38,200	56,800	75,400	94,000	112,600	131,200	149,800	168,400	187,000
～300	21,400	41,800	62,200	82,600	103,000	123,400	143,800	164,200	184,600	205,000
SE 約1.5倍仕上り巾	～98	99～196	197～298	299～396	397～496	497～596	597～694	695～794	795～894	895～992
SO 約1.5倍仕上り巾	～100	101～200	201～324	325～424	425～550	551～650	651～774			
AP 約1倍仕上り巾	～133	134～266	267～411	412～560	561～705	706～854				

●タッセル込

※SH、SE、SOは1巾での両引きはできません。
※SHの2巾使いは、3ッ山両引きの場合、最大仕上り巾は上記と異なります。(P398参照)
※SEは2ッ山、SOは1ッ山、APはヒダなし。

■ワッフルサンド縫製・KV

約2倍

仕上り巾 / 仕上り丈	75～149 2巾	150～223 3巾	224～298 4巾	299～372 5巾	373～447 6巾	448～521 7巾	522～596 8巾
～100	40,600	60,400	80,200	100,000	119,800	139,600	159,400
～120	42,400	63,100	83,800	104,500	125,200	145,900	166,600
～140	50,000	74,500	99,000	123,500	148,000	172,500	197,000
～160	57,600	85,900	114,200	142,500	170,800	199,100	227,400
～180	59,400	88,600	117,800	147,000	176,200	205,400	234,600
～200	67,000	100,000	133,000	166,000	199,000	232,000	265,000
～220	68,800	102,700	136,600	170,500	204,400	238,300	272,200
～240	76,600	114,400	152,200	190,000	227,800	265,600	303,400
～260	84,200	125,800	167,400	209,000	250,600	292,200	333,800
～280	86,000	128,500	171,000	213,500	256,000	298,500	341,000
～300	93,600	139,900	186,200	232,500	278,800	325,100	371,400

●タッセル込

※2ッ山限定。1巾での両引きはできません。
※300cmを超える仕上り巾は両引きのみになります。
※形態安定加工により風合いに変化が生じる場合があります。

プレーンシェード ドラム式・R-61PD

仕上り巾 / 仕上り丈	30～50	51～90	91～140	141～190	191～240	241～288	289～290	291～340	341～400
～100	23,700	26,500	32,100	42,900	48,500	53,900	61,500	67,100	73,300
～120	26,600	29,400	35,800	48,300	54,700	60,800	70,200	76,500	83,500
～140	26,600	29,400	35,800	48,300	54,700	60,800	70,200	76,500	83,500
～160	28,800	31,600	38,500	52,800	59,600	66,300	77,700	84,600	92,000
～180	31,100	33,900	41,200	57,600	64,900	72,100	85,200	92,600	100,600
～200	31,100	33,900	41,200	57,600	64,900	72,100	85,200	92,600	100,600
～220	33,300	36,100	43,900	62,000	69,900	77,500	92,400	100,200	108,700
～240	33,300	36,100	43,900	62,000	69,900	77,500	92,400	100,200	108,700
～260	36,200	39,000	47,600	67,500	76,000	84,400	101,100	109,700	118,800
～280	38,400	41,200	50,300	71,900	81,000	89,900	108,600	117,700	127,400
～300	38,400	41,200	50,300	71,900	81,000	89,900	108,600	117,700	127,400

※仕上り巾39cm以下の場合、仕上り丈は200cmまでになります。

プレーンシェード コード式・R-61PC

仕上り巾 / 仕上り丈	18～50	51～90	91～140	141～190	191～240
～100	16,400	19,000	24,500	35,200	40,700
～120	19,300	21,900	28,200	40,600	46,900
～140	19,300	21,900	28,200	40,600	46,900
～160	21,500	24,100	30,900	45,100	51,800
～180	23,800	26,400	33,600	49,900	57,100
～200	23,800	26,400	33,600	49,900	57,100
～220	26,000	28,600	36,300	54,300	62,100
～240	26,000	28,600	36,300	54,300	62,100
～260	28,900	31,500	40,000	59,800	68,200
～280	31,100	33,700	42,700	64,200	73,200
～300	31,100	33,700	42,700	64,200	73,200

表示価格には消費税は含まれていません。

■アイレット縫製・AA

約1倍

仕上り丈＼仕上り巾	～133 1巾	134～266 2巾	267～411 3巾	412～560 4巾	561～705 5巾	706～854 6巾
～100	19,400	37,800	56,200	74,600	93,000	111,400
～120	19,400	37,800	56,200	74,600	93,000	111,400
～140	21,200	41,400	61,600	81,800	102,000	122,200
～160	22,900	44,800	66,700	88,600	110,500	132,400
～180	22,900	44,800	66,700	88,600	110,500	132,400
～200	24,700	48,400	72,100	95,800	119,500	143,200
～220	24,700	48,400	72,100	95,800	119,500	143,200
～240	26,400	51,800	77,200	102,600	128,000	153,400
～260	28,200	55,400	82,600	109,800	137,000	164,200
～280	28,200	55,400	82,600	109,800	137,000	164,200
～300	30,000	59,000	88,000	117,000	146,000	175,000

※レールサイズの約1.5倍でご注文ください。
※巾つぎ箇所がハトメと重なる場合があります。

●タッセル込

シェイパーシェード ドラム式・R-65PD

仕上り丈＼仕上り巾	30～50	51～90	91～140	141～190	191～240	241～288	289～290	291～340	341～400
～100	36,300	36,300	51,200	60,400	75,000	79,100	88,200	105,500	109,600
～120	41,300	41,300	58,000	69,600	86,200	91,500	103,100	122,300	127,700
～140	42,200	42,200	59,400	71,000	88,400	93,700	105,300	125,100	130,500
～160	46,000	46,000	64,900	78,700	97,700	104,000	118,100	139,400	145,700
～180	50,000	50,000	70,400	86,600	107,300	114,600	130,800	153,600	160,900
～200	50,800	50,800	71,800	88,000	109,500	116,800	133,000	156,400	163,700
～220	54,800	54,800	77,300	95,600	118,800	127,000	145,300	170,300	178,500
～240	55,700	55,700	78,700	97,000	121,000	129,200	147,500	173,100	181,300
～260	60,500	60,500	85,500	106,300	132,200	141,700	162,400	189,900	199,300
～280	64,500	64,500	90,900	113,800	141,500	151,900	175,100	204,100	214,500
～300	65,300	65,300	92,300	115,200	143,700	154,100	177,300	206,900	217,300

※仕上り巾39cm以下の場合、仕上り丈は200cmまでになります。

シェイパーシェード コード式・R-65PC

仕上り丈＼仕上り巾	18～50	51～90	91～140	141～190	191～240
～100	26,300	26,300	36,600	45,800	49,900
～120	31,300	31,300	42,800	54,400	59,800
～140	32,200	32,200	43,700	55,300	60,700
～160	36,100	36,100	48,600	62,400	68,700
～180	40,100	40,100	53,600	69,800	77,000
～200	40,900	40,900	54,400	70,600	77,800
～220	44,900	44,900	59,300	77,600	85,800
～240	45,800	45,800	60,200	78,500	86,700
～260	50,700	50,700	66,400	87,200	96,600
～280	54,700	54,700	71,300	94,200	104,600
～300	55,500	55,500	72,100	95,000	105,400

プレーンシェード裏地付 ドラム式・R-63PD

仕上り丈＼仕上り巾	40～56	57～96	97～136	137～176	177～216	217～240	241～276	277～290
～100	29,500	32,200	38,500	52,500	58,700	64,000	75,100	82,300
～120	30,000	32,700	39,000	53,400	59,700	65,000	76,000	83,700
～140	34,200	36,900	44,300	61,500	68,900	75,300	88,600	97,900
～160	37,500	40,200	48,400	68,100	76,300	83,500	99,200	109,800
～180	38,000	40,700	48,900	69,100	77,300	84,500	100,200	111,200
～200	41,300	44,000	53,000	76,100	85,100	93,100	110,800	123,200
～220	44,600	47,300	57,200	82,700	92,500	101,400	121,100	134,700
～240	45,100	47,800	57,600	83,600	93,500	102,300	122,000	136,200
～260	49,300	52,000	63,000	91,700	102,700	112,600	134,600	150,300
～280	49,800	52,500	63,500	92,700	103,600	113,600	135,500	151,700
～300	53,100	55,800	67,600	99,300	111,100	121,800	146,200	163,700

プレーンシェード裏地付 コード式・R-63PC

仕上り丈＼仕上り巾	30～56	57～96	97～136	137～176	177～200
～100	22,100	24,700	31,000	44,900	50,000
～120	22,600	25,200	31,500	45,800	51,000
～140	26,800	29,400	36,800	53,900	60,200
～160	30,100	32,700	40,900	60,500	67,600
～180	30,600	33,200	41,400	61,500	68,600
～200	33,900	36,500	45,500	68,500	76,400
～220	37,200	39,800	49,700	75,100	83,800

ピーコックシェード コード式・R-62PC

仕上り丈＼仕上り巾	60～86	87～125
～120	32,000	52,400
～140	32,000	52,400
～160	35,100	58,500
～180	38,200	65,800
～200	38,200	65,800
～220	41,200	71,900
～240	41,200	71,900

ロールカーテン プレーンタイプ・Q-1P

仕上り丈＼仕上り巾	～80	81～120	121～140	141～142	143～195
～ 50	24,800	27,000	29,100	31,300	37,100
～ 80	26,000	28,200	30,300	32,500	39,500
～120	29,300	32,700	35,100	37,500	46,300
～150	33,000	36,600	39,300	41,900	52,600
～200	38,400	41,900	44,800	49,600	63,800
～240	42,500	46,300	49,400	56,700	72,900

※仕上り巾140cm以上は巾継ぎが入ります。
※製作可能寸法は巾：丈＝1：4が限度です。
※電動タイプ（Q-1PA）は23,000円を加算してください。（リモコン代はサービス）

ボックスバランス プレーンタイプ・U-1P

仕上り丈＼仕上り巾	～149	150～198	199～248	249～298	299～347	348～397	398～447
～ 40	14,700	19,300	24,300	29,000	34,000	38,600	43,600
～ 60	18,600	24,400	30,600	36,800	42,900	48,700	54,900

アールバランス プレーンタイプ・U-10P

仕上り丈＼仕上り巾	～141	142～288	289～435
～ 60	17,300	34,500	51,800

ストレートバランス プレーンタイプ・U-9P

仕上り丈＼仕上り巾	～141	142～288	289～435
～ 60	18,200	37,000	55,700

クッション

サイズ	パイピング	ステッチ	フリル	ボルスター
33×33	3,400	3,400	4,800	——
45×45	3,600	3,600	4,800	——
60×60	5,400	5,400	6,800	——
18R×40	——	——	——	10,900

シートクッション

サイズ	ダイニングシート	リビングシート	座布団カバー
45×43	3,600	——	——
48×48	——	3,600	——
55×59	——	——	2,900

マルチカバー

サイズ	
200×190（一人掛）	13,500
200×290（三人掛）	13,800

表示価格には消費税は含まれていません。

BS-2 ベッドスプレッド・プレーン

サイズ	
S ～190×～310	15,600
SD ～220×～310	16,500
D ～240×～310	17,400

ベッドスプレッド（キルト） BK-1 BK-2 BK-3

タイプ	サイズ	ダイヤ ストライプ チュール	ダブルダイヤ	ファン ワイド ストライプ
BK-1 キルトプレーン	S ～190×～310	39,900	47,900	53,000
	SD ～220×～310	39,900	52,100	57,700
	D ～240×～310	39,900	56,700	61,900
BK-2 キルトフリル	S ～190×～310	41,200	51,400	54,200
	SD ～220×～310	43,400	58,500	61,700
	D ～240×～310	53,300	72,400	76,100
BK-3 キルトボックス	S ～190×～310	39,900	53,600	58,600
	SD ～220×～310	39,900	57,800	63,300
	D ～240×～310	39,900	62,400	67,600

表示価格には消費税は含まれていません。

E7071・7072 154cm巾 7,200/m 4,670/㎡ 柄リピート たて 35.5cm×よこ 51.3cm

見本帳掲載 P.65

裏地付についてはP.2をご覧ください。

■スタイリッシュウェーブ縫製 柄出し・KJ KE KO

KJ 約2倍 仕上り巾 / 仕上り丈	～77 1巾	78～154 2巾	155～231 3巾	232～308 4巾	309～385 5巾	386～462 6巾	463～539 7巾	540～600 8巾
～100	14,400	27,800	41,200	54,600	68,000	81,400	94,800	108,200
～120	17,700	34,400	51,100	67,800	84,500	101,200	117,900	134,600
～140	21,100	41,200	61,300	81,400	101,500	121,600	141,700	161,800
～160	21,100	41,200	61,300	81,400	101,500	121,600	141,700	161,800
～180	24,400	47,800	71,200	94,600	118,000	141,400	164,800	188,200
～200	24,400	47,800	71,200	94,600	118,000	141,400	164,800	188,200
～220	27,700	54,400	81,100	107,800	134,500	161,200	187,900	214,600
～240	27,700	54,400	81,100	107,800	134,500	161,200	187,900	214,600
～260	31,100	61,200	91,300	121,400	151,500	181,600	211,700	241,800
～280	34,400	67,800	101,200	134,600	168,000	201,400	234,800	268,200
～300	34,400	67,800	101,200	134,600	168,000	201,400	234,800	268,200
KE 約1.5倍仕上り巾	～100	101～200	201～308	309～410	411～512	513～616	617～718	719～800
KO 約1.5倍仕上り巾	～100	101～200	201～324	325～450	451～550	551～600		

●タッセル込

※1巾での両引きはできません。 ※この商品は柄を優先して縫製しています。
※仕上り巾100cmにつきヒダ山数8個が基準です。(3ツ山限定)
※KEは2ツ山限定。柄を優先した縫製はできません。
※KJは300cm、KEは400cmを越える仕上り巾は両引きのみになります。
※形態安定加工により風合いに変化が生じる場合があります。

■柄出し縫製・SJ SE ■ニューシンプル縫製・SO ■フラット縫製・AP

SJ 約2倍 仕上り巾 / 仕上り丈	～77 1巾	78～154 2巾	155～231 3巾	232～308 4巾	309～385 5巾	386～462 6巾	463～539 7巾	540～616 8巾	617～693 9巾
～100	14,000	27,000	40,000	53,000	66,000	79,000	92,000	105,000	118,000
～120	17,200	33,400	49,600	65,800	82,000	98,200	114,400	130,600	146,800
～140	20,400	39,800	59,200	78,600	98,000	117,400	136,800	156,200	175,600
～160	20,400	39,800	59,200	78,600	98,000	117,400	136,800	156,200	175,600
～180	23,700	46,400	69,100	91,800	114,500	137,200	159,900	182,600	205,300
～200	23,700	46,400	69,100	91,800	114,500	137,200	159,900	182,600	205,300
～220	26,900	52,800	78,700	104,600	130,500	156,400	182,300	208,200	234,100
～240	26,900	52,800	78,700	104,600	130,500	156,400	182,300	208,200	234,100
～260	30,100	59,200	88,300	117,400	146,500	175,600	204,700	233,800	262,900
～280	33,400	65,800	98,200	130,600	163,000	195,400	227,800	260,200	292,600
～300	33,400	65,800	98,200	130,600	163,000	195,400	227,800	260,200	292,600
SE 約1.5倍仕上り巾	～100	101～200	201～308	309～410	411～512	513～616	617～718	719～822	823～924
SO 約1.5倍仕上り巾	～100	101～200	201～324	325～450	451～550	551～674	675～800		
AP 約1倍仕上り巾	～138	139～276	277～426	427～580	581～730	731～884			

●タッセル込

※SJ、SE、SOは1巾での両引きはできません。 ※SJ（約2倍）は柄を優先して縫製しています。
※仕上り巾100cmにつきヒダ山数8個が基準です。(3ツ山限定)
※SEは2ツ山限定、SOは1ツ山、APはヒダなし。柄を優先した縫製はできません。

■リウェーブ縫製・G2

約2倍

仕上り巾 / 仕上り丈	～124 2巾	125～224 3巾	225～300 4巾	301～374 5巾	375～474 6巾	475～550 7巾	551～600 8巾
～100	38,200	56,800	75,400	94,000	112,600	131,200	149,800
～120	38,200	56,800	75,400	94,000	112,600	131,200	149,800
～140	45,400	67,600	89,800	112,000	134,200	156,400	178,600
～160	45,400	67,600	89,800	112,000	134,200	156,400	178,600
～180	53,000	79,000	105,000	131,000	157,000	183,000	209,000
～200	53,000	79,000	105,000	131,000	157,000	183,000	209,000
～220	60,200	89,800	119,400	149,000	178,600	208,200	237,800
～240	67,600	100,900	134,200	167,500	200,800	234,100	267,400
～260	67,600	100,900	134,200	167,500	200,800	234,100	267,400
～280	75,200	112,300	149,400	186,500	223,600	260,700	297,800
～300	75,200	112,300	149,400	186,500	223,600	260,700	297,800

●タッセル込

※3ツ山限定。1巾での両引きはできません。
※この商品はウェーブのピッチを優先して縫製しています。
※300cmを超える仕上り巾は両引きのみになります。
※片引きで300cmを超える400cmまでの場合は、別途料金が必要となります。詳しくは担当営業までお問い合せください。

■ワッフルサンド縫製・KV

約2倍

仕上り巾 / 仕上り丈	78～154 2巾	155～231 3巾	232～308 4巾	309～385 5巾	386～462 6巾	463～539 7巾	540～600 8巾
～100	51,200	74,000	96,800	119,600	142,400	165,200	183,400
～120	63,100	91,400	119,700	148,000	176,300	204,600	227,400
～140	74,500	108,100	141,700	175,300	208,900	242,500	269,800
～160	76,900	111,300	145,700	180,100	214,500	248,900	276,200
～180	88,800	128,700	168,600	208,500	248,400	288,300	320,200
～200	91,200	131,900	172,600	213,300	254,000	294,700	326,600
～220	102,900	149,000	195,100	241,200	287,300	333,400	369,800
～240	105,300	152,200	199,100	246,000	292,900	339,800	376,200
～260	116,700	168,900	221,100	273,300	325,500	377,700	418,600
～280	128,600	186,300	244,000	301,700	359,400	417,100	462,600
～300	131,000	189,500	248,000	306,500	365,000	423,500	469,000

●タッセル込

※2ツ山限定。1巾での両引きはできません。
※300cmを超える仕上り巾は両引きのみになります。
※形態安定加工により風合いに変化が生じる場合があります。

プレーンシェード ドラム式・R-61PD

仕上り巾 / 仕上り丈	30～50	51～90	91～146	147～190	191～240	241～298	299～340	341～400
～100	30,100	32,900	39,300	55,000	61,000	67,500	83,000	89,600
～120	30,100	32,900	39,300	55,000	61,000	67,500	83,000	89,600
～140	33,300	36,100	43,000	62,100	68,600	75,600	94,600	101,700
～160	37,600	40,400	48,000	69,900	77,100	84,800	106,600	114,400
～180	37,600	40,400	48,000	69,900	77,100	84,800	106,600	114,400
～200	40,800	43,600	51,700	77,000	84,700	92,900	118,100	126,400
～220	40,800	43,600	51,700	77,000	84,700	92,900	118,100	126,400
～240	45,000	47,800	56,600	84,800	93,200	102,100	130,900	139,900
～260	45,000	47,800	56,600	84,800	93,200	102,100	130,900	139,900
～280	48,200	51,000	60,300	91,900	100,800	110,200	141,700	151,200
～300	48,200	51,000	60,300	91,900	100,800	110,200	141,700	151,200

※仕上り巾39cm以下の場合、仕上り丈は200cmまでになります。

プレーンシェード コード式・R-61PC

仕上り巾 / 仕上り丈	18～50	51～90	91～146	147～190	191～240
～100	22,800	25,400	31,700	47,300	53,200
～120	22,800	25,400	31,700	47,300	53,200
～140	26,000	28,600	35,400	54,400	60,800
～160	30,300	32,900	40,400	62,200	69,300
～180	30,300	32,900	40,400	62,200	69,300
～200	33,500	36,100	44,100	69,300	76,900
～220	33,500	36,100	44,100	69,300	76,900
～240	37,700	40,300	49,000	77,100	85,400
～260	37,700	40,300	49,000	77,100	85,400
～280	40,900	43,500	52,700	84,200	93,000
～300	40,900	43,500	52,700	84,200	93,000

表示価格には消費税は含まれていません。

■アイレット縫製・AA

約1倍

仕上り丈＼仕上り巾	～138 1巾	139～276 2巾	277～426 3巾	427～580 4巾	581～730 5巾	731～884 6巾
～100	27,900	45,200	67,300	94,200	116,300	138,400
～120	31,100	51,600	76,900	107,000	132,300	157,600
～140	34,200	57,800	86,200	119,400	147,800	176,200
～160	34,200	57,800	86,200	119,400	147,800	176,200
～180	37,300	64,000	95,500	131,800	163,300	194,800
～200	37,300	64,000	95,500	131,800	163,300	194,800
～220	40,400	70,200	104,800	144,200	178,800	213,400
～240	40,400	70,200	104,800	144,200	178,800	213,400
～260	43,600	76,600	114,400	157,000	194,800	232,600
～280	43,600	76,600	114,400	157,000	194,800	232,600
～300	46,700	82,800	123,700	169,400	210,300	251,200

※レールサイズの約1.5倍でご注文ください。
※巾つぎ箇所がハトメと重なる場合があります。

●タッセル込

シェイパーシェード ドラム式・R-65PD

仕上り丈＼仕上り巾	30～50	51～90	91～146	147～190	191～240	241～298	299～340	341～400
～100	43,300	43,300	58,800	73,600	88,900	93,600	121,600	126,300
～120	44,200	44,200	60,300	75,100	91,100	95,800	124,400	129,100
～140	49,100	49,100	66,700	85,300	103,000	108,700	141,700	147,400
～160	55,300	55,300	74,900	96,900	116,600	123,500	160,500	167,500
～180	56,200	56,200	76,300	98,300	118,800	125,700	163,300	170,300
～200	61,100	61,100	82,700	108,500	130,700	138,600	180,700	188,500
～220	62,000	62,000	84,200	110,000	132,900	140,800	183,500	191,300
～240	68,300	68,300	92,200	121,500	146,500	155,600	203,000	212,100
～260	69,100	69,100	93,700	123,000	148,700	157,800	205,800	214,900
～280	74,000	74,000	100,100	133,200	160,600	170,700	222,400	232,500
～300	74,800	74,800	101,500	134,600	162,800	172,900	225,200	235,300

※仕上り巾39cm以下の場合、仕上り丈は200cmまでになります。

シェイパーシェード コード式・R-65PC

仕上り丈＼仕上り巾	18～50	51～90	91～146	147～190	191～240
～100	33,300	33,300	44,200	59,000	63,800
～120	34,200	34,200	45,100	59,900	64,700
～140	39,100	39,100	51,000	69,600	75,300
～160	45,400	45,400	58,600	80,600	87,600
～180	46,300	46,300	59,500	81,500	88,500
～200	51,200	51,200	65,300	91,100	99,000
～220	52,100	52,100	66,200	92,000	99,900
～240	58,400	58,400	73,700	103,000	112,200
～260	59,300	59,300	74,600	103,900	113,100
～280	64,200	64,200	80,500	113,600	123,700
～300	65,000	65,000	81,300	114,400	124,500

プレーンシェード裏地付 ドラム式・R-63PD

仕上り丈＼仕上り巾	40～56	57～96	97～136	137～176	177～216	217～240	241～276	277～290
～100	36,300	39,000	45,900	65,400	72,200	78,100	94,700	102,400
～120	36,800	39,500	46,300	66,400	73,200	79,000	95,600	103,900
～140	41,100	43,800	51,500	75,700	83,300	90,000	110,300	119,800
～160	41,600	44,300	51,900	76,600	84,300	90,900	111,200	121,300
～180	47,100	49,800	58,600	87,000	95,800	103,500	127,100	138,700
～200	47,600	50,300	59,100	88,000	96,700	104,500	128,100	140,100
～220	51,900	54,600	64,200	97,300	106,900	115,400	142,700	156,100
～240	57,500	60,200	70,900	107,700	118,400	128,000	159,300	174,300
～260	58,000	60,700	71,300	108,600	119,300	129,000	160,300	175,700
～280	62,200	64,900	76,400	117,900	129,400	139,900	174,200	190,900
～300	62,700	65,400	76,900	118,900	130,400	140,900	175,100	192,400

プレーンシェード裏地付 コード式・R-63PC

仕上り丈＼仕上り巾	30～56	57～96	97～136	137～176	177～200
～100	28,900	31,500	38,400	57,800	63,500
～120	29,400	32,000	38,800	58,800	64,500
～140	33,700	36,300	44,000	68,100	74,600
～160	34,200	36,800	44,400	69,000	75,600
～180	39,700	42,300	51,100	79,400	87,100
～200	40,200	42,800	51,600	80,400	88,000
～220	44,500	47,100	56,700	89,700	98,200

ピーコックシェード コード式・R-62PC

仕上り丈＼仕上り巾	60～86	87～125
～120	35,200	58,400
～140	39,300	68,100
～160	39,300	68,100
～180	44,900	77,800
～200	49,000	87,500
～220	49,000	87,500
～240	54,500	97,100

ボックスバランス プレーンタイプ・U-1P

仕上り丈＼仕上り巾	～154	155～205	206～256	257～308	309～359	360～410
～ 40	23,000	30,400	37,700	45,200	52,600	59,900
～ 60	30,200	40,400	50,700	60,300	70,600	80,800

アールバランス プレーンタイプ・U-10P

仕上り丈＼仕上り巾	～146	147～298	299～450
～ 60	21,800	43,300	64,800

ストレートバランス プレーンタイプ・U-9P

仕上り丈＼仕上り巾	～146	147～298	299～450
～ 60	24,400	48,600	72,900

表示価格には消費税は含まれていません。

E7073・7074 148cm巾 5,000/m 3,370/㎡ 柄リピート たて 10cm×よこ 24.7cm

見本帳掲載 P.66

裏地付についてはP.2をご覧ください。

■スタイリッシュウェーブ縫製 柄出し・KJ KE KO

KJ 約2倍 仕上り巾 / 仕上り丈	～74 1巾	75～148 2巾	149～222 3巾	223～296 4巾	297～370 5巾	371～444 6巾	445～518 7巾	519～592 8巾	593～600 9巾
～100	11,000	21,000	31,000	41,000	51,000	61,000	71,000	81,000	91,000
～120	12,400	23,800	35,200	46,600	58,000	69,400	80,800	92,200	103,600
～140	13,800	26,600	39,400	52,200	65,000	77,800	90,600	103,400	116,200
～160	15,200	29,400	43,600	57,800	72,000	86,200	100,400	114,600	128,800
～180	16,700	32,400	48,100	63,800	79,500	95,200	110,900	126,600	142,300
～200	18,100	35,200	52,300	69,400	86,500	103,600	120,700	137,800	154,900
～220	19,500	38,000	56,500	75,000	93,500	112,000	130,500	149,000	167,500
～240	20,900	40,800	60,700	80,600	100,500	120,400	140,300	160,200	180,100
～260	22,300	43,600	64,900	86,200	107,500	128,800	150,100	171,400	192,700
～280	23,800	46,600	69,400	92,200	115,000	137,800	160,600	183,400	206,200
～300	25,200	49,400	73,600	97,800	122,000	146,200	170,400	194,600	218,800
KE 約1.5倍仕上り巾	～97	98～194	195～296	297～394	395～492	493～592	593～690	691～788	789～800
KO 約1.5倍仕上り巾	～100	101～200	201～300	301～424	425～524	525～600			

●タッセル込

※1巾での両引きはできません。 ※この商品は柄を優先して縫製しています。
※仕上り巾100cmにつきヒダ山数8個が基準です。(3ツ山限定)
※KEは2ツ山限定。柄を優先した縫製はできません。
※KJは300cm、KEは400cmを越える仕上り巾は両引きのみになります。
※形態安定加工により風合いに変化が生じる場合があります。

■柄出し縫製・SJ SE ■ニューシンプル縫製・SO ■フラット縫製・AP

SJ 約2倍 仕上り巾 / 仕上り丈	～74 1巾	75～148 2巾	149～222 3巾	223～296 4巾	297～370 5巾	371～444 6巾	445～518 7巾	519～592 8巾	593～666 9巾	10巾
～100	10,600	20,200	29,800	39,400	49,000	58,600	68,200	77,800	87,400	97,000
～120	11,900	22,800	33,700	44,600	55,500	66,400	77,300	88,200	99,100	110,000
～140	13,300	25,600	37,900	50,200	62,500	74,800	87,100	99,400	111,700	124,000
～160	14,600	28,200	41,800	55,400	69,000	82,600	96,200	109,800	123,400	137,000
～180	16,000	31,000	46,000	61,000	76,000	91,000	106,000	121,000	136,000	151,000
～200	17,400	33,800	50,200	66,600	83,000	99,400	115,800	132,200	148,600	165,000
～220	18,700	36,400	54,100	71,800	89,500	107,200	124,900	142,600	160,300	178,000
～240	20,100	39,200	58,300	77,400	96,500	115,600	134,700	153,800	172,900	192,000
～260	21,400	41,800	62,200	82,600	103,000	123,400	143,800	164,200	184,600	205,000
～280	22,800	44,600	66,400	88,200	110,000	131,800	153,600	175,400	197,200	219,000
～300	24,200	47,400	70,600	93,800	117,000	140,200	163,400	186,600	209,800	233,000
SE 約1.5倍仕上り巾	～97	98～194	195～296	297～394	395～492	493～592	593～690	691～788	789～888	889～988
SO 約1.5倍仕上り巾	～100	101～200	201～300	301～424	425～524	525～650	651～750			
AP 約1倍仕上り巾	～132	133～264	265～408	409～556	557～700	701～848				

●タッセル込

※SJ、SE、SOは1巾での両引きはできません。 ※SJ（約2倍）は柄を優先して縫製しています。
※仕上り巾100cmにつきヒダ山数8個が基準です。(3ツ山限定)
※SEは2ツ山限定、SOは1ツ山、APはヒダなし。柄を優先した縫製はできません。

■リウェーブ縫製・G2

約2倍

仕上り巾 / 仕上り丈	～124 2巾	125～224 3巾	225～300 4巾	301～374 5巾	375～450 6巾	451～524 7巾	525～600 8巾
～100	25,000	37,000	49,000	61,000	73,000	85,000	97,000
～120	28,400	42,100	55,800	69,500	83,200	96,900	110,600
～140	31,600	46,900	62,200	77,500	92,800	108,100	123,400
～160	34,800	51,700	68,600	85,500	102,400	119,300	136,200
～180	38,000	56,500	75,000	93,500	112,000	130,500	149,000
～200	41,000	61,000	81,000	101,000	121,000	141,000	161,000
～220	44,400	66,100	87,800	109,500	131,200	152,900	174,600
～240	47,600	70,900	94,200	117,500	140,800	164,100	187,400
～260	50,800	75,700	100,600	125,500	150,400	175,300	200,200
～280	54,000	80,500	107,000	133,500	160,000	186,500	213,000
～300	57,000	85,000	113,000	141,000	169,000	197,000	225,000

●タッセル込

※3ツ山限定。1巾での両引きはできません。
※この商品はウェーブのピッチを優先して縫製しています。
※300cmを超える仕上り巾は両引きのみになります。
※片引きで300cmを超える400cmまでの場合は、別途料金が必要となります。詳しくは担当営業までお問い合せください。

■ワッフルサンド縫製・KV

約2倍

仕上り巾 / 仕上り丈	75～148 2巾	149～222 3巾	223～296 4巾	297～370 5巾	371～444 6巾	445～518 7巾	519～592 8巾
～100	39,400	58,600	77,800	97,000	116,200	135,400	154,600
～120	45,400	67,600	89,800	112,000	134,200	156,400	178,600
～140	51,200	76,300	101,400	126,500	151,600	176,700	201,800
～160	56,800	84,700	112,600	140,500	168,400	196,300	224,200
～180	62,800	93,700	124,600	155,500	186,400	217,300	248,200
～200	68,600	102,400	136,200	170,000	203,800	237,600	271,400
～220	74,600	111,400	148,200	185,000	221,800	258,600	295,400
～240	80,400	120,100	159,800	199,500	239,200	278,900	318,600
～260	86,000	128,500	171,000	213,500	256,000	298,500	341,000
～280	92,000	137,500	183,000	228,500	274,000	319,500	365,000
～300	97,800	146,200	194,600	243,000	291,400	339,800	388,200

●タッセル込

※2ツ山限定。1巾での両引きはできません。
※300cmを超える仕上り巾は両引きのみになります。
※形態安定加工により風合いに変化が生じる場合があります。

プレーンシェード ドラム式・R-61PD

仕上り巾 / 仕上り丈	30～50	51～90	91～140	141～190	191～240	241～286	287～290	291～340	341～400
～100	24,300	27,100	32,600	44,000	49,500	54,700	63,000	68,500	74,600
～120	26,000	28,800	34,600	47,400	53,200	58,700	68,500	74,300	80,700
～140	27,700	30,500	36,600	50,800	56,900	62,800	73,900	80,000	86,800
～160	29,400	32,200	38,700	54,200	60,700	66,900	79,300	85,800	92,900
～180	31,000	33,800	40,700	57,500	64,400	70,900	84,700	91,500	99,000
～200	32,700	35,500	42,700	60,900	68,100	75,000	90,100	97,300	105,100
～220	34,400	37,200	44,800	64,300	71,800	79,100	95,500	103,100	111,200
～240	36,100	38,900	46,800	67,700	75,600	83,200	100,900	108,800	117,300
～260	37,800	40,600	48,800	71,100	79,300	87,200	106,400	114,600	123,400
～280	39,500	42,300	50,900	74,400	83,000	91,300	111,800	120,300	129,500
～300	41,200	44,000	52,900	77,800	86,700	95,400	117,200	126,100	135,600

※仕上り巾39cm以下の場合、仕上り丈は200cmまでになります。

プレーンシェード コード式・R-61PC

仕上り巾 / 仕上り丈	18～50	51～90	91～140	141～190	191～240
～100	17,000	19,600	25,000	36,300	41,700
～120	18,700	21,300	27,000	39,700	45,400
～140	20,400	23,000	29,000	43,100	49,100
～160	22,100	24,700	31,100	46,500	52,900
～180	23,700	26,300	33,100	49,800	56,600
～200	25,400	28,000	35,100	53,200	60,300
～220	27,100	29,700	37,200	56,600	64,000
～240	28,800	31,400	39,200	60,000	67,800
～260	30,500	33,100	41,200	63,400	71,500
～280	32,200	34,800	43,300	66,700	75,200
～300	33,900	36,500	45,300	70,100	78,900

表示価格には消費税は含まれていません。

■アイレット縫製・AA

約1倍

仕上り丈＼仕上り巾	～132 1巾	133～264 2巾	265～408 3巾	409～556 4巾	557～700 5巾	701～848 6巾
～100	19,700	38,400	57,100	75,800	94,500	113,200
～120	21,000	41,000	61,000	81,000	101,000	121,000
～140	22,300	43,600	64,900	86,200	107,500	128,800
～160	23,600	46,200	68,800	91,400	114,000	136,600
～180	24,900	48,800	72,700	96,600	120,500	144,400
～200	26,200	51,400	76,600	101,800	127,000	152,200
～220	27,500	54,000	80,500	107,000	133,500	160,000
～240	28,800	56,600	84,400	112,200	140,000	167,800
～260	30,100	59,200	88,300	117,400	146,500	175,600
～280	31,400	61,800	92,200	122,600	153,000	183,400
～300	32,700	64,400	96,100	127,800	159,500	191,200

※レールサイズの約1.5倍でご注文ください。
※巾つぎ箇所がハトメと重なる場合があります。

●タッセル込

シェイパーシェード ドラム式・R-65PD

仕上り丈＼仕上り巾	30～50	51～90	91～140	141～190	191～240	241～286	287～290	291～340	341～400
～100	36,600	36,600	51,200	61,000	75,200	79,000	88,800	105,800	109,600
～120	39,800	39,800	55,600	67,000	82,600	87,000	98,400	116,600	121,000
～140	42,900	42,900	59,900	72,900	89,900	95,000	108,000	127,500	132,500
～160	46,000	46,000	64,300	78,900	97,300	103,000	117,600	138,300	144,000
～180	49,100	49,100	68,500	84,800	104,600	110,900	127,200	149,100	155,400
～200	52,200	52,200	72,800	90,800	112,000	118,900	136,900	160,000	166,900
～220	55,400	55,400	77,200	96,800	119,300	126,900	146,500	170,800	178,400
～240	58,500	58,500	81,500	102,700	126,700	134,900	156,100	181,700	189,900
～260	61,600	61,600	85,900	108,700	134,000	142,900	165,700	192,500	201,300
～280	64,700	64,700	90,200	114,600	141,400	150,800	175,300	203,300	212,800
～300	67,800	67,800	94,500	120,600	148,700	158,800	184,900	214,200	224,300

※仕上り巾39cm以下の場合、仕上り丈は200cmまでになります。

シェイパーシェード コード式・R-65PC

仕上り丈＼仕上り巾	18～50	51～90	91～140	141～190	191～240
～100	26,600	26,600	36,600	46,400	50,100
～120	29,800	29,800	40,400	51,800	56,200
～140	32,900	32,900	44,200	57,200	62,200
～160	36,100	36,100	48,000	62,600	68,300
～180	39,200	39,200	51,700	68,000	74,300
～200	42,300	42,300	55,400	73,400	80,300
～220	45,500	45,500	59,200	78,800	86,300
～240	48,600	48,600	63,000	84,200	92,400
～260	51,800	51,800	66,800	89,600	98,400
～280	54,900	54,900	70,600	95,000	104,500
～300	58,000	58,000	74,300	100,400	110,400

プレーンシェード裏地付 ドラム式・R-63PD

仕上り丈＼仕上り巾	40～56	57～96	97～136	137～176	177～216	217～240	241～276	277～290
～100	28,800	31,500	37,300	51,100	56,900	61,600	72,500	79,200
～120	31,400	34,100	40,400	56,300	62,600	67,800	80,300	88,000
～140	34,000	36,700	43,500	61,400	68,300	74,100	88,100	96,800
～160	36,600	39,300	46,700	66,600	74,000	80,400	95,900	105,700
～180	39,200	41,900	49,800	71,800	79,700	86,600	103,700	114,500
～200	41,700	44,400	52,900	76,900	85,400	92,900	111,600	123,400
～220	44,300	47,000	56,000	82,100	91,100	99,100	119,400	132,200
～240	46,900	49,600	59,200	87,200	96,800	105,400	127,200	141,000
～260	49,500	52,200	62,300	92,400	102,500	111,700	135,000	149,900
～280	52,100	54,800	65,400	97,600	108,200	117,900	142,800	158,700
～300	54,600	57,300	68,600	102,700	114,000	124,200	150,600	167,600

プレーンシェード裏地付 コード式・R-63PC

仕上り丈＼仕上り巾	30～56	57～96	97～136	137～176	177～200
～100	21,400	24,000	29,800	43,500	48,200
～120	24,000	26,600	32,900	48,700	53,900
～140	26,600	29,200	36,000	53,800	59,600
～160	29,200	31,800	39,200	59,000	65,300
～180	31,800	34,400	42,300	64,200	71,000
～200	34,300	36,900	45,400	69,300	76,700
～220	36,900	39,500	48,500	74,500	82,400

ピーコックシェード コード式・R-62PC

仕上り丈＼仕上り巾	60～86	87～125
～120	30,400	50,200
～140	32,600	54,700
～160	34,900	59,300
～180	37,200	63,800
～200	39,500	68,400
～220	41,700	72,900
～240	44,000	77,400

ロールカーテン プレーンタイプ・Q-1P

仕上り丈＼仕上り巾	～80	81～120	121～140	141～141	142～195
～ 50	25,400	27,600	29,700	31,900	38,300
～ 80	26,900	29,100	31,200	33,400	41,300
～120	30,600	34,000	36,400	38,800	49,400
～150	34,700	38,300	41,000	43,600	56,300
～200	40,200	43,700	46,600	51,400	67,500
～240	44,800	48,600	51,700	59,000	77,800

※仕上り巾139cm以上は巾継ぎが入ります。
※製作可能寸法は巾：丈＝1：4が限度です。
※電動タイプ（Q-1PA）は23,000円を加算してください。（リモコン代はサービス）

ボックスバランス プレーンタイプ・U-1P

仕上り丈＼仕上り巾	～148	149～197	198～246	247～296	297～345	346～394	395～444
～ 40	15,900	21,100	26,400	31,700	36,900	42,200	47,500
～ 60	18,900	25,100	31,400	37,700	43,900	50,200	56,500

アールバランス プレーンタイプ・U-10P

仕上り丈＼仕上り巾	～140	141～286	287～432
～ 60	17,500	35,500	53,400

ストレートバランス プレーンタイプ・U-9P

仕上り丈＼仕上り巾	～140	141～286	287～432
～ 60	19,600	39,600	59,700

表示価格には消費税は含まれていません。

E7075・7076 150cm巾 4,600/m 3,060/㎡ 柄リピート たて 21.6cm×よこ 25cm

見本帳掲載 P.68

裏地付についてはP.2をご覧ください。

■スタイリッシュウェーブ縫製 柄出し・KJ KE KO

KJ 約2倍 仕上り巾 / 仕上り丈	～75 1巾	76～150 2巾	151～225 3巾	226～300 4巾	301～375 5巾	376～450 6巾	451～525 7巾	526～600 8巾
～100	11,200	21,400	31,600	41,800	52,000	62,200	72,400	82,600
～120	12,600	24,200	35,800	47,400	59,000	70,600	82,200	93,800
～140	14,100	27,200	40,300	53,400	66,500	79,600	92,700	105,800
～160	15,500	30,000	44,500	59,000	73,500	88,000	102,500	117,000
～180	17,000	33,000	49,000	65,000	81,000	97,000	113,000	129,000
～200	18,400	35,800	53,200	70,600	88,000	105,400	122,800	140,200
～220	19,900	38,800	57,700	76,600	95,500	114,400	133,300	152,200
～240	19,900	38,800	57,700	76,600	95,500	114,400	133,300	152,200
～260	21,300	41,600	61,900	82,200	102,500	122,800	143,100	163,400
～280	22,800	44,600	66,400	88,200	110,000	131,800	153,600	175,400
～300	24,200	47,400	70,600	93,800	117,000	140,200	163,400	186,600
KE 約1.5倍仕上り巾	～100	101～200	201～300	301～400	401～500	501～600	601～700	701～800
KO 約1.5倍仕上り巾	～100	101～200	201～324	325～424	425～550	551～600		

●タッセル込

※1巾での両引きはできません。 ※この商品は柄を優先して縫製しています。
※仕上り巾100cmにつきヒダ山数8個が基準です。(3ツ山限定)
※KEは2ツ山限定。柄を優先した縫製はできません。
※KJは300cm、KEは400cmを越える仕上り巾は両引きのみになります。
※形態安定加工により風合いに変化が生じる場合があります。

■柄出し縫製・SJ SE ■ニューシンプル縫製・SO ■フラット縫製・AP

SJ 約2倍 仕上り巾 / 仕上り丈	～75 1巾	76～150 2巾	151～225 3巾	226～300 4巾	301～375 5巾	376～450 6巾	451～525 7巾	526～600 8巾	601～675 9巾
～100	10,700	20,400	30,100	39,800	49,500	59,200	68,900	78,600	88,300
～120	12,100	23,200	34,300	45,400	56,500	67,600	78,700	89,800	100,900
～140	13,500	26,000	38,500	51,000	63,500	76,000	88,500	101,000	113,500
～160	14,900	28,800	42,700	56,600	70,500	84,400	98,300	112,200	126,100
～180	16,300	31,600	46,900	62,200	77,500	92,800	108,100	123,400	138,700
～200	17,600	34,200	50,800	67,400	84,000	100,600	117,200	133,800	150,400
～220	19,000	37,000	55,000	73,000	91,000	109,000	127,000	145,000	163,000
～240	19,000	37,000	55,000	73,000	91,000	109,000	127,000	145,000	163,000
～260	20,400	39,800	59,200	78,600	98,000	117,400	136,800	156,200	175,600
～280	21,800	42,600	63,400	84,200	105,000	125,800	146,600	167,400	188,200
～300	23,200	45,400	67,600	89,800	112,000	134,200	156,400	178,600	200,800
SE 約1.5倍仕上り巾	～100	101～200	201～300	301～400	401～500	501～600	601～700	701～800	801～900
SO 約1.5倍仕上り巾	～100	101～200	201～324	325～424	425～550	551～650	651～774		
AP 約1倍仕上り巾	～134	135～268	269～414	415～564	565～710	711～860			

●タッセル込

※SJ、SE、SOは1巾での両引きはできません。 ※SJ（約2倍）は柄を優先して縫製しています。
※仕上り巾100cmにつきヒダ山数8個が基準です。(3ツ山限定)
※SEは2ツ山限定、SOは1ツ山、APはヒダなし。柄を優先した縫製はできません。

■ワッフルサンド縫製・KV

約2倍

仕上り巾 / 仕上り丈	76～150 2巾	151～225 3巾	226～300 4巾	301～375 5巾	376～450 6巾	451～525 7巾	526～600 8巾
～100	40,600	60,400	80,200	100,000	119,800	139,600	159,400
～120	46,600	69,400	92,200	115,000	137,800	160,600	183,400
～140	52,600	78,400	104,200	130,000	155,800	181,600	207,400
～160	58,400	87,100	115,800	144,500	173,200	201,900	230,600
～180	64,600	96,400	128,200	160,000	191,800	223,600	255,400
～200	70,600	105,400	140,200	175,000	209,800	244,600	279,400
～220	76,600	114,400	152,200	190,000	227,800	265,600	303,400
～240	78,200	116,800	155,400	194,000	232,600	271,200	309,800
～260	84,200	125,800	167,400	209,000	250,600	292,200	333,800
～280	90,200	134,800	179,400	224,000	268,600	313,200	357,800
～300	96,200	143,800	191,400	239,000	286,600	334,200	381,800

●タッセル込

※2ツ山限定。1巾での両引きはできません。
※300cmを超える仕上り巾は両引きのみになります。
※形態安定加工により風合いに変化が生じる場合があります。

プレーンシェード ドラム式・R-61PD

仕上り巾 / 仕上り丈	30～50	51～90	91～142	143～190	191～240	241～290	291～340	341～400
～100	24,600	27,400	33,200	44,700	50,300	56,000	67,600	73,800
～120	27,000	29,800	36,100	49,000	55,200	61,400	74,400	81,200
～140	28,600	31,400	38,000	52,300	58,800	65,300	79,600	86,700
～160	30,200	33,000	40,000	55,500	62,300	69,200	85,200	92,700
～180	31,900	34,700	42,000	59,200	66,400	73,600	90,400	98,200
～200	33,500	36,300	43,900	62,400	69,900	77,500	96,000	104,200
～220	35,100	37,900	45,900	65,600	73,500	81,400	101,200	109,700
～240	35,100	37,900	45,900	65,600	73,500	81,400	101,200	109,700
～260	37,500	40,300	48,800	70,000	78,400	86,800	108,100	117,100
～280	39,100	41,900	50,800	73,200	81,900	90,700	113,200	122,600
～300	40,700	43,500	52,700	76,400	85,500	94,600	118,900	128,600

※仕上り巾39cm以下の場合、仕上り丈は200cmまでになります。

プレーンシェード コード式・R-61PC

仕上り巾 / 仕上り丈	18～50	51～90	91～142	143～190	191～240
～100	17,300	19,900	25,700	37,000	42,500
～120	19,700	22,300	28,600	41,300	47,400
～140	21,300	23,900	30,500	44,600	51,000
～160	22,900	25,500	32,500	47,800	54,500
～180	24,600	27,200	34,500	51,500	58,600
～200	26,200	28,800	36,400	54,700	62,100
～220	27,800	30,400	38,400	57,900	65,700
～240	27,800	30,400	38,400	57,900	65,700
～260	30,200	32,800	41,300	62,300	70,600
～280	31,800	34,400	43,300	65,500	74,100
～300	33,400	36,000	45,200	68,700	77,700

表示価格には消費税は含まれていません。

■アイレット縫製・AA

約1倍

仕上り丈＼仕上り巾	～134 1巾	135～268 2巾	269～414 3巾	415～564 4巾	565～710 5巾	711～860 6巾
～100	24,700	38,800	57,700	76,600	95,500	114,400
～120	26,000	41,400	61,600	81,800	102,000	122,200
～140	27,300	44,000	65,500	87,000	108,500	130,000
～160	28,600	46,600	69,400	92,200	115,000	137,800
～180	29,900	49,200	73,300	97,400	121,500	145,600
～200	31,300	52,000	77,500	103,000	128,500	154,000
～220	31,300	52,000	77,500	103,000	128,500	154,000
～240	32,600	54,600	81,400	108,200	135,000	161,800
～260	33,900	57,200	85,300	113,400	141,500	169,600
～280	35,200	59,800	89,200	118,600	148,000	177,400
～300	36,500	62,400	93,100	123,800	154,500	185,200

※レールサイズの約1.5倍でご注文ください。
※巾つぎ箇所がハトメと重なる場合があります。

●タッセル込

シェイパーシェード ドラム式・R-65PD

仕上り丈＼仕上り巾	30～50	51～90	91～142	143～190	191～240	241～290	291～340	341～400
～100	37,200	37,200	52,100	62,200	76,800	80,900	104,200	108,200
～120	41,400	41,400	57,800	69,800	86,000	91,000	116,800	121,800
～140	44,500	44,500	62,000	75,500	93,200	98,900	126,800	132,400
～160	47,400	47,400	66,300	81,400	100,400	106,700	137,200	143,500
～180	50,500	50,500	70,600	87,600	108,000	115,000	147,200	154,100
～200	53,500	53,500	74,800	93,400	115,200	122,800	157,600	165,100
～220	56,600	56,600	79,100	99,200	122,400	130,600	167,600	175,700
～240	57,500	57,500	80,500	100,600	124,600	132,800	170,400	178,500
～260	61,600	61,600	86,200	108,200	133,800	143,000	183,000	192,100
～280	64,600	64,600	90,400	114,000	141,000	150,800	193,000	202,700
～300	67,600	67,600	94,600	119,700	148,200	158,600	203,400	213,800

※仕上り巾39cm以下の場合、仕上り丈は200cmまでになります。

シェイパーシェード コード式・R-65PC

仕上り丈＼仕上り巾	18～50	51～90	91～142	143～190	191～240
～100	27,200	27,200	37,500	47,600	51,700
～120	31,400	31,400	42,600	54,600	59,600
～140	34,500	34,500	46,300	59,800	65,500
～160	37,500	37,500	50,000	65,100	71,400
～180	40,600	40,600	53,800	70,800	77,700
～200	43,600	43,600	57,400	76,000	83,500
～220	46,700	46,700	61,100	81,200	89,400
～240	47,600	47,600	62,000	82,100	90,300
～260	51,800	51,800	67,100	89,100	98,200
～280	54,800	54,800	70,800	94,400	104,100
～300	57,800	57,800	74,400	99,500	109,900

プレーンシェード裏地付 ドラム式・R-63PD

仕上り丈＼仕上り巾	40～56	57～96	97～136	137～176	177～216	217～240	241～276	277～290
～100	30,400	33,100	39,400	54,300	60,600	65,800	77,800	85,000
～120	33,900	36,600	43,700	60,800	67,900	74,000	87,700	96,300
～140	34,400	37,100	44,200	61,800	68,900	75,000	88,700	97,700
～160	36,900	39,600	47,300	66,800	74,500	81,100	96,300	106,300
～180	39,400	42,100	50,300	71,800	80,000	87,200	104,300	115,400
～200	41,900	44,600	53,400	77,300	86,000	93,800	111,900	124,000
～220	44,400	47,100	56,400	82,300	91,600	99,900	119,900	133,000
～240	46,900	49,600	59,500	87,300	97,100	106,000	127,500	141,600
～260	50,400	53,100	63,800	93,800	104,500	114,200	137,400	152,900
～280	52,900	55,600	66,800	98,800	110,100	120,300	145,000	161,500
～300	55,400	58,100	69,900	103,800	115,600	126,400	153,000	170,500

プレーンシェード裏地付 コード式・R-63PC

仕上り丈＼仕上り巾	30～56	57～96	97～136	137～176	177～200
～100	23,000	25,600	31,900	46,700	51,900
～120	26,500	29,100	36,200	53,200	59,200
～140	27,000	29,600	36,700	54,200	60,200
～160	29,500	32,100	39,800	59,200	65,800
～180	32,000	34,600	42,800	64,200	71,300
～200	34,500	37,100	45,900	69,700	77,300
～220	37,000	39,600	48,900	74,700	82,900

ピーコックシェード コード式・R-62PC

仕上り丈＼仕上り巾	60～86	87～125
～120	32,100	52,600
～140	34,300	57,000
～160	36,500	61,400
～180	38,800	67,000
～200	38,800	67,000
～220	41,000	71,400
～240	43,200	75,800

ロールカーテン プレーンタイプ・Q-1P

仕上り丈＼仕上り巾	～80	81～120	121～140	141～143	144～195
～ 50	25,100	27,300	29,400	31,600	37,600
～ 80	26,900	29,100	31,200	33,400	41,300
～120	30,900	34,300	36,700	39,100	49,500
～150	34,400	38,000	40,700	43,300	55,300
～200	39,300	42,800	45,700	50,500	65,600
～240	44,200	48,000	51,100	58,400	76,100

※仕上り巾141cm以上は巾継ぎが入ります。
※製作可能寸法は巾：丈＝1：4が限度です。
※電動タイプ（Q-1PA）は23,000円を加算してください。（リモコン代はサービス）

ボックスバランス プレーンタイプ・U-1P

仕上り丈＼仕上り巾	～150	151～200	201～250	251～300	301～350	351～400
～ 40	16,100	21,200	26,700	31,800	37,300	42,400
～ 60	18,900	25,300	31,800	37,800	44,200	50,600

アールバランス プレーンタイプ・U-10P

仕上り丈＼仕上り巾	～142	143～290	291～438
～ 60	18,100	36,100	54,100

ストレートバランス プレーンタイプ・U-9P

仕上り丈＼仕上り巾	～142	143～290	291～438
～ 60	19,200	39,000	58,700

クッション

サイズ	パイピング	ステッチ	フリル	ボルスター
33×33	3,600	3,600	5,100	——
45×45	3,800	3,800	5,100	——
60×60	5,900	5,900	7,400	——
18R×40	——	——	——	11,200

シートクッション

サイズ	ダイニングシート	リビングシート	座布団カバー
45×43	3,800	——	——
48×48	——	3,800	——
55×59	——	——	3,200

マルチカバー

サイズ	
200×190（一人掛）	14,700
200×290（三人掛）	15,100

表示価格には消費税は含まれていません。

BS-2 ベッドスプレッド・プレーン

サイズ	
S ～190×～310	17,600
SD ～220×～310	18,500
D ～240×～310	19,300

ベッドスプレッド（キルト） BK-1 BK-2 BK-3

タイプ	サイズ	ダイヤ ストライプ チュール	ダブルダイヤ	ファン ワイド ストライプ
BK-1 キルトプレーン	S ～190×～310	42,600	50,100	55,200
	SD ～220×～310	42,600	54,300	59,900
	D ～240×～310	42,600	58,900	64,100
BK-2 キルトフリル	S ～190×～310	44,200	54,200	57,000
	SD ～220×～310	45,000	60,200	63,400
	D ～240×～310	57,100	76,100	79,700
BK-3 キルトボックス	S ～190×～310	42,600	56,100	61,200
	SD ～220×～310	42,600	60,300	65,900
	D ～240×～310	42,600	64,900	70,200

表示価格には消費税は含まれていません。

E7077・7078 150cm巾 5,900/m 3,930/㎡ 柄リピート たて 41.8cm×よこ 25cm

見本帳掲載 P.70

裏地付についてはP.2をご覧ください。

■柄出し縫製・SJ SE ■ニューシンプル縫製・SO ■フラット縫製・AP

仕上り丈 ＼ SJ 約2倍仕上り巾	～75 1巾	76～150 2巾	151～225 3巾	226～300 4巾	301～375 5巾	376～450 6巾	451～525 7巾	526～600 8巾	601～675 9巾
～100	13,900	26,800	39,700	52,600	65,500	78,400	91,300	104,200	117,100
～120	13,900	26,800	39,700	52,600	65,500	78,400	91,300	104,200	117,100
～140	17,100	33,200	49,300	65,400	81,500	97,600	113,700	129,800	145,900
～160	17,100	33,200	49,300	65,400	81,500	97,600	113,700	129,800	145,900
～180	20,400	39,800	59,200	78,600	98,000	117,400	136,800	156,200	175,600
～200	20,400	39,800	59,200	78,600	98,000	117,400	136,800	156,200	175,600
～220	23,600	46,200	68,800	91,400	114,000	136,600	159,200	181,800	204,400
～240	23,600	46,200	68,800	91,400	114,000	136,600	159,200	181,800	204,400
～260	26,800	52,600	78,400	104,200	130,000	155,800	181,600	207,400	233,200
～280	26,800	52,600	78,400	104,200	130,000	155,800	181,600	207,400	233,200
～300	30,000	59,000	88,000	117,000	146,000	175,000	204,000	233,000	262,000
SE 約1.5倍仕上り巾	～100	101～200	201～300	301～400	401～500	501～600	601～700	701～800	801～900
SO 約1.5倍仕上り巾	～100	101～200	201～324	325～424	425～550	551～650	651～774		
AP 約1倍仕上り巾	～134	135～268	269～414	415～564	565～710	711～860			

●タッセル込

※SJ、SE、SOは1巾での両引きはできません。 ※SJ（約2倍）は柄を優先して縫製しています。
※仕上り巾100cmにつきヒダ山数8個が基準です。(3ツ山限定)
※SEは2ツ山限定、SOは1ツ山、APはヒダなし。柄を優先した縫製はできません。

プレーンシェード ドラム式・R-61PD

仕上り丈 ＼ 仕上り巾	30～50	51～90	91～142	143～190	191～240	241～290	291～340	341～400
～100	26,300	29,100	34,800	48,100	53,700	59,300	72,100	78,300
～120	30,000	32,800	39,300	55,500	61,900	68,200	84,600	91,500
～140	30,000	32,800	39,300	55,500	61,900	68,200	84,600	91,500
～160	33,800	36,600	43,700	63,000	70,000	77,100	96,500	104,100
～180	33,800	36,600	43,700	63,000	70,000	77,100	96,500	104,100
～200	38,500	41,300	49,200	71,800	79,700	87,500	110,200	118,700
～220	38,500	41,300	49,200	71,800	79,700	87,500	110,200	118,700
～240	42,200	45,000	53,700	79,300	87,800	96,400	122,100	131,300
～260	42,200	45,000	53,700	79,300	87,800	96,400	122,100	131,300
～280	45,900	48,700	58,100	86,700	96,000	105,300	134,600	144,500
～300	45,900	48,700	58,100	86,700	96,000	105,300	134,600	144,500

※仕上り巾39cm以下の場合、仕上り丈は200cmまでになります。

プレーンシェード コード式・R-61PC

仕上り丈 ＼ 仕上り巾	18～50	51～90	91～142	143～190	191～240
～100	19,000	21,600	27,300	40,400	45,900
～120	22,700	25,300	31,800	47,800	54,100
～140	22,700	25,300	31,800	47,800	54,100
～160	26,500	29,100	36,200	55,300	62,200
～180	26,500	29,100	36,200	55,300	62,200
～200	31,200	33,800	41,700	64,100	71,900
～220	31,200	33,800	41,700	64,100	71,900
～240	34,900	37,500	46,200	71,600	80,000
～260	34,900	37,500	46,200	71,600	80,000
～280	38,600	41,200	50,600	79,000	88,200
～300	38,600	41,200	50,600	79,000	88,200

表示価格には消費税は含まれていません。

■アイレット縫製・AA

約1倍

仕上り丈＼仕上り巾	～134 1巾	135～268 2巾	269～414 3巾	415～564 4巾	565～710 5巾	711～860 6巾
～100	27,800	45,000	67,000	89,000	111,000	133,000
～120	27,800	45,000	67,000	89,000	111,000	133,000
～140	30,900	51,200	76,300	101,400	126,500	151,600
～160	30,900	51,200	76,300	101,400	126,500	151,600
～180	34,000	57,400	85,600	113,800	142,000	170,200
～200	34,000	57,400	85,600	113,800	142,000	170,200
～220	37,100	63,600	94,900	126,200	157,500	188,800
～240	37,100	63,600	94,900	126,200	157,500	188,800
～260	40,200	69,800	104,200	138,600	173,000	207,400
～280	40,200	69,800	104,200	138,600	173,000	207,400
～300	43,300	76,000	113,500	151,000	188,500	226,000

※レールサイズの約1.5倍でご注文ください。
※巾つぎ箇所がハトメと重なる場合があります。

●タッセル込

シェイパーシェード ドラム式・R-65PD

仕上り丈＼仕上り巾	30～50	51～90	91～142	143～190	191～240	241～290	291～340	341～400
～100	38,900	38,900	53,800	65,600	80,200	84,300	108,600	112,700
～120	44,700	44,700	61,400	76,800	93,400	98,700	127,900	133,300
～140	45,600	45,600	62,800	78,200	95,600	100,900	130,700	136,100
～160	51,300	51,300	70,500	89,500	108,800	115,400	149,400	156,000
～180	52,200	52,200	71,900	90,900	111,000	117,600	152,200	158,800
～200	59,100	59,100	81,000	103,900	126,400	134,600	173,700	181,900
～220	60,000	60,000	82,500	105,400	128,600	136,800	176,500	184,700
～240	65,700	65,700	90,000	116,600	141,800	151,300	195,200	204,700
～260	66,500	66,500	91,500	118,100	144,000	153,500	198,000	207,500
～280	72,300	72,300	99,000	129,200	157,200	167,900	217,300	228,000
～300	73,100	73,100	100,400	130,600	159,400	170,100	220,100	230,800

※仕上り巾39cm以下の場合、仕上り丈は200cmまでになります。

シェイパーシェード コード式・R-65PC

仕上り丈＼仕上り巾	18～50	51～90	91～142	143～190	191～240
～100	28,900	28,900	39,200	51,000	55,100
～120	34,700	34,700	46,200	61,600	67,000
～140	35,600	35,600	47,100	62,500	67,900
～160	41,400	41,400	54,200	73,200	79,800
～180	42,300	42,300	55,100	74,100	80,700
～200	49,200	49,200	63,600	86,500	94,700
～220	50,100	50,100	64,500	87,400	95,600
～240	55,800	55,800	71,500	98,100	107,500
～260	56,700	56,700	72,400	99,000	108,400
～280	62,500	62,500	79,400	109,600	120,300
～300	63,300	63,300	80,200	110,400	121,100

プレーンシェード裏地付 ドラム式・R-63PD

仕上り丈＼仕上り巾	40～56	57～96	97～136	137～176	177～216	217～240	241～276	277～290
～100	32,100	34,800	41,100	57,700	63,900	69,200	82,300	89,500
～120	37,100	39,800	47,200	67,700	75,100	81,500	98,600	107,400
～140	37,600	40,300	47,700	68,700	76,100	82,500	99,600	108,800
～160	42,700	45,400	53,800	78,800	87,300	94,700	115,300	126,200
～180	43,100	45,800	54,300	79,700	88,200	95,700	116,300	127,600
～200	49,300	52,000	61,900	91,500	101,400	110,200	134,500	147,700
～220	49,800	52,500	62,400	92,500	102,300	111,200	135,500	149,100
～240	50,300	53,000	62,800	93,400	103,300	112,100	136,400	150,600
～260	55,300	58,000	69,000	103,500	114,500	124,400	152,200	167,900
～280	55,800	58,500	69,500	104,500	115,400	125,400	153,100	169,300
～300	60,800	63,500	75,600	114,600	126,600	137,700	169,500	187,300

プレーンシェード裏地付 コード式・R-63PC

仕上り丈＼仕上り巾	30～56	57～96	97～136	137～176	177～200
～100	24,700	27,300	33,600	50,100	55,200
～120	29,700	32,300	39,700	60,100	66,400
～140	30,200	32,800	40,200	61,100	67,400
～160	35,300	37,900	46,300	71,200	78,600
～180	35,700	38,300	46,800	72,100	79,500
～200	41,900	44,500	54,400	83,900	92,700
～220	42,400	45,000	54,900	84,900	93,600

ピーコックシェード コード式・R-62PC

仕上り丈＼仕上り巾	60～86	87～125
～120	35,400	60,300
～140	35,400	60,300
～160	40,400	70,200
～180	40,400	70,200
～200	46,600	81,300
～220	46,600	81,300
～240	51,500	91,200

ボックスバランス プレーンタイプ・U-1P

仕上り丈＼仕上り巾	～150	151～200	201～250	251～300	301～350	351～400
～ 40	22,300	29,300	36,300	43,900	51,000	58,000
～ 60	22,300	29,300	36,300	43,900	51,000	58,000

アールバランス プレーンタイプ・U-10P

仕上り丈＼仕上り巾	～142	143～290	291～438
～ 60	20,700	41,900	63,000

ストレートバランス プレーンタイプ・U-9P

仕上り丈＼仕上り巾	～142	143～290	291～438
～ 60	23,300	47,100	70,900

クッション

サイズ	パイピング	ステッチ	ボルスター
33×33	4,000	4,000	——
45×45	4,300	4,300	——
60×60	6,900	6,900	——
18R×40	——	——	11,700

表示価格には消費税は含まれていません。

E7079・7080 100cm巾 4,800/m 4,800/㎡ 柄リピート たて 37.4cm×よこ 25cm

見本帳掲載 P.71

裏地付についてはP.2をご覧ください。

■スタイリッシュウェーブ縫製 柄出し・KJ KE KO

KJ 約2倍 仕上り巾 / 仕上り丈	～50 1巾	51～100 2巾	101～150 3巾	151～200 4巾	201～250 5巾	251～300 6巾	301～350 7巾	351～400 8巾	401～450 9巾	451～500 10巾
～100	10,300	19,600	28,900	38,200	47,500	56,800	66,100	75,400	84,700	94,000
～120	12,600	24,200	35,800	47,400	59,000	70,600	82,200	93,800	105,400	117,000
～140	12,600	24,200	35,800	47,400	59,000	70,600	82,200	93,800	105,400	117,000
～160	15,000	29,000	43,000	57,000	71,000	85,000	99,000	113,000	127,000	141,000
～180	15,000	29,000	43,000	57,000	71,000	85,000	99,000	113,000	127,000	141,000
～200	17,300	33,600	49,900	66,200	82,500	98,800	115,100	131,400	147,700	164,000
～220	17,300	33,600	49,900	66,200	82,500	98,800	115,100	131,400	147,700	164,000
～240	19,600	38,200	56,800	75,400	94,000	112,600	131,200	149,800	168,400	187,000
～260	21,900	42,800	63,700	84,600	105,500	126,400	147,300	168,200	189,100	210,000
～280	21,900	42,800	63,700	84,600	105,500	126,400	147,300	168,200	189,100	210,000
～300	24,200	47,400	70,600	93,800	117,000	140,200	163,400	186,600	209,800	233,000
KE 約1.5倍仕上り巾	～62	63～124	125～200	201～266	267～333	334～400	401～466	467～533	534～600	601～668
KO 約1.5倍仕上り巾	～62	63～124	125～200	201～274	275～350	351～424	425～500			

●タッセル込

※1巾での両引きはできません。 ※この商品は柄を優先して縫製しています。
※仕上り巾100cmにつきヒダ山数8個が基準です。(3ツ山限定)
※KEは2ツ山限定。柄を優先した縫製はできません。
※KJは300cm、KEは400cmを越える仕上り巾は両引きのみになります。
※形態安定加工により風合いに変化が生じる場合があります。

■柄出し縫製・SJ SE ■ニューシンプル縫製・SO ■フラット縫製・AP

SJ 約2倍 仕上り巾 / 仕上り丈	～50 1巾	51～100 2巾	101～150 3巾	151～200 4巾	201～250 5巾	251～300 6巾	301～350 7巾	351～400 8巾	401～450 9巾	451～500 10巾
～100	10,000	19,000	28,000	37,000	46,000	55,000	64,000	73,000	82,000	91,000
～120	12,300	23,600	34,900	46,200	57,500	68,800	80,100	91,400	102,700	114,000
～140	12,300	23,600	34,900	46,200	57,500	68,800	80,100	91,400	102,700	114,000
～160	14,500	28,000	41,500	55,000	68,500	82,000	95,500	109,000	122,500	136,000
～180	14,500	28,000	41,500	55,000	68,500	82,000	95,500	109,000	122,500	136,000
～200	16,800	32,600	48,400	64,200	80,000	95,800	111,600	127,400	143,200	159,000
～220	16,800	32,600	48,400	64,200	80,000	95,800	111,600	127,400	143,200	159,000
～240	19,000	37,000	55,000	73,000	91,000	109,000	127,000	145,000	163,000	181,000
～260	21,200	41,400	61,600	81,800	102,000	122,200	142,400	162,600	182,800	203,000
～280	21,200	41,400	61,600	81,800	102,000	122,200	142,400	162,600	182,800	203,000
～300	23,500	46,000	68,500	91,000	113,500	136,000	158,500	181,000	203,500	226,000
SE 約1.5倍仕上り巾	～62	63～124	125～200	201～266	267～333	334～400	401～466	467～533	534～600	601～668
SO 約1.5倍仕上り巾	～62	63～124	125～200	201～274	275～350	351～424	425～500			
AP 約1倍仕上り巾	～84	85～168	169～264	265～364	365～460	461～560	561～656	657～756	757～852	

●タッセル込

※SJ、SE、SOは1巾での両引きはできません。 ※SJ（約2倍）は柄を優先して縫製しています。
※仕上り巾100cmにつきヒダ山数8個が基準です。(3ツ山限定)
※SEは2ツ山限定、SOは1ツ山、APはヒダなし。柄を優先した縫製はできません。

■リウェーブ縫製・G2

約2倍

仕上り巾 / 仕上り丈	75～124 3巾	125～200 4巾	201～250 5巾	251～300 6巾	301～350 7巾	351～400 8巾	401～450 9巾
～100	31,600	41,800	52,000	62,200	72,400	82,600	92,800
～120	39,400	52,200	65,000	77,800	90,600	103,400	116,200
～140	39,400	52,200	65,000	77,800	90,600	103,400	116,200
～160	46,900	62,200	77,500	92,800	108,100	123,400	138,700
～180	54,700	72,600	90,500	108,400	126,300	144,200	162,100
～200	54,700	72,600	90,500	108,400	126,300	144,200	162,100
～220	62,200	82,600	103,000	123,400	143,800	164,200	184,600
～240	62,200	82,600	103,000	123,400	143,800	164,200	184,600
～260	69,700	92,600	115,500	138,400	161,300	184,200	207,100
～280	69,700	92,600	115,500	138,400	161,300	184,200	207,100
～300	77,500	103,000	128,500	154,000	179,500	205,000	230,500

●タッセル込

※3ツ山限定。1巾での両引きはできません。
※この商品はウェーブのピッチを優先して縫製しています。
※300cmを超える仕上り巾は両引きのみになります。
※片引きで300cmを超える400cmまでの場合は、別途料金が必要となります。詳しくは担当営業までお問い合せください。

■ワッフルサンド縫製・KV

約2倍

仕上り巾 / 仕上り丈	51～100 2巾	101～150 3巾	151～200 4巾	201～250 5巾	251～300 6巾	301～350 7巾	351～400 8巾
～100	35,400	48,000	65,200	82,400	95,000	112,200	129,400
～120	43,600	59,400	80,700	102,000	117,800	139,100	160,400
～140	45,200	61,000	83,100	105,200	121,000	143,100	165,200
～160	53,000	71,900	97,900	123,900	142,800	168,800	194,800
～180	54,800	73,700	100,600	127,500	146,400	173,300	200,200
～200	62,600	84,600	115,400	146,200	168,200	199,000	229,800
～220	64,400	86,400	118,100	149,800	171,800	203,500	235,200
～240	72,400	97,600	133,300	169,000	194,200	229,900	265,600
～260	80,200	108,500	148,100	187,700	216,000	255,600	295,200
～280	82,000	110,300	150,800	191,300	219,600	260,100	300,600
～300	90,000	121,500	166,000	210,500	242,000	286,500	331,000

●タッセル込

※2ツ山限定。1巾での両引きはできません。
※300cmを超える仕上り巾は両引きのみになります。
※形態安定加工により風合いに変化が生じる場合があります。

プレーンシェード ドラム式・R-61PD

仕上り巾 / 仕上り丈	30～50	51～92	93～140	141～190	191～240	241～288	289～340	341～384	385～400
～100	26,500	29,400	42,500	48,500	61,700	67,500	80,900	86,400	97,200
～120	26,500	29,400	42,500	48,500	61,700	67,500	80,900	86,400	97,200
～140	29,800	32,700	48,400	55,100	70,900	77,400	92,900	99,200	112,600
～160	29,800	32,700	48,400	55,100	70,900	77,400	92,900	99,200	112,600
～180	33,100	36,000	53,900	61,200	79,600	86,800	104,900	111,900	127,900
～200	33,100	36,000	53,900	61,200	79,600	86,800	104,900	111,900	127,900
～220	36,400	39,300	59,800	67,800	88,400	96,200	117,000	124,600	142,700
～240	36,400	39,300	59,800	67,800	88,400	96,200	117,000	124,600	142,700
～260	38,900	41,800	64,700	73,200	96,200	104,600	127,800	135,900	156,500
～280	38,900	41,800	64,700	73,200	96,200	104,600	127,800	135,900	156,500
～300	42,200	45,100	70,600	79,800	105,000	114,000	139,800	148,700	171,900

※仕上り巾39cm以下の場合、仕上り丈は200cmまでになります。

プレーンシェード コード式・R-61PC

仕上り巾 / 仕上り丈	18～50	51～92	93～140	141～190	191～240
～100	19,200	22,000	34,900	40,800	53,900
～120	19,200	22,000	34,900	40,800	53,900
～140	22,500	25,300	40,800	47,400	63,100
～160	22,500	25,300	40,800	47,400	63,100
～180	25,800	28,600	46,300	53,500	71,800
～200	25,800	28,600	46,300	53,500	71,800
～220	29,100	31,900	52,200	60,100	80,600
～240	29,100	31,900	52,200	60,100	80,600
～260	31,600	34,400	57,100	65,500	88,400
～280	31,600	34,400	57,100	65,500	88,400
～300	34,900	37,700	63,000	72,100	97,200

表示価格には消費税は含まれていません。

■アイレット縫製・AA

約1倍

仕上り丈＼仕上り巾	～84 1巾	85～168 2巾	169～264 3巾	265～364 4巾	365～460 5巾	461～560 6巾	561～656 7巾
～100	19,300	32,800	46,300	64,600	78,100	91,600	109,900
～120	21,500	37,200	52,900	73,400	89,100	104,800	125,300
～140	21,500	37,200	52,900	73,400	89,100	104,800	125,300
～160	23,700	41,600	59,500	82,200	100,100	118,000	140,700
～180	23,700	41,600	59,500	82,200	100,100	118,000	140,700
～200	25,800	45,800	65,800	90,600	110,600	130,600	155,400
～220	25,800	45,800	65,800	90,600	110,600	130,600	155,400
～240	28,000	50,200	72,400	99,400	121,600	143,800	170,800
～260	28,000	50,200	72,400	99,400	121,600	143,800	170,800
～280	30,200	54,600	79,000	108,200	132,600	157,000	186,200
～300	32,300	58,800	85,300	116,600	143,100	169,600	200,900

※レールサイズの約1.5倍でご注文ください。
※巾つぎ箇所がハトメと重なる場合があります。

●タッセル込

シェイパーシェード ドラム式・R-65PD

仕上り丈＼仕上り巾	30～50	51～92	93～140	141～190	191～240	241～288	289～340	341～384	385～400
～100	39,700	39,700	62,400	67,100	89,600	94,300	119,400	124,100	136,100
～120	40,600	40,600	63,900	68,600	91,800	96,500	122,200	126,900	138,900
～140	45,900	45,900	72,900	78,900	106,000	112,000	141,000	147,000	162,100
～160	46,700	46,700	74,400	80,400	108,200	114,200	143,800	149,800	164,900
～180	52,100	52,100	83,000	90,200	122,000	129,300	162,700	169,900	188,200
～200	52,900	52,900	84,400	91,600	124,200	131,500	165,500	172,700	191,000
～220	58,200	58,200	93,500	102,000	138,000	146,500	184,300	192,800	213,800
～240	59,100	59,100	94,900	103,400	140,200	148,700	187,100	195,600	216,600
～260	63,200	63,200	102,600	112,000	152,400	161,800	203,700	213,100	237,000
～280	64,100	64,100	104,000	113,400	154,600	164,000	206,500	215,900	239,800
～300	69,400	69,400	113,000	123,700	168,400	179,100	225,300	236,000	263,100

※仕上り巾39cm以下の場合、仕上り丈は200cmまでになります。

シェイパーシェード コード式・R-65PC

仕上り丈＼仕上り巾	18～50	51～92	93～140	141～190	191～240
～100	29,700	29,700	47,800	52,500	64,500
～120	30,600	30,600	48,700	53,400	65,400
～140	35,900	35,900	57,200	63,200	78,300
～160	36,800	36,800	58,100	64,100	79,200
～180	42,200	42,200	66,200	73,400	91,700
～200	43,000	43,000	67,000	74,200	92,500
～220	48,300	48,300	75,500	84,000	105,000
～240	49,200	49,200	76,400	84,900	105,900
～260	53,400	53,400	83,500	92,900	116,800
～280	54,300	54,300	84,400	93,800	117,700
～300	59,600	59,600	92,800	103,500	130,100

プレーンシェード裏地付 ドラム式・R-63PD

仕上り丈＼仕上り巾	40～56	57～96	97～136	137～176	177～216	217～240	241～276	277～290
～100	29,600	32,300	43,600	52,300	63,500	68,500	74,200	86,500
～120	33,200	35,900	49,900	59,900	73,900	79,700	86,300	101,700
～140	37,800	40,500	57,600	69,100	86,100	93,100	100,700	119,100
～160	38,300	41,000	58,000	70,000	87,100	94,000	101,600	120,600
～180	42,900	45,600	65,200	78,800	98,800	106,900	115,600	138,000
～200	43,400	46,100	65,700	79,700	99,800	107,800	116,500	139,500
～220	48,000	50,700	73,300	88,900	111,500	120,700	130,500	156,900
～240	48,500	51,200	73,800	89,900	112,500	121,600	131,400	158,300
～260	52,000	54,700	80,100	97,500	122,900	132,800	143,500	173,600
～280	52,500	55,200	80,600	98,500	123,800	133,800	144,400	175,000
～300	57,100	59,800	88,200	107,700	135,600	146,600	158,400	192,500

プレーンシェード裏地付 コード式・R-63PC

仕上り丈＼仕上り巾	30～56	57～96	97～136	137～176	177～200
～100	22,200	24,800	36,100	44,700	54,800
～120	25,800	28,400	42,400	52,300	65,200
～140	30,400	33,000	50,100	61,500	77,400
～160	30,900	33,500	50,500	62,400	78,400
～180	35,500	38,100	57,700	71,200	90,100
～200	36,000	38,600	58,200	72,100	91,100
～220	40,600	43,200	65,800	81,300	102,800

ピーコックシェード コード式・R-62PC

仕上り丈＼仕上り巾	60～86	87～125
～120	28,100	45,600
～140	31,700	52,900
～160	31,700	52,900
～180	35,400	59,300
～200	35,400	59,300
～220	39,000	66,600
～240	39,000	66,600

ロールカーテン プレーンタイプ・Q-1P

仕上り丈＼仕上り巾	～80	81～93	94～120	121～140	141～195
～ 50	26,700	28,900	36,100	38,200	40,400
～ 80	28,100	30,300	39,400	41,500	43,700
～120	31,800	35,200	46,900	49,300	51,700
～150	34,400	38,000	50,300	53,000	55,600
～200	41,200	44,700	61,300	64,200	69,000
～240	45,200	49,000	68,200	71,300	78,600

※仕上り巾91cm以上は巾継ぎが入ります。
※製作可能寸法は巾：丈＝1：4が限度です。
※電動タイプ（Q-1PA）は23,000円を加算してください。（リモコン代はサービス）

ボックスバランス プレーンタイプ・U-1P

仕上り丈＼仕上り巾	～100	101～133	134～166	167～200	201～233	234～266	267～300
～ 40	15,700	20,600	25,900	30,800	36,200	41,100	46,500
～ 60	15,700	20,600	25,900	30,800	36,200	41,100	46,500

アールバランス プレーンタイプ・U-10P

仕上り丈＼仕上り巾	～92	93～190	191～288	289～386	387～484
～ 60	14,100	28,700	43,200	57,800	72,300

ストレートバランス プレーンタイプ・U-9P

仕上り丈＼仕上り巾	～92	93～190	191～288	289～386	387～484
～ 60	15,800	32,100	48,400	64,700	81,100

クッション

サイズ	パイピング	ステッチ	フリル	ボルスター
33×33	3,700	3,700	5,200	——
45×45	3,900	3,900	5,200	——
60×60	6,100	6,100	7,600	——
18R×40	——	——	——	11,300

シートクッション

サイズ	ダイニングシート	リビングシート	座布団カバー
45×43	3,800	——	——
48×48	——	3,800	——
55×59	——	——	4,800

マルチカバー

サイズ	
200×190（一人掛）	15,700
200×290（三人掛）	21,900

表示価格には消費税は含まれていません。

BS-2 ベッドスプレッド・プレーン

サイズ	
S ～190×～310	18,700
SD ～220×～310	26,300
D ～240×～310	27,200

ベッドスプレッド（キルト） BK-1 BK-2 BK-3

タイプ	サイズ	ダイヤ ストライプ チュール	ダブルダイヤ	ファン ワイド ストライプ
BK-1 キルトプレーン	S ～190×～310	59,400	62,000	67,100
	SD ～220×～310	59,400	66,200	71,700
	D ～240×～310	59,400	70,800	76,000
BK-2 キルトフリル	S ～190×～310	65,900	68,800	71,600
	SD ～220×～310	68,900	76,100	79,300
	D ～240×～310	68,900	83,200	86,900
BK-3 キルトボックス	S ～190×～310	59,400	69,400	74,400
	SD ～220×～310	59,400	73,600	79,200
	D ～240×～310	59,400	78,200	83,400

表示価格には消費税は含まれていません。

E7081 150cm巾 5,800/m 3,860/㎡ 柄リピート たて 37cm×よこ 25cm

見本帳掲載 P.72

裏地付についてはP.2をご覧ください。

■スタイリッシュウェーブ縫製 柄出し・KJ KE KO

KJ 約2倍 仕上り巾 / 仕上り丈	～75 1巾	76～150 2巾	151～225 3巾	226～300 4巾	301～375 5巾	376～450 6巾	451～525 7巾	526～600 8巾
～100	12,700	24,400	36,100	47,800	59,500	71,200	82,900	94,600
～120	15,700	30,400	45,100	59,800	74,500	89,200	103,900	118,600
～140	15,700	30,400	45,100	59,800	74,500	89,200	103,900	118,600
～160	18,600	36,200	53,800	71,400	89,000	106,600	124,200	141,800
～180	18,600	36,200	53,800	71,400	89,000	106,600	124,200	141,800
～200	21,500	42,000	62,500	83,000	103,500	124,000	144,500	165,000
～220	24,400	47,800	71,200	94,600	118,000	141,400	164,800	188,200
～240	24,400	47,800	71,200	94,600	118,000	141,400	164,800	188,200
～260	27,400	53,800	80,200	106,600	133,000	159,400	185,800	212,200
～280	27,400	53,800	80,200	106,600	133,000	159,400	185,800	212,200
～300	30,300	59,600	88,900	118,200	147,500	176,800	206,100	235,400
KE 約1.5倍仕上り巾	～100	101～200	201～300	301～400	401～500	501～600	601～700	701～800
KO 約1.5倍仕上り巾	～100	101～200	201～324	325～424	425～550	551～600		

●タッセル込

※1巾での両引きはできません。 ※この商品は柄を優先して縫製しています。
※仕上り巾100cmにつきヒダ山数8個が基準です。(3ツ山限定)
※KEは2ツ山限定。柄を優先した縫製はできません。
※KJは300cm、KEは400cmを越える仕上り巾は両引きのみになります。
※形態安定加工により風合いに変化が生じる場合があります。

■柄出し縫製・SJ SE ■ニューシンプル縫製・SO ■フラット縫製・AP

SJ 約2倍 仕上り巾 / 仕上り丈	～75 1巾	76～150 2巾	151～225 3巾	226～300 4巾	301～375 5巾	376～450 6巾	451～525 7巾	526～600 8巾	601～675 9巾
～100	12,300	23,600	34,900	46,200	57,500	68,800	80,100	91,400	102,700
～120	15,100	29,200	43,300	57,400	71,500	85,600	99,700	113,800	127,900
～140	15,100	29,200	43,300	57,400	71,500	85,600	99,700	113,800	127,900
～160	17,900	34,800	51,700	68,600	85,500	102,400	119,300	136,200	153,100
～180	17,900	34,800	51,700	68,600	85,500	102,400	119,300	136,200	153,100
～200	20,700	40,400	60,100	79,800	99,500	119,200	138,900	158,600	178,300
～220	23,500	46,000	68,500	91,000	113,500	136,000	158,500	181,000	203,500
～240	23,500	46,000	68,500	91,000	113,500	136,000	158,500	181,000	203,500
～260	26,400	51,800	77,200	102,600	128,000	153,400	178,800	204,200	229,600
～280	26,400	51,800	77,200	102,600	128,000	153,400	178,800	204,200	229,600
～300	29,200	57,400	85,600	113,800	142,000	170,200	198,400	226,600	254,800
SE 約1.5倍仕上り巾	～100	101～200	201～300	301～400	401～500	501～600	601～700	701～800	801～900
SO 約1.5倍仕上り巾	～100	101～200	201～324	325～424	425～550	551～650	651～774		
AP 約1倍仕上り巾	～134	135～268	269～414	415～564	565～710	711～860			

●タッセル込

※SJ、SE、SOは1巾での両引きはできません。 ※SJ（約2倍）は柄を優先して縫製しています。
※仕上り巾100cmにつきヒダ山数8個が基準です。(3ツ山限定)
※SEは2ツ山限定、SOは1ツ山、APはヒダなし。柄を優先した縫製はできません。

■ワッフルサンド縫製・KV

約2倍

仕上り巾 / 仕上り丈	76～150 2巾	151～225 3巾	226～300 4巾	301～375 5巾	376～450 6巾	451～525 7巾	526～600 8巾
～100	43,400	64,600	85,800	107,000	128,200	149,400	170,600
～120	53,600	79,900	106,200	132,500	158,800	185,100	211,400
～140	55,200	82,300	109,400	136,500	163,600	190,700	217,800
～160	65,000	97,000	129,000	161,000	193,000	225,000	257,000
～180	66,800	99,700	132,600	165,500	198,400	231,300	264,200
～200	76,800	114,700	152,600	190,500	228,400	266,300	304,200
～220	86,800	129,700	172,600	215,500	258,400	301,300	344,200
～240	88,400	132,100	175,800	219,500	263,200	306,900	350,600
～260	98,200	146,800	195,400	244,000	292,600	341,200	389,800
～280	100,000	149,500	199,000	248,500	298,000	347,500	397,000
～300	110,000	164,500	219,000	273,500	328,000	382,500	437,000

●タッセル込

※2ツ山限定。1巾での両引きはできません。
※300cmを超える仕上り巾は両引きのみになります。
※形態安定加工により風合いに変化が生じる場合があります。

プレーンシェード ドラム式・R-61PD

仕上り巾 / 仕上り丈	30～50	51～90	91～142	143～190	191～240	241～290	291～340	341～400
～100	28,000	30,800	36,900	51,500	57,500	63,500	78,200	84,700
～120	28,000	30,800	36,900	51,500	57,500	63,500	78,200	84,700
～140	31,700	34,500	41,300	58,300	65,000	71,700	89,400	96,600
～160	31,700	34,500	41,300	58,300	65,000	71,700	89,400	96,600
～180	35,400	38,200	45,700	65,700	73,100	80,500	100,600	108,500
～200	35,400	38,200	45,700	65,700	73,100	80,500	100,600	108,500
～220	38,200	41,000	49,000	71,800	79,700	87,600	110,600	119,100
～240	38,200	41,000	49,000	71,800	79,700	87,600	110,600	119,100
～260	41,900	44,700	53,400	79,200	87,800	96,400	121,800	131,000
～280	45,600	48,400	57,800	86,100	95,300	104,600	133,000	142,900
～300	45,600	48,400	57,800	86,100	95,300	104,600	133,000	142,900

※仕上り巾39cm以下の場合、仕上り丈は200cmまでになります。

プレーンシェード コード式・R-61PC

仕上り巾 / 仕上り丈	18～50	51～90	91～142	143～190	191～240
～100	20,700	23,300	29,400	43,800	49,700
～120	20,700	23,300	29,400	43,800	49,700
～140	24,400	27,000	33,800	50,600	57,200
～160	24,400	27,000	33,800	50,600	57,200
～180	28,100	30,700	38,200	58,000	65,300
～200	28,100	30,700	38,200	58,000	65,300
～220	30,900	33,500	41,500	64,100	71,900
～240	30,900	33,500	41,500	64,100	71,900
～260	34,600	37,200	45,900	71,500	80,000
～280	38,300	40,900	50,300	78,400	87,500
～300	38,300	40,900	50,300	78,400	87,500

表示価格には消費税は含まれていません。

■アイレット縫製・AA

約1倍

仕上り丈＼仕上り巾	～134 1巾	135～268 2巾	269～414 3巾	415～564 4巾	565～710 5巾	711～860 6巾
～100	26,300	42,000	62,500	83,000	103,500	124,000
～120	29,000	47,400	70,600	93,800	117,000	140,200
～140	29,000	47,400	70,600	93,800	117,000	140,200
～160	31,700	52,800	78,700	104,600	130,500	156,400
～180	31,700	52,800	78,700	104,600	130,500	156,400
～200	34,400	58,200	86,800	115,400	144,000	172,600
～220	34,400	58,200	86,800	115,400	144,000	172,600
～240	37,100	63,600	94,900	126,200	157,500	188,800
～260	39,800	69,000	103,000	137,000	171,000	205,000
～280	39,800	69,000	103,000	137,000	171,000	205,000
～300	42,500	74,400	111,100	147,800	184,500	221,200

※レールサイズの約1.5倍でご注文ください。
※巾つぎ箇所がハトメと重なる場合があります。

●タッセル込

シェイパーシェード ドラム式・R-65PD

仕上り丈＼仕上り巾	30～50	51～90	91～142	143～190	191～240	241～290	291～340	341～400
～100	41,200	41,200	56,700	70,100	85,400	90,100	116,700	121,400
～120	42,100	42,100	58,200	71,600	87,600	92,300	119,500	124,200
～140	47,800	47,800	65,700	82,100	100,100	106,100	137,500	143,500
～160	48,600	48,600	67,200	83,600	102,300	108,300	140,300	146,300
～180	54,400	54,400	74,700	94,700	115,500	122,700	158,300	165,600
～200	55,200	55,200	76,100	96,100	117,700	124,900	161,100	168,400
～220	59,700	59,700	82,200	105,500	128,700	136,800	176,900	185,100
～240	60,600	60,600	83,600	106,900	130,900	139,000	179,700	187,900
～260	66,200	66,200	91,200	118,000	144,000	153,400	197,700	207,200
～280	72,000	72,000	98,700	128,500	156,600	167,300	215,700	226,400
～300	72,800	72,800	100,100	129,900	158,800	169,500	218,500	229,200

※仕上り巾39cm以下の場合、仕上り丈は200cmまでになります。

シェイパーシェード コード式・R-65PC

仕上り丈＼仕上り巾	18～50	51～90	91～142	143～190	191～240
～100	31,200	31,200	42,100	55,500	60,300
～120	32,100	32,100	43,000	56,400	61,200
～140	37,800	37,800	50,000	66,400	72,400
～160	38,700	38,700	50,900	67,300	73,300
～180	44,500	44,500	57,900	77,900	85,200
～200	45,300	45,300	58,700	78,700	86,000
～220	49,800	49,800	64,200	87,500	95,700
～240	50,700	50,700	65,100	88,400	96,600
～260	56,400	56,400	72,100	98,900	108,400
～280	62,200	62,200	79,100	108,900	119,700
～300	63,000	63,000	79,900	109,700	120,500

プレーンシェード裏地付 ドラム式・R-63PD

仕上り丈＼仕上り巾	40～56	57～96	97～136	137～176	177～216	217～240	241～276	277～290
～100	30,800	33,500	39,500	54,600	60,600	65,600	77,600	84,600
～120	34,700	37,400	44,200	62,900	69,700	75,500	90,800	99,000
～140	39,700	42,400	50,300	72,300	80,200	87,200	105,800	115,600
～160	40,200	42,900	50,800	73,300	81,200	88,100	106,800	117,100
～180	45,200	47,900	56,900	83,300	92,300	100,300	121,800	133,700
～200	45,700	48,400	57,400	84,200	93,300	101,300	122,800	135,100
～220	49,500	52,200	62,100	92,500	102,400	111,200	135,900	149,500
～240	50,000	52,700	62,600	93,500	103,400	112,200	136,800	151,000
～260	55,000	57,700	68,700	103,500	114,500	124,400	151,900	167,600
～280	55,500	58,200	69,200	104,500	115,400	125,400	152,800	169,000
～300	60,500	63,200	75,300	113,900	125,900	137,000	167,900	185,700

プレーンシェード裏地付 コード式・R-63PC

仕上り丈＼仕上り巾	30～56	57～96	97～136	137～176	177～200
～100	23,400	26,000	32,000	47,000	51,900
～120	27,300	29,900	36,700	55,300	61,000
～140	32,300	34,900	42,800	64,700	71,500
～160	32,800	35,400	43,300	65,700	72,500
～180	37,800	40,400	49,400	75,700	83,600
～200	38,300	40,900	49,900	76,600	84,600
～220	42,100	44,700	54,600	84,900	93,700

ピーコックシェード コード式・R-62PC

仕上り丈＼仕上り巾	60～86	87～125
～120	32,800	55,100
～140	37,700	63,700
～160	37,700	63,700
～180	42,600	73,500
～200	42,600	73,500
～220	46,300	82,000
～240	46,300	82,000

ボックスバランス プレーンタイプ・U-1P

仕上り丈＼仕上り巾	～150	151～200	201～250	251～300	301～350	351～400
～ 40	20,300	26,600	33,000	39,900	46,300	53,200
～ 60	20,300	26,600	33,000	39,900	46,300	53,200

アールバランス プレーンタイプ・U-10P

仕上り丈＼仕上り巾	～142	143～290	291～438
～ 60	19,400	39,200	59,000

ストレートバランス プレーンタイプ・U-9P

仕上り丈＼仕上り巾	～142	143～290	291～438
～ 60	22,000	44,400	66,900

クッション

サイズ	パイピング	ステッチ	ボルスター
33×33	4,000	4,000	——
45×45	4,300	4,300	——
60×60	6,800	6,800	——
18R×40	——	——	11,600

シートクッション

サイズ	ダイニングシート	リビングシート	座布団カバー
45×43	4,200	——	——
48×48	——	4,200	——
55×59	——	——	3,600

マルチカバー

サイズ	
200×190（一人掛）	18,100
200×290（三人掛）	18,500

Make Elegance

表示価格には消費税は含まれていません。

BS-2 ベッドスプレッド・プレーン

サイズ	
S ～190×～310	21,300
SD ～220×～310	22,200
D ～240×～310	23,100

ベッドスプレッド（キルト） BK-1 BK-2 BK-3

タイプ	サイズ	ダイヤ ストライプ チュール	ダブルダイヤ	ファン ワイド ストライプ
BK-1 キルトプレーン	S ～190×～310	48,400	55,700	60,800
	SD ～220×～310	48,400	60,000	65,500
	D ～240×～310	48,400	64,500	69,800
BK-2 キルトフリル	S ～190×～310	50,100	59,300	62,100
	SD ～220×～310	51,000	65,300	68,600
	D ～240×～310	66,200	83,200	86,900
BK-3 キルトボックス	S ～190×～310	48,400	62,400	67,500
	SD ～220×～310	48,400	66,600	72,200
	D ～240×～310	48,400	71,200	76,500

表示価格には消費税は含まれていません。

E7082・7083 151cm巾 7,400/m 4,900/㎡ 柄リピート たて 31.5cm×よこ 50.5cm

見本帳掲載 P.73

裏地付についてはP.2をご覧ください。

■スタイリッシュウェーブ縫製 柄出し・KJ KE KO

KJ 約2倍仕上り巾 / 仕上り丈	～75 1巾	76～151 2巾	152～226 3巾	227～302 4巾	303～377 5巾	378～453 6巾	454～528 7巾	529～600 8巾
～100	16,200	31,400	46,600	61,800	77,000	92,200	107,400	122,600
～120	19,200	37,400	55,600	73,800	92,000	110,200	128,400	146,600
～140	19,200	37,400	55,600	73,800	92,000	110,200	128,400	146,600
～160	22,200	43,400	64,600	85,800	107,000	128,200	149,400	170,600
～180	22,200	43,400	64,600	85,800	107,000	128,200	149,400	170,600
～200	25,200	49,400	73,600	97,800	122,000	146,200	170,400	194,600
～220	28,300	55,600	82,900	110,200	137,500	164,800	192,100	219,400
～240	28,300	55,600	82,900	110,200	137,500	164,800	192,100	219,400
～260	31,300	61,600	91,900	122,200	152,500	182,800	213,100	243,400
～280	34,300	67,600	100,900	134,200	167,500	200,800	234,100	267,400
～300	34,300	67,600	100,900	134,200	167,500	200,800	234,100	267,400
KE 約1.5倍仕上り巾	～100	101～200	201～302	303～402	403～502	503～604	605～704	705～800
KO 約1.5倍仕上り巾	～100	101～200	201～324	325～424	425～550	551～600		

●タッセル込

※1巾での両引きはできません。 ※この商品は柄を優先して縫製しています。
※仕上り巾100cmにつきヒダ山数8個が基準です。(3ツ山限定)
※KEは2ツ山限定。柄を優先した縫製はできません。
※KJは300cm、KEは400cmを越える仕上り巾は両引きのみになります。
※形態安定加工により風合いに変化が生じる場合があります。

■柄出し縫製・SJ SE ■ニューシンプル縫製・SO ■フラット縫製・AP

SJ 約2倍仕上り巾 / 仕上り丈	～75 1巾	76～151 2巾	152～226 3巾	227～302 4巾	303～377 5巾	378～453 6巾	454～528 7巾	529～604 8巾	605～679 9巾
～100	15,700	30,400	45,100	59,800	74,500	89,200	103,900	118,600	133,300
～120	18,600	36,200	53,800	71,400	89,000	106,600	124,200	141,800	159,400
～140	18,600	36,200	53,800	71,400	89,000	106,600	124,200	141,800	159,400
～160	21,600	42,200	62,800	83,400	104,000	124,600	145,200	165,800	186,400
～180	21,600	42,200	62,800	83,400	104,000	124,600	145,200	165,800	186,400
～200	24,500	48,000	71,500	95,000	118,500	142,000	165,500	189,000	212,500
～220	27,400	53,800	80,200	106,600	133,000	159,400	185,800	212,200	238,600
～240	27,400	53,800	80,200	106,600	133,000	159,400	185,800	212,200	238,600
～260	30,300	59,600	88,900	118,200	147,500	176,800	206,100	235,400	264,700
～280	33,300	65,600	97,900	130,200	162,500	194,800	227,100	259,400	291,700
～300	33,300	65,600	97,900	130,200	162,500	194,800	227,100	259,400	291,700
SE 約1.5倍仕上り巾	～100	101～200	201～302	303～402	403～502	503～604	605～704	705～804	805～906
SO 約1.5倍仕上り巾	～100	101～200	201～324	325～424	425～550	551～650	651～774		
AP 約1倍仕上り巾	～135	136～270	271～417	418～568	569～715	716～866			

●タッセル込

※SJ、SE、SOは1巾での両引きはできません。 ※SJ（約2倍）は柄を優先して縫製しています。
※仕上り巾100cmにつきヒダ山数8個が基準です。(3ツ山限定)
※SEは2ツ山限定、SOは1ツ山、APはヒダなし。柄を優先した縫製はできません。

■ワッフルサンド縫製・KV

約2倍

仕上り巾 / 仕上り丈	76～151 2巾	152～226 3巾	227～302 4巾	303～377 5巾	378～453 6巾	454～528 7巾	529～600 8巾
～100	55,600	80,600	105,600	130,600	155,600	180,600	201,000
～120	66,300	96,200	126,100	156,000	185,900	215,800	240,200
～140	68,700	99,400	130,100	160,800	191,500	222,200	246,600
～160	79,300	114,900	150,500	186,100	221,700	257,300	285,800
～180	82,000	118,500	155,000	191,500	228,000	264,500	293,000
～200	92,600	134,000	175,400	216,800	258,200	299,600	332,200
～220	103,300	149,600	195,900	242,200	288,500	334,800	371,400
～240	105,700	152,800	199,900	247,000	294,100	341,200	377,800
～260	116,300	168,300	220,300	272,300	324,300	376,300	417,000
～280	127,000	183,900	240,800	297,700	354,600	411,500	456,200
～300	129,400	187,100	244,800	302,500	360,200	417,900	462,600

●タッセル込

※2ツ山限定。1巾での両引きはできません。
※300cmを超える仕上り巾は両引きのみになります。
※形態安定加工により風合いに変化が生じる場合があります。

プレーンシェード ドラム式・R-61PD

仕上り巾 / 仕上り丈	30～50	51～90	91～143	144～190	191～240	241～290	291～340	341～400
～100	28,300	31,100	36,900	52,000	57,600	63,200	77,800	84,000
～120	31,500	34,300	40,700	58,500	64,600	70,800	88,800	95,500
～140	34,800	37,600	44,400	65,000	71,700	78,300	99,100	106,300
～160	34,800	37,600	44,400	65,000	71,700	78,300	99,100	106,300
～180	39,100	41,900	49,500	72,900	80,300	87,700	111,300	119,300
～200	39,100	41,900	49,500	72,900	80,300	87,700	111,300	119,300
～220	42,400	45,200	53,200	79,400	87,300	95,200	121,600	130,100
～240	45,600	48,400	57,000	85,900	94,300	102,700	132,600	141,600
～260	45,600	48,400	57,000	85,900	94,300	102,700	132,600	141,600
～280	48,900	51,700	60,800	92,400	101,400	110,300	142,900	152,400
～300	52,100	54,900	64,600	99,700	109,100	118,600	153,200	163,200

※仕上り巾39cm以下の場合、仕上り丈は200cmまでになります。

プレーンシェード コード式・R-61PC

仕上り巾 / 仕上り丈	18～50	51～90	91～143	144～190	191～240
～100	21,000	23,600	29,300	44,300	49,800
～120	24,200	26,800	33,100	50,800	56,800
～140	27,500	30,100	36,800	57,300	63,900
～160	27,500	30,100	36,800	57,300	63,900
～180	31,800	34,400	41,900	65,200	72,500
～200	31,800	34,400	41,900	65,200	72,500
～220	35,100	37,700	45,600	71,700	79,500
～240	38,300	40,900	49,400	78,200	86,500
～260	38,300	40,900	49,400	78,200	86,500
～280	41,600	44,200	53,200	84,700	93,600
～300	44,800	47,400	57,000	92,000	101,300

表示価格には消費税は含まれていません。

■アイレット縫製・AA

約1倍

仕上り丈＼仕上り巾	～135 1巾	136～270 2巾	271～417 3巾	418～568 4巾	569～715 5巾	716～866 6巾
～100	29,600	48,600	72,400	96,200	120,000	143,800
～120	32,500	54,400	81,100	107,800	134,500	161,200
～140	32,500	54,400	81,100	107,800	134,500	161,200
～160	35,300	60,000	89,500	119,000	148,500	178,000
～180	35,300	60,000	89,500	119,000	148,500	178,000
～200	38,100	65,600	97,900	130,200	162,500	194,800
～220	41,000	71,400	106,600	141,800	177,000	212,200
～240	41,000	71,400	106,600	141,800	177,000	212,200
～260	43,800	77,000	115,000	153,000	191,000	229,000
～280	46,600	82,600	123,400	164,200	205,000	245,800
～300	46,600	82,600	123,400	164,200	205,000	245,800

※レールサイズの約1.5倍でご注文ください。
※巾つぎ箇所がハトメと重なる場合があります。

●タッセル込

シェイパーシェード ドラム式・R-65PD

仕上り丈＼仕上り巾	30～50	51～90	91～143	144～190	191～240	241～290	291～340	341～400
～100	40,900	40,900	55,800	69,500	84,100	88,200	114,300	118,400
～120	45,900	45,900	62,300	79,200	95,400	100,500	131,100	136,200
～140	50,900	50,900	68,800	88,800	106,800	112,800	147,200	153,200
～160	51,700	51,700	70,300	90,300	109,000	115,000	150,000	156,000
～180	58,100	58,100	78,400	101,900	122,700	129,900	169,000	176,300
～200	58,900	58,900	79,800	103,300	124,900	132,100	171,800	179,100
～220	63,900	63,900	86,400	113,000	136,200	144,400	187,900	196,100
～240	68,900	68,900	92,800	122,700	147,600	156,700	204,700	213,900
～260	69,700	69,700	94,300	124,200	149,800	158,900	207,500	216,700
～280	74,700	74,700	100,800	133,800	161,200	171,200	223,600	233,700
～300	79,600	79,600	107,200	144,100	173,300	184,300	239,700	250,700

※仕上り巾39cm以下の場合、仕上り丈は200cmまでになります。

シェイパーシェード コード式・R-65PC

仕上り丈＼仕上り巾	18～50	51～90	91～143	144～190	191～240
～100	30,900	30,900	41,200	54,900	59,000
～120	35,900	35,900	47,100	64,000	69,000
～140	40,900	40,900	53,100	73,100	79,100
～160	41,800	41,800	54,000	74,000	80,000
～180	48,200	48,200	61,600	85,100	92,400
～200	49,000	49,000	62,400	85,900	93,200
～220	54,000	54,000	68,400	95,000	103,200
～240	59,000	59,000	74,300	104,200	113,300
～260	59,900	59,900	75,200	105,100	114,200
～280	64,900	64,900	81,200	114,200	124,300
～300	69,800	69,800	87,000	123,900	135,000

プレーンシェード裏地付 ドラム式・R-63PD

仕上り丈＼仕上り巾	40～56	57～96	97～136	137～176	177～216	217～240	241～276	277～290
～100	34,100	36,800	43,000	61,600	67,800	73,100	88,000	95,200
～120	38,400	41,100	48,200	70,300	77,400	83,500	102,100	110,600
～140	38,900	41,600	48,700	71,200	78,300	84,400	103,100	112,100
～160	43,200	45,900	53,900	79,900	87,900	94,800	116,500	126,800
～180	48,900	51,600	60,600	90,500	99,500	107,500	132,500	144,400
～200	49,400	52,100	61,100	91,400	100,500	108,500	133,500	145,800
～220	53,700	56,400	66,300	100,100	110,000	118,800	146,900	160,500
～240	54,200	56,900	66,700	101,100	110,900	119,800	147,800	162,000
～260	58,500	61,200	71,900	109,800	120,500	130,100	162,000	177,400
～280	62,900	65,600	77,100	118,500	130,000	140,500	175,400	192,100
～300	63,400	66,100	77,600	119,400	130,900	141,400	176,300	193,600

プレーンシェード裏地付 コード式・R-63PC

仕上り丈＼仕上り巾	30～56	57～96	97～136	137～176	177～200
～100	26,700	29,300	35,500	54,000	59,100
～120	31,000	33,600	40,700	62,700	68,700
～140	31,500	34,100	41,200	63,600	69,600
～160	35,800	38,400	46,400	72,300	79,200
～180	41,500	44,100	53,100	82,900	90,800
～200	42,000	44,600	53,600	83,800	91,800
～220	46,300	48,900	58,800	92,500	101,300

ピーコックシェード コード式・R-62PC

仕上り丈＼仕上り巾	60～86	87～125
～120	36,700	62,800
～140	36,700	62,800
～160	40,800	71,100
～180	46,400	80,900
～200	46,400	80,900
～220	50,600	89,200
～240	54,700	97,500

ボックスバランス プレーンタイプ・U-1P

仕上り丈＼仕上り巾	～151	152～201	202～251	252～302	303～352	353～402
～ 40	21,100	28,500	35,300	42,100	49,500	56,300
～ 60	28,500	37,400	47,100	56,100	65,800	74,800

アールバランス プレーンタイプ・U-10P

仕上り丈＼仕上り巾	～143	144～292	293～441
～ 60	22,600	45,600	68,600

ストレートバランス プレーンタイプ・U-9P

仕上り丈＼仕上り巾	～143	144～292	293～441
～ 60	25,200	50,900	76,600

表示価格には消費税は含まれていません。

E7084 150cm巾 4,900/m 3,260/㎡ 柄リピート たて 60cm×よこ 25cm

見本帳掲載 P.74

裏地付についてはP.2をご覧ください。

■スタイリッシュウェーブ縫製 柄出し・KJ KE KO

KJ 約2倍 仕上り巾 / 仕上り丈	～75 1巾	76～150 2巾	151～225 3巾	226～300 4巾	301～375 5巾	376～450 6巾	451～525 7巾	526～600 8巾
～100	13,600	26,200	38,800	51,400	64,000	76,600	89,200	101,800
～120	13,600	26,200	38,800	51,400	64,000	76,600	89,200	101,800
～140	13,600	26,200	38,800	51,400	64,000	76,600	89,200	101,800
～160	17,800	34,600	51,400	68,200	85,000	101,800	118,600	135,400
～180	17,800	34,600	51,400	68,200	85,000	101,800	118,600	135,400
～200	17,800	34,600	51,400	68,200	85,000	101,800	118,600	135,400
～220	22,000	43,000	64,000	85,000	106,000	127,000	148,000	169,000
～240	22,000	43,000	64,000	85,000	106,000	127,000	148,000	169,000
～260	22,000	43,000	64,000	85,000	106,000	127,000	148,000	169,000
～280	26,200	51,400	76,600	101,800	127,000	152,200	177,400	202,600
～300	26,200	51,400	76,600	101,800	127,000	152,200	177,400	202,600
KE 約1.5倍仕上り巾	～100	101～200	201～300	301～400	401～500	501～600	601～700	701～800
KO 約1.5倍仕上り巾	～100	101～200	201～324	325～424	425～550	551～600		

●タッセル込

※1巾での両引きはできません。 ※この商品は柄を優先して縫製しています。
※仕上り巾100cmにつきヒダ山数8個が基準です。(3ツ山限定)
※KEは2ツ山限定。柄を優先した縫製はできません。
※KJは300cm、KEは400cmを越える仕上り巾は両引きのみになります。
※形態安定加工により風合いに変化が生じる場合があります。

■柄出し縫製・SJ SE ■ニューシンプル縫製・SO ■フラット縫製・AP

SJ 約2倍 仕上り巾 / 仕上り丈	～75 1巾	76～150 2巾	151～225 3巾	226～300 4巾	301～375 5巾	376～450 6巾	451～525 7巾	526～600 8巾	601～675 9巾
～100	13,100	25,200	37,300	49,400	61,500	73,600	85,700	97,800	109,900
～120	13,100	25,200	37,300	49,400	61,500	73,600	85,700	97,800	109,900
～140	13,100	25,200	37,300	49,400	61,500	73,600	85,700	97,800	109,900
～160	17,100	33,200	49,300	65,400	81,500	97,600	113,700	129,800	145,900
～180	17,100	33,200	49,300	65,400	81,500	97,600	113,700	129,800	145,900
～200	17,100	33,200	49,300	65,400	81,500	97,600	113,700	129,800	145,900
～220	21,100	41,200	61,300	81,400	101,500	121,600	141,700	161,800	181,900
～240	21,100	41,200	61,300	81,400	101,500	121,600	141,700	161,800	181,900
～260	21,100	41,200	61,300	81,400	101,500	121,600	141,700	161,800	181,900
～280	25,200	49,400	73,600	97,800	122,000	146,200	170,400	194,600	218,800
～300	25,200	49,400	73,600	97,800	122,000	146,200	170,400	194,600	218,800
SE 約1.5倍仕上り巾	～100	101～200	201～300	301～400	401～500	501～600	601～700	701～800	801～900
SO 約1.5倍仕上り巾	～100	101～200	201～324	325～424	425～550	551～650	651～774		
AP 約1倍仕上り巾	～134	135～268	269～414	415～564	565～710	711～860			

●タッセル込

※SJ、SE、SOは1巾での両引きはできません。 ※SJ（約2倍）は柄を優先して縫製しています。
※仕上り巾100cmにつきヒダ山数8個が基準です。(3ツ山限定)
※SEは2ツ山限定、SOは1ツ山、APはヒダなし。柄を優先した縫製はできません。

■リウェーブ縫製・G2

約2倍

仕上り巾 / 仕上り丈	～124 2巾	125～224 3巾	225～300 4巾	301～374 5巾	375～450 6巾	451～524 7巾	525～600 8巾
～100	29,600	43,900	58,200	72,500	86,800	101,100	115,400
～120	29,600	43,900	58,200	72,500	86,800	101,100	115,400
～140	39,000	58,000	77,000	96,000	115,000	134,000	153,000
～160	39,000	58,000	77,000	96,000	115,000	134,000	153,000
～180	39,000	58,000	77,000	96,000	115,000	134,000	153,000
～200	48,400	72,100	95,800	119,500	143,200	166,900	190,600
～220	48,400	72,100	95,800	119,500	143,200	166,900	190,600
～240	48,400	72,100	95,800	119,500	143,200	166,900	190,600
～260	58,200	86,800	115,400	144,000	172,600	201,200	229,800
～280	58,200	86,800	115,400	144,000	172,600	201,200	229,800
～300	58,200	86,800	115,400	144,000	172,600	201,200	229,800

●タッセル込

※3ツ山限定。1巾での両引きはできません。
※この商品はウェーブのピッチを優先して縫製しています。
※300cmを超える仕上り巾は両引きのみになります。
※片引きで300cmを超える400cmまでの場合は、別途料金が必要となります。詳しくは担当営業までお問い合せください。

■ワッフルサンド縫製・KV

約2倍

仕上り巾 / 仕上り丈	76～150 2巾	151～225 3巾	226～300 4巾	301～375 5巾	376～450 6巾	451～525 7巾	526～600 8巾
～100	47,400	70,600	93,800	117,000	140,200	163,400	186,600
～120	49,200	73,300	97,400	121,500	145,600	169,700	193,800
～140	50,800	75,700	100,600	125,500	150,400	175,300	200,200
～160	64,800	96,700	128,600	160,500	192,400	224,300	256,200
～180	66,600	99,400	132,200	165,000	197,800	230,600	263,400
～200	68,200	101,800	135,400	169,000	202,600	236,200	269,800
～220	82,200	122,800	163,400	204,000	244,600	285,200	325,800
～240	83,800	125,200	166,600	208,000	249,400	290,800	332,200
～260	85,400	127,600	169,800	212,000	254,200	296,400	338,600
～280	99,600	148,900	198,200	247,500	296,800	346,100	395,400
～300	101,200	151,300	201,400	251,500	301,600	351,700	401,800

●タッセル込

※2ツ山限定。1巾での両引きはできません。
※300cmを超える仕上り巾は両引きのみになります。
※形態安定加工により風合いに変化が生じる場合があります。

プレーンシェード ドラム式・R-61PD

仕上り巾 / 仕上り丈	30～50	51～90	91～142	143～190	191～240	241～290	291～340	341～400
～100	24,200	27,000	32,500	43,800	49,300	54,700	66,100	72,100
～120	29,200	32,000	38,600	53,800	60,300	66,800	82,100	89,200
～140	29,200	32,000	38,600	53,800	60,300	66,800	82,100	89,200
～160	29,200	32,000	38,600	53,800	60,300	66,800	82,100	89,200
～180	34,200	37,000	44,600	63,800	71,400	78,900	98,200	106,300
～200	34,200	37,000	44,600	63,800	71,400	78,900	98,200	106,300
～220	34,200	37,000	44,600	63,800	71,400	78,900	98,200	106,300
～240	39,200	42,000	50,700	73,800	82,400	91,000	114,300	123,400
～260	39,200	42,000	50,700	73,800	82,400	91,000	114,300	123,400
～280	39,200	42,000	50,700	73,800	82,400	91,000	114,300	123,400
～300	44,200	47,000	56,700	83,900	93,500	103,100	130,300	140,500

※仕上り巾39cm以下の場合、仕上り丈は200cmまでになります。

プレーンシェード コード式・R-61PC

仕上り巾 / 仕上り丈	18～50	51～90	91～142	143～190	191～240
～100	16,900	19,500	25,000	36,100	41,500
～120	21,900	24,500	31,100	46,100	52,500
～140	21,900	24,500	31,100	46,100	52,500
～160	21,900	24,500	31,100	46,100	52,500
～180	26,900	29,500	37,100	56,100	63,600
～200	26,900	29,500	37,100	56,100	63,600
～220	26,900	29,500	37,100	56,100	63,600
～240	31,900	34,500	43,200	66,100	74,600
～260	31,900	34,500	43,200	66,100	74,600
～280	31,900	34,500	43,200	66,100	74,600
～300	36,900	39,500	49,200	76,200	85,700

表示価格には消費税は含まれていません。

■アイレット縫製・AA

約1倍

仕上り丈＼仕上り巾	～134 1巾	135～268 2巾	269～414 3巾	415～564 4巾	565～710 5巾	711～860 6巾
～100	27,000	43,400	64,600	85,800	107,000	128,200
～120	27,000	43,400	64,600	85,800	107,000	128,200
～140	27,000	43,400	64,600	85,800	107,000	128,200
～160	30,800	51,000	76,000	101,000	126,000	151,000
～180	30,800	51,000	76,000	101,000	126,000	151,000
～200	30,800	51,000	76,000	101,000	126,000	151,000
～220	34,600	58,600	87,400	116,200	145,000	173,800
～240	34,600	58,600	87,400	116,200	145,000	173,800
～260	34,600	58,600	87,400	116,200	145,000	173,800
～280	38,500	66,400	99,100	131,800	164,500	197,200
～300	38,500	66,400	99,100	131,800	164,500	197,200

※レールサイズの約1.5倍でご注文ください。
※巾つぎ箇所がハトメと重なる場合があります。
●タッセル込

■ギャザー縫製・SG

約2倍

仕上り丈＼仕上り巾	76～150 2巾	151～225 3巾	226～300 4巾	301～375 5巾	376～450 6巾	451～525 7巾	526～600 8巾
～100	26,200	38,800	51,400	64,000	76,600	89,200	101,800
～120	26,200	38,800	51,400	64,000	76,600	89,200	101,800
～140	26,200	38,800	51,400	64,000	76,600	89,200	101,800
～160	34,600	51,400	68,200	85,000	101,800	118,600	135,400
～180	34,600	51,400	68,200	85,000	101,800	118,600	135,400
～200	34,600	51,400	68,200	85,000	101,800	118,600	135,400
～220	43,000	64,000	85,000	106,000	127,000	148,000	169,000
～240	43,000	64,000	85,000	106,000	127,000	148,000	169,000
～260	43,000	64,000	85,000	106,000	127,000	148,000	169,000
～280	51,400	76,600	101,800	127,000	152,200	177,400	202,600
～300	51,400	76,600	101,800	127,000	152,200	177,400	202,600

※ワンプリーツギャザー、またはスモックギャザーが選択できます。
●タッセル込

シェイパーシェード ドラム式・R-65PD

仕上り丈＼仕上り巾	30～50	51～90	91～142	143～190	191～240	241～290	291～340	341～400
～100	36,500	36,500	51,100	60,700	75,000	78,800	101,600	105,400
～120	44,100	44,100	61,200	75,700	92,500	98,200	126,500	132,200
～140	45,000	45,000	62,600	77,100	94,700	100,400	129,300	135,000
～160	45,800	45,800	64,100	78,600	96,900	102,600	132,100	137,800
～180	53,400	53,400	74,100	93,400	114,500	122,000	156,900	164,500
～200	54,200	54,200	75,500	94,800	116,700	124,200	159,700	167,300
～220	55,100	55,100	77,000	96,300	118,900	126,400	162,500	170,100
～240	62,700	62,700	87,000	111,100	136,400	145,800	187,400	196,800
～260	63,500	63,500	88,500	112,600	138,600	148,000	190,200	199,600
～280	64,400	64,400	89,900	114,000	140,800	150,200	193,000	202,400
～300	72,000	72,000	99,900	128,900	158,300	169,700	217,800	229,200

※仕上り巾39cm以下の場合、仕上り丈は200cmまでになります。

シェイパーシェード コード式・R-65PC

仕上り丈＼仕上り巾	18～50	51～90	91～142	143～190	191～240
～100	26,500	26,500	36,500	46,100	49,900
～120	34,100	34,100	46,000	60,500	66,100
～140	35,000	35,000	46,900	61,400	67,000
～160	35,900	35,900	47,800	62,300	67,900
～180	43,500	43,500	57,300	76,600	84,200
～200	44,300	44,300	58,100	77,400	85,000
～220	45,200	45,200	59,000	78,300	85,900
～240	52,800	52,800	68,500	92,600	102,100
～260	53,700	53,700	69,400	93,500	103,000
～280	54,600	54,600	70,300	94,400	103,900
～300	62,200	62,200	79,700	108,700	120,000

プレーンシェード裏地付 ドラム式・R-63PD

仕上り丈＼仕上り巾	40～56	57～96	97～136	137～176	177～216	217～240	241～276	277～290
～100	29,800	32,500	38,500	53,000	59,000	64,000	75,600	82,500
～120	36,500	39,200	46,800	66,400	74,100	80,700	96,900	106,000
～140	37,000	39,700	47,300	67,400	75,000	81,700	97,900	107,400
～160	37,400	40,100	47,800	68,300	76,000	82,600	98,800	108,800
～180	44,200	46,900	56,200	81,800	91,100	99,400	120,100	132,300
～200	44,600	47,300	56,600	82,700	92,000	100,300	121,100	133,700
～220	45,100	47,800	57,100	83,700	93,000	101,300	122,100	135,200
～240	51,800	54,500	65,500	97,100	108,100	118,000	143,400	158,600
～260	52,300	55,000	66,000	98,100	109,100	119,000	144,400	160,100
～280	52,800	55,500	66,500	99,100	110,000	120,000	145,300	161,500
～300	59,500	62,200	74,800	112,500	125,100	136,700	166,600	185,000

プレーンシェード裏地付 コード式・R-63PC

仕上り丈＼仕上り巾	30～56	57～96	97～136	137～176	177～200
～100	22,400	25,000	31,000	45,400	50,300
～120	29,100	31,700	39,300	58,800	65,400
～140	29,600	32,200	39,800	59,800	66,300
～160	30,000	32,600	40,300	60,700	67,300
～180	36,800	39,400	48,700	74,200	82,400
～200	37,200	39,800	49,100	75,100	83,300
～220	37,700	40,300	49,600	76,100	84,300

ピーコックシェード コード式・R-62PC

仕上り丈＼仕上り巾	60～86	87～125
～120	34,900	59,200
～140	34,900	59,200
～160	34,900	59,200
～180	41,700	72,800
～200	41,700	72,800
～220	41,700	72,800
～240	48,500	86,400

ロールカーテン プレーンタイプ・Q-1P

仕上り丈＼仕上り巾	～80	81～120	121～140	141～143	144～195
～ 50	26,800	29,000	31,100	33,300	41,100
～ 80	26,800	29,000	31,100	33,300	41,100
～120	31,500	34,900	37,300	39,700	51,100
～150	37,000	40,600	43,300	45,900	60,900
～200	40,000	43,500	46,400	51,200	67,100
～240	45,500	49,300	52,400	59,700	79,200

※仕上り巾141cm以上は巾継ぎが入ります。
※製作可能寸法は巾：丈＝1：4が限度です。
※電動タイプ（Q-1PA）は23,000円を加算してください。（リモコン代はサービス）

バルーンシェード プレーンタイプ ドラム式・B-11PD

約2倍

仕上り丈＼仕上り巾	40～50 1S	51～100 2S	101～150 3S	151～200 4S	201～250 5S	251～300 6S	301～350 7S	351～400 8S
～100	25,300	40,000	54,700	69,400	84,100	98,800	113,600	128,200
～120	31,000	51,400	71,900	92,300	112,800	133,200	153,700	174,100
～140	31,000	51,400	71,900	92,300	112,800	133,200	153,700	174,100
～160	31,000	51,400	71,900	92,300	112,800	133,200	153,700	174,100
～180	36,800	62,900	89,100	115,200	141,400	167,600	193,800	219,900
～200	36,800	62,900	89,100	115,200	141,400	167,600	193,800	219,900
～220	36,800	62,900	89,100	115,200	141,400	167,600	193,800	219,900
～240	42,500	74,300	106,300	138,100	170,100	201,900	233,900	265,700
～260	42,500	74,300	106,300	138,100	170,100	201,900	233,900	265,700
～280	42,500	74,300	106,300	138,100	170,100	201,900	233,900	265,700
～300	48,200	85,800	123,500	161,100	198,700	236,300	274,000	311,600

※出窓用など連結タイプの場合は上記本体価格にジョイント1ヶ所あたり7,000円を加算してください。

バルーンシェード プレーンタイプ コード式・B-11PC

約2倍

仕上り丈＼仕上り巾	40～50 1S	51～100 2S	101～150 3S	151～200 4S	201～250 5S
～100	18,400	33,300	48,100	63,000	77,800
～120	24,100	44,700	65,300	85,900	106,500
～140	24,100	44,700	65,300	85,900	106,500
～160	24,100	44,700	65,300	85,900	106,500
～180	29,900	56,200	82,500	108,800	135,100
～200	29,900	56,200	82,500	108,800	135,100
～220	29,900	56,200	82,500	108,800	135,100
～240	35,600	67,600	99,700	131,700	163,800
～260	35,600	67,600	99,700	131,700	163,800
～280	35,600	67,600	99,700	131,700	163,800
～300	41,300	79,100	116,900	154,700	192,400

※出窓用など連結タイプの場合は上記本体価格にジョイント1ヶ所あたり5,000円を加算してください。

表示価格には消費税は含まれていません。

バルーンシェード プレーンタイプ ドラム式・B-61PD

約2倍

仕上り丈＼仕上り巾	40～50 1S	51～100 2S	101～150 3S	151～200 4S	201～250 5S	251～300 6S	301～350 7S	351～400 8S
～100	24,400	38,200	52,000	65,800	79,600	93,400	107,300	121,000
～120	29,700	48,700	67,900	86,900	106,000	125,100	144,200	163,300
～140	29,700	48,700	67,900	86,900	106,000	125,100	144,200	163,300
～160	29,700	48,700	67,900	86,900	106,000	125,100	144,200	163,300
～180	35,000	59,300	83,700	108,000	132,400	156,800	181,200	205,500
～200	35,000	59,300	83,700	108,000	132,400	156,800	181,200	205,500
～220	35,000	59,300	83,700	108,000	132,400	156,800	181,200	205,500
～240	40,200	69,800	99,500	129,100	158,800	188,400	218,100	247,700
～260	40,200	69,800	99,500	129,100	158,800	188,400	218,100	247,700
～280	40,200	69,800	99,500	129,100	158,800	188,400	218,100	247,700
～300	45,500	80,400	115,400	150,300	185,200	220,100	255,100	290,000

※出窓用など連結タイプの場合は上記本体価格にジョイント1ヶ所あたり7,000円を加算してください。

バルーンシェード プレーンタイプ コード式・B-61PC

約2倍

仕上り丈＼仕上り巾	40～50 1S	51～100 2S	101～150 3S	151～200 4S	201～250 5S
～100	17,000	30,400	43,800	57,200	70,600
～120	22,000	40,400	58,800	77,300	95,700
～140	22,000	40,400	58,800	77,300	95,700
～160	22,000	40,400	58,800	77,300	95,700
～180	27,000	50,400	73,900	97,300	120,700
～200	27,000	50,400	73,900	97,300	120,700
～220	27,000	50,400	73,900	97,300	120,700
～240	32,000	60,400	88,900	117,300	145,800
～260	32,000	60,400	88,900	117,300	145,800
～280	32,000	60,400	88,900	117,300	145,800
～300	37,000	70,500	103,900	137,400	170,800

※出窓用など連結タイプの場合は上記本体価格にジョイント1ヶ所あたり5,000円を加算してください。

フラットバルーン プレーンタイプ ドラム式・B-67PD

仕上り丈＼仕上り巾	～100 1S
～100	27,600
～120	32,900
～140	32,900
～160	32,900
～180	38,200
～200	38,200
～220	38,200
～240	43,400
～260	43,400
～280	43,400
～300	48,700

フラットバルーン プレーンタイプ コード式・B-67PC

仕上り丈＼仕上り巾	～100 1S
～100	20,900
～120	26,200
～140	26,200
～160	26,200
～180	31,500
～200	31,500
～220	31,500
～240	36,700
～260	36,700
～280	36,700
～300	42,000

センタークロス フリルタイプ・S-1F 約2.5倍
E-1F 約2倍

約2.5倍仕上り巾	61～120	121～180	181～240	241～300	301～360	361～420
～100	29,300	43,500	——	——	——	——
～120	38,800	58,500	75,100	——	——	——
～140	39,500	59,300	75,900	——	——	——
～160	40,300	59,300	76,700	93,300	——	——
～180	49,800	74,300	96,400	117,800	139,100	——
～200	50,600	75,100	96,400	118,500	139,900	——
～220	50,600	75,900	97,200	119,300	140,700	162,000
～240	60,900	90,900	117,000	143,800	169,900	196,000
～260	61,700	91,700	117,800	143,800	170,700	196,800
～280	61,700	92,500	118,500	144,600	171,500	197,500
～300	71,900	107,500	138,300	169,100	199,900	231,500
約2倍仕上り巾	76～150	151～225	226～300	301～375	376～450	451～525

※アミカケのサイズについてはS-1F（約2.5倍）のみの対応です。
※上部ワンプリーツギャザー、3ッ山も選択できます。

ボックスバランス プレーンタイプ・U-1P

仕上り丈＼仕上り巾	～150	151～200	201～250	251～300	301～350	351～400
～ 40	15,800	21,000	26,200	31,500	36,700	42,000
～ 60	24,600	32,800	40,900	49,100	57,300	65,500

アールバランス プレーンタイプ・U-10P

仕上り丈＼仕上り巾	～142	143～290	291～438
～ 60	19,500	39,400	59,400

ストレートバランス プレーンタイプ・U-9P

仕上り丈＼仕上り巾	～142	143～290	291～438
～ 60	22,100	44,700	67,200

クッション

サイズ	パイピング	ステッチ	フリル	ボルスター
33×33	3,700	3,700	5,300	——
45×45	3,900	3,900	5,300	——
60×60	6,200	6,200	7,700	——
18R×40	——	——	——	11,300

シートクッション

サイズ	ダイニングシート	リビングシート	座布団カバー
45×43	3,900	——	——
48×48	——	3,900	——
55×59	——	——	3,300

マルチカバー

サイズ	
200×190（一人掛）	16,500
200×290（三人掛）	16,800

BS-2 ベッドスプレッド・プレーン

サイズ	
S ～190×～310	19,800
SD ～220×～310	20,700
D ～240×～310	21,600

ベッドスプレッド（キルト） BK-1 BK-2 BK-3

タイプ	サイズ	ダイヤ ストライプ チュール	ダブルダイヤ	ファン ワイドストライプ
BK-1 キルトプレーン	S ～190×～310	46,100	51,700	56,800
	SD ～220×～310	46,100	55,900	61,500
	D ～240×～310	46,100	60,500	65,700
BK-2 キルトフリル	S ～190×～310	45,900	55,300	58,100
	SD ～220×～310	46,700	61,300	64,600
	D ～240×～310	60,100	77,500	81,200
BK-3 キルトボックス	S ～190×～310	46,100	57,900	63,000
	SD ～220×～310	46,100	62,100	67,700
	D ～240×～310	46,100	66,700	72,000

表示価格には消費税は含まれていません。

E7085 150cm巾 4,900/m 3,260/㎡ 柄リピート たて 61cm×よこ 50cm

見本帳掲載 P.75

裏地付についてはP.2をご覧ください。

■スタイリッシュウェーブ縫製 柄出し・KJ KE KO

KJ 約2倍 仕上り巾 / 仕上り丈	～75 1巾	76～150 2巾	151～225 3巾	226～300 4巾	301～375 5巾	376～450 6巾	451～525 7巾	526～600 8巾
～100	13,900	26,800	39,700	52,600	65,500	78,400	91,300	104,200
～120	13,900	26,800	39,700	52,600	65,500	78,400	91,300	104,200
～140	13,900	26,800	39,700	52,600	65,500	78,400	91,300	104,200
～160	18,100	35,200	52,300	69,400	86,500	103,600	120,700	137,800
～180	18,100	35,200	52,300	69,400	86,500	103,600	120,700	137,800
～200	18,100	35,200	52,300	69,400	86,500	103,600	120,700	137,800
～220	22,400	43,800	65,200	86,600	108,000	129,400	150,800	172,200
～240	22,400	43,800	65,200	86,600	108,000	129,400	150,800	172,200
～260	22,400	43,800	65,200	86,600	108,000	129,400	150,800	172,200
～280	26,700	52,400	78,100	103,800	129,500	155,200	180,900	206,600
～300	26,700	52,400	78,100	103,800	129,500	155,200	180,900	206,600
KE 約1.5倍仕上り巾	～100	101～200	201～300	301～400	401～500	501～600	601～700	701～800
KO 約1.5倍仕上り巾	～100	101～200	201～324	325～424	425～550	551～600		

●タッセル込

※1巾での両引きはできません。 ※この商品は柄を優先して縫製しています。
※仕上り巾100cmにつきヒダ山数8個が基準です。(3ツ山限定)
※KEは2ツ山限定。柄を優先した縫製はできません。
※KJは300cm、KEは400cmを越える仕上り巾は両引きのみになります。
※形態安定加工により風合いに変化が生じる場合があります。

■柄出し縫製・SJ SE ■ニューシンプル縫製・SO ■フラット縫製・AP

SJ 約2倍 仕上り巾 / 仕上り丈	～75 1巾	76～150 2巾	151～225 3巾	226～300 4巾	301～375 5巾	376～450 6巾	451～525 7巾	526～600 8巾	601～675 9巾
～100	13,300	25,600	37,900	50,200	62,500	74,800	87,100	99,400	111,700
～120	13,300	25,600	37,900	50,200	62,500	74,800	87,100	99,400	111,700
～140	13,300	25,600	37,900	50,200	62,500	74,800	87,100	99,400	111,700
～160	17,400	33,800	50,200	66,600	83,000	99,400	115,800	132,200	148,600
～180	17,400	33,800	50,200	66,600	83,000	99,400	115,800	132,200	148,600
～200	17,400	33,800	50,200	66,600	83,000	99,400	115,800	132,200	148,600
～220	21,500	42,000	62,500	83,000	103,500	124,000	144,500	165,000	185,500
～240	21,500	42,000	62,500	83,000	103,500	124,000	144,500	165,000	185,500
～260	21,500	42,000	62,500	83,000	103,500	124,000	144,500	165,000	185,500
～280	25,600	50,200	74,800	99,400	124,000	148,600	173,200	197,800	222,400
～300	25,600	50,200	74,800	99,400	124,000	148,600	173,200	197,800	222,400
SE 約1.5倍仕上り巾	～100	101～200	201～300	301～400	401～500	501～600	601～700	701～800	801～900
SO 約1.5倍仕上り巾	～100	101～200	201～324	325～424	425～550	551～650	651～774		
AP 約1倍仕上り巾	～134	135～268	269～414	415～564	565～710	711～860			

●タッセル込

※SJ、SE、SOは1巾での両引きはできません。 ※SJ（約2倍）は柄を優先して縫製しています。
※仕上り巾100cmにつきヒダ山数8個が基準です。(3ツ山限定)
※SEは2ツ山限定、SOは1ツ山、APはヒダなし。柄を優先した縫製はできません。

■リウェーブ縫製・G2

約2倍

仕上り巾 / 仕上り丈	～124 2巾	125～224 3巾	225～300 4巾	301～374 5巾	375～450 6巾	451～524 7巾	525～600 8巾
～100	30,000	44,500	59,000	73,500	88,000	102,500	117,000
～120	30,000	44,500	59,000	73,500	88,000	102,500	117,000
～140	39,800	59,200	78,600	98,000	117,400	136,800	156,200
～160	39,800	59,200	78,600	98,000	117,400	136,800	156,200
～180	39,800	59,200	78,600	98,000	117,400	136,800	156,200
～200	49,400	73,600	97,800	122,000	146,200	170,400	194,600
～220	49,400	73,600	97,800	122,000	146,200	170,400	194,600
～240	49,400	73,600	97,800	122,000	146,200	170,400	194,600
～260	59,000	88,000	117,000	146,000	175,000	204,000	233,000
～280	59,000	88,000	117,000	146,000	175,000	204,000	233,000
～300	59,000	88,000	117,000	146,000	175,000	204,000	233,000

●タッセル込

※3ツ山限定。1巾での両引きはできません。
※この商品はウェーブのピッチを優先して縫製しています。
※300cmを超える仕上り巾は両引きのみになります。
※片引きで300cmを超える400cmまでの場合は、別途料金が必要となります。詳しくは担当営業までお問い合せください。

■ワッフルサンド縫製・KV

約2倍

仕上り巾 / 仕上り丈	76～150 2巾	151～225 3巾	226～300 4巾	301～375 5巾	376～450 6巾	451～525 7巾	526～600 8巾
～100	48,000	71,500	95,000	118,500	142,000	165,500	189,000
～120	49,800	74,200	98,600	123,000	147,400	171,800	196,200
～140	51,400	76,600	101,800	127,000	152,200	177,400	202,600
～160	65,600	97,900	130,200	162,500	194,800	227,100	259,400
～180	67,400	100,600	133,800	167,000	200,200	233,400	266,600
～200	69,000	103,000	137,000	171,000	205,000	239,000	273,000
～220	83,400	124,600	165,800	207,000	248,200	289,400	330,600
～240	85,000	127,000	169,000	211,000	253,000	295,000	337,000
～260	86,600	129,400	172,200	215,000	257,800	300,600	343,400
～280	100,800	150,700	200,600	250,500	300,400	350,300	400,200
～300	102,400	153,100	203,800	254,500	305,200	355,900	406,600

●タッセル込

※2ツ山限定。1巾での両引きはできません。
※300cmを超える仕上り巾は両引きのみになります。
※形態安定加工により風合いに変化が生じる場合があります。

プレーンシェード ドラム式・R-61PD

仕上り巾 / 仕上り丈	30～50	51～90	91～142	143～190	191～240	241～290	291～340	341～400
～100	25,000	27,800	33,500	45,000	50,600	56,300	67,800	74,000
～120	30,000	32,800	39,600	55,000	61,700	68,300	83,800	91,100
～140	30,000	32,800	39,600	55,000	61,700	68,300	83,800	91,100
～160	30,000	32,800	39,600	55,000	61,700	68,300	83,800	91,100
～180	35,000	37,800	45,600	65,000	72,700	80,400	100,400	108,700
～200	35,000	37,800	45,600	65,000	72,700	80,400	100,400	108,700
～220	35,000	37,800	45,600	65,000	72,700	80,400	100,400	108,700
～240	40,000	42,800	51,700	75,000	83,800	92,500	116,500	125,800
～260	40,000	42,800	51,700	75,000	83,800	92,500	116,500	125,800
～280	40,000	42,800	51,700	75,000	83,800	92,500	116,500	125,800
～300	45,000	47,800	57,700	85,500	95,300	105,100	132,500	142,900

※仕上り巾39cm以下の場合、仕上り丈は200cmまでになります。

プレーンシェード コード式・R-61PC

仕上り巾 / 仕上り丈	18～50	51～90	91～142	143～190	191～240
～100	17,700	20,300	26,000	37,300	42,800
～120	22,700	25,300	32,100	47,300	53,900
～140	22,700	25,300	32,100	47,300	53,900
～160	22,700	25,300	32,100	47,300	53,900
～180	27,700	30,300	38,100	57,300	64,900
～200	27,700	30,300	38,100	57,300	64,900
～220	27,700	30,300	38,100	57,300	64,900
～240	32,700	35,300	44,200	67,300	76,000
～260	32,700	35,300	44,200	67,300	76,000
～280	32,700	35,300	44,200	67,300	76,000
～300	37,700	40,300	50,200	77,800	87,500

表示価格には消費税は含まれていません。

■アイレット縫製・AA

約1倍

仕上り丈＼仕上り巾	～134 1巾	135～268 2巾	269～414 3巾	415～564 4巾	565～710 5巾	711～860 6巾
～100	27,200	43,800	65,200	86,600	108,000	129,400
～120	27,200	43,800	65,200	86,600	108,000	129,400
～140	27,200	43,800	65,200	86,600	108,000	129,400
～160	31,100	51,600	76,900	102,200	127,500	152,800
～180	31,100	51,600	76,900	102,200	127,500	152,800
～200	31,100	51,600	76,900	102,200	127,500	152,800
～220	35,000	59,400	88,600	117,800	147,000	176,200
～240	35,000	59,400	88,600	117,800	147,000	176,200
～260	35,000	59,400	88,600	117,800	147,000	176,200
～280	38,900	67,200	100,300	133,400	166,500	199,600
～300	38,900	67,200	100,300	133,400	166,500	199,600

※レールサイズの約1.5倍でご注文ください。
※巾つぎ箇所がハトメと重なる場合があります。

●タッセル込

■ギャザー縫製・SG

約2倍

仕上り丈＼仕上り巾	76～150 2巾	151～225 3巾	226～300 4巾	301～375 5巾	376～450 6巾	451～525 7巾	526～600 8巾
～100	26,800	39,700	52,600	65,500	78,400	91,300	104,200
～120	26,800	39,700	52,600	65,500	78,400	91,300	104,200
～140	26,800	39,700	52,600	65,500	78,400	91,300	104,200
～160	35,200	52,300	69,400	86,500	103,600	120,700	137,800
～180	35,200	52,300	69,400	86,500	103,600	120,700	137,800
～200	35,200	52,300	69,400	86,500	103,600	120,700	137,800
～220	43,800	65,200	86,600	108,000	129,400	150,800	172,200
～240	43,800	65,200	86,600	108,000	129,400	150,800	172,200
～260	43,800	65,200	86,600	108,000	129,400	150,800	172,200
～280	52,400	78,100	103,800	129,500	155,200	180,900	206,600
～300	52,400	78,100	103,800	129,500	155,200	180,900	206,600

※ワンプリーツギャザー、またはスモックギャザーが選択できます。

●タッセル込

シェイパーシェード ドラム式・R-65PD

仕上り丈＼仕上り巾	30～50	51～90	91～142	143～190	191～240	241～290	291～340	341～400
～100	37,600	37,600	52,500	62,500	77,100	81,200	104,300	108,400
～120	45,200	45,200	62,600	77,400	94,600	100,600	129,200	135,200
～140	46,100	46,100	64,000	78,800	96,800	102,800	132,000	138,000
～160	46,900	46,900	65,500	80,300	99,000	105,000	134,800	140,800
～180	54,500	54,500	75,500	95,200	116,500	124,400	160,100	168,000
～200	55,300	55,300	76,900	96,600	118,700	126,600	162,900	170,800
～220	56,200	56,200	78,400	98,100	120,900	128,800	165,700	173,600
～240	63,900	63,900	88,400	112,900	138,500	148,200	190,600	200,300
～260	64,700	64,700	89,900	114,400	140,700	150,400	193,400	203,100
～280	65,600	65,600	91,300	115,800	142,900	152,600	196,200	205,900
～300	73,100	73,100	101,300	131,100	160,900	172,500	221,000	232,700

※仕上り巾39cm以下の場合、仕上り丈は200cmまでになります。

シェイパーシェード コード式・R-65PC

仕上り丈＼仕上り巾	18～50	51～90	91～142	143～190	191～240
～100	27,600	27,600	37,900	47,900	52,000
～120	35,200	35,200	47,400	62,200	68,200
～140	36,100	36,100	48,300	63,100	69,100
～160	37,000	37,000	49,200	64,000	70,000
～180	44,600	44,600	58,700	78,400	86,200
～200	45,400	45,400	59,500	79,200	87,000
～220	46,300	46,300	60,400	80,100	87,900
～240	54,000	54,000	69,900	94,400	104,200
～260	54,900	54,900	70,800	95,300	105,100
～280	55,800	55,800	71,700	96,200	106,000
～300	63,300	63,300	81,100	110,900	122,600

プレーンシェード裏地付 ドラム式・R-63PD

仕上り丈＼仕上り巾	40～56	57～96	97～136	137～176	177～216	217～240	241～276	277～290
～100	30,800	33,500	39,800	54,600	60,900	66,100	78,000	85,200
～120	37,500	40,200	48,200	68,000	75,900	82,900	99,300	108,700
～140	38,000	40,700	48,600	69,000	76,900	83,800	100,300	110,100
～160	38,500	41,200	49,100	69,900	77,900	84,800	101,200	111,500
～180	45,200	47,900	57,500	83,400	93,000	101,500	123,100	135,500
～200	45,700	48,400	58,000	84,300	93,900	102,500	124,000	136,900
～220	46,200	48,900	58,400	85,300	94,900	103,400	125,000	138,400
～240	52,900	55,600	66,800	98,700	110,000	120,200	146,300	161,800
～260	53,400	56,100	67,300	99,700	110,900	121,100	147,300	163,300
～280	53,800	56,500	67,800	100,700	111,900	122,100	148,200	164,700
～300	60,600	63,300	76,100	114,600	127,500	139,300	169,600	188,200

プレーンシェード裏地付 コード式・R-63PC

仕上り丈＼仕上り巾	30～56	57～96	97～136	137～176	177～200
～100	23,400	26,000	32,300	47,000	52,200
～120	30,100	32,700	40,700	60,400	67,200
～140	30,600	33,200	41,100	61,400	68,200
～160	31,100	33,700	41,600	62,300	69,200
～180	37,800	40,400	50,000	75,800	84,300
～200	38,300	40,900	50,500	76,700	85,200
～220	38,800	41,400	50,900	77,700	86,200

ピーコックシェード コード式・R-62PC

仕上り丈＼仕上り巾	60～86	87～125
～120	36,000	60,300
～140	36,000	60,300
～160	36,000	60,300
～180	42,800	74,000
～200	42,800	74,000
～220	42,800	74,000
～240	49,600	87,600

ロールカーテン プレーンタイプ・Q-1P

仕上り丈＼仕上り巾	～80	81～120	121～140	141～143	144～195
～ 50	27,300	29,500	31,600	33,800	41,600
～ 80	27,300	29,500	31,600	33,800	41,600
～120	32,000	35,400	37,800	40,200	51,600
～150	37,500	41,100	43,800	46,400	61,400
～200	40,500	44,000	46,900	51,700	67,600
～240	46,000	49,800	52,900	60,200	79,700

※仕上り巾141cm以上は巾継ぎが入ります。
※製作可能寸法は巾：丈＝1：4が限度です。
※電動タイプ（Q-1PA）は23,000円を加算してください。（リモコン代はサービス）

バルーンシェード プレーンタイプ ドラム式・B-11PD

約2倍

仕上り丈＼仕上り巾	40～50 1S	51～100 2S	101～150 3S	151～200 4S	201～250 5S	251～300 6S	301～350 7S	351～400 8S
～100	26,300	40,900	55,700	70,300	85,100	100,700	115,500	130,100
～120	32,000	52,400	72,900	94,200	114,700	135,100	156,500	176,900
～140	32,000	52,400	72,900	94,200	114,700	135,100	156,500	176,900
～160	32,000	52,400	72,900	94,200	114,700	135,100	156,500	176,900
～180	37,700	63,800	91,000	117,100	143,400	170,400	196,700	223,700
～200	37,700	63,800	91,000	117,100	143,400	170,400	196,700	223,700
～220	37,700	63,800	91,000	117,100	143,400	170,400	196,700	223,700
～240	43,500	75,300	108,200	140,100	173,000	204,800	237,700	269,600
～260	43,500	75,300	108,200	140,100	173,000	204,800	237,700	269,600
～280	43,500	75,300	108,200	140,100	173,000	204,800	237,700	269,600
～300	49,200	87,700	125,400	163,900	201,600	240,100	278,800	316,400

※出窓用など連結タイプの場合は上記本体価格にジョイント1ヶ所あたり7,000円を加算してください。

バルーンシェード プレーンタイプ コード式・B-11PC

約2倍

仕上り丈＼仕上り巾	40～50 1S	51～100 2S	101～150 3S	151～200 4S	201～250 5S
～100	19,400	34,200	49,100	63,900	78,800
～120	25,100	45,700	66,300	87,800	108,400
～140	25,100	45,700	66,300	87,800	108,400
～160	25,100	45,700	66,300	87,800	108,400
～180	30,800	57,100	84,400	110,700	137,100
～200	30,800	57,100	84,400	110,700	137,100
～220	30,800	57,100	84,400	110,700	137,100
～240	36,600	68,600	101,600	133,700	166,700
～260	36,600	68,600	101,600	133,700	166,700
～280	36,600	68,600	101,600	133,700	166,700
～300	42,300	81,000	118,800	157,500	195,300

※出窓用など連結タイプの場合は上記本体価格にジョイント1ヶ所あたり5,000円を加算してください。

表示価格には消費税は含まれていません。

バルーンシェード プレーンタイプ ドラム式・B-61PD

約2倍

仕上り丈＼仕上り巾	40～50 1S	51～100 2S	101～150 3S	151～200 4S	201～250 5S	251～300 6S	301～350 7S	351～400 8S
～100	25,300	39,000	52,900	66,700	80,500	95,200	109,000	122,800
～120	30,600	49,600	68,700	88,700	107,800	126,800	146,900	165,900
～140	30,600	49,600	68,700	88,700	107,800	126,800	146,900	165,900
～160	30,600	49,600	68,700	88,700	107,800	126,800	146,900	165,900
～180	35,800	60,200	85,500	109,800	134,200	159,400	183,800	209,000
～200	35,800	60,200	85,500	109,800	134,200	159,400	183,800	209,000
～220	35,800	60,200	85,500	109,800	134,200	159,400	183,800	209,000
～240	41,100	70,700	101,300	130,900	161,500	191,100	221,700	251,300
～260	41,100	70,700	101,300	130,900	161,500	191,100	221,700	251,300
～280	41,100	70,700	101,300	130,900	161,500	191,100	221,700	251,300
～300	46,400	82,200	117,100	152,900	187,900	223,600	259,500	294,400

※出窓用など連結タイプの場合は上記本体価格にジョイント1ヶ所あたり7,000円を加算してください。

バルーンシェード プレーンタイプ コード式・B-61PC

約2倍

仕上り丈＼仕上り巾	40～50 1S	51～100 2S	101～150 3S	151～200 4S	201～250 5S
～100	17,800	31,200	44,600	58,100	71,500
～120	22,800	41,200	59,700	78,900	97,400
～140	22,800	41,200	59,700	78,900	97,400
～160	22,800	41,200	59,700	78,900	97,400
～180	27,800	51,300	75,500	99,000	122,400
～200	27,800	51,300	75,500	99,000	122,400
～220	27,800	51,300	75,500	99,000	122,400
～240	32,800	61,300	90,600	119,000	148,300
～260	32,800	61,300	90,600	119,000	148,300
～280	32,800	61,300	90,600	119,000	148,300
～300	37,800	72,100	105,600	139,900	173,400

※出窓用など連結タイプの場合は上記本体価格にジョイント1ヶ所あたり5,000円を加算してください。

フラットバルーン プレーンタイプ ドラム式・B-67PD

仕上り丈＼仕上り巾	～100 1S
～100	28,500
～120	33,800
～140	33,800
～160	33,800
～180	39,000
～200	39,000
～220	39,000
～240	44,300
～260	44,300
～280	44,300
～300	49,600

フラットバルーン プレーンタイプ コード式・B-67PC

仕上り丈＼仕上り巾	～100 1S
～100	21,800
～120	27,100
～140	27,100
～160	27,100
～180	32,300
～200	32,300
～220	32,300
～240	37,600
～260	37,600
～280	37,600
～300	42,900

センタークロス フリルタイプ・S-1F 約2.5倍 E-1F 約2倍

約2.5倍仕上り巾	61～120	121～180	181～240	241～300	301～360	361～420
～100	29,300	44,300	——	——	——	——
～120	38,800	59,300	75,900	——	——	——
～140	40,300	59,300	76,700	——	——	——
～160	41,100	60,100	77,500	94,800	——	——
～180	50,600	75,900	97,200	119,300	141,500	——
～200	51,400	75,900	98,000	120,100	141,500	——
～220	51,400	76,700	98,800	120,900	142,200	164,400
～240	61,700	91,700	118,500	145,400	172,300	199,100
～260	62,500	92,500	119,300	146,200	173,100	199,900
～280	62,500	93,300	120,100	147,000	173,800	199,900
～300	72,700	108,300	139,900	171,500	203,100	234,700
約2倍仕上り巾	76～150	151～225	226～300	301～375	376～450	451～525

※アミカケのサイズについてはS-1F（約2.5倍）のみの対応です。
※上部ワンプリーツギャザー、3ッ山も選択できます。

ボックスバランス プレーンタイプ・U-1P

仕上り丈＼仕上り巾	～150	151～200	201～250	251～300	301～350	351～400
～ 40	16,300	21,500	26,700	32,000	37,200	42,500
～ 60	25,100	33,300	41,400	50,100	58,300	66,500

アールバランス プレーンタイプ・U-10P

仕上り丈＼仕上り巾	～142	143～290	291～438
～ 60	20,000	39,900	59,800

ストレートバランス プレーンタイプ・U-9P

仕上り丈＼仕上り巾	～142	143～290	291～438
～ 60	22,600	45,100	67,700

クッション

サイズ	パイピング	ステッチ	フリル	ボルスター
33×33	3,700	3,700	5,300	——
45×45	3,900	3,900	5,300	——
60×60	6,200	6,200	7,700	——
18R×40	——	——	——	11,300

シートクッション

サイズ	ダイニングシート	リビングシート	座布団カバー
45×43	3,900	——	——
48×48	——	3,900	——
55×59	——	——	3,300

マルチカバー

サイズ	
200×190（一人掛）	17,000
200×290（三人掛）	17,300

BS-2 ベッドスプレッド・プレーン

サイズ	
S ～190×～310	20,200
SD ～220×～310	21,100
D ～240×～310	22,000

ベッドスプレッド（キルト） BK-1 BK-2 BK-3

タイプ	サイズ	ダイヤ ストライプ チュール	ダブルダイヤ	ファン ワイドストライプ
BK-1 キルトプレーン	S ～190×～310	46,700	52,200	57,300
	SD ～220×～310	46,700	56,400	62,000
	D ～240×～310	46,700	61,000	66,300
BK-2 キルトフリル	S ～190×～310	46,200	55,500	58,300
	SD ～220×～310	47,100	61,600	64,800
	D ～240×～310	60,800	78,000	81,700
BK-3 キルトボックス	S ～190×～310	46,700	58,400	63,500
	SD ～220×～310	46,700	62,600	68,200
	D ～240×～310	46,700	67,200	72,500

表示価格には消費税は含まれていません。

E7086・7087 100cm巾 4,800/m 4,800/㎡ 柄リピート たて 34.3cm×よこ 25cm

見本帳掲載 P.76

裏地付についてはP.2をご覧ください。

■スタイリッシュウェーブ縫製・KH KE KO

KH 約2倍 仕上り巾 / 仕上り丈	～50 1巾	51～100 2巾	101～150 3巾	151～200 4巾	201～250 5巾	251～300 6巾	301～350 7巾	351～400 8巾	401～450 9巾	451～500 10巾
～100	11,700	22,400	33,100	43,800	54,500	65,200	75,900	86,600	97,300	108,000
～120	11,700	22,400	33,100	43,800	54,500	65,200	75,900	86,600	97,300	108,000
～140	13,800	26,600	39,400	52,200	65,000	77,800	90,600	103,400	116,200	129,000
～160	13,800	26,600	39,400	52,200	65,000	77,800	90,600	103,400	116,200	129,000
～180	15,900	30,800	45,700	60,600	75,500	90,400	105,300	120,200	135,100	150,000
～200	15,900	30,800	45,700	60,600	75,500	90,400	105,300	120,200	135,100	150,000
～220	18,100	35,200	52,300	69,400	86,500	103,600	120,700	137,800	154,900	172,000
～240	20,200	39,400	58,600	77,800	97,000	116,200	135,400	154,600	173,800	193,000
～260	20,200	39,400	58,600	77,800	97,000	116,200	135,400	154,600	173,800	193,000
～280	22,300	43,600	64,900	86,200	107,500	128,800	150,100	171,400	192,700	214,000
～300	22,300	43,600	64,900	86,200	107,500	128,800	150,100	171,400	192,700	214,000
KE 約1.5倍仕上り巾	～62	63～124	125～200	201～266	267～333	334～400	401～466	467～533	534～600	601～668
KO 約1.5倍仕上り巾	～62	63～124	125～200	201～274	275～350	351～424	425～500			

●タッセル込

※1巾での両引きはできません。
※2巾使いは、3ッ山両引きの場合、最大仕上り巾は上記と異なります。(P398参照)
※KEは2ッ山限定、KOは1ッ山限定。
※KH・KOは300cm、KEは400cmを超える仕上り巾は両引きのみになります。
※形態安定加工により風合いに変化が生じる場合があります。

■ハイグレード縫製・SH SE ■ニューシンプル縫製・SO ■フラット縫製・AP

SH 約2倍 仕上り巾 / 仕上り丈	～50 1巾	51～100 2巾	101～150 3巾	151～200 4巾	201～250 5巾	251～300 6巾	301～350 7巾	351～400 8巾	401～450 9巾	451～500 10巾
～100	11,300	21,600	31,900	42,200	52,500	62,800	73,100	83,400	93,700	104,000
～120	11,300	21,600	31,900	42,200	52,500	62,800	73,100	83,400	93,700	104,000
～140	13,400	25,800	38,200	50,600	63,000	75,400	87,800	100,200	112,600	125,000
～160	13,400	25,800	38,200	50,600	63,000	75,400	87,800	100,200	112,600	125,000
～180	15,500	30,000	44,500	59,000	73,500	88,000	102,500	117,000	131,500	146,000
～200	15,500	30,000	44,500	59,000	73,500	88,000	102,500	117,000	131,500	146,000
～220	17,500	34,000	50,500	67,000	83,500	100,000	116,500	133,000	149,500	166,000
～240	19,600	38,200	56,800	75,400	94,000	112,600	131,200	149,800	168,400	187,000
～260	19,600	38,200	56,800	75,400	94,000	112,600	131,200	149,800	168,400	187,000
～280	21,600	42,200	62,800	83,400	104,000	124,600	145,200	165,800	186,400	207,000
～300	21,600	42,200	62,800	83,400	104,000	124,600	145,200	165,800	186,400	207,000
SE 約1.5倍仕上り巾	～62	63～124	125～200	201～266	267～333	334～400	401～466	467～533	534～600	601～668
SO 約1.5倍仕上り巾	～62	63～124	125～200	201～274	275～350	351～424	425～500			
AP 約1倍仕上り巾	～84	85～168	169～264	265～364	365～460	461～560	561～656	657～756	757～852	

●タッセル込

※SH、SE、SOは1巾での両引きはできません。
※SHの2巾使いは、3ッ山両引きの場合、最大仕上り巾は上記と異なります。(P398参照)
※SEは2ッ山、SOは1ッ山、APはヒダなし。

■リウェーブ縫製・G2

約2倍

仕上り巾 / 仕上り丈	75～124 3巾	125～200 4巾	201～250 5巾	251～300 6巾	301～350 7巾	351～400 8巾	401～450 9巾
～100	36,100	47,800	59,500	71,200	82,900	94,600	106,300
～120	36,100	47,800	59,500	71,200	82,900	94,600	106,300
～140	43,300	57,400	71,500	85,600	99,700	113,800	127,900
～160	50,500	67,000	83,500	100,000	116,500	133,000	149,500
～180	50,500	67,000	83,500	100,000	116,500	133,000	149,500
～200	57,100	75,800	94,500	113,200	131,900	150,600	169,300
～220	57,100	75,800	94,500	113,200	131,900	150,600	169,300
～240	64,300	85,400	106,500	127,600	148,700	169,800	190,900
～260	64,300	85,400	106,500	127,600	148,700	169,800	190,900
～280	71,200	94,600	118,000	141,400	164,800	188,200	211,600
～300	78,400	104,200	130,000	155,800	181,600	207,400	233,200

●タッセル込

※3ッ山限定。1巾での両引きはできません。
※300cmを超える仕上り巾は両引きのみになります。
※片引きで300cmを超える400cmまでの場合は、別途料金が必要となります。詳しくは担当営業までお問い合せください。

■ワッフルサンド縫製・KV

約2倍

仕上り巾 / 仕上り丈	51～100 2巾	101～150 3巾	151～200 4巾	201～250 5巾	251～300 6巾	301～350 7巾	351～400 8巾
～100	39,200	53,700	72,800	91,900	106,400	125,500	144,600
～120	41,000	55,500	75,500	95,500	110,000	130,000	150,000
～140	48,200	65,500	89,100	112,700	130,000	153,600	177,200
～160	49,800	67,100	91,500	115,900	133,200	157,600	182,000
～180	57,400	77,600	105,800	134,000	154,200	182,400	210,600
～200	59,000	79,200	108,200	137,200	157,400	186,400	215,400
～220	66,600	89,700	122,500	155,300	178,400	211,200	244,000
～240	74,000	100,000	136,500	173,000	199,000	235,500	272,000
～260	75,600	101,600	138,900	176,200	202,200	239,500	276,800
～280	83,200	112,100	153,200	194,300	223,200	264,300	305,400
～300	84,800	113,700	155,600	197,500	226,400	268,300	310,200

●タッセル込

※2ッ山限定。1巾での両引きはできません。
※300cmを超える仕上り巾は両引きのみになります。
※形態安定加工により風合いに変化が生じる場合があります。

プレーンシェード ドラム式・R-61PD

仕上り巾 / 仕上り丈	30～50	51～92	93～140	141～190	191～240	241～288	289～340	341～384	385～400
～100	25,700	28,600	41,000	46,800	59,400	65,000	77,300	82,700	92,800
～120	29,000	31,900	46,500	53,000	67,600	73,900	88,800	94,900	107,200
～140	29,000	31,900	46,500	53,000	67,600	73,900	88,800	94,900	107,200
～160	31,500	34,400	51,400	58,400	75,000	81,800	99,100	105,800	120,000
～180	31,500	34,400	51,400	58,400	75,000	81,800	99,100	105,800	120,000
～200	34,800	37,700	56,800	64,500	83,800	91,300	110,700	118,000	134,800
～220	34,800	37,700	56,800	64,500	83,800	91,300	110,700	118,000	134,800
～240	37,200	40,100	61,200	69,500	91,100	99,200	120,600	128,400	147,700
～260	39,700	42,600	66,200	74,900	98,500	107,100	130,900	139,200	160,500
～280	39,700	42,600	66,200	74,900	98,500	107,100	130,900	139,200	160,500
～300	43,000	45,900	71,600	81,000	106,800	116,000	142,500	151,500	174,800

※仕上り巾39cm以下の場合、仕上り丈は200cmまでになります。

プレーンシェード コード式・R-61PC

仕上り巾 / 仕上り丈	18～50	51～92	93～140	141～190	191～240
～100	18,400	21,200	33,400	39,100	51,600
～120	21,700	24,500	38,900	45,300	59,800
～140	21,700	24,500	38,900	45,300	59,800
～160	24,200	27,000	43,800	50,700	67,200
～180	24,200	27,000	43,800	50,700	67,200
～200	27,500	30,300	49,200	56,800	76,000
～220	27,500	30,300	49,200	56,800	76,000
～240	29,900	32,700	53,600	61,800	83,300
～260	32,400	35,200	58,600	67,200	90,700
～280	32,400	35,200	58,600	67,200	90,700
～300	35,700	38,500	64,000	73,300	99,000

表示価格には消費税は含まれていません。

■アイレット縫製・AA

約1倍

仕上り丈＼仕上り巾	～84 1巾	85～168 2巾	169～264 3巾	265～364 4巾	365～460 5巾	461～560 6巾	561～656 7巾
～100	20,600	35,400	50,200	69,800	84,600	99,400	119,000
～120	20,600	35,400	50,200	69,800	84,600	99,400	119,000
～140	22,600	39,400	56,200	77,800	94,600	111,400	133,000
～160	22,600	39,400	56,200	77,800	94,600	111,400	133,000
～180	24,600	43,400	62,200	85,800	104,600	123,400	147,000
～200	24,600	43,400	62,200	85,800	104,600	123,400	147,000
～220	26,600	47,400	68,200	93,800	114,600	135,400	161,000
～240	28,600	51,400	74,200	101,800	124,600	147,400	175,000
～260	28,600	51,400	74,200	101,800	124,600	147,400	175,000
～280	30,500	55,200	79,900	109,400	134,100	158,800	188,300
～300	30,500	55,200	79,900	109,400	134,100	158,800	188,300

※レールサイズの約1.5倍でご注文ください。
※巾つぎ箇所がハトメと重なる場合があります。

●タッセル込

シェイパーシェード ドラム式・R-65PD

仕上り丈＼仕上り巾	30～50	51～92	93～140	141～190	191～240	241～288	289～340	341～384	385～400
～100	38,600	38,600	60,500	64,900	86,600	91,000	114,800	119,200	130,400
～120	43,900	43,900	69,200	74,800	99,900	105,500	133,200	138,800	152,700
～140	44,800	44,800	70,600	76,200	102,100	107,700	136,000	141,600	155,500
～160	49,000	49,000	78,300	84,900	113,800	120,400	152,100	158,700	174,900
～180	49,900	49,900	79,700	86,300	116,000	122,600	154,900	161,500	177,700
～200	55,100	55,100	88,200	96,100	129,800	137,600	173,200	181,100	200,500
～220	56,000	56,000	89,700	97,600	132,000	139,800	176,000	183,900	203,300
～240	60,200	60,200	96,800	105,600	143,700	152,500	191,700	200,500	222,800
～260	64,400	64,400	104,500	114,300	155,400	165,200	207,800	217,600	242,200
～280	65,300	65,300	105,900	115,700	157,600	167,400	210,600	220,400	245,000
～300	70,500	70,500	114,400	125,500	170,900	181,900	229,000	240,000	267,300

※仕上り巾39cm以下の場合、仕上り丈は200cmまでになります。

シェイパーシェード コード式・R-65PC

仕上り丈＼仕上り巾	18～50	51～92	93～140	141～190	191～240
～100	28,600	28,600	45,900	50,300	61,500
～120	33,900	33,900	54,000	59,600	73,500
～140	34,800	34,800	54,900	60,500	74,400
～160	39,100	39,100	62,000	68,600	84,800
～180	40,000	40,000	62,900	69,500	85,700
～200	45,200	45,200	70,800	78,700	98,100
～220	46,100	46,100	71,700	79,600	99,000
～240	50,300	50,300	78,300	87,100	109,400
～260	54,600	54,600	85,400	95,200	119,800
～280	55,500	55,500	86,300	96,100	120,700
～300	60,700	60,700	94,200	105,300	132,600

プレーンシェード裏地付 ドラム式・R-63PD

仕上り丈＼仕上り巾	40～56	57～96	97～136	137～176	177～216	217～240	241～276	277～290
～100	31,700	34,400	47,700	56,900	70,100	75,700	81,900	95,700
～120	32,200	34,900	48,200	57,800	71,100	76,600	82,900	97,100
～140	36,800	39,500	55,300	66,500	82,400	89,000	96,400	114,100
～160	37,300	40,000	55,800	67,500	83,300	90,000	97,300	115,500
～180	40,800	43,500	62,100	75,100	93,200	100,700	108,900	130,300
～200	45,400	48,100	69,200	83,800	104,900	113,500	122,800	147,200
～220	45,900	48,600	69,700	84,800	105,900	114,500	123,800	148,700
～240	49,500	52,200	75,500	91,900	115,800	125,200	135,300	162,900
～260	50,000	52,700	76,000	92,900	116,700	126,100	136,200	164,400
～280	53,500	56,200	82,300	100,500	126,600	136,900	147,800	179,100
～300	58,100	60,800	89,500	109,200	137,900	149,200	161,200	196,100

プレーンシェード裏地付 コード式・R-63PC

仕上り丈＼仕上り巾	30～56	57～96	97～136	137～176	177～200
～100	24,300	26,900	40,200	49,300	61,400
～120	24,800	27,400	40,700	50,200	62,400
～140	29,400	32,000	47,800	58,900	73,700
～160	29,900	32,500	48,300	59,900	74,600
～180	33,400	36,000	54,600	67,500	84,500
～200	38,000	40,600	61,700	76,200	96,200
～220	38,500	41,100	62,200	77,200	97,200

ピーコックシェード コード式・R-62PC

仕上り丈＼仕上り巾	60～86	87～125
～120	27,200	43,800
～140	30,800	50,200
～160	33,600	56,600
～180	33,600	56,600
～200	37,200	62,900
～220	37,200	62,900
～240	39,900	68,400

ロールカーテン プレーンタイプ・Q-1P

仕上り丈＼仕上り巾	～80	81～93	94～120	121～140	141～195
～ 50	26,200	28,400	35,100	37,200	39,400
～ 80	27,700	29,900	38,500	40,600	42,800
～120	31,300	34,700	45,400	47,800	50,200
～150	35,300	38,900	52,200	54,900	57,500
～200	40,200	43,700	59,400	62,300	67,100
～240	45,700	49,500	69,200	72,300	79,600

※仕上り巾91cm以上は巾継ぎが入ります。
※製作可能寸法は巾：丈＝1：4が限度です。
※電動タイプ（Q-1PA）は23,000円を加算してください。（リモコン代はサービス）

ボックスバランス プレーンタイプ・U-1P

仕上り丈＼仕上り巾	～100	101～133	134～166	167～200	201～233	234～266	267～300
～ 40	14,700	19,600	24,500	29,400	34,300	38,700	43,600
～ 60	19,500	26,300	32,600	39,000	45,800	52,100	58,500

アールバランス プレーンタイプ・U-10P

仕上り丈＼仕上り巾	～92	93～190	191～288	289～386	387～484
～ 60	13,700	27,700	41,800	55,400	69,500

ストレートバランス プレーンタイプ・U-9P

仕上り丈＼仕上り巾	～92	93～190	191～288	289～386	387～484
～ 60	15,300	31,200	47,000	62,300	78,200

クッション

サイズ	パイピング	ステッチ	ボルスター
33×33	3,700	3,700	——
45×45	3,900	3,900	——
60×60	6,100	6,100	——
18R×40	——	——	11,300

表示価格には消費税は含まれていません。

E7088〜7095　140cm巾　3,400/m　2,420/㎡　柄リピート たて ーcm×よこ ーcm

見本帳掲載 P.78

裏地付についてはP.2をご覧ください。

■スタイリッシュウェーブ縫製・KH KE KO

KH 約2倍 仕上り巾 / 仕上り丈	～70 1巾	71～140 2巾	141～210 3巾	211～280 4巾	281～350 5巾	351～420 6巾	421～490 7巾	491～560 8巾	561～600 9巾
～100	8,600	16,200	23,800	31,400	39,000	46,600	54,200	61,800	69,400
～120	9,700	18,400	27,100	35,800	44,500	53,200	61,900	70,600	79,300
～140	10,800	20,600	30,400	40,200	50,000	59,800	69,600	79,400	89,200
～160	11,800	22,600	33,400	44,200	55,000	65,800	76,600	87,400	98,200
～180	12,900	24,800	36,700	48,600	60,500	72,400	84,300	96,200	108,100
～200	14,000	27,000	40,000	53,000	66,000	79,000	92,000	105,000	118,000
～220	15,100	29,200	43,300	57,400	71,500	85,600	99,700	113,800	127,900
～240	16,200	31,400	46,600	61,800	77,000	92,200	107,400	122,600	137,800
～260	17,200	33,400	49,600	65,800	82,000	98,200	114,400	130,600	146,800
～280	18,300	35,600	52,900	70,200	87,500	104,800	122,100	139,400	156,700
～300	19,400	37,800	56,200	74,600	93,000	111,400	129,800	148,200	166,600
KE 約1.5倍仕上り巾	～90	91～180	181～280	281～372	373～466	467～560	561～652	653～746	747～800
KO 約1.5倍仕上り巾	～88	89～176	177～300	301～400	401～500	501～600			

●タッセル込

※1巾での両引きはできません。
※2巾使いは、3ッ山両引きの場合、最大仕上り巾は上記と異なります。(P398参照)
※KEは2ッ山限定、KOは1ッ山限定。
※KH・KOは300cm、KEは400cmを超える仕上り巾は両引きのみになります。
※形態安定加工により風合いに変化が生じる場合があります。

■ハイグレード縫製・SH SE ■ニューシンプル縫製・SO ■フラット縫製・AP

SH 約2倍 仕上り巾 / 仕上り丈	～70 1巾	71～140 2巾	141～210 3巾	211～280 4巾	281～350 5巾	351～420 6巾	421～490 7巾	491～560 8巾	561～630 9巾	10巾
～100	8,200	15,400	22,600	29,800	37,000	44,200	51,400	58,600	65,800	73,000
～120	9,200	17,400	25,600	33,800	42,000	50,200	58,400	66,600	74,800	83,000
～140	10,200	19,400	28,600	37,800	47,000	56,200	65,400	74,600	83,800	93,000
～160	11,200	21,400	31,600	41,800	52,000	62,200	72,400	82,600	92,800	103,000
～180	12,300	23,600	34,900	46,200	57,500	68,800	80,100	91,400	102,700	114,000
～200	13,300	25,600	37,900	50,200	62,500	74,800	87,100	99,400	111,700	124,000
～220	14,300	27,600	40,900	54,200	67,500	80,800	94,100	107,400	120,700	134,000
～240	15,300	29,600	43,900	58,200	72,500	86,800	101,100	115,400	129,700	144,000
～260	16,300	31,600	46,900	62,200	77,500	92,800	108,100	123,400	138,700	154,000
～280	17,400	33,800	50,200	66,600	83,000	99,400	115,800	132,200	148,600	165,000
～300	18,400	35,800	53,200	70,600	88,000	105,400	122,800	140,200	157,600	175,000
SE 約1.5倍仕上り巾	～90	91～180	181～280	281～372	373～466	467～560	561～652	653～746	747～840	841～934
SO 約1.5倍仕上り巾	～88	89～176	177～300	301～400	401～500	501～600	601～724			
AP 約1倍仕上り巾	～124	125～248	249～384	385～524	525～660	661～800				

●タッセル込

※SH、SE、SOは1巾での両引きはできません。
※SHの2巾使いは、3ッ山両引きの場合、最大仕上り巾は上記と異なります。(P398参照)
※SEは2ッ山、SOは1ッ山、APはヒダなし。

■リウェーブ縫製・G2

約2倍

仕上り巾 / 仕上り丈	～124 2巾	125～200 3巾	201～274 4巾	275～350 5巾	351～424 6巾	425～500 7巾	501～550 8巾
～100	19,600	28,900	38,200	47,500	56,800	66,100	75,400
～120	22,000	32,500	43,000	53,500	64,000	74,500	85,000
～140	24,600	36,400	48,200	60,000	71,800	83,600	95,400
～160	27,200	40,300	53,400	66,500	79,600	92,700	105,800
～180	29,800	44,200	58,600	73,000	87,400	101,800	116,200
～200	32,200	47,800	63,400	79,000	94,600	110,200	125,800
～220	34,600	51,400	68,200	85,000	101,800	118,600	135,400
～240	37,200	55,300	73,400	91,500	109,600	127,700	145,800
～260	39,800	59,200	78,600	98,000	117,400	136,800	156,200
～280	42,400	63,100	83,800	104,500	125,200	145,900	166,600
～300	44,800	66,700	88,600	110,500	132,400	154,300	176,200

●タッセル込

※3ッ山限定。1巾での両引きはできません。
※300cmを超える仕上り巾は両引きのみになります。
※片引きで300cmを超える400cmまでの場合は、別途料金が必要となります。詳しくは担当営業までお問い合せください。

■ワッフルサンド縫製・KV

約2倍

仕上り巾 / 仕上り丈	71～140 2巾	141～210 3巾	211～280 4巾	281～350 5巾	351～420 6巾	421～490 7巾	491～560 8巾
～100	34,000	50,500	67,000	83,500	100,000	116,500	133,000
～120	39,200	58,300	77,400	96,500	115,600	134,700	153,800
～140	44,200	65,800	87,400	109,000	130,600	152,200	173,800
～160	49,200	73,300	97,400	121,500	145,600	169,700	193,800
～180	54,400	81,100	107,800	134,500	161,200	187,900	214,600
～200	59,400	88,600	117,800	147,000	176,200	205,400	234,600
～220	64,600	96,400	128,200	160,000	191,800	223,600	255,400
～240	69,600	103,900	138,200	172,500	206,800	241,100	275,400
～260	74,600	111,400	148,200	185,000	221,800	258,600	295,400
～280	79,800	119,200	158,600	198,000	237,400	276,800	316,200
～300	84,800	126,700	168,600	210,500	252,400	294,300	336,200

●タッセル込

※2ッ山限定。1巾での両引きはできません。
※300cmを超える仕上り巾は両引きのみになります。
※形態安定加工により風合いに変化が生じる場合があります。

プレーンシェード ドラム式・R-61PD

仕上り巾 / 仕上り丈	30～50	51～90	91～132	133～190	191～240	241～270	271～290	291～340	341～400
～100	22,400	25,200	30,000	40,200	45,700	49,700	57,300	62,700	68,800
～120	23,700	26,500	31,800	42,900	48,700	53,200	61,700	67,500	74,000
～140	25,100	27,900	33,500	45,700	51,800	56,600	66,200	72,300	79,100
～160	26,500	29,300	35,200	48,400	54,900	60,000	70,600	77,100	84,300
～180	27,800	30,600	36,900	51,100	58,000	63,400	75,100	81,900	89,400
～200	29,200	32,000	38,600	53,900	61,100	66,900	79,600	86,700	94,500
～220	30,600	33,400	40,300	56,600	64,200	70,300	84,000	91,500	99,700
～240	32,000	34,800	42,000	59,400	67,300	73,700	88,500	96,300	104,800
～260	33,300	36,100	43,800	62,100	70,300	77,200	92,900	101,100	110,000
～280	34,700	37,500	45,500	64,800	73,400	80,600	97,400	105,900	115,100
～300	36,100	38,900	47,200	67,600	76,500	84,000	101,800	110,700	120,300

※仕上り巾39cm以下の場合、仕上り丈は200cmまでになります。

プレーンシェード コード式・R-61PC

仕上り巾 / 仕上り丈	18～50	51～90	91～132	133～190	191～240
～100	15,100	17,700	22,500	32,500	37,900
～120	16,400	19,000	24,300	35,200	40,900
～140	17,800	20,400	26,000	38,000	44,000
～160	19,200	21,800	27,700	40,700	47,100
～180	20,500	23,100	29,400	43,400	50,200
～200	21,900	24,500	31,100	46,200	53,300
～220	23,300	25,900	32,800	48,900	56,400
～240	24,700	27,300	34,500	51,700	59,500
～260	26,000	28,600	36,300	54,400	62,500
～280	27,400	30,000	38,000	57,100	65,600
～300	28,800	31,400	39,700	59,900	68,700

■アイレット縫製・AA

約1倍

仕上り丈＼仕上り巾	～124 1巾	125～248 2巾	249～384 3巾	385～524 4巾	525～660 5巾	661～800 6巾
～100	17,300	33,600	49,900	66,200	82,500	98,800
～120	18,200	35,400	52,600	69,800	87,000	104,200
～140	19,200	37,400	55,600	73,800	92,000	110,200
～160	20,200	39,400	58,600	77,800	97,000	116,200
～180	21,100	41,200	61,300	81,400	101,500	121,600
～200	22,100	43,200	64,300	85,400	106,500	127,600
～220	23,000	45,000	67,000	89,000	111,000	133,000
～240	24,000	47,000	70,000	93,000	116,000	139,000
～260	25,000	49,000	73,000	97,000	121,000	145,000
～280	25,900	50,800	75,700	100,600	125,500	150,400
～300	26,900	52,800	78,700	104,600	130,500	156,400

※レールサイズの約1.5倍でご注文ください。
※巾つぎ箇所がハトメと重なる場合があります。

●タッセル込

シェイパーシェード ドラム式・R-65PD

仕上り丈＼仕上り巾	30～50	51～90	91～132	133～190	191～240	241～270	271～290	291～340	341～400
～100	34,700	34,700	49,300	57,100	71,400	75,200	83,000	100,000	103,800
～120	37,500	37,500	53,300	62,500	78,100	82,500	91,700	109,900	114,300
～140	40,400	40,400	57,300	67,800	84,800	89,900	100,300	119,800	124,800
～160	43,100	43,100	61,400	73,200	91,500	97,200	109,000	129,700	135,300
～180	45,900	45,900	65,300	78,400	98,200	104,500	117,600	139,500	145,800
～200	48,700	48,700	69,300	83,700	105,000	111,900	126,300	149,400	156,400
～220	51,500	51,500	73,400	89,100	111,700	119,200	134,900	159,300	166,900
～240	54,400	54,400	77,400	94,400	118,400	126,600	143,600	169,200	177,400
～260	57,100	57,100	81,400	99,800	125,100	133,900	152,200	179,100	187,900
～280	59,900	59,900	85,400	105,000	131,800	141,200	160,900	188,900	198,400
～300	62,700	62,700	89,400	110,300	138,500	148,600	169,500	198,800	208,900

※仕上り巾39cm以下の場合、仕上り丈は200cmまでになります。

シェイパーシェード コード式・R-65PC

仕上り丈＼仕上り巾	18～50	51～90	91～132	133～190	191～240
～100	24,700	24,700	34,700	42,500	46,300
～120	27,500	27,500	38,100	47,300	51,700
～140	30,400	30,400	41,600	52,100	57,100
～160	33,200	33,200	45,100	56,900	62,500
～180	36,000	36,000	48,500	61,600	67,900
～200	38,800	38,800	51,900	66,300	73,300
～220	41,600	41,600	55,400	71,100	78,700
～240	44,500	44,500	58,900	75,900	84,100
～260	47,300	47,300	62,300	80,700	89,500
～280	50,100	50,100	65,800	85,400	94,900
～300	52,900	52,900	69,200	90,100	100,200

プレーンシェード裏地付 ドラム式・R-63PD

仕上り丈＼仕上り巾	40～56	57～96	97～136	137～176	177～216	217～240	241～276	277～290
～100	27,100	29,800	35,500	47,600	53,300	58,100	67,200	73,900
～120	29,300	32,000	38,300	52,100	58,400	63,700	74,100	81,800
～140	31,600	34,300	41,100	56,600	63,500	69,300	80,900	89,600
～160	33,900	36,600	43,900	61,200	68,500	74,900	87,800	97,500
～180	36,100	38,800	46,700	65,700	73,600	80,500	94,600	105,400
～200	38,400	41,100	49,600	70,200	78,700	86,200	101,500	113,300
～220	40,600	43,300	52,400	74,700	83,800	91,800	108,300	121,200
～240	42,900	45,600	55,200	79,200	88,800	97,400	115,200	129,000
～260	45,200	47,900	58,000	83,800	93,900	103,000	122,000	136,900
～280	47,400	50,100	60,800	88,300	99,000	108,600	128,900	144,800
～300	49,700	52,400	63,600	92,800	104,000	114,300	135,700	152,700

プレーンシェード裏地付 コード式・R-63PC

仕上り丈＼仕上り巾	30～56	57～96	97～136	137～176	177～200
～100	19,700	22,300	28,000	40,000	44,600
～120	21,900	24,500	30,800	44,500	49,700
～140	24,200	26,800	33,600	49,000	54,800
～160	26,500	29,100	36,400	53,600	59,800
～180	28,700	31,300	39,200	58,100	64,900
～200	31,000	33,600	42,100	62,600	70,000
～220	33,200	35,800	44,900	67,100	75,100

ピーコックシェード コード式・R-62PC

仕上り丈＼仕上り巾	60～86	87～125
～120	27,600	44,700
～140	29,500	48,500
～160	31,400	52,300
～180	33,300	56,000
～200	35,200	59,800
～220	37,100	63,600
～240	38,900	67,300

ロールカーテン プレーンタイプ・Q-1P

仕上り丈＼仕上り巾	～80	81～120	121～133	134～140	141～195
～ 50	24,000	26,200	28,300	32,900	35,100
～ 80	25,000	27,200	29,300	35,000	37,200
～120	28,100	31,500	33,900	41,600	44,000
～150	31,700	35,300	38,000	47,300	49,900
～200	36,400	39,900	42,800	54,700	59,500
～240	40,400	44,200	47,300	61,200	68,500

※仕上り巾131cm以上は巾継ぎが入ります。
※製作可能寸法は巾：丈＝1：4が限度です。
※電動タイプ（Q-1PA）は23,000円を加算してください。（リモコン代はサービス）

ボックスバランス プレーンタイプ・U-1P

仕上り丈＼仕上り巾	～140	141～186	187～233	234～280	281～326	327～373	374～420
～ 40	11,900	16,100	19,900	23,800	28,000	31,800	35,700
～ 60	14,000	18,800	23,300	27,900	32,700	37,300	41,800

アールバランス プレーンタイプ・U-10P

仕上り丈＼仕上り巾	～132	133～270	271～408
～ 60	14,700	29,500	44,600

ストレートバランス プレーンタイプ・U-9P

仕上り丈＼仕上り巾	～132	133～270	271～408
～ 60	16,700	34,000	51,300

クッション

サイズ	パイピング	ステッチ	ボルスター
33×33	3,200	3,200	——
45×45	3,400	3,400	——
60×60	5,100	5,100	——
18R×40	——	——	10,700

シートクッション

サイズ	ダイニングシート	リビングシート	座布団カバー
45×43	3,400	——	——
48×48	——	3,400	——
55×59	——	——	2,700

マルチカバー

サイズ	
200×190（一人掛）	11,600
200×290（三人掛）	11,900

Plain

表示価格には消費税は含まれていません。

BS-2 ベッドスプレッド・プレーン

サイズ	
S ～190×～310	14,300
SD ～220×～310	15,200
D ～240×～310	16,000

ベッドスプレッド（キルト） BK-1 BK-2 BK-3

タイプ	サイズ	ダイヤ ストライプ チュール	ダブルダイヤ	ファン ワイド ストライプ
BK-1 キルトプレーン	S ～190×～310	37,400	45,300	50,400
	SD ～220×～310	37,400	49,500	55,100
	D ～240×～310	37,400	54,100	59,300
BK-2 キルトフリル	S ～190×～310	39,600	49,400	52,300
	SD ～220×～310	40,400	55,500	58,700
	D ～240×～310	50,000	68,900	72,500
BK-3 キルトボックス	S ～190×～310	37,400	50,700	55,800
	SD ～220×～310	37,400	54,900	60,500
	D ～240×～310	37,400	59,500	64,800

表示価格には消費税は含まれていません。

E7096〜7105 150cm巾 3,600/m 2,400/㎡ 柄リピート たて ーcm×よこ ーcm

見本帳掲載 P.80

裏地付についてはP.2をご覧ください。

■スタイリッシュウェーブ縫製・KH KE KO

KH 約2倍仕上り巾 / 仕上り丈	～75 1巾	76～150 2巾	151～225 3巾	226～300 4巾	301～375 5巾	376～450 6巾	451～525 7巾	526～600 8巾
～100	9,000	17,000	25,000	33,000	41,000	49,000	57,000	65,000
～120	10,200	19,400	28,600	37,800	47,000	56,200	65,400	74,600
～140	11,300	21,600	31,900	42,200	52,500	62,800	73,100	83,400
～160	12,400	23,800	35,200	46,600	58,000	69,400	80,800	92,200
～180	13,600	26,200	38,800	51,400	64,000	76,600	89,200	101,800
～200	14,700	28,400	42,100	55,800	69,500	83,200	96,900	110,600
～220	15,900	30,800	45,700	60,600	75,500	90,400	105,300	120,200
～240	17,000	33,000	49,000	65,000	81,000	97,000	113,000	129,000
～260	18,100	35,200	52,300	69,400	86,500	103,600	120,700	137,800
～280	19,300	37,600	55,900	74,200	92,500	110,800	129,100	147,400
～300	20,400	39,800	59,200	78,600	98,000	117,400	136,800	156,200
KE 約1.5倍仕上り巾	～100	101～200	201～300	301～400	401～500	501～600	601～700	701～800
KO 約1.5倍仕上り巾	～100	101～200	201～324	325～424	425～550	551～600		

●タッセル込

※1巾での両引きはできません。
※2巾使いは、3ッ山両引きの場合、最大仕上り巾は上記と異なります。(P398参照)
※KEは2ッ山限定、KOは1ッ山限定。
※KH・KOは300cm、KEは400cmを超える仕上り巾は両引きのみになります。
※形態安定加工により風合いに変化が生じる場合があります。

■ハイグレード縫製・SH SE ■ニューシンプル縫製・SO ■フラット縫製・AP

SH 約2倍仕上り巾 / 仕上り丈	～75 1巾	76～150 2巾	151～225 3巾	226～300 4巾	301～375 5巾	376～450 6巾	451～525 7巾	526～600 8巾	601～675 9巾
～100	8,600	16,200	23,800	31,400	39,000	46,600	54,200	61,800	69,400
～120	9,700	18,400	27,100	35,800	44,500	53,200	61,900	70,600	79,300
～140	10,800	20,600	30,400	40,200	50,000	59,800	69,600	79,400	89,200
～160	11,800	22,600	33,400	44,200	55,000	65,800	76,600	87,400	98,200
～180	12,900	24,800	36,700	48,600	60,500	72,400	84,300	96,200	108,100
～200	14,000	27,000	40,000	53,000	66,000	79,000	92,000	105,000	118,000
～220	15,100	29,200	43,300	57,400	71,500	85,600	99,700	113,800	127,900
～240	16,200	31,400	46,600	61,800	77,000	92,200	107,400	122,600	137,800
～260	17,200	33,400	49,600	65,800	82,000	98,200	114,400	130,600	146,800
～280	18,300	35,600	52,900	70,200	87,500	104,800	122,100	139,400	156,700
～300	19,400	37,800	56,200	74,600	93,000	111,400	129,800	148,200	166,600
SE 約1.5倍仕上り巾	～100	101～200	201～300	301～400	401～500	501～600	601～700	701～800	801～900
SO 約1.5倍仕上り巾	～100	101～200	201～324	325～424	425～550	551～650	651～774		
AP 約1倍仕上り巾	～134	135～268	269～414	415～564	565～710	711～860			

●タッセル込

※SH、SE、SOは1巾での両引きはできません。
※SHの2巾使いは、3ッ山両引きの場合、最大仕上り巾は上記と異なります。(P398参照)
※SEは2ッ山、SOは1ッ山、APはヒダなし。

■リウェーブ縫製・G2

約2倍

仕上り巾 / 仕上り丈	～124 2巾	125～224 3巾	225～300 4巾	301～374 5巾	375～450 6巾	451～524 7巾	525～600 8巾
～100	20,400	30,100	39,800	49,500	59,200	68,900	78,600
～120	23,000	34,000	45,000	56,000	67,000	78,000	89,000
～140	25,800	38,200	50,600	63,000	75,400	87,800	100,200
～160	28,400	42,100	55,800	69,500	83,200	96,900	110,600
～180	31,200	46,300	61,400	76,500	91,600	106,700	121,800
～200	33,600	49,900	66,200	82,500	98,800	115,100	131,400
～220	36,200	53,800	71,400	89,000	106,600	124,200	141,800
～240	39,000	58,000	77,000	96,000	115,000	134,000	153,000
～260	41,600	61,900	82,200	102,500	122,800	143,100	163,400
～280	44,400	66,100	87,800	109,500	131,200	152,900	174,600
～300	46,800	69,700	92,600	115,500	138,400	161,300	184,200

●タッセル込

※3ッ山限定。1巾での両引きはできません。
※300cmを超える仕上り巾は両引きのみになります。
※片引きで300cmを超える400cmまでの場合は、別途料金が必要となります。詳しくは担当営業までお問い合せください。

■ワッフルサンド縫製・KV

約2倍

仕上り巾 / 仕上り丈	76～150 2巾	151～225 3巾	226～300 4巾	301～375 5巾	376～450 6巾	451～525 7巾	526～600 8巾
～100	35,400	52,600	69,800	87,000	104,200	121,400	138,600
～120	40,800	60,700	80,600	100,500	120,400	140,300	160,200
～140	46,000	68,500	91,000	113,500	136,000	158,500	181,000
～160	51,200	76,300	101,400	126,500	151,600	176,700	201,800
～180	56,600	84,400	112,200	140,000	167,800	195,600	223,400
～200	61,800	92,200	122,600	153,000	183,400	213,800	244,200
～220	67,200	100,300	133,400	166,500	199,600	232,700	265,800
～240	72,400	108,100	143,800	179,500	215,200	250,900	286,600
～260	77,600	115,900	154,200	192,500	230,800	269,100	307,400
～280	83,000	124,000	165,000	206,000	247,000	288,000	329,000
～300	88,200	131,800	175,400	219,000	262,600	306,200	349,800

●タッセル込

※2ッ山限定。1巾での両引きはできません。
※300cmを超える仕上り巾は両引きのみになります。
※形態安定加工により風合いに変化が生じる場合があります。

プレーンシェード ドラム式・R-61PD

仕上り巾 / 仕上り丈	30～50	51～90	91～142	143～190	191～240	241～290	291～340	341～400
～100	22,600	25,400	31,000	40,700	46,100	51,600	61,400	67,500
～120	24,000	26,800	32,700	43,500	49,300	55,100	66,000	72,400
～140	25,400	28,200	34,500	46,300	52,500	58,600	70,500	77,300
～160	26,800	29,600	36,200	49,100	55,600	62,100	75,100	82,200
～180	28,200	31,000	38,000	51,900	58,800	65,600	79,700	87,100
～200	29,700	32,500	39,800	54,800	62,000	69,200	84,300	92,100
～220	31,100	33,900	41,500	57,600	65,100	72,700	88,800	97,000
～240	32,500	35,300	43,300	60,400	68,300	76,200	93,400	101,900
～260	33,900	36,700	45,000	63,200	71,500	79,700	98,000	106,800
～280	35,300	38,100	46,800	66,000	74,600	83,200	102,600	111,700
～300	36,700	39,500	48,500	68,900	77,800	86,700	107,100	116,700

※仕上り巾39cm以下の場合、仕上り丈は200cmまでになります。

プレーンシェード コード式・R-61PC

仕上り巾 / 仕上り丈	18～50	51～90	91～142	143～190	191～240
～100	15,300	17,900	23,500	33,000	38,300
～120	16,700	19,300	25,200	35,800	41,500
～140	18,100	20,700	27,000	38,600	44,700
～160	19,500	22,100	28,700	41,400	47,800
～180	20,900	23,500	30,500	44,200	51,000
～200	22,400	25,000	32,300	47,100	54,200
～220	23,800	26,400	34,000	49,900	57,300
～240	25,200	27,800	35,800	52,700	60,500
～260	26,600	29,200	37,500	55,500	63,700
～280	28,000	30,600	39,300	58,300	66,800
～300	29,400	32,000	41,000	61,200	70,000

■アイレット縫製・AA

約1倍

仕上り丈＼仕上り巾	～134 1巾	135～268 2巾	269～414 3巾	415～564 4巾	565～710 5巾	711～860 6巾
～100	22,500	34,400	51,100	67,800	84,500	101,200
～120	23,500	36,400	54,100	71,800	89,500	107,200
～140	24,500	38,400	57,100	75,800	94,500	113,200
～160	25,500	40,400	60,100	79,800	99,500	119,200
～180	26,600	42,600	63,400	84,200	105,000	125,800
～200	27,600	44,600	66,400	88,200	110,000	131,800
～220	28,600	46,600	69,400	92,200	115,000	137,800
～240	29,600	48,600	72,400	96,200	120,000	143,800
～260	30,600	50,600	75,400	100,200	125,000	149,800
～280	31,700	52,800	78,700	104,600	130,500	156,400
～300	32,700	54,800	81,700	108,600	135,500	162,400

※レールサイズの約1.5倍でご注文ください。
※巾つぎ箇所がハトメと重なる場合があります。

●タッセル込

シェイパーシェード ドラム式・R-65PD

仕上り丈＼仕上り巾	30～50	51～90	91～142	143～190	191～240	241～290	291～340	341～400
～100	34,900	34,900	49,500	57,600	71,900	75,700	97,000	100,700
～120	37,800	37,800	53,600	63,100	78,700	83,100	106,300	110,700
～140	40,700	40,700	57,600	68,400	85,500	90,500	115,700	120,700
～160	43,500	43,500	61,700	73,900	92,300	97,900	125,100	130,700
～180	46,300	46,300	65,700	79,200	99,000	105,300	134,400	140,700
～200	49,100	49,100	69,800	84,600	105,800	112,800	143,800	150,700
～220	52,000	52,000	73,900	90,100	112,600	120,200	153,200	160,700
～240	54,900	54,900	77,900	95,400	119,400	127,600	162,600	170,700
～260	57,700	57,700	82,000	100,900	126,200	135,000	171,900	180,700
～280	60,500	60,500	86,000	106,200	133,000	142,400	181,300	190,700
～300	63,300	63,300	90,000	111,600	139,800	149,900	190,700	200,700

※仕上り巾39cm以下の場合、仕上り丈は200cmまでになります。

シェイパーシェード コード式・R-65PC

仕上り丈＼仕上り巾	18～50	51～90	91～142	143～190	191～240
～100	24,900	24,900	34,900	43,000	46,800
～120	27,800	27,800	38,400	47,900	52,300
～140	30,700	30,700	41,900	52,700	57,800
～160	33,600	33,600	45,400	57,600	63,300
～180	36,400	36,400	48,900	62,400	68,700
～200	39,200	39,200	52,400	67,200	74,100
～220	42,100	42,100	55,900	72,100	79,600
～240	45,000	45,000	59,400	76,900	85,100
～260	47,900	47,900	62,900	81,800	90,600
～280	50,700	50,700	66,400	86,600	96,100
～300	53,500	53,500	69,800	91,400	101,500

プレーンシェード裏地付 ドラム式・R-63PD

仕上り丈＼仕上り巾	40～56	57～96	97～136	137～176	177～216	217～240	241～276	277～290
～100	27,300	30,000	35,700	48,000	53,800	58,500	67,900	74,500
～120	29,600	32,300	38,600	52,600	58,900	64,200	74,900	82,500
～140	31,900	34,600	41,400	57,200	64,100	69,900	81,800	90,500
～160	34,200	36,900	44,300	61,800	69,200	75,600	88,800	98,500
～180	36,500	39,200	47,100	66,400	74,400	81,300	95,800	106,500
～200	38,800	41,500	50,000	71,000	79,500	87,000	102,700	114,500
～220	41,100	43,800	52,800	75,600	84,700	92,700	109,700	122,500
～240	43,400	46,100	55,700	80,200	89,800	98,400	116,700	130,500
～260	45,700	48,400	58,500	84,800	95,000	104,100	123,600	138,500
～280	48,000	50,700	61,400	89,400	100,100	109,800	130,600	146,500
～300	50,300	53,000	64,200	94,000	105,300	115,500	137,600	154,500

プレーンシェード裏地付 コード式・R-63PC

仕上り丈＼仕上り巾	30～56	57～96	97～136	137～176	177～200
～100	19,900	22,500	28,200	40,400	45,100
～120	22,200	24,800	31,100	45,000	50,200
～140	24,500	27,100	33,900	49,600	55,400
～160	26,800	29,400	36,800	54,200	60,500
～180	29,100	31,700	39,600	58,800	65,700
～200	31,400	34,000	42,500	63,400	70,800
～220	33,700	36,300	45,300	68,000	76,000

ピーコックシェード コード式・R-62PC

仕上り丈＼仕上り巾	60～86	87～125
～120	28,500	46,500
～140	30,500	50,500
～160	32,500	54,500
～180	34,500	58,500
～200	36,600	62,600
～220	38,600	66,600
～240	40,600	70,600

ロールカーテン プレーンタイプ・Q-1P

仕上り丈＼仕上り巾	～80	81～120	121～140	141～143	144～195
～ 50	24,200	26,400	28,500	30,700	35,500
～ 80	25,300	27,500	29,600	31,800	37,600
～120	28,400	31,800	34,200	36,600	44,600
～150	32,100	35,700	38,400	41,000	50,700
～200	36,900	40,400	43,300	48,100	60,500
～240	40,900	44,700	47,800	55,100	69,600

※仕上り巾141cm以上は巾継ぎが入ります。
※製作可能寸法は巾：丈＝1：4が限度です。
※電動タイプ（Q-1PA）は23,000円を加算してください。（リモコン代はサービス）

ボックスバランス プレーンタイプ・U-1P

仕上り丈＼仕上り巾	～150	151～200	201～250	251～300	301～350	351～400
～ 40	12,700	17,200	21,300	25,400	29,800	33,900
～ 60	14,900	20,000	24,900	29,700	34,900	39,700

アールバランス プレーンタイプ・U-10P

仕上り丈＼仕上り巾	～142	143～290	291～438
～ 60	15,700	31,500	47,700

ストレートバランス プレーンタイプ・U-9P

仕上り丈＼仕上り巾	～142	143～290	291～438
～ 60	17,900	36,400	54,800

クッション

サイズ	パイピング	ステッチ	フリル	蛍光パイピング	ボルスター
33×33	3,300	3,300	4,700	3,900	——
45×45	3,500	3,500	4,700	4,400	——
60×60	5,200	5,200	6,600	5,100	——
18R×40	——	——	——	——	10,800

シートクッション

サイズ	ダイニングシート	リビングシート	座布団カバー
45×43	3,500	——	——
48×48	——	3,500	——
55×59	——	——	2,800

マルチカバー

サイズ	
200×190（一人掛）	12,000
200×290（三人掛）	12,400

Plain

表示価格には消費税は含まれていません。

BS-2 ベッドスプレッド・プレーン

サイズ	
S ～190×～310	14,800
SD ～220×～310	15,700
D ～240×～310	16,600

ベッドスプレッド（キルト） BK-1 BK-2 BK-3

タイプ	サイズ	ダイヤ ストライプ チュール	ダブルダイヤ	ファン ワイド ストライプ
BK-1 キルトプレーン	S ～190×～310	38,200	46,000	51,100
	SD ～220×～310	38,200	50,200	55,800
	D ～240×～310	38,200	54,800	60,000
BK-2 キルトフリル	S ～190×～310	39,300	49,400	52,300
	SD ～220×～310	40,100	55,500	58,700
	D ～240×～310	50,000	69,200	72,900
BK-3 キルトボックス	S ～190×～310	38,200	51,500	56,600
	SD ～220×～310	38,200	55,700	61,300
	D ～240×～310	38,200	60,300	65,600

Plain

表示価格には消費税は含まれていません。

■Cツートンスタイリッシュウェーブ縫製・KA KL KP KN

KA・KL 約2倍仕上り巾 / 仕上り丈	～75 1巾	76～150 2巾	151～225 3巾	226～300 4巾	301～375 5巾	376～450 6巾	451～525 7巾	526～600 8巾
～100	12,800	24,600	36,400	48,200	60,000	71,800	83,600	95,400
～120	14,400	27,800	41,200	54,600	68,000	81,400	94,800	108,200
～140	16,000	31,000	46,000	61,000	76,000	91,000	106,000	121,000
～160	17,500	34,000	50,500	67,000	83,500	100,000	116,500	133,000
～180	19,100	37,200	55,300	73,400	91,500	109,600	127,700	145,800
～200	20,600	40,200	59,800	79,400	99,000	118,600	138,200	157,800
～220	22,100	43,200	64,300	85,400	106,500	127,600	148,700	169,800
～240	23,700	46,400	69,100	91,800	114,500	137,200	159,900	182,600
～260	25,200	49,400	73,600	97,800	122,000	146,200	170,400	194,600
～280	26,700	52,400	78,100	103,800	129,500	155,200	180,900	206,600
～300	28,300	55,600	82,900	110,200	137,500	164,800	192,100	219,400
KP 約1.5倍仕上り巾 KN 約1.5倍仕上り巾	～100	101～200	201～300	301～400	401～500	501～600	601～700	701～800

●タッセル込

※1巾での両引きはできません。
※2巾使いは、3ッ山両引きの場合、最大仕上り巾は上記と異なります。(P398参照)
※KP・KN（約1.5倍）は2ッ山限定。
※KA・KLは300cm、KP・KNは400cmを超える仕上り巾は両引きのみになります。
※形態安定加工により風合いに変化が生じる場合があります。

■Cツートンハイグレード縫製・CA CL CP CN

CA・CL 約2倍仕上り巾 / 仕上り丈	～75 1巾	76～150 2巾	151～225 3巾	226～300 4巾	301～375 5巾	376～450 6巾	451～525 7巾	526～600 8巾
～100	12,500	24,000	35,500	47,000	58,500	70,000	81,500	93,000
～120	14,100	27,200	40,300	53,400	66,500	79,600	92,700	105,800
～140	15,600	30,200	44,800	59,400	74,000	88,600	103,200	117,800
～160	17,000	33,000	49,000	65,000	81,000	97,000	113,000	129,000
～180	18,600	36,200	53,800	71,400	89,000	106,600	124,200	141,800
～200	20,100	39,200	58,300	77,400	96,500	115,600	134,700	153,800
～220	21,600	42,200	62,800	83,400	104,000	124,600	145,200	165,800
～240	23,000	45,000	67,000	89,000	111,000	133,000	155,000	177,000
～260	24,500	48,000	71,500	95,000	118,500	142,000	165,500	189,000
～280	26,100	51,200	76,300	101,400	126,500	151,600	176,700	201,800
～300	27,600	54,200	80,800	107,400	134,000	160,600	187,200	213,800
CP・CN 約1.5倍仕上り巾	～100	101～200	201～300	301～400	401～500	501～600	601～700	701～800

●タッセル込

※1巾での両引きはできません。
※CA・CLの2巾使いは、3ッ山両引きの場合、最大仕上り巾は上記と異なります。(P398参照)
※CP・CN（約1.5倍）は2ッ山限定。

■Cツートンフラット縫製・CF CT

約1倍

仕上り巾 / 仕上り丈	～134 1巾	135～268 2巾	269～414 3巾	415～564 4巾	565～710 5巾
～100	13,400	25,800	38,200	50,600	63,000
～120	15,100	29,200	43,300	57,400	71,500
～140	16,700	32,400	48,100	63,800	79,500
～160	18,300	35,600	52,900	70,200	87,500
～180	19,900	38,800	57,700	76,600	95,500
～200	21,500	42,000	62,500	83,000	103,500
～220	23,100	45,200	67,300	89,400	111,500
～240	24,700	48,400	72,100	95,800	119,500
～260	26,400	51,800	77,200	102,600	128,000
～280	28,000	55,000	82,000	109,000	136,000
～300	29,700	58,400	87,100	115,800	144,500

●タッセル込

※ヒダなし。
※片引きの最大仕上り巾は360cm

■Cツートンアイレット縫製・CH CM

約1倍

仕上り巾 / 仕上り丈	～134 1巾	135～268 2巾	269～414 3巾	415～564 4巾	565～710 5巾
～100	27,600	44,600	66,400	88,200	11,000
～120	29,200	47,800	71,200	94,600	11,800
～140	30,800	51,000	76,000	101,000	126,000
～160	32,400	54,200	80,800	107,400	134,000
～180	34,000	57,400	85,600	113,800	142,000
～200	35,600	60,600	90,400	120,200	150,000
～220	37,200	63,800	95,200	126,600	158,000
～240	38,800	67,000	100,000	133,000	166,000
～260	40,400	70,200	104,800	139,400	174,000
～280	42,000	73,400	109,600	145,800	182,000
～300	43,600	76,600	114,400	152,200	190,000

●タッセル込

※レールサイズの約1.5倍でご注文ください。
※巾つぎ箇所がハトメと重なる場合があります。
※片引きの最大仕上り巾は360cm

ツートンシェード ドラム式・R-64PD

仕上り巾 / 仕上り丈	40～50	51～90	91～142	143～190	191～240	241～290	291～300
61～100	30,100	32,900	36,400	55,700	59,100	62,500	81,800
～120	32,400	35,200	38,700	60,200	63,600	67,000	88,700
～140	34,700	37,500	41,000	64,800	68,200	71,600	95,500
～160	36,900	39,700	43,200	69,300	72,700	76,100	102,300
～180	39,200	42,000	45,500	73,900	77,300	80,700	109,200
～200	41,500	44,300	47,800	78,500	81,900	85,300	116,000
～220	43,800	46,600	50,100	83,000	86,400	89,800	122,900
～240	46,100	48,900	52,400	87,600	91,000	94,400	129,700
～260	48,300	51,100	54,600	92,100	95,500	98,900	136,500
～280	50,600	53,400	56,900	96,700	100,100	103,500	143,400
～300	52,900	55,700	59,200	101,300	104,700	108,100	150,200

※最大仕上り巾は300cm、最少仕上り丈は61cm。
※タタミ代はプレーンシェード（R-61P）に約10cmプラスしてください。

ツートンシェード コード式・R-64PC

仕上り巾 / 仕上り丈	30～50	51～90	91～142	143～190	191～240
61～100	22,800	25,400	28,900	48,000	51,300
～120	25,100	27,700	31,200	52,500	55,800
～140	27,400	30,000	33,500	57,100	60,400
～160	29,600	32,200	35,700	61,600	64,900
～180	31,900	34,500	38,000	66,200	69,500
～200	34,200	36,800	40,300	70,800	74,100
～220	36,500	39,100	42,600	75,300	78,600
～240	38,800	41,400	44,900	79,900	83,200
～260	41,000	43,600	47,100	84,400	87,700
～280	43,300	45,900	49,400	89,000	92,300
～300	45,600	48,200	51,700	93,600	96,900

※最少仕上り丈は61cm。
※タタミ代はプレーンシェード（R-61P）に約10cmプラスしてください。

表示価格には消費税は含まれていません。

E7106〜7113 150cm巾 2,400/m 1,600/㎡ 柄リピート たて ーcm×よこ ーcm

見本帳掲載 P.81

裏地付についてはP.2をご覧ください。

■スタイリッシュウェーブ縫製・KH KE KO

仕上り丈＼KH 約2倍 仕上り巾	～75 1巾	76～150 2巾	151～225 3巾	226～300 4巾	301～375 5巾	376～450 6巾	451～525 7巾	526～600 8巾
～100	7,300	13,600	19,900	26,200	32,500	38,800	45,100	51,400
～120	8,200	15,400	22,600	29,800	37,000	44,200	51,400	58,600
～140	9,100	17,200	25,300	33,400	41,500	49,600	57,700	65,800
～160	10,000	19,000	28,000	37,000	46,000	55,000	64,000	73,000
～180	10,900	20,800	30,700	40,600	50,500	60,400	70,300	80,200
～200	11,800	22,600	33,400	44,200	55,000	65,800	76,600	87,400
～220	12,700	24,400	36,100	47,800	59,500	71,200	82,900	94,600
～240	13,600	26,200	38,800	51,400	64,000	76,600	89,200	101,800
～260	14,500	28,000	41,500	55,000	68,500	82,000	95,500	109,000
～280	15,400	29,800	44,200	58,600	73,000	87,400	101,800	116,200
～300	16,300	31,600	46,900	62,200	77,500	92,800	108,100	123,400
KE 約1.5倍仕上り巾	～100	101～200	201～300	301～400	401～500	501～600	601～700	701～800
KO 約1.5倍仕上り巾	～100	101～200	201～324	325～424	425～550	551～600		

●タッセル込

※1巾での両引きはできません。
※2巾使いは、3ッ山両引きの場合、最大仕上り巾は上記と異なります。(P398参照)
※KEは2ッ山限定、KOは1ッ山限定。
※KH・KOは300cm、KEは400cmを超える仕上り巾は両引きのみになります。
※形態安定加工により風合いに変化が生じる場合があります。

■ハイグレード縫製・SH SE ■ニューシンプル縫製・SO ■フラット縫製・AP

仕上り丈＼SH 約2倍 仕上り巾	～75 1巾	76～150 2巾	151～225 3巾	226～300 4巾	301～375 5巾	376～450 6巾	451～525 7巾	526～600 8巾	601～675 9巾
～100	6,900	12,800	18,700	24,600	30,500	36,400	42,300	48,200	54,100
～120	7,800	14,600	21,400	28,200	35,000	41,800	48,600	55,400	62,200
～140	8,600	16,200	23,800	31,400	39,000	46,600	54,200	61,800	69,400
～160	9,400	17,800	26,200	34,600	43,000	51,400	59,800	68,200	76,600
～180	10,300	19,600	28,900	38,200	47,500	56,800	66,100	75,400	84,700
～200	11,100	21,200	31,300	41,400	51,500	61,600	71,700	81,800	91,900
～220	12,000	23,000	34,000	45,000	56,000	67,000	78,000	89,000	100,000
～240	12,800	24,600	36,400	48,200	60,000	71,800	83,600	95,400	107,200
～260	13,600	26,200	38,800	51,400	64,000	76,600	89,200	101,800	114,400
～280	14,500	28,000	41,500	55,000	68,500	82,000	95,500	109,000	122,500
～300	15,300	29,600	43,900	58,200	72,500	86,800	101,100	115,400	129,700
SE 約1.5倍仕上り巾	～100	101～200	201～300	301～400	401～500	501～600	601～700	701～800	801～900
SO 約1.5倍仕上り巾	～100	101～200	201～324	325～424	425～550	551～650	651～774		
AP 約1倍仕上り巾	～134	135～268	269～414	415～564	565～710	711～860			

●タッセル込

※SH、SE、SOは1巾での両引きはできません。
※SHの2巾使いは、3ッ山両引きの場合、最大仕上り巾は上記と異なります。(P398参照)
※SEは2ッ山、SOは1ッ山、APはヒダなし。

■リウェーブ縫製・G2

約2倍

仕上り丈＼仕上り巾	～124 2巾	125～224 3巾	225～300 4巾	301～374 5巾	375～450 6巾	451～524 7巾	525～600 8巾
～100	17,000	25,000	33,000	41,000	49,000	57,000	65,000
～120	19,000	28,000	37,000	46,000	55,000	64,000	73,000
～140	21,400	31,600	41,800	52,000	62,200	72,400	82,600
～160	23,400	34,600	45,800	57,000	68,200	79,400	90,600
～180	25,600	37,900	50,200	62,500	74,800	87,100	99,400
～200	27,800	41,200	54,600	68,000	81,400	94,800	108,200
～220	29,800	44,200	58,600	73,000	87,400	101,800	116,200
～240	32,200	47,800	63,400	79,000	94,600	110,200	125,800
～260	34,200	50,800	67,400	84,000	100,600	117,200	133,800
～280	36,400	54,100	71,800	89,500	107,200	124,900	142,600
～300	38,600	57,400	76,200	95,000	113,800	132,600	151,400

●タッセル込

※3ッ山限定。1巾での両引きはできません。
※300cmを超える仕上り巾は両引きのみになります。
※片引きで300cmを超える400cmまでの場合は、別途料金が必要となります。詳しくは担当営業までお問い合せください。

■ワッフルサンド縫製・KV

約2倍

仕上り丈＼仕上り巾	76～150 2巾	151～225 3巾	226～300 4巾	301～375 5巾	376～450 6巾	451～525 7巾	526～600 8巾
～100	32,200	47,800	63,400	79,000	94,600	110,200	125,800
～120	37,000	55,000	73,000	91,000	109,000	127,000	145,000
～140	41,800	62,200	82,600	103,000	123,400	143,800	164,200
～160	46,400	69,100	91,800	114,500	137,200	159,900	182,600
～180	51,400	76,600	101,800	127,000	152,200	177,400	202,600
～200	56,200	83,800	111,400	139,000	166,600	194,200	221,800
～220	61,000	91,000	121,000	151,000	181,000	211,000	241,000
～240	65,800	98,200	130,600	163,000	195,400	227,800	260,200
～260	70,400	105,100	139,800	174,500	209,200	243,900	278,600
～280	75,400	112,600	149,800	187,000	224,200	261,400	298,600
～300	80,200	119,800	159,400	199,000	238,600	278,200	317,800

●タッセル込

※2ッ山限定。1巾での両引きはできません。
※300cmを超える仕上り巾は両引きのみになります。
※形態安定加工により風合いに変化が生じる場合があります。

プレーンシェード ドラム式・R-61PD

仕上り丈＼仕上り巾	30～50	51～90	91～142	143～190	191～240	241～290	291～340	341～400
～100	21,200	24,000	29,500	37,800	43,300	48,700	57,100	63,100
～120	22,300	25,100	31,100	40,100	45,900	51,800	60,900	67,300
～140	23,500	26,300	32,600	42,500	48,600	54,800	64,800	71,500
～160	24,700	27,500	34,100	44,800	51,300	57,800	68,600	75,700
～180	25,800	28,600	35,600	47,100	54,000	60,800	72,500	79,900
～200	27,000	29,800	37,100	49,500	56,700	63,900	76,400	84,100
～220	28,200	31,000	38,600	51,800	59,400	66,900	80,200	88,300
～240	29,400	32,200	40,100	54,200	62,100	69,900	84,100	92,500
～260	30,500	33,300	41,700	56,500	64,700	73,000	87,900	96,700
～280	31,700	34,500	43,200	58,800	67,400	76,000	91,800	100,900
～300	32,900	35,700	44,700	61,200	70,100	79,000	95,600	105,100

※仕上り巾39cm以下の場合、仕上り丈は200cmまでになります。

プレーンシェード コード式・R-61PC

仕上り丈＼仕上り巾	18～50	51～90	91～142	143～190	191～240
～100	13,900	16,500	22,000	30,100	35,500
～120	15,000	17,600	23,600	32,400	38,100
～140	16,200	18,800	25,100	34,800	40,800
～160	17,400	20,000	26,600	37,100	43,500
～180	18,500	21,100	28,100	39,400	46,200
～200	19,700	22,300	29,600	41,800	48,900
～220	20,900	23,500	31,100	44,100	51,600
～240	22,100	24,700	32,600	46,500	54,300
～260	23,200	25,800	34,200	48,800	56,900
～280	24,400	27,000	35,700	51,100	59,600
～300	25,600	28,200	37,200	53,500	62,300

表示価格には消費税は含まれていません。

シェイパーシェード ドラム式・R-65PD

仕上り丈＼仕上り巾	30～50	51～90	91～142	143～190	191～240	241～290	291～340	341～400
～100	33,500	33,500	48,100	54,700	69,000	72,800	92,600	96,400
～120	36,100	36,100	51,900	59,700	75,300	79,700	101,300	105,700
～140	38,800	38,800	55,700	64,600	81,600	86,700	109,900	115,000
～160	41,300	41,300	59,600	69,600	87,900	93,600	118,600	124,300
～180	43,900	43,900	63,300	74,400	94,200	100,500	127,200	133,500
～200	46,500	46,500	67,100	79,300	100,600	107,500	135,900	142,800
～220	49,100	49,100	71,000	84,300	106,900	114,400	144,500	152,100
～240	51,800	51,800	74,800	89,200	113,200	121,400	153,200	161,400
～260	54,300	54,300	78,600	94,200	119,500	128,300	161,800	170,700
～280	56,900	56,900	82,400	99,000	125,800	135,200	170,500	179,900
～300	59,500	59,500	86,200	103,900	132,100	142,200	179,100	189,200

※仕上り巾39cm以下の場合、仕上り丈は200cmまでになります。

シェイパーシェード コード式・R-65PC

仕上り丈＼仕上り巾	18～50	51～90	91～142	143～190	191～240
～100	23,500	23,500	33,500	40,100	43,900
～120	26,100	26,100	36,700	44,500	48,900
～140	28,800	28,800	40,000	48,900	53,900
～160	31,400	31,400	43,300	53,300	58,900
～180	34,000	34,000	46,500	57,600	63,900
～200	36,600	36,600	49,700	61,900	68,900
～220	39,200	39,200	53,000	66,300	73,900
～240	41,900	41,900	56,300	70,700	78,900
～260	44,500	44,500	59,500	75,100	83,900
～280	47,100	47,100	62,800	79,400	88,900
～300	49,700	49,700	66,000	83,700	93,800

プレーンシェード裏地付 ドラム式・R-63PD

仕上り丈＼仕上り巾	40～56	57～96	97～136	137～176	177～216	217～240	241～276	277～290
～100	26,000	28,700	34,400	45,400	51,100	55,900	63,900	70,600
～120	28,000	30,700	37,000	49,500	55,800	61,100	70,200	77,900
～140	30,100	32,800	39,600	53,600	60,500	66,300	76,400	85,100
～160	32,200	34,900	42,200	57,800	65,100	71,500	82,700	92,400
～180	34,200	36,900	44,800	61,900	69,800	76,700	88,900	99,700
～200	36,300	39,000	47,500	66,000	74,500	82,000	95,200	107,000
～220	38,300	41,000	50,100	70,100	79,200	87,200	101,400	114,300
～240	40,400	43,100	52,700	74,200	83,800	92,400	107,700	121,500
～260	42,500	45,200	55,300	78,400	88,500	97,600	113,900	128,800
～280	44,500	47,200	57,900	82,500	93,200	102,800	120,200	136,100
～300	46,600	49,300	60,500	86,600	97,800	108,100	126,400	143,400

プレーンシェード裏地付 コード式・R-63PC

仕上り丈＼仕上り巾	30～56	57～96	97～136	137～176	177～200
～100	18,600	21,200	26,900	37,800	42,400
～120	20,600	23,200	29,500	41,900	47,100
～140	22,700	25,300	32,100	46,000	51,800
～160	24,800	27,400	34,700	50,200	56,400
～180	26,800	29,400	37,300	54,300	61,100
～200	28,900	31,500	40,000	58,400	65,800
～220	30,900	33,500	42,600	62,500	70,500

ピーコックシェード コード式・R-62PC

仕上り丈＼仕上り巾	60～86	87～125
～120	26,800	43,100
～140	28,600	46,700
～160	30,400	50,200
～180	32,100	53,700
～200	33,900	57,300
～220	35,700	60,800
～240	37,500	64,400

ボックスバランス プレーンタイプ・U-1P

仕上り丈＼仕上り巾	～150	151～200	201～250	251～300	301～350	351～400
～ 40	10,800	14,500	18,000	21,500	25,300	28,800
～ 60	12,200	16,400	20,400	24,400	28,600	32,600

ストレートバランス プレーンタイプ・U-9P

仕上り丈＼仕上り巾	～142	143～290	291～438
～ 60	16,400	33,300	50,100

クッション

サイズ	パイピング	ステッチ	フリル	ボルスター
33×33	2,900	2,900	4,100	——
45×45	3,000	3,000	4,100	——
60×60	4,300	4,300	5,600	——
18R×40	——	——	——	10,400

BS-2 ベッドスプレッド・プレーン

サイズ	
S ～190×～310	11,500
SD ～220×～310	12,400
D ～240×～310	13,300

Plain

表示価格には消費税は含まれていません。

ベッドスプレッド（キルト） BK-1 BK-2 BK-3

タイプ	サイズ	ダイヤ　ストライプ チュール	ダブルダイヤ	ファン　ワイド ストライプ
BK-1 キルトプレーン	S ～190×～310	33,600	41,700	46,800
	SD ～220×～310	33,600	45,900	51,500
	D ～240×～310	33,600	50,500	55,700
BK-2 キルトフリル	S ～190×～310	33,800	44,100	46,900
	SD ～220×～310	34,600	50,100	53,300
	D ～240×～310	42,200	61,600	65,300
BK-3 キルトボックス	S ～190×～310	33,600	46,600	51,600
	SD ～220×～310	33,600	50,800	56,400
	D ～240×～310	33,600	55,400	60,600

Plain

表示価格には消費税は含まれていません。

E7114〜7116 150cm巾 4,200/m 2,800/㎡ 柄リピート たて 59cm×よこ 50cm

見本帳掲載 P.84

裏地付についてはP.2をご覧ください。

■スタイリッシュウェーブ縫製・KH KE KO

KH 約2倍 仕上り巾 / 仕上り丈	～75 1巾	76～150 2巾	151～225 3巾	226～300 4巾	301～375 5巾	376～450 6巾	451～525 7巾	526～600 8巾
～100	12,200	23,400	34,600	45,800	57,000	68,200	79,400	90,600
～120	12,200	23,400	34,600	45,800	57,000	68,200	79,400	90,600
～140	15,900	30,800	45,700	60,600	75,500	90,400	105,300	120,200
～160	15,900	30,800	45,700	60,600	75,500	90,400	105,300	120,200
～180	15,900	30,800	45,700	60,600	75,500	90,400	105,300	120,200
～200	19,600	38,200	56,800	75,400	94,000	112,600	131,200	149,800
～220	19,600	38,200	56,800	75,400	94,000	112,600	131,200	149,800
～240	19,600	38,200	56,800	75,400	94,000	112,600	131,200	149,800
～260	23,400	45,800	68,200	90,600	113,000	135,400	157,800	180,200
～280	23,400	45,800	68,200	90,600	113,000	135,400	157,800	180,200
～300	23,400	45,800	68,200	90,600	113,000	135,400	157,800	180,200
KE 約1.5倍仕上り巾	～100	101～200	201～300	301～400	401～500	501～600	601～700	701～800
KO 約1.5倍仕上り巾	～100	101～200	201～324	325～424	425～550	551～600		

●タッセル込

※1巾での両引きはできません。
※2巾使いは、3ッ山両引きの場合、最大仕上り巾は上記と異なります。(P398参照)
※KEは2ッ山限定、KOは1ッ山限定。
※KH・KOは300cm、KEは400cmを超える仕上り巾は両引きのみになります。
※形態安定加工により風合いに変化が生じる場合があります。

■ハイグレード縫製・SH SE ■ニューシンプル縫製・SO ■フラット縫製・AP

SH 約2倍 仕上り巾 / 仕上り丈	～75 1巾	76～150 2巾	151～225 3巾	226～300 4巾	301～375 5巾	376～450 6巾	451～525 7巾	526～600 8巾	601～675 9巾
～100	11,700	22,400	33,100	43,800	54,500	65,200	75,900	86,600	97,300
～120	11,700	22,400	33,100	43,800	54,500	65,200	75,900	86,600	97,300
～140	15,200	29,400	43,600	57,800	72,000	86,200	100,400	114,600	128,800
～160	15,200	29,400	43,600	57,800	72,000	86,200	100,400	114,600	128,800
～180	15,200	29,400	43,600	57,800	72,000	86,200	100,400	114,600	128,800
～200	18,700	36,400	54,100	71,800	89,500	107,200	124,900	142,600	160,300
～220	18,700	36,400	54,100	71,800	89,500	107,200	124,900	142,600	160,300
～240	18,700	36,400	54,100	71,800	89,500	107,200	124,900	142,600	160,300
～260	22,300	43,600	64,900	86,200	107,500	128,800	150,100	171,400	192,700
～280	22,300	43,600	64,900	86,200	107,500	128,800	150,100	171,400	192,700
～300	22,300	43,600	64,900	86,200	107,500	128,800	150,100	171,400	192,700
SE 約1.5倍仕上り巾	～100	101～200	201～300	301～400	401～500	501～600	601～700	701～800	801～900
SO 約1.5倍仕上り巾	～100	101～200	201～324	325～424	425～550	551～650	651～774		
AP 約1倍仕上り巾	～134	135～268	269～414	415～564	565～710	711～860			

●タッセル込

※SH、SE、SOは1巾での両引きはできません。
※SHの2巾使いは、3ッ山両引きの場合、最大仕上り巾は上記と異なります。(P398参照)
※SEは2ッ山、SOは1ッ山、APはヒダなし。

■ワッフルサンド縫製・KV

約2倍

仕上り巾 / 仕上り丈	76～150 2巾	151～225 3巾	226～300 4巾	301～375 5巾	376～450 6巾	451～525 7巾	526～600 8巾
～100	44,200	65,800	87,400	109,000	130,600	152,200	173,800
～120	46,000	68,500	91,000	113,500	136,000	158,500	181,000
～140	59,000	88,000	117,000	146,000	175,000	204,000	233,000
～160	60,600	90,400	120,200	150,000	179,800	209,600	239,400
～180	62,400	93,100	123,800	154,500	185,200	215,900	246,600
～200	75,400	112,600	149,800	187,000	224,200	261,400	298,600
～220	77,200	115,300	153,400	191,500	229,600	267,700	305,800
～240	78,800	117,700	156,600	195,500	234,400	273,300	312,200
～260	91,600	136,900	182,200	227,500	272,800	318,100	363,400
～280	93,400	139,600	185,800	232,000	278,200	324,400	370,600
～300	95,000	142,000	189,000	236,000	283,000	330,000	377,000

●タッセル込

※2ッ山限定。1巾での両引きはできません。
※300cmを超える仕上り巾は両引きのみになります。
※形態安定加工により風合いに変化が生じる場合があります。

プレーンシェード ドラム式・R-61PD

仕上り巾 / 仕上り丈	30～50	51～90	91～142	143～190	191～240	241～290	291～340	341～400
～100	23,300	26,100	31,700	42,100	47,600	53,000	63,600	69,600
～120	27,900	30,700	37,300	51,300	57,800	64,300	78,400	85,500
～140	27,900	30,700	37,300	51,300	57,800	64,300	78,400	85,500
～160	32,500	35,300	42,900	60,500	68,000	75,500	92,700	100,900
～180	32,500	35,300	42,900	60,500	68,000	75,500	92,700	100,900
～200	32,500	35,300	42,900	60,500	68,000	75,500	92,700	100,900
～220	37,100	39,900	48,600	69,200	77,800	86,400	107,600	116,700
～240	37,100	39,900	48,600	69,200	77,800	86,400	107,600	116,700
～260	37,100	39,900	48,600	69,200	77,800	86,400	107,600	116,700
～280	41,700	44,500	54,200	78,400	88,000	97,600	122,400	132,600
～300	41,700	44,500	54,200	78,400	88,000	97,600	122,400	132,600

※仕上り巾39cm以下の場合、仕上り丈は200cmまでになります。

プレーンシェード コード式・R-61PC

仕上り巾 / 仕上り丈	18～50	51～90	91～142	143～190	191～240
～100	16,000	18,600	24,200	34,400	39,800
～120	20,600	23,200	29,800	43,600	50,000
～140	20,600	23,200	29,800	43,600	50,000
～160	25,200	27,800	35,400	52,800	60,200
～180	25,200	27,800	35,400	52,800	60,200
～200	25,200	27,800	35,400	52,800	60,200
～220	29,800	32,400	41,100	61,500	70,000
～240	29,800	32,400	41,100	61,500	70,000
～260	29,800	32,400	41,100	61,500	70,000
～280	34,400	37,000	46,700	70,700	80,200
～300	34,400	37,000	46,700	70,700	80,200

表示価格には消費税は含まれていません。

■アイレット縫製・AA

約1倍

仕上り丈＼仕上り巾	～134 1巾	135～268 2巾	269～414 3巾	415～564 4巾	565～710 5巾	711～860 6巾
～100	25,500	40,400	60,100	79,800	99,500	119,200
～120	25,500	40,400	60,100	79,800	99,500	119,200
～140	28,900	47,200	70,300	93,400	116,500	139,600
～160	28,900	47,200	70,300	93,400	116,500	139,600
～180	28,900	47,200	70,300	93,400	116,500	139,600
～200	32,300	54,000	80,500	107,000	133,500	160,000
～220	32,300	54,000	80,500	107,000	133,500	160,000
～240	32,300	54,000	80,500	107,000	133,500	160,000
～260	35,600	60,600	90,400	120,200	150,000	179,800
～280	35,600	60,600	90,400	120,200	150,000	179,800
～300	35,600	60,600	90,400	120,200	150,000	179,800

※レールサイズの約1.5倍でご注文ください。
※巾つぎ箇所がハトメと重なる場合があります。
●タッセル込

■ギャザー縫製・SG

約2倍

仕上り丈＼仕上り巾	76～150 2巾	151～225 3巾	226～300 4巾	301～375 5巾	376～450 6巾	451～525 7巾	526～600 8巾
～100	23,400	34,600	45,800	57,000	68,200	79,400	90,600
～120	23,400	34,600	45,800	57,000	68,200	79,400	90,600
～140	30,800	45,700	60,600	75,500	90,400	105,300	120,200
～160	30,800	45,700	60,600	75,500	90,400	105,300	120,200
～180	30,800	45,700	60,600	75,500	90,400	105,300	120,200
～200	38,200	56,800	75,400	94,000	112,600	131,200	149,800
～220	38,200	56,800	75,400	94,000	112,600	131,200	149,800
～240	38,200	56,800	75,400	94,000	112,600	131,200	149,800
～260	45,800	68,200	90,600	113,000	135,400	157,800	180,200
～280	45,800	68,200	90,600	113,000	135,400	157,800	180,200
～300	45,800	68,200	90,600	113,000	135,400	157,800	180,200

※ワンプリーツギャザー、またはスモックギャザーが選択できます。
●タッセル込

シェイパーシェード ドラム式・R-65PD

仕上り丈＼仕上り巾	30～50	51～90	91～142	143～190	191～240	241～290	291～340	341～400
～100	35,600	35,600	50,200	59,000	73,300	77,100	99,100	102,900
～120	42,800	42,800	59,900	73,100	90,000	95,700	122,700	128,400
～140	43,700	43,700	61,300	74,500	92,200	97,900	125,500	131,200
～160	50,800	50,800	71,000	88,600	108,900	116,500	148,700	156,200
～180	51,700	51,700	72,400	90,000	111,100	118,700	151,500	159,000
～200	52,500	52,500	73,800	91,400	113,300	120,900	154,300	161,800
～220	59,700	59,700	83,500	105,100	129,600	139,000	177,900	187,300
～240	60,600	60,600	84,900	106,500	131,800	141,200	180,700	190,100
～260	61,400	61,400	86,400	108,000	134,000	143,400	183,500	192,900
～280	68,600	68,600	96,000	122,000	150,700	162,000	207,100	218,400
～300	69,400	69,400	97,400	123,400	152,900	164,200	209,900	221,200

※仕上り巾39cm以下の場合、仕上り丈は200cmまでになります。

シェイパーシェード コード式・R-65PC

仕上り丈＼仕上り巾	18～50	51～90	91～142	143～190	191～240
～100	25,600	25,600	35,600	44,400	48,200
～120	32,800	32,800	44,700	57,900	63,600
～140	33,700	33,700	45,600	58,800	64,500
～160	40,900	40,900	54,700	72,300	79,900
～180	41,800	41,800	55,600	73,200	80,800
～200	42,600	42,600	56,400	74,000	81,600
～220	49,800	49,800	65,500	87,100	96,600
～240	50,700	50,700	66,400	88,000	97,500
～260	51,600	51,600	67,300	88,900	98,400
～280	58,800	58,800	76,400	102,400	113,800
～300	59,600	59,600	77,200	103,200	114,600

プレーンシェード裏地付 ドラム式・R-63PD

仕上り丈＼仕上り巾	40～56	57～96	97～136	137～176	177～216	217～240	241～276	277～290
～100	28,900	31,600	37,600	51,300	57,300	62,300	73,000	80,000
～120	35,200	37,900	45,600	63,900	71,600	78,200	93,100	102,200
～140	35,700	38,400	46,100	64,900	72,500	79,200	94,100	103,600
～160	36,200	38,900	46,500	65,800	73,500	80,100	95,000	105,100
～180	42,500	45,200	54,500	78,400	87,700	96,000	114,700	126,800
～200	43,000	45,700	55,000	79,400	88,700	97,000	115,600	128,300
～220	43,400	46,100	55,400	80,300	89,600	97,900	116,600	129,700
～240	49,700	52,400	63,400	92,500	103,500	113,400	136,700	151,900
～260	50,200	52,900	63,900	93,500	104,400	114,400	137,600	153,400
～280	50,700	53,400	64,400	94,400	105,400	115,300	138,600	154,800
～300	57,000	59,700	72,300	107,000	119,600	131,200	158,700	177,000

プレーンシェード裏地付 コード式・R-63PC

仕上り丈＼仕上り巾	30～56	57～96	97～136	137～176	177～200
～100	21,500	24,100	30,100	43,700	48,600
～120	27,800	30,400	38,100	56,300	62,900
～140	28,300	30,900	38,600	57,300	63,800
～160	28,800	31,400	39,000	58,200	64,800
～180	35,100	37,700	47,000	70,800	79,000
～200	35,600	38,200	47,500	71,800	80,000
～220	36,000	38,600	47,900	72,700	80,900

ピーコックシェード コード式・R-62PC

仕上り丈＼仕上り巾	60～86	87～125
～120	33,600	56,700
～140	33,600	56,700
～160	33,600	56,700
～180	40,000	69,500
～200	40,000	69,500
～220	40,000	69,500
～240	46,400	81,200

センタークロス フリルタイプ・S-1F 約2.5倍
E-1F 約2倍

約2.5倍仕上り巾	61～120	121～180	181～240	241～300	301～360	361～420
～100	26,000	38,900	——	——	——	——
～120	34,600	52,600	67,700	——	——	——
～140	35,300	53,300	68,400	——	——	——
～160	36,000	54,000	69,200	84,300	——	——
～180	44,700	67,000	86,400	105,900	125,300	——
～200	45,400	67,700	87,200	106,600	126,000	——
～220	45,400	68,400	87,900	107,300	126,800	145,500
～240	54,800	81,400	105,200	128,900	152,700	176,400
～260	55,500	82,100	105,900	129,600	153,400	177,200
～280	55,500	82,800	106,600	130,400	154,100	177,200
～300	64,800	96,500	123,900	152,000	180,000	208,100
約2倍仕上り巾	76～150	151～225	226～300	301～375	376～450	451～525

※アミカケのサイズについてはS-1F（約2.5倍）のみの対応です。
※上部ワンプリーツギャザー、3ッ山も選択できます。

クッション

サイズ	パイピング	ステッチ	フリル	蛍光パイピング	ボルスター
33×33	3,500	3,500	5,000	4,000	——
45×45	3,700	3,700	5,000	4,600	——
60×60	5,700	5,700	7,100	5,300	——
18R×40	——	——	——	——	11,000

Enjoy Casual

表示価格には消費税は含まれていません。

E7117～7119　150cm巾　4,200/m　2,800/㎡　柄リピート たて 62.5cm×よこ 50cm

見本帳掲載 P.86

裏地付についてはP.2をご覧ください。

■スタイリッシュウェーブ縫製・KH KE KO

KH 約2倍仕上り巾 ＼ 仕上り丈	～75 1巾	76～150 2巾	151～225 3巾	226～300 4巾	301～375 5巾	376～450 6巾	451～525 7巾	526～600 8巾
～100	12,900	24,800	36,700	48,600	60,500	72,400	84,300	96,200
～120	12,900	24,800	36,700	48,600	60,500	72,400	84,300	96,200
～140	12,900	24,800	36,700	48,600	60,500	72,400	84,300	96,200
～160	16,800	32,600	48,400	64,200	80,000	95,800	111,600	127,400
～180	16,800	32,600	48,400	64,200	80,000	95,800	111,600	127,400
～200	16,800	32,600	48,400	64,200	80,000	95,800	111,600	127,400
～220	20,700	40,400	60,100	79,800	99,500	119,200	138,900	158,600
～240	20,700	40,400	60,100	79,800	99,500	119,200	138,900	158,600
～260	20,700	40,400	60,100	79,800	99,500	119,200	138,900	158,600
～280	24,700	48,400	72,100	95,800	119,500	143,200	166,900	190,600
～300	24,700	48,400	72,100	95,800	119,500	143,200	166,900	190,600
KE 約1.5倍仕上り巾	～100	101～200	201～300	301～400	401～500	501～600	601～700	701～800
KO 約1.5倍仕上り巾	～100	101～200	201～324	325～424	425～550	551～600		

●タッセル込

※1巾での両引きはできません。
※2巾使いは、3ッ山両引きの場合、最大仕上り巾は上記と異なります。(P398参照)
※KEは2ッ山限定、KOは1ッ山限定。
※KH・KOは300cm、KEは400cmを超える仕上り巾は両引きのみになります。
※形態安定加工により風合いに変化が生じる場合があります。

■ハイグレード縫製・SH SE ■ニューシンプル縫製・SO ■フラット縫製・AP

SH 約2倍仕上り巾 ＼ 仕上り丈	～75 1巾	76～150 2巾	151～225 3巾	226～300 4巾	301～375 5巾	376～450 6巾	451～525 7巾	526～600 8巾	601～675 9巾
～100	12,300	23,600	34,900	46,200	57,500	68,800	80,100	91,400	102,700
～120	12,300	23,600	34,900	46,200	57,500	68,800	80,100	91,400	102,700
～140	12,300	23,600	34,900	46,200	57,500	68,800	80,100	91,400	102,700
～160	16,000	31,000	46,000	61,000	76,000	91,000	106,000	121,000	136,000
～180	16,000	31,000	46,000	61,000	76,000	91,000	106,000	121,000	136,000
～200	16,000	31,000	46,000	61,000	76,000	91,000	106,000	121,000	136,000
～220	19,800	38,600	57,400	76,200	95,000	113,800	132,600	151,400	170,200
～240	19,800	38,600	57,400	76,200	95,000	113,800	132,600	151,400	170,200
～260	19,800	38,600	57,400	76,200	95,000	113,800	132,600	151,400	170,200
～280	23,500	46,000	68,500	91,000	113,500	136,000	158,500	181,000	203,500
～300	23,500	46,000	68,500	91,000	113,500	136,000	158,500	181,000	203,500
SE 約1.5倍仕上り巾	～100	101～200	201～300	301～400	401～500	501～600	601～700	701～800	801～900
SO 約1.5倍仕上り巾	～100	101～200	201～324	325～424	425～550	551～650	651～774		
AP 約1倍仕上り巾	～134	135～268	269～414	415～564	565～710	711～860			

●タッセル込

※SH、SE、SOは1巾での両引きはできません。
※SHの2巾使いは、3ッ山両引きの場合、最大仕上り巾は上記と異なります。(P398参照)
※SEは2ッ山、SOは1ッ山、APはヒダなし。

■リウェーブ縫製・G2

約2倍

仕上り巾 ＼ 仕上り丈	～124 2巾	125～224 3巾	225～300 4巾	301～374 5巾	375～450 6巾	451～524 7巾	525～600 8巾
～100	28,200	41,800	55,400	69,000	82,600	96,200	109,800
～120	28,200	41,800	55,400	69,000	82,600	96,200	109,800
～140	28,200	41,800	55,400	69,000	82,600	96,200	109,800
～160	37,000	55,000	73,000	91,000	109,000	127,000	145,000
～180	37,000	55,000	73,000	91,000	109,000	127,000	145,000
～200	37,000	55,000	73,000	91,000	109,000	127,000	145,000
～220	46,200	68,800	91,400	114,000	136,600	159,200	181,800
～240	46,200	68,800	91,400	114,000	136,600	159,200	181,800
～260	46,200	68,800	91,400	114,000	136,600	159,200	181,800
～280	55,000	82,000	109,000	136,000	163,000	190,000	217,000
～300	55,000	82,000	109,000	136,000	163,000	190,000	217,000

●タッセル込

※3ッ山限定。1巾での両引きはできません。
※300cmを超える仕上り巾は両引きのみになります。
※片引きで300cmを超える400cmまでの場合は、別途料金が必要となります。詳しくは担当営業までお問い合せください。

■ワッフルサンド縫製・KV

約2倍

仕上り巾 ＼ 仕上り丈	76～150 2巾	151～225 3巾	226～300 4巾	301～375 5巾	376～450 6巾	451～525 7巾	526～600 8巾
～100	46,200	68,800	91,400	114,000	136,600	159,200	181,800
～120	48,000	71,500	95,000	118,500	142,000	165,500	189,000
～140	49,600	73,900	98,200	122,500	146,800	171,100	195,400
～160	63,200	94,300	125,400	156,500	187,600	218,700	249,800
～180	65,000	97,000	129,000	161,000	193,000	225,000	257,000
～200	66,600	99,400	132,200	165,000	197,800	230,600	263,400
～220	80,400	120,100	159,800	199,500	239,200	278,900	318,600
～240	82,000	122,500	163,000	203,500	244,000	284,500	325,000
～260	83,600	124,900	166,200	207,500	248,800	290,100	331,400
～280	97,400	145,600	193,800	242,000	290,200	338,400	386,600
～300	99,000	148,000	197,000	246,000	295,000	344,000	393,000

●タッセル込

※2ッ山限定。1巾での両引きはできません。
※300cmを超える仕上り巾は両引きのみになります。
※形態安定加工により風合いに変化が生じる場合があります。

プレーンシェード ドラム式・R-61PD

仕上り巾 ＼ 仕上り丈	30～50	51～90	91～142	143～190	191～240	241～290	291～340	341～400
～100	24,100	26,900	32,600	43,200	48,900	54,500	65,600	71,800
～120	28,700	31,500	38,300	52,800	59,500	66,200	80,800	88,100
～140	28,700	31,500	38,300	52,800	59,500	66,200	80,800	88,100
～160	28,700	31,500	38,300	52,800	59,500	66,200	80,800	88,100
～180	33,300	36,100	43,900	62,000	69,700	77,400	95,600	103,900
～200	33,300	36,100	43,900	62,000	69,700	77,400	95,600	103,900
～220	33,300	36,100	43,900	62,000	69,700	77,400	95,600	103,900
～240	38,600	41,400	50,400	72,300	81,200	90,100	112,100	121,600
～260	38,600	41,400	50,400	72,300	81,200	90,100	112,100	121,600
～280	38,600	41,400	50,400	72,300	81,200	90,100	112,100	121,600
～300	43,200	46,000	56,100	81,500	91,400	101,400	127,300	137,800

※仕上り巾39cm以下の場合、仕上り丈は200cmまでになります。

プレーンシェード コード式・R-61PC

仕上り巾 ＼ 仕上り丈	18～50	51～90	91～142	143～190	191～240
～100	16,800	19,400	25,100	35,500	41,100
～120	21,400	24,000	30,800	45,100	51,700
～140	21,400	24,000	30,800	45,100	51,700
～160	21,400	24,000	30,800	45,100	51,700
～180	26,000	28,600	36,400	54,300	61,900
～200	26,000	28,600	36,400	54,300	61,900
～220	26,000	28,600	36,400	54,300	61,900
～240	31,300	33,900	42,900	64,600	73,400
～260	31,300	33,900	42,900	64,600	73,400
～280	31,300	33,900	42,900	64,600	73,400
～300	35,900	38,500	48,600	73,800	83,600

表示価格には消費税は含まれていません。

■アイレット縫製・AA

約1倍

仕上り丈＼仕上り巾	～134 1巾	135～268 2巾	269～414 3巾	415～564 4巾	565～710 5巾	711～860 6巾
～100	26,100	41,600	61,900	82,200	102,500	122,800
～120	26,100	41,600	61,900	82,200	102,500	122,800
～140	26,100	41,600	61,900	82,200	102,500	122,800
～160	29,700	48,800	72,700	96,600	120,500	144,400
～180	29,700	48,800	72,700	96,600	120,500	144,400
～200	29,700	48,800	72,700	96,600	120,500	144,400
～220	33,300	56,000	83,500	111,000	138,500	166,000
～240	33,300	56,000	83,500	111,000	138,500	166,000
～260	33,300	56,000	83,500	111,000	138,500	166,000
～280	36,800	63,000	94,000	125,000	156,000	187,000
～300	36,800	63,000	94,000	125,000	156,000	187,000

※レールサイズの約1.5倍でご注文ください。
※巾つぎ箇所がハトメと重なる場合があります。
●タッセル込

■ギャザー縫製・SG

約2倍

仕上り丈＼仕上り巾	76～150 2巾	151～225 3巾	226～300 4巾	301～375 5巾	376～450 6巾	451～525 7巾	526～600 8巾
～100	24,800	36,700	48,600	60,500	72,400	84,300	96,200
～120	24,800	36,700	48,600	60,500	72,400	84,300	96,200
～140	24,800	36,700	48,600	60,500	72,400	84,300	96,200
～160	32,600	48,400	64,200	80,000	95,800	111,600	127,400
～180	32,600	48,400	64,200	80,000	95,800	111,600	127,400
～200	32,600	48,400	64,200	80,000	95,800	111,600	127,400
～220	40,400	60,100	79,800	99,500	119,200	138,900	158,600
～240	40,400	60,100	79,800	99,500	119,200	138,900	158,600
～260	40,400	60,100	79,800	99,500	119,200	138,900	158,600
～280	48,400	72,100	95,800	119,500	143,200	166,900	190,600
～300	48,400	72,100	95,800	119,500	143,200	166,900	190,600

※ワンプリーツギャザー、またはスモックギャザーが選択できます。
●タッセル込

シェイパーシェード ドラム式・R-65PD

仕上り丈＼仕上り巾	30～50	51～90	91～142	143～190	191～240	241～290	291～340	341～400
～100	36,700	36,700	51,600	60,700	75,300	79,400	102,200	106,300
～120	43,900	43,900	61,300	75,200	92,400	98,400	126,200	132,200
～140	44,800	44,800	62,700	76,600	94,600	100,600	129,000	135,000
～160	45,600	45,600	64,200	78,100	96,800	102,800	131,800	137,800
～180	52,800	52,800	73,800	92,100	113,500	121,400	155,400	163,200
～200	53,600	53,600	75,200	93,500	115,700	123,600	158,200	166,000
～220	54,500	54,500	76,700	95,000	117,900	125,800	161,000	168,800
～240	62,700	62,700	87,600	110,700	136,600	146,700	187,200	197,300
～260	63,500	63,500	89,100	112,200	138,800	148,900	190,000	200,100
～280	64,400	64,400	90,500	113,600	141,000	151,100	192,800	202,900
～300	71,500	71,500	100,100	127,600	157,700	169,700	216,800	228,800

※仕上り巾39cm以下の場合、仕上り丈は200cmまでになります。

シェイパーシェード コード式・R-65PC

仕上り丈＼仕上り巾	18～50	51～90	91～142	143～190	191～240
～100	26,700	26,700	37,000	46,100	50,200
～120	33,900	33,900	46,100	60,000	66,000
～140	34,800	34,800	47,000	60,900	66,900
～160	35,700	35,700	47,900	61,800	67,800
～180	42,900	42,900	57,000	75,300	83,200
～200	43,700	43,700	57,800	76,100	84,000
～220	44,600	44,600	58,700	77,000	84,900
～240	52,800	52,800	69,100	92,200	102,300
～260	53,700	53,700	70,000	93,100	103,200
～280	54,600	54,600	70,900	94,000	104,100
～300	61,700	61,700	79,900	107,400	119,400

プレーンシェード裏地付 ドラム式・R-63PD

仕上り丈＼仕上り巾	40～56	57～96	97～136	137～176	177～216	217～240	241～276	277～290
～100	29,900	32,600	38,900	52,800	59,100	64,400	75,800	83,000
～120	36,200	38,900	46,800	65,800	73,800	80,700	96,300	105,600
～140	36,700	39,400	47,300	66,800	74,700	81,700	97,300	107,100
～160	37,200	39,900	47,800	67,800	75,700	82,600	98,200	108,500
～180	43,500	46,200	55,700	80,400	89,900	98,500	118,300	130,700
～200	43,900	46,600	56,200	81,300	90,900	99,500	119,300	132,200
～220	44,400	47,100	56,700	82,300	91,900	100,400	120,200	133,600
～240	44,900	47,600	57,200	83,200	92,800	101,400	121,200	135,000
～260	52,200	54,900	66,400	97,400	108,900	119,400	143,600	159,900
～280	52,600	55,300	66,800	98,300	109,800	120,300	144,500	161,300
～300	53,100	55,800	67,300	99,300	110,800	121,300	145,500	162,700

プレーンシェード裏地付 コード式・R-63PC

仕上り丈＼仕上り巾	30～56	57～96	97～136	137～176	177～200
～100	22,500	25,100	31,400	45,200	50,400
～120	28,800	31,400	39,300	58,200	65,100
～140	29,300	31,900	39,800	59,200	66,000
～160	29,800	32,400	40,300	60,200	67,000
～180	36,100	38,700	48,200	72,800	81,200
～200	36,500	39,100	48,700	73,700	82,200
～220	37,000	39,600	49,200	74,700	83,200

ピーコックシェード コード式・R-62PC

仕上り丈＼仕上り巾	60～86	87～125
～120	34,700	58,800
～140	34,700	58,800
～160	34,700	58,800
～180	41,100	71,600
～200	41,100	71,600
～220	41,100	71,600
～240	48,500	85,400

バルーンシェード プレーンタイプ ドラム式・B-11PD

約2倍

仕上り丈＼仕上り巾	40～50 1S	51～100 2S	101～150 3S	151～200 4S	201～250 5S	251～300 6S	301～350 7S	351～400 8S
～100	25,400	39,200	54,000	67,800	82,600	96,400	111,200	125,000
～120	30,700	50,700	70,800	89,900	110,000	130,100	150,200	169,300
～140	30,700	50,700	70,800	89,900	110,000	130,100	150,200	169,300
～160	30,700	50,700	70,800	89,900	110,000	130,100	150,200	169,300
～180	36,000	61,300	86,700	112,000	137,500	162,800	188,200	213,500
～200	36,000	61,300	86,700	112,000	137,500	162,800	188,200	213,500
～220	36,000	61,300	86,700	112,000	137,500	162,800	188,200	213,500
～240	36,000	61,300	86,700	112,000	137,500	162,800	188,200	213,500
～260	42,200	72,800	103,500	134,200	165,800	196,400	227,200	257,800
～280	42,200	72,800	103,500	134,200	165,800	196,400	227,200	257,800
～300	42,200	72,800	103,500	134,200	165,800	196,400	227,200	257,800

※出窓用など連結タイプの場合は上記本体価格にジョイント1ヶ所あたり7,000円を加算してください。

バルーンシェード プレーンタイプ コード式・B-11PC

約2倍

仕上り丈＼仕上り巾	40～50 1S	51～100 2S	101～150 3S	151～200 4S	201～250 5S
～100	18,500	32,500	47,400	61,400	76,300
～120	23,800	44,000	64,200	83,500	103,700
～140	23,800	44,000	64,200	83,500	103,700
～160	23,800	44,000	64,200	83,500	103,700
～180	29,100	54,600	80,100	105,600	131,200
～200	29,100	54,600	80,100	105,600	131,200
～220	29,100	54,600	80,100	105,600	131,200
～240	29,100	54,600	80,100	105,600	131,200
～260	35,300	66,100	96,900	127,800	159,500
～280	35,300	66,100	96,900	127,800	159,500
～300	35,300	66,100	96,900	127,800	159,500

※出窓用など連結タイプの場合は上記本体価格にジョイント1ヶ所あたり5,000円を加算してください。

表示価格には消費税は含まれていません。

バルーンシェード フリルタイプ ドラム式・B-11FD

約2倍

仕上り丈＼仕上り巾	40～50 1S	51～100 2S	101～150 3S	151～200 4S	201～250 5S	251～300 6S	301～350 7S	351～400 8S
～100	29,000	46,300	64,800	82,100	99,600	117,900	135,400	153,700
～120	29,000	46,300	64,800	82,100	99,600	117,900	135,400	153,700
～140	34,600	58,600	81,800	105,800	129,900	152,900	177,000	201,000
～160	34,600	58,600	81,800	105,800	129,900	152,900	177,000	201,000
～180	34,600	58,600	81,800	105,800	129,900	152,900	177,000	201,000
～200	40,300	70,000	99,700	129,400	159,100	188,800	218,600	248,200
～220	40,300	70,000	99,700	129,400	159,100	188,800	218,600	248,200
～240	40,300	70,000	99,700	129,400	159,100	188,800	218,600	248,200
～260	46,900	82,300	117,700	153,000	188,400	223,800	260,100	295,500
～280	46,900	82,300	117,700	153,000	188,400	223,800	260,100	295,500
～300	46,900	82,300	117,700	153,000	188,400	223,800	260,100	295,500

※出窓用など連結タイプの場合は上記本体価格にジョイント1ヶ所あたり7,000円を加算してください。

バルーンシェード プレーンタイプ ドラム式・B-61PD

約2倍

仕上り丈＼仕上り巾	40～50 1S	51～100 2S	101～150 3S	151～200 4S	201～250 5S	251～300 6S	301～350 7S	351～400 8S
～100	24,400	37,300	51,100	64,000	77,900	90,800	104,600	117,500
～120	29,200	47,800	66,500	84,300	103,000	121,600	140,300	158,000
～140	29,200	47,800	66,500	84,300	103,000	121,600	140,300	158,000
～160	29,200	47,800	66,500	84,300	103,000	121,600	140,300	158,000
～180	34,100	57,500	81,100	104,500	128,100	151,500	175,100	198,500
～200	34,100	57,500	81,100	104,500	128,100	151,500	175,100	198,500
～220	34,100	57,500	81,100	104,500	128,100	151,500	175,100	198,500
～240	34,100	57,500	81,100	104,500	128,100	151,500	175,100	198,500
～260	39,800	68,100	96,500	124,800	154,000	182,300	210,700	239,000
～280	39,800	68,100	96,500	124,800	154,000	182,300	210,700	239,000
～300	39,800	68,100	96,500	124,800	154,000	182,300	210,700	239,000

※出窓用など連結タイプの場合は上記本体価格にジョイント1ヶ所あたり7,000円を加算してください。

バルーンシェード フリルタイプ ドラム式・B-61FD

約2倍

仕上り丈＼仕上り巾	40～50 1S	51～100 2S	101～150 3S	151～200 4S	201～250 5S	251～300 6S	301～350 7S	351～400 8S
～100	28,000	44,500	61,900	78,400	95,000	112,400	128,900	146,300
～120	28,000	44,500	61,900	78,400	95,000	112,400	128,900	146,300
～140	33,300	56,000	77,900	100,500	123,300	145,100	167,900	190,500
～160	33,300	56,000	77,900	100,500	123,300	145,100	167,900	190,500
～180	33,300	56,000	77,900	100,500	123,300	145,100	167,900	190,500
～200	38,600	66,600	94,700	122,700	150,700	178,700	206,800	234,800
～220	38,600	66,600	94,700	122,700	150,700	178,700	206,800	234,800
～240	38,600	66,600	94,700	122,700	150,700	178,700	206,800	234,800
～260	44,800	78,100	111,500	144,800	178,200	211,500	245,700	279,000
～280	44,800	78,100	111,500	144,800	178,200	211,500	245,700	279,000
～300	44,800	78,100	111,500	144,800	178,200	211,500	245,700	279,000

※出窓用など連結タイプの場合は上記本体価格にジョイント1ヶ所あたり7,000円を加算してください。

センタークロス フリルタイプ・S-1F　約2.5倍
E-1F　約2倍

約2.5倍仕上り巾	61～120	121～180	181～240	241～300	301～360	361～420
～100	27,400	40,400	——	——	——	——
～120	36,000	54,800	70,600	——	——	——
～140	36,800	55,500	71,300	——	——	——
～160	37,500	56,200	72,000	87,900	——	——
～180	46,800	69,900	90,800	110,900	131,100	——
～200	47,600	70,600	90,800	111,600	131,800	——
～220	47,600	71,300	91,500	112,400	132,500	152,700
～240	57,600	72,000	92,200	113,100	133,200	153,400
～260	58,400	86,400	110,900	136,100	160,600	185,800
～280	58,400	86,400	111,600	136,800	161,300	186,500
～300	67,700	87,200	112,400	136,800	162,000	187,200
約2倍仕上り巾	76～150	151～225	226～300	301～375	376～450	451～525

※アミカケのサイズについてはS-1F（約2.5倍）のみの対応です。
※上部ワンプリーツギャザー、3ッ山も選択できます。

バルーンシェード フリルタイプ コード式・B-11FC

約2倍

仕上り丈＼仕上り巾	40～50 1S	51～100 2S	101～150 3S	151～200 4S	201～250 5S
～100	22,100	39,600	58,200	75,700	93,300
～120	22,100	39,600	58,200	75,700	93,300
～140	27,700	51,900	75,200	99,400	123,600
～160	27,700	51,900	75,200	99,400	123,600
～180	27,700	51,900	75,200	99,400	123,600
～200	33,400	63,300	93,100	123,000	152,800
～220	33,400	63,300	93,100	123,000	152,800
～240	33,400	63,300	93,100	123,000	152,800
～260	40,000	75,600	111,100	146,600	182,100
～280	40,000	75,600	111,100	146,600	182,100
～300	40,000	75,600	111,100	146,600	182,100

※出窓用など連結タイプの場合は上記本体価格にジョイント1ヶ所あたり5,000円を加算してください。

バルーンシェード プレーンタイプ コード式・B-61PC

約2倍

仕上り丈＼仕上り巾	40～50 1S	51～100 2S	101～150 3S	151～200 4S	201～250 5S
～100	16,900	29,500	42,800	55,400	68,700
～120	21,500	39,400	57,400	74,500	92,500
～140	21,500	39,400	57,400	74,500	92,500
～160	21,500	39,400	57,400	74,500	92,500
～180	26,100	48,600	71,100	93,600	116,200
～200	26,100	48,600	71,100	93,600	116,200
～220	26,100	48,600	71,100	93,600	116,200
～240	26,100	48,600	71,100	93,600	116,200
～260	31,400	58,500	85,700	112,800	140,700
～280	31,400	58,500	85,700	112,800	140,700
～300	31,400	58,500	85,700	112,800	140,700

※出窓用など連結タイプの場合は上記本体価格にジョイント1ヶ所あたり5,000円を加算してください。

バルーンシェード フリルタイプ コード式・B-61FC

約2倍

仕上り丈＼仕上り巾	40～50 1S	51～100 2S	101～150 3S	151～200 4S	201～250 5S
～100	20,400	36,400	53,200	69,200	85,200
～120	20,400	36,400	53,200	69,200	85,200
～140	25,400	47,300	68,300	90,200	112,100
～160	25,400	47,300	68,300	90,200	112,100
～180	25,400	47,300	68,300	90,200	112,100
～200	30,500	57,400	84,300	111,200	138,100
～220	30,500	57,400	84,300	111,200	138,100
～240	30,500	57,400	84,300	111,200	138,100
～260	36,300	68,300	100,300	132,200	164,200
～280	36,300	68,300	100,300	132,200	164,200
～300	36,300	68,300	100,300	132,200	164,200

※出窓用など連結タイプの場合は上記本体価格にジョイント1ヶ所あたり5,000円を加算してください。

表示価格には消費税は含まれていません。

E7120 153cm巾 4,400/m 2,870/㎡ 柄リピート たて 37.5cm×よこ 12.8cm

見本帳掲載 P.87

裏地付についてはP.2をご覧ください。

■ハイグレード縫製・SH SE ■ニューシンプル縫製・SO ■フラット縫製・AP

仕上り丈＼SH 約2倍 仕上り巾	～76 1巾	77～153 2巾	154～229 3巾	230～306 4巾	307～382 5巾	383～459 6巾	460～535 7巾	536～612 8巾	613～688 9巾
～100	10,500	20,000	29,500	39,000	48,500	58,000	67,500	77,000	86,500
～120	12,900	24,800	36,700	48,600	60,500	72,400	84,300	96,200	108,100
～140	12,900	24,800	36,700	48,600	60,500	72,400	84,300	96,200	108,100
～160	15,200	29,400	43,600	57,800	72,000	86,200	100,400	114,600	128,800
～180	15,200	29,400	43,600	57,800	72,000	86,200	100,400	114,600	128,800
～200	17,600	34,200	50,800	67,400	84,000	100,600	117,200	133,800	150,400
～220	17,600	34,200	50,800	67,400	84,000	100,600	117,200	133,800	150,400
～240	19,900	38,800	57,700	76,600	95,500	114,400	133,300	152,200	171,100
～260	19,900	38,800	57,700	76,600	95,500	114,400	133,300	152,200	171,100
～280	22,300	43,600	64,900	86,200	107,500	128,800	150,100	171,400	192,700
～300	24,700	48,400	72,100	95,800	119,500	143,200	166,900	190,600	214,300
SE 約1.5倍仕上り巾	～100	101～200	201～306	307～408	409～510	511～612	613～714	715～816	817～918
SO 約1.5倍仕上り巾	～100	101～200	201～324	325～450	451～550	551～674	675～774		
AP 約1倍仕上り巾	～137	138～274	275～423	424～576	577～725	726～878			

●タッセル込

※SH、SE、SOは1巾での両引きはできません。
※SHの2巾使いは、3ッ山両引きの場合、最大仕上り巾は上記と異なります。(P398参照)
※SEは2ッ山、SOは1ッ山、APはヒダなし。

プレーンシェード ドラム式・R-61PD

仕上り丈＼仕上り巾	30～50	51～90	91～145	146～190	191～240	241～296	297～340	341～400
～100	25,900	28,700	35,000	47,300	53,300	59,700	71,900	78,400
～120	25,900	28,700	35,000	47,300	53,300	59,700	71,900	78,400
～140	29,100	31,900	38,800	53,600	60,300	67,300	82,000	89,200
～160	29,100	31,900	38,800	53,600	60,300	67,300	82,000	89,200
～180	32,200	35,000	42,700	59,400	66,800	74,600	91,600	99,600
～200	32,200	35,000	42,700	59,400	66,800	74,600	91,600	99,600
～220	35,300	38,100	46,500	65,700	73,800	82,200	101,300	110,000
～240	35,300	38,100	46,500	65,700	73,800	82,200	101,300	110,000
～260	37,700	40,500	49,400	70,800	79,400	88,400	109,800	118,900
～280	37,700	40,500	49,400	70,800	79,400	88,400	109,800	118,900
～300	40,800	43,600	53,200	77,100	86,400	96,100	119,900	129,700

※仕上り巾39cm以下の場合、仕上り丈は200cmまでになります。

プレーンシェード コード式・R-61PC

仕上り丈＼仕上り巾	18～50	51～90	91～145	146～190	191～240
～100	18,600	21,200	27,500	39,600	45,500
～120	18,600	21,200	27,500	39,600	45,500
～140	21,800	24,400	31,300	45,900	52,500
～160	21,800	24,400	31,300	45,900	52,500
～180	24,900	27,500	35,200	51,700	59,000
～200	24,900	27,500	35,200	51,700	59,000
～220	28,000	30,600	39,000	58,000	66,000
～240	28,000	30,600	39,000	58,000	66,000
～260	30,400	33,000	41,900	63,100	71,600
～280	30,400	33,000	41,900	63,100	71,600
～300	33,500	36,100	45,700	69,400	78,600

■アイレット縫製・AA

約1倍

仕上り丈＼仕上り巾	～137 1巾	138～274 2巾	275～423 3巾	424～576 4巾	577～725 5巾	726～878 6巾
～100	24,400	38,200	56,800	80,200	98,800	117,400
～120	26,700	42,800	63,700	89,400	110,300	131,200
～140	26,700	42,800	63,700	89,400	110,300	131,200
～160	28,900	47,200	70,300	98,200	121,300	144,400
～180	28,900	47,200	70,300	98,200	121,300	144,400
～200	31,200	51,800	77,200	107,400	132,800	158,200
～220	31,200	51,800	77,200	107,400	132,800	158,200
～240	33,400	56,200	83,800	116,200	143,800	171,400
～260	33,400	56,200	83,800	116,200	143,800	171,400
～280	35,700	60,800	90,700	125,400	155,300	185,200
～300	37,900	65,200	97,300	134,200	166,300	198,400

※レールサイズの約1.5倍でご注文ください。
※巾つぎ箇所がハトメと重なる場合があります。

●タッセル込

シェイパーシェード ドラム式・R-65PD

仕上り丈＼仕上り巾	30～50	51～90	91～145	146～190	191～240	241～296	297～340	341～400
～100	39,100	39,100	54,600	65,900	81,200	85,900	110,400	115,100
～120	40,000	40,000	56,100	67,400	83,400	88,100	113,200	117,900
～140	45,200	45,200	63,100	77,400	95,400	101,400	130,100	136,100
～160	46,000	46,000	64,600	78,900	97,600	103,600	132,900	138,900
～180	51,200	51,200	71,500	88,400	109,200	116,400	149,400	156,600
～200	52,000	52,000	72,900	89,800	111,400	118,600	152,200	159,400
～220	57,100	57,100	79,900	99,900	123,400	131,900	168,600	177,100
～240	58,000	58,000	81,300	101,300	125,600	134,100	171,400	179,900
～260	62,000	62,000	87,000	109,600	135,600	145,000	185,700	195,100
～280	62,900	62,900	88,400	111,000	137,800	147,200	188,500	197,900
～300	68,000	68,000	95,300	121,000	149,800	160,500	205,400	216,100

※仕上り巾39cm以下の場合、仕上り丈は200cmまでになります。

シェイパーシェード コード式・R-65PC

仕上り丈＼仕上り巾	18～50	51～90	91～145	146～190	191～240
～100	29,100	29,100	40,000	51,300	56,100
～120	30,000	30,000	40,900	52,200	57,000
～140	35,200	35,200	47,400	61,700	67,700
～160	36,100	36,100	48,300	62,600	68,600
～180	41,300	41,300	54,700	71,600	78,900
～200	42,100	42,100	55,500	72,400	79,700
～220	47,200	47,200	61,900	81,900	90,400
～240	48,100	48,100	62,800	82,800	91,300
～260	52,200	52,200	67,900	90,500	100,000
～280	53,100	53,100	68,800	91,400	100,900
～300	58,200	58,200	75,100	100,800	111,500

プレーンシェード裏地付 ドラム式・R-63PD

仕上り丈＼仕上り巾	40～56	57～96	97～136	137～176	177～216	217～240	241～276	277～290
～100	29,200	31,900	37,900	51,300	57,300	62,300	72,900	79,800
～120	32,600	35,300	42,100	58,700	65,500	71,300	84,500	92,700
～140	33,100	35,800	42,600	59,600	66,500	72,300	85,400	94,100
～160	37,500	40,200	48,200	68,500	76,500	83,400	99,400	109,700
～180	42,000	44,700	53,700	77,000	86,000	94,000	112,900	124,700
～200	42,500	45,200	54,200	77,900	87,000	95,000	113,800	126,200
～220	46,900	49,600	59,700	86,800	96,900	106,100	127,300	141,300
～240	47,400	50,100	60,200	87,800	97,900	107,000	128,300	142,700
～260	50,800	53,500	64,500	95,100	106,100	116,000	139,900	155,600
～280	51,300	54,000	65,000	96,100	107,000	117,000	140,800	157,000
～300	55,700	58,400	70,500	104,900	117,000	128,000	154,800	172,500

プレーンシェード裏地付 コード式・R-63PC

仕上り丈＼仕上り巾	30～56	57～96	97～136	137～176	177～200
～100	21,800	24,400	30,400	43,700	48,600
～120	25,200	27,800	34,600	51,100	56,800
～140	25,700	28,300	35,100	52,000	57,800
～160	30,100	32,700	40,700	60,900	67,800
～180	34,600	37,200	46,200	69,400	77,300
～200	35,100	37,700	46,700	70,300	78,300
～220	39,500	42,100	52,200	79,200	88,200

ピーコックシェード コード式・R-62PC

仕上り丈＼仕上り巾	60～86	87～125
～120	30,900	51,300
～140	35,300	60,100
～160	35,300	60,100
～180	39,700	67,800
～200	39,700	67,800
～220	44,100	76,500
～240	44,100	76,500

ロールカーテン プレーンタイプ・Q-1P

仕上り丈＼仕上り巾	40～80	81～120	121～140	141～146
～ 50	26,200	28,400	30,500	32,700
～ 80	27,500	29,700	31,800	34,000
～120	31,000	34,400	36,800	39,200
～150	33,600	37,200	39,900	42,500
～200	40,100	43,600	46,500	51,300
～240	44,000	47,800	50,900	58,200

※製作可能寸法は巾：丈＝1：4が限度です。
※電動タイプ（Q-1PA）は23,000円を加算してください。（リモコン代はサービス）

ボックスバランス プレーンタイプ・U-1P

仕上り丈＼仕上り巾	～153	154～204	205～255	256～306	307～357	358～408
～ 40	17,200	22,600	28,500	33,900	39,800	45,200
～ 60	17,200	22,600	28,500	33,900	39,800	45,200

ストレートバランス プレーンタイプ・U-9P

仕上り丈＼仕上り巾	～145	146～296	297～447
～ 60	20,100	40,800	61,400

表示価格には消費税は含まれていません。

E7121・7122 150cm巾 4,200/m 2,800/㎡ 柄リピート たて 60cm×よこ 75cm

見本帳掲載 P.88

裏地付についてはP.2をご覧ください。

■スタイリッシュウェーブ縫製・KH KE KO

KH 約2倍 仕上り巾 / 仕上り丈	～75 1巾	76～150 2巾	151～225 3巾	226～300 4巾	301～375 5巾	376～450 6巾	451～525 7巾	526～600 8巾
～100	12,400	23,800	35,200	46,600	58,000	69,400	80,800	92,200
～120	12,400	23,800	35,200	46,600	58,000	69,400	80,800	92,200
～140	12,400	23,800	35,200	46,600	58,000	69,400	80,800	92,200
～160	16,200	31,400	46,600	61,800	77,000	92,200	107,400	122,600
～180	16,200	31,400	46,600	61,800	77,000	92,200	107,400	122,600
～200	16,200	31,400	46,600	61,800	77,000	92,200	107,400	122,600
～220	19,900	38,800	57,700	76,600	95,500	114,400	133,300	152,200
～240	19,900	38,800	57,700	76,600	95,500	114,400	133,300	152,200
～260	19,900	38,800	57,700	76,600	95,500	114,400	133,300	152,200
～280	23,700	46,400	69,100	91,800	114,500	137,200	159,900	182,600
～300	23,700	46,400	69,100	91,800	114,500	137,200	159,900	182,600
KE 約1.5倍仕上り巾	～100	101～200	201～300	301～400	401～500	501～600	601～700	701～800
KO 約1.5倍仕上り巾	～100	101～200	201～324	325～424	425～550	551～600		

●タッセル込

※1巾での両引きはできません。
※2巾使いは、3ッ山両引きの場合、最大仕上り巾は上記と異なります。(P398参照)
※KEは2ッ山限定、KOは1ッ山限定。
※KH・KOは300cm、KEは400cmを超える仕上り巾は両引きのみになります。
※形態安定加工により風合いに変化が生じる場合があります。

■ハイグレード縫製・SH SE ■ニューシンプル縫製・SO ■フラット縫製・AP

SH 約2倍 仕上り巾 / 仕上り丈	～75 1巾	76～150 2巾	151～225 3巾	226～300 4巾	301～375 5巾	376～450 6巾	451～525 7巾	526～600 8巾	601～675 9巾
～100	11,800	22,600	33,400	44,200	55,000	65,800	76,600	87,400	98,200
～120	11,800	22,600	33,400	44,200	55,000	65,800	76,600	87,400	98,200
～140	11,800	22,600	33,400	44,200	55,000	65,800	76,600	87,400	98,200
～160	15,400	29,800	44,200	58,600	73,000	87,400	101,800	116,200	130,600
～180	15,400	29,800	44,200	58,600	73,000	87,400	101,800	116,200	130,600
～200	15,400	29,800	44,200	58,600	73,000	87,400	101,800	116,200	130,600
～220	19,000	37,000	55,000	73,000	91,000	109,000	127,000	145,000	163,000
～240	19,000	37,000	55,000	73,000	91,000	109,000	127,000	145,000	163,000
～260	19,000	37,000	55,000	73,000	91,000	109,000	127,000	145,000	163,000
～280	22,600	44,200	65,800	87,400	109,000	130,600	152,200	173,800	195,400
～300	22,600	44,200	65,800	87,400	109,000	130,600	152,200	173,800	195,400
SE 約1.5倍仕上り巾	～100	101～200	201～300	301～400	401～500	501～600	601～700	701～800	801～900
SO 約1.5倍仕上り巾	～100	101～200	201～324	325～424	425～550	551～650	651～774		
AP 約1倍仕上り巾	～134	135～268	269～414	415～564	565～710	711～860			

●タッセル込

※SH、SE、SOは1巾での両引きはできません。
※SHの2巾使いは、3ッ山両引きの場合、最大仕上り巾は上記と異なります。(P398参照)
※SEは2ッ山、SOは1ッ山、APはヒダなし。

■リウェーブ縫製・G2

約2倍

仕上り巾 / 仕上り丈	～124 2巾	125～224 3巾	225～300 4巾	301～374 5巾	375～450 6巾	451～524 7巾	525～600 8巾
～100	27,000	40,000	53,000	66,000	79,000	92,000	105,000
～120	27,000	40,000	53,000	66,000	79,000	92,000	105,000
～140	35,600	52,900	70,200	87,500	104,800	122,100	139,400
～160	35,600	52,900	70,200	87,500	104,800	122,100	139,400
～180	35,600	52,900	70,200	87,500	104,800	122,100	139,400
～200	44,200	65,800	87,400	109,000	130,600	152,200	173,800
～220	44,200	65,800	87,400	109,000	130,600	152,200	173,800
～240	44,200	65,800	87,400	109,000	130,600	152,200	173,800
～260	53,000	79,000	105,000	131,000	157,000	183,000	209,000
～280	53,000	79,000	105,000	131,000	157,000	183,000	209,000
～300	53,000	79,000	105,000	131,000	157,000	183,000	209,000

●タッセル込

※3ッ山限定。1巾での両引きはできません。
※300cmを超える仕上り巾は両引きのみになります。
※片引きで300cmを超える400cmまでの場合は、別途料金が必要となります。詳しくは担当営業までお問い合せください。

■ワッフルサンド縫製・KV

約2倍

仕上り巾 / 仕上り丈	76～150 2巾	151～225 3巾	226～300 4巾	301～375 5巾	376～450 6巾	451～525 7巾	526～600 8巾
～100	44,800	66,700	88,600	110,500	132,400	154,300	176,200
～120	46,600	69,400	92,200	115,000	137,800	160,600	183,400
～140	48,200	71,800	95,400	119,000	142,600	166,200	189,800
～160	61,400	91,600	121,800	152,000	182,200	212,400	242,600
～180	63,200	94,300	125,400	156,500	187,600	218,700	249,800
～200	64,800	96,700	128,600	160,500	192,400	224,300	256,200
～220	78,000	116,500	155,000	193,500	232,000	270,500	309,000
～240	79,600	118,900	158,200	197,500	236,800	276,100	315,400
～260	81,200	121,300	161,400	201,500	241,600	281,700	321,800
～280	94,600	141,400	188,200	235,000	281,800	328,600	375,400
～300	96,200	143,800	191,400	239,000	286,600	334,200	381,800

●タッセル込

※2ッ山限定。1巾での両引きはできません。
※300cmを超える仕上り巾は両引きのみになります。
※形態安定加工により風合いに変化が生じる場合があります。

プレーンシェード ドラム式・R-61PD

仕上り巾 / 仕上り丈	30～50	51～90	91～142	143～190	191～240	241～290	291～340	341～400
～100	23,300	26,100	31,700	42,100	47,600	53,000	63,600	69,600
～120	27,900	30,700	37,300	51,300	57,800	64,300	78,400	85,500
～140	27,900	30,700	37,300	51,300	57,800	64,300	78,400	85,500
～160	27,900	30,700	37,300	51,300	57,800	64,300	78,400	85,500
～180	32,500	35,300	42,900	60,500	68,000	75,500	93,200	101,300
～200	32,500	35,300	42,900	60,500	68,000	75,500	93,200	101,300
～220	32,500	35,300	42,900	60,500	68,000	75,500	93,200	101,300
～240	37,100	39,900	48,600	69,600	78,200	86,800	108,000	117,100
～260	37,100	39,900	48,600	69,600	78,200	86,800	108,000	117,100
～280	37,100	39,900	48,600	69,600	78,200	86,800	108,000	117,100
～300	41,700	44,500	54,200	78,800	88,400	98,000	122,800	133,000

※仕上り巾39cm以下の場合、仕上り丈は200cmまでになります。

プレーンシェード コード式・R-61PC

仕上り巾 / 仕上り丈	18～50	51～90	91～142	143～190	191～240
～100	16,000	18,600	24,200	34,400	39,800
～120	20,600	23,200	29,800	43,600	50,000
～140	20,600	23,200	29,800	43,600	50,000
～160	20,600	23,200	29,800	43,600	50,000
～180	25,200	27,800	35,400	52,800	60,200
～200	25,200	27,800	35,400	52,800	60,200
～220	25,200	27,800	35,400	52,800	60,200
～240	29,800	32,400	41,100	61,900	70,400
～260	29,800	32,400	41,100	61,900	70,400
～280	29,800	32,400	41,100	61,900	70,400
～300	34,400	37,000	46,700	71,100	80,600

表示価格には消費税は含まれていません。

■アイレット縫製・AA

約1倍

仕上り丈＼仕上り巾	～134 1巾	135～268 2巾	269～414 3巾	415～564 4巾	565～710 5巾	711～860 6巾
～100	25,700	40,800	60,700	80,600	100,500	120,400
～120	25,700	40,800	60,700	80,600	100,500	120,400
～140	25,700	40,800	60,700	80,600	100,500	120,400
～160	29,100	47,600	70,900	94,200	117,500	140,800
～180	29,100	47,600	70,900	94,200	117,500	140,800
～200	29,100	47,600	70,900	94,200	117,500	140,800
～220	32,500	54,400	81,100	107,800	134,500	161,200
～240	32,500	54,400	81,100	107,800	134,500	161,200
～260	32,500	54,400	81,100	107,800	134,500	161,200
～280	36,000	61,400	91,600	121,800	152,000	182,200
～300	36,000	61,400	91,600	121,800	152,000	182,200

※レールサイズの約1.5倍でご注文ください。
※巾つぎ箇所がハトメと重なる場合があります。

●タッセル込

■ギャザー縫製・SG

約2倍

仕上り丈＼仕上り巾	76～150 2巾	151～225 3巾	226～300 4巾	301～375 5巾	376～450 6巾	451～525 7巾	526～600 8巾
～100	23,800	35,200	46,600	58,000	69,400	80,800	92,200
～120	23,800	35,200	46,600	58,000	69,400	80,800	92,200
～140	23,800	35,200	46,600	58,000	69,400	80,800	92,200
～160	31,400	46,600	61,800	77,000	92,200	107,400	122,600
～180	31,400	46,600	61,800	77,000	92,200	107,400	122,600
～200	31,400	46,600	61,800	77,000	92,200	107,400	122,600
～220	38,800	57,700	76,600	95,500	114,400	133,300	152,200
～240	38,800	57,700	76,600	95,500	114,400	133,300	152,200
～260	38,800	57,700	76,600	95,500	114,400	133,300	152,200
～280	46,400	69,100	91,800	114,500	137,200	159,900	182,600
～300	46,400	69,100	91,800	114,500	137,200	159,900	182,600

※ワンプリーツギャザー、またはスモックギャザーが選択できます。

●タッセル込

シェイパーシェード ドラム式・R-65PD

仕上り丈＼仕上り巾	30～50	51～90	91～142	143～190	191～240	241～290	291～340	341～400
～100	35,600	35,600	50,200	59,000	73,300	77,100	99,100	102,900
～120	42,800	42,800	59,900	73,100	90,000	95,700	122,700	128,400
～140	43,700	43,700	61,300	74,500	92,200	97,900	125,500	131,200
～160	44,500	44,500	62,800	76,000	94,400	100,100	128,300	134,000
～180	51,700	51,700	72,400	90,000	111,100	118,700	151,900	159,500
～200	52,500	52,500	73,800	91,400	113,300	120,900	154,700	162,300
～220	53,400	53,400	75,300	92,900	115,500	123,100	157,500	165,100
～240	60,600	60,600	84,900	106,900	132,200	141,600	181,100	190,500
～260	61,400	61,400	86,400	108,400	134,400	143,800	183,900	193,300
～280	62,300	62,300	87,800	109,800	136,600	146,000	186,700	196,100
～300	69,400	69,400	97,400	123,800	153,300	164,600	210,300	221,600

※仕上り巾39cm以下の場合、仕上り丈は200cmまでになります。

シェイパーシェード コード式・R-65PC

仕上り丈＼仕上り巾	18～50	51～90	91～142	143～190	191～240
～100	25,600	25,600	35,600	44,400	48,200
～120	32,800	32,800	44,700	57,900	63,600
～140	33,700	33,700	45,600	58,800	64,500
～160	34,600	34,600	46,500	59,700	65,400
～180	41,800	41,800	55,600	73,200	80,800
～200	42,600	42,600	56,400	74,000	81,600
～220	43,500	43,500	57,300	74,900	82,500
～240	50,700	50,700	66,400	88,400	97,900
～260	51,600	51,600	67,300	89,300	98,800
～280	52,500	52,500	68,200	90,200	99,700
～300	59,600	59,600	77,200	103,600	115,000

プレーンシェード裏地付 ドラム式・R-63PD

仕上り丈＼仕上り巾	40～56	57～96	97～136	137～176	177～216	217～240	241～276	277～290
～100	28,900	31,600	37,600	51,300	57,300	62,300	73,000	80,000
～120	35,200	37,900	45,600	63,900	71,600	78,200	93,100	102,200
～140	35,700	38,400	46,100	64,900	72,500	79,200	94,100	103,600
～160	36,200	38,900	46,500	65,800	73,500	80,100	95,000	105,100
～180	42,500	45,200	54,500	78,400	87,700	96,000	115,100	127,300
～200	43,000	45,700	55,000	79,400	88,700	97,000	116,100	128,700
～220	43,400	46,100	55,400	80,300	89,600	97,900	117,000	130,100
～240	49,700	52,400	63,400	92,900	103,900	113,800	137,100	152,300
～260	50,200	52,900	63,900	93,900	104,900	114,800	138,100	153,800
～280	50,700	53,400	64,400	94,900	105,800	115,800	139,000	155,200
～300	57,000	59,700	72,300	107,500	120,100	131,700	159,100	177,400

プレーンシェード裏地付 コード式・R-63PC

仕上り丈＼仕上り巾	30～56	57～96	97～136	137～176	177～200
～100	21,500	24,100	30,100	43,700	48,600
～120	27,800	30,400	38,100	56,300	62,900
～140	28,300	30,900	38,600	57,300	63,800
～160	28,800	31,400	39,000	58,200	64,800
～180	35,100	37,700	47,000	70,800	79,000
～200	35,600	38,200	47,500	71,800	80,000
～220	36,000	38,600	47,900	72,700	80,900

ピーコックシェード コード式・R-62PC

仕上り丈＼仕上り巾	60～86	87～125
～120	33,600	56,700
～140	33,600	56,700
～160	33,600	56,700
～180	40,000	69,500
～200	40,000	69,500
～220	40,000	69,500
～240	46,400	82,200

バルーンシェード プレーンタイプ ドラム式・B-11PD

約2倍

仕上り丈＼仕上り巾	40～50 1S	51～100 2S	101～150 3S	151～200 4S	201～250 5S	251～300 6S	301～350 7S	351～400 8S
～100	24,500	38,300	52,200	66,000	79,900	93,800	107,700	121,500
～120	29,800	48,900	68,100	87,300	106,500	125,600	144,900	164,000
～140	29,800	48,900	68,100	87,300	106,500	125,600	144,900	164,000
～160	29,800	48,900	68,100	87,300	106,500	125,600	144,900	164,000
～180	35,100	59,500	84,100	108,500	133,000	157,500	182,000	206,500
～200	35,100	59,500	84,100	108,500	133,000	157,500	182,000	206,500
～220	35,100	59,500	84,100	108,500	133,000	157,500	182,000	206,500
～240	40,400	70,100	100,000	129,700	159,600	189,300	219,200	248,900
～260	40,400	70,100	100,000	129,700	159,600	189,300	219,200	248,900
～280	40,400	70,100	100,000	129,700	159,600	189,300	219,200	248,900
～300	45,700	80,800	115,900	151,000	186,100	221,200	256,400	291,400

※出窓用など連結タイプの場合は上記本体価格にジョイント1ヶ所あたり7,000円を加算してください。

バルーンシェード プレーンタイプ コード式・B-11PC

約2倍

仕上り丈＼仕上り巾	40～50 1S	51～100 2S	101～150 3S	151～200 4S	201～250 5S
～100	17,600	31,600	45,600	59,600	73,600
～120	22,900	42,200	61,500	80,900	100,200
～140	22,900	42,200	61,500	80,900	100,200
～160	22,900	42,200	61,500	80,900	100,200
～180	28,200	52,800	77,500	102,100	126,700
～200	28,200	52,800	77,500	102,100	126,700
～220	28,200	52,800	77,500	102,100	126,700
～240	33,500	63,400	93,400	123,300	153,300
～260	33,500	63,400	93,400	123,300	153,300
～280	33,500	63,400	93,400	123,300	153,300
～300	38,800	74,100	109,300	144,600	179,800

※出窓用など連結タイプの場合は上記本体価格にジョイント1ヶ所あたり5,000円を加算してください。

表示価格には消費税は含まれていません。

バルーンシェード フリルタイプ ドラム式・B-11FD

約2倍

仕上り丈＼仕上り巾	40～50 1S	51～100 2S	101～150 3S	151～200 4S	201～250 5S	251～300 6S	301～350 7S	351～400 8S
～100	28,000	45,400	62,900	80,200	97,700	115,100	132,600	149,900
～120	33,700	56,700	79,900	102,900	126,100	149,100	172,300	195,300
～140	33,700	56,700	79,900	102,900	126,100	149,100	172,300	195,300
～160	33,700	56,700	79,900	102,900	126,100	149,100	172,300	195,300
～180	39,400	68,100	96,900	125,600	154,400	183,100	212,000	240,700
～200	39,400	68,100	96,900	125,600	154,400	183,100	212,000	240,700
～220	39,400	68,100	96,900	125,600	154,400	183,100	212,000	240,700
～240	45,000	79,400	113,900	148,300	182,800	217,200	251,600	286,000
～260	45,000	79,400	113,900	148,300	182,800	217,200	251,600	286,000
～280	45,000	79,400	113,900	148,300	182,800	217,200	251,600	286,000
～300	50,700	90,800	130,900	171,000	211,100	251,200	291,300	331,400

※出窓用など連結タイプの場合は上記本体価格にジョイント1ヶ所あたり7,000円を加算してください。

バルーンシェード プレーンタイプ ドラム式・B-61PD

約2倍

仕上り丈＼仕上り巾	40～50 1S	51～100 2S	101～150 3S	151～200 4S	201～250 5S	251～300 6S	301～350 7S	351～400 8S
～100	23,600	36,500	49,500	62,400	75,400	88,400	101,400	114,300
～120	28,400	46,200	64,100	81,900	99,700	117,500	135,400	153,200
～140	28,400	46,200	64,100	81,900	99,700	117,500	135,400	153,200
～160	28,400	46,200	64,100	81,900	99,700	117,500	135,400	153,200
～180	33,300	55,900	78,700	101,300	124,000	146,700	169,400	192,100
～200	33,300	55,900	78,700	101,300	124,000	146,700	169,400	192,100
～220	33,300	55,900	78,700	101,300	124,000	146,700	169,400	192,100
～240	38,100	65,600	93,200	120,700	148,300	175,800	203,400	230,900
～260	38,100	65,600	93,200	120,700	148,300	175,800	203,400	230,900
～280	38,100	65,600	93,200	120,700	148,300	175,800	203,400	230,900
～300	43,000	75,400	107,800	140,200	172,600	205,000	237,500	269,800

※出窓用など連結タイプの場合は上記本体価格にジョイント1ヶ所あたり7,000円を加算してください。

バルーンシェード フリルタイプ ドラム式・B-61FD

約2倍

仕上り丈＼仕上り巾	40～50 1S	51～100 2S	101～150 3S	151～200 4S	201～250 5S	251～300 6S	301～350 7S	351～400 8S
～100	27,100	43,600	60,200	76,600	93,200	109,700	126,300	142,700
～120	32,400	54,200	76,100	97,900	119,800	141,600	163,400	185,200
～140	32,400	54,200	76,100	97,900	119,800	141,600	163,400	185,200
～160	32,400	54,200	76,100	97,900	119,800	141,600	163,400	185,200
～180	37,700	64,800	92,000	119,100	146,300	173,400	200,600	227,700
～200	37,700	64,800	92,000	119,100	146,300	173,400	200,600	227,700
～220	37,700	64,800	92,000	119,100	146,300	173,400	200,600	227,700
～240	43,100	75,500	108,000	140,400	172,900	205,300	237,800	270,200
～260	43,100	75,500	108,000	140,400	172,900	205,300	237,800	270,200
～280	43,100	75,500	108,000	140,400	172,900	205,300	237,800	270,200
～300	48,400	86,100	123,900	161,600	199,400	237,100	275,000	312,700

※出窓用など連結タイプの場合は上記本体価格にジョイント1ヶ所あたり7,000円を加算してください。

センタークロス フリルタイプ・S-1F　約2.5倍
E-1F　約2倍

約2.5倍仕上り巾	61～120	121～180	181～240	241～300	301～360	361～420
～100	26,700	39,600	——	——	——	——
～120	35,300	53,300	68,400	——	——	——
～140	36,000	54,000	69,200	——	——	——
～160	36,800	54,000	69,900	85,000	——	——
～180	45,400	67,700	87,900	107,300	126,800	——
～200	46,100	68,400	87,900	108,000	127,500	——
～220	46,100	69,200	88,600	108,800	128,200	147,600
～240	55,500	82,800	106,600	131,100	154,800	178,600
～260	56,200	83,600	107,300	131,100	155,600	179,300
～280	56,200	84,300	108,000	131,800	156,300	180,000
～300	65,600	98,000	126,000	154,100	182,200	211,000
約2倍仕上り巾	76～150	151～225	226～300	301～375	376～450	451～525

※アミカケのサイズについてはS-1F（約2.5倍）のみの対応です。
※上部ワンプリーツギャザー、3ッ山も選択できます。

バルーンシェード フリルタイプ コード式・B-11FC

約2倍

仕上り丈＼仕上り巾	40～50 1S	51～100 2S	101～150 3S	151～200 4S	201～250 5S
～100	21,100	38,700	56,300	73,800	91,400
～120	26,800	50,000	73,300	96,500	119,800
～140	26,800	50,000	73,300	96,500	119,800
～160	26,800	50,000	73,300	96,500	119,800
～180	32,500	61,400	90,300	119,200	148,100
～200	32,500	61,400	90,300	119,200	148,100
～220	32,500	61,400	90,300	119,200	148,100
～240	38,100	72,700	107,300	141,900	176,500
～260	38,100	72,700	107,300	141,900	176,500
～280	38,100	72,700	107,300	141,900	176,500
～300	43,800	84,100	124,300	164,600	204,800

※出窓用など連結タイプの場合は上記本体価格にジョイント1ヶ所あたり5,000円を加算してください。

バルーンシェード プレーンタイプ コード式・B-61PC

約2倍

仕上り丈＼仕上り巾	40～50 1S	51～100 2S	101～150 3S	151～200 4S	201～250 5S
～100	16,100	28,700	41,300	53,900	66,400
～120	20,700	37,900	55,100	72,200	89,400
～140	20,700	37,900	55,100	72,200	89,400
～160	20,700	37,900	55,100	72,200	89,400
～180	25,300	47,100	68,800	90,600	112,300
～200	25,300	47,100	68,800	90,600	112,300
～220	25,300	47,100	68,800	90,600	112,300
～240	29,900	56,200	82,600	108,900	135,300
～260	29,900	56,200	82,600	108,900	135,300
～280	29,900	56,200	82,600	108,900	135,300
～300	34,500	65,400	96,400	127,300	158,200

※出窓用など連結タイプの場合は上記本体価格にジョイント1ヶ所あたり5,000円を加算してください。

バルーンシェード フリルタイプ コード式・B-61FC

約2倍

仕上り丈＼仕上り巾	40～50 1S	51～100 2S	101～150 3S	151～200 4S	201～250 5S
～100	19,500	35,500	51,500	67,500	83,500
～120	24,600	45,600	66,700	87,700	108,700
～140	24,600	45,600	66,700	87,700	108,700
～160	24,600	45,600	66,700	87,700	108,700
～180	29,600	55,700	81,800	107,900	133,900
～200	29,600	55,700	81,800	107,900	133,900
～220	29,600	55,700	81,800	107,900	133,900
～240	34,700	65,800	96,900	128,000	159,100
～260	34,700	65,800	96,900	128,000	159,100
～280	34,700	65,800	96,900	128,000	159,100
～300	39,700	75,900	112,000	148,200	184,300

※出窓用など連結タイプの場合は上記本体価格にジョイント1ヶ所あたり5,000円を加算してください。

E7123・7124 150cm巾 4,200/m 2,800/㎡ 柄リピート たて 60.9cm×よこ 50cm

見本帳掲載 P.89

裏地付についてはP.2をご覧ください。

■スタイリッシュウェーブ縫製・KH KE KO

KH 約2倍 仕上り巾 / 仕上り丈	～75 1巾	76～150 2巾	151～225 3巾	226～300 4巾	301～375 5巾	376～450 6巾	451～525 7巾	526～600 8巾
～100	12,600	24,200	35,800	47,400	59,000	70,600	82,200	93,800
～120	12,600	24,200	35,800	47,400	59,000	70,600	82,200	93,800
～140	12,600	24,200	35,800	47,400	59,000	70,600	82,200	93,800
～160	16,400	31,800	47,200	62,600	78,000	93,400	108,800	124,200
～180	16,400	31,800	47,200	62,600	78,000	93,400	108,800	124,200
～200	16,400	31,800	47,200	62,600	78,000	93,400	108,800	124,200
～220	20,200	39,400	58,600	77,800	97,000	116,200	135,400	154,600
～240	20,200	39,400	58,600	77,800	97,000	116,200	135,400	154,600
～260	20,200	39,400	58,600	77,800	97,000	116,200	135,400	154,600
～280	24,100	47,200	70,300	93,400	116,500	139,600	162,700	185,800
～300	24,100	47,200	70,300	93,400	116,500	139,600	162,700	185,800
KE 約1.5倍仕上り巾	～100	101～200	201～300	301～400	401～500	501～600	601～700	701～800
KO 約1.5倍仕上り巾	～100	101～200	201～324	325～424	425～550	551～600		

●タッセル込

※1巾での両引きはできません。
※2巾使いは、3ッ山両引きの場合、最大仕上り巾は上記と異なります。(P398参照)
※KEは2ッ山限定、KOは1ッ山限定。
※KH・KOは300cm、KEは400cmを超える仕上り巾は両引きのみになります。
※形態安定加工により風合いに変化が生じる場合があります。

■ハイグレード縫製・SH SE ■ニューシンプル縫製・SO ■フラット縫製・AP

SH 約2倍 仕上り巾 / 仕上り丈	～75 1巾	76～150 2巾	151～225 3巾	226～300 4巾	301～375 5巾	376～450 6巾	451～525 7巾	526～600 8巾	601～675 9巾
～100	12,000	23,000	34,000	45,000	56,000	67,000	78,000	89,000	100,000
～120	12,000	23,000	34,000	45,000	56,000	67,000	78,000	89,000	100,000
～140	12,000	23,000	34,000	45,000	56,000	67,000	78,000	89,000	100,000
～160	15,700	30,400	45,100	59,800	74,500	89,200	103,900	118,600	133,300
～180	15,700	30,400	45,100	59,800	74,500	89,200	103,900	118,600	133,300
～200	15,700	30,400	45,100	59,800	74,500	89,200	103,900	118,600	133,300
～220	19,300	37,600	55,900	74,200	92,500	110,800	129,100	147,400	165,700
～240	19,300	37,600	55,900	74,200	92,500	110,800	129,100	147,400	165,700
～260	19,300	37,600	55,900	74,200	92,500	110,800	129,100	147,400	165,700
～280	23,000	45,000	67,000	89,000	111,000	133,000	155,000	177,000	199,000
～300	23,000	45,000	67,000	89,000	111,000	133,000	155,000	177,000	199,000
SE 約1.5倍仕上り巾	～100	101～200	201～300	301～400	401～500	501～600	601～700	701～800	801～900
SO 約1.5倍仕上り巾	～100	101～200	201～324	325～424	425～550	551～650	651～774		
AP 約1倍仕上り巾	～134	135～268	269～414	415～564	565～710	711～860			

●タッセル込

※SH、SE、SOは1巾での両引きはできません。
※SHの2巾使いは、3ッ山両引きの場合、最大仕上り巾は上記と異なります。(P398参照)
※SEは2ッ山、SOは1ッ山、APはヒダなし。

■リウェーブ縫製・G2

約2倍

仕上り巾 / 仕上り丈	～124 2巾	125～224 3巾	225～300 4巾	301～374 5巾	375～450 6巾	451～524 7巾	525～600 8巾
～100	27,400	40,600	53,800	67,000	80,200	93,400	106,600
～120	27,400	40,600	53,800	67,000	80,200	93,400	106,600
～140	36,400	54,100	71,800	89,500	107,200	124,900	142,600
～160	36,400	54,100	71,800	89,500	107,200	124,900	142,600
～180	36,400	54,100	71,800	89,500	107,200	124,900	142,600
～200	45,000	67,000	89,000	111,000	133,000	155,000	177,000
～220	45,000	67,000	89,000	111,000	133,000	155,000	177,000
～240	45,000	67,000	89,000	111,000	133,000	155,000	177,000
～260	53,800	80,200	106,600	133,000	159,400	185,800	212,200
～280	53,800	80,200	106,600	133,000	159,400	185,800	212,200
～300	53,800	80,200	106,600	133,000	159,400	185,800	212,200

●タッセル込

※3ッ山限定。1巾での両引きはできません。
※300cmを超える仕上り巾は両引きのみになります。
※片引きで300cmを超える400cmまでの場合は、別途料金が必要となります。詳しくは担当営業までお問い合せください。

■ワッフルサンド縫製・KV

約2倍

仕上り巾 / 仕上り丈	76～150 2巾	151～225 3巾	226～300 4巾	301～375 5巾	376～450 6巾	451～525 7巾	526～600 8巾
～100	45,400	67,600	89,800	112,000	134,200	156,400	178,600
～120	47,200	70,300	93,400	116,500	139,600	162,700	185,800
～140	48,800	72,700	96,600	120,500	144,400	168,300	192,200
～160	62,000	92,500	123,000	153,500	184,000	214,500	245,000
～180	63,800	95,200	126,600	158,000	189,400	220,800	252,200
～200	65,400	97,600	129,800	162,000	194,200	226,400	258,600
～220	79,000	118,000	157,000	196,000	235,000	274,000	313,000
～240	80,600	120,400	160,200	200,000	239,800	279,600	319,400
～260	82,200	122,800	163,400	204,000	244,600	285,200	325,800
～280	95,600	142,900	190,200	237,500	284,800	332,100	379,400
～300	97,200	145,300	193,400	241,500	289,600	337,700	385,800

●タッセル込

※2ッ山限定。1巾での両引きはできません。
※300cmを超える仕上り巾は両引きのみになります。
※形態安定加工により風合いに変化が生じる場合があります。

プレーンシェード ドラム式・R-61PD

仕上り巾 / 仕上り丈	30～50	51～90	91～142	143～190	191～240	241～290	291～340	341～400
～100	24,100	26,900	32,600	43,200	48,900	54,500	65,200	71,400
～120	28,700	31,500	38,300	52,400	59,100	65,800	80,000	87,300
～140	28,700	31,500	38,300	52,400	59,100	65,800	80,000	87,300
～160	28,700	31,500	38,300	52,400	59,100	65,800	80,000	87,300
～180	33,300	36,100	43,900	61,600	69,300	77,000	95,200	103,500
～200	33,300	36,100	43,900	61,600	69,300	77,000	95,200	103,500
～220	33,300	36,100	43,900	61,600	69,300	77,000	95,200	103,500
～240	37,900	40,700	49,500	70,800	79,500	88,300	110,000	119,400
～260	37,900	40,700	49,500	70,800	79,500	88,300	110,000	119,400
～280	37,900	40,700	49,500	70,800	79,500	88,300	110,000	119,400
～300	42,500	45,300	55,100	80,400	90,100	99,900	124,800	135,200

※仕上り巾39cm以下の場合、仕上り丈は200cmまでになります。

プレーンシェード コード式・R-61PC

仕上り巾 / 仕上り丈	18～50	51～90	91～142	143～190	191～240
～100	16,800	19,400	25,100	35,500	41,100
～120	21,400	24,000	30,800	44,700	51,300
～140	21,400	24,000	30,800	44,700	51,300
～160	21,400	24,000	30,800	44,700	51,300
～180	26,000	28,600	36,400	53,900	61,500
～200	26,000	28,600	36,400	53,900	61,500
～220	26,000	28,600	36,400	53,900	61,500
～240	30,600	33,200	42,000	63,100	71,700
～260	30,600	33,200	42,000	63,100	71,700
～280	30,600	33,200	42,000	63,100	71,700
～300	35,200	37,800	47,600	72,700	82,300

表示価格には消費税は含まれていません。

■アイレット縫製・AA

約1倍

仕上り丈＼仕上り巾	～134 1巾	135～268 2巾	269～414 3巾	415～564 4巾	565～710 5巾	711～860 6巾
～100	25,900	41,200	61,300	81,400	101,500	121,600
～120	25,900	41,200	61,300	81,400	101,500	121,600
～140	25,900	41,200	61,300	81,400	101,500	121,600
～160	29,300	48,000	71,500	95,000	118,500	142,000
～180	29,300	48,000	71,500	95,000	118,500	142,000
～200	29,300	48,000	71,500	95,000	118,500	142,000
～220	32,800	55,000	82,000	109,000	136,000	163,000
～240	32,800	55,000	82,000	109,000	136,000	163,000
～260	32,800	55,000	82,000	109,000	136,000	163,000
～280	36,300	62,000	92,500	123,000	153,500	184,000
～300	36,300	62,000	92,500	123,000	153,500	184,000

※レールサイズの約1.5倍でご注文ください。
※巾つぎ箇所がハトメと重なる場合があります。
●タッセル込

■ギャザー縫製・SG

約2倍

仕上り丈＼仕上り巾	76～150 2巾	151～225 3巾	226～300 4巾	301～375 5巾	376～450 6巾	451～525 7巾	526～600 8巾
～100	24,200	35,800	47,400	59,000	70,600	82,200	93,800
～120	24,200	35,800	47,400	59,000	70,600	82,200	93,800
～140	24,200	35,800	47,400	59,000	70,600	82,200	93,800
～160	31,800	47,200	62,600	78,000	93,400	108,800	124,200
～180	31,800	47,200	62,600	78,000	93,400	108,800	124,200
～200	31,800	47,200	62,600	78,000	93,400	108,800	124,200
～220	39,400	58,600	77,800	97,000	116,200	135,400	154,600
～240	39,400	58,600	77,800	97,000	116,200	135,400	154,600
～260	39,400	58,600	77,800	97,000	116,200	135,400	154,600
～280	47,200	70,300	93,400	116,500	139,600	162,700	185,800
～300	47,200	70,300	93,400	116,500	139,600	162,700	185,800

※ワンプリーツギャザー、またはスモックギャザーが選択できます。
●タッセル込

シェイパーシェード ドラム式・R-65PD

仕上り丈＼仕上り巾	30～50	51～90	91～142	143～190	191～240	241～290	291～340	341～400
～100	36,700	36,700	51,600	60,700	75,300	79,400	101,800	105,800
～120	43,900	43,900	61,300	74,800	92,000	98,000	125,300	131,300
～140	44,800	44,800	62,700	76,200	94,200	100,200	128,100	134,100
～160	45,600	45,600	64,200	77,700	96,400	102,400	130,900	136,900
～180	52,800	52,800	73,800	91,700	113,100	121,000	155,000	162,800
～200	53,600	53,600	75,200	93,100	115,300	123,200	157,800	165,600
～220	54,500	54,500	76,700	94,600	117,500	125,400	160,600	168,400
～240	61,700	61,700	86,300	108,600	134,200	144,000	184,100	193,900
～260	62,500	62,500	87,800	110,100	136,400	146,200	186,900	196,700
～280	63,400	63,400	89,200	111,500	138,600	148,400	189,700	199,500
～300	70,500	70,500	98,800	125,900	155,700	167,400	213,300	225,000

※仕上り巾39cm以下の場合、仕上り丈は200cmまでになります。

シェイパーシェード コード式・R-65PC

仕上り丈＼仕上り巾	18～50	51～90	91～142	143～190	191～240
～100	26,700	26,700	37,000	46,100	50,200
～120	33,900	33,900	46,100	59,600	65,600
～140	34,800	34,800	47,000	60,500	66,500
～160	35,700	35,700	47,900	61,400	67,400
～180	42,900	42,900	57,000	74,900	82,800
～200	43,700	43,700	57,800	75,700	83,600
～220	44,600	44,600	58,700	76,600	84,500
～240	51,800	51,800	67,800	90,100	99,900
～260	52,700	52,700	68,700	91,000	100,800
～280	53,600	53,600	69,600	91,900	101,700
～300	60,700	60,700	78,600	105,700	117,400

プレーンシェード裏地付 ドラム式・R-63PD

仕上り丈＼仕上り巾	40～56	57～96	97～136	137～176	177～216	217～240	241～276	277～290
～100	29,900	32,600	38,900	52,800	59,100	64,400	75,400	82,600
～120	36,200	38,900	46,800	65,400	73,400	80,300	95,500	104,800
～140	36,700	39,400	47,300	66,400	74,300	81,200	96,400	106,200
～160	37,200	39,900	47,800	67,300	75,300	82,200	97,400	107,700
～180	43,500	46,200	55,700	79,900	89,500	98,100	117,900	130,300
～200	43,900	46,600	56,200	80,900	90,500	99,100	118,800	131,700
～220	44,400	47,100	56,700	81,900	91,400	100,000	119,800	133,200
～240	50,700	53,400	64,600	94,500	105,700	115,900	139,900	155,400
～260	51,200	53,900	65,100	95,400	106,700	116,900	140,800	156,800
～280	51,700	54,400	65,600	96,400	107,600	117,800	141,800	158,300
～300	58,000	60,700	73,600	109,400	122,300	134,200	161,900	180,500

プレーンシェード裏地付 コード式・R-63PC

仕上り丈＼仕上り巾	30～56	57～96	97～136	137～176	177～200
～100	22,500	25,100	31,400	45,200	50,400
～120	28,800	31,400	39,300	57,800	64,700
～140	29,300	31,900	39,800	58,800	65,600
～160	29,800	32,400	40,300	59,700	66,600
～180	36,100	38,700	48,200	72,300	80,800
～200	36,500	39,100	48,700	73,300	81,800
～220	37,000	39,600	49,200	74,300	82,700

ピーコックシェード コード式・R-62PC

仕上り丈＼仕上り巾	60～86	87～125
～120	34,700	57,800
～140	34,700	57,800
～160	34,700	57,800
～180	41,100	70,500
～200	41,100	70,500
～220	41,100	70,500
～240	47,500	83,300

バルーンシェード プレーンタイプ ドラム式・B-11PD

約2倍

仕上り丈＼仕上り巾	40～50 1S	51～100 2S	101～150 3S	151～200 4S	201～250 5S	251～300 6S	301～350 7S	351～400 8S
～100	25,400	39,200	53,100	66,900	80,800	95,500	109,500	123,300
～120	30,700	49,800	69,000	89,000	108,300	127,400	146,600	166,600
～140	30,700	49,800	69,000	89,000	108,300	127,400	146,600	166,600
～160	30,700	49,800	69,000	89,000	108,300	127,400	146,600	166,600
～180	36,000	60,400	85,800	110,300	134,800	160,100	184,700	209,100
～200	36,000	60,400	85,800	110,300	134,800	160,100	184,700	209,100
～220	36,000	60,400	85,800	110,300	134,800	160,100	184,700	209,100
～240	41,300	71,000	101,800	131,500	162,300	192,000	222,700	252,500
～260	41,300	71,000	101,800	131,500	162,300	192,000	222,700	252,500
～280	41,300	71,000	101,800	131,500	162,300	192,000	222,700	252,500
～300	46,600	82,500	117,700	153,600	188,800	224,700	259,900	295,900

※出窓用など連結タイプの場合は上記本体価格にジョイント1ヶ所あたり7,000円を加算してください。

バルーンシェード プレーンタイプ コード式・B-11PC

約2倍

仕上り丈＼仕上り巾	40～50 1S	51～100 2S	101～150 3S	151～200 4S	201～250 5S
～100	18,500	32,500	46,500	60,500	74,500
～120	23,800	43,100	62,400	82,600	102,000
～140	23,800	43,100	62,400	82,600	102,000
～160	23,800	43,100	62,400	82,600	102,000
～180	29,100	53,700	79,200	103,900	128,500
～200	29,100	53,700	79,200	103,900	128,500
～220	29,100	53,700	79,200	103,900	128,500
～240	34,400	64,300	95,200	125,100	156,000
～260	34,400	64,300	95,200	125,100	156,000
～280	34,400	64,300	95,200	125,100	156,000
～300	39,700	75,800	111,100	147,200	182,500

※出窓用など連結タイプの場合は上記本体価格にジョイント1ヶ所あたり5,000円を加算してください。

表示価格には消費税は含まれていません。

バルーンシェード プレーンタイプ ドラム式・B-61PD

約2倍

仕上り巾 / 仕上り丈	40～50 1S	51～100 2S	101～150 3S	151～200 4S	201～250 5S	251～300 6S	301～350 7S	351～400 8S
～100	24,400	37,300	50,300	63,200	76,300	90,000	103,000	115,900
～120	29,200	47,000	64,900	83,500	101,400	119,100	137,000	155,600
～140	29,200	47,000	64,900	83,500	101,400	119,100	137,000	155,600
～160	29,200	47,000	64,900	83,500	101,400	119,100	137,000	155,600
～180	34,100	56,700	80,300	102,900	125,700	149,100	171,900	194,500
～200	34,100	56,700	80,300	102,900	125,700	149,100	171,900	194,500
～220	34,100	56,700	80,300	102,900	125,700	149,100	171,900	194,500
～240	39,000	66,500	94,900	122,400	150,800	178,300	206,700	234,200
～260	39,000	66,500	94,900	122,400	150,800	178,300	206,700	234,200
～280	39,000	66,500	94,900	122,400	150,800	178,300	206,700	234,200
～300	43,800	77,000	109,400	142,600	175,100	208,200	240,700	273,900

※出窓用など連結タイプの場合は上記本体価格にジョイント1ヶ所あたり7,000円を加算してください。

センタークロス フリルタイプ・S-1F

約2.5倍

E-1F

約2倍

約2.5倍仕上り巾	61～120	121～180	181～240	241～300	301～360	361～420
～100	26,700	40,400	——	——	——	——
～120	35,300	53,300	69,200	——	——	——
～140	36,000	54,000	69,900	——	——	——
～160	37,500	54,800	70,600	85,700	——	——
～180	46,100	68,400	88,600	108,800	128,200	——
～200	46,800	69,200	89,300	109,500	128,900	——
～220	46,800	69,900	90,000	109,500	129,600	149,800
～240	56,200	83,600	108,000	132,500	157,000	180,800
～260	56,900	84,300	108,800	133,200	157,000	181,500
～280	56,900	85,000	109,500	134,000	157,700	182,200
～300	66,300	98,700	127,500	156,300	185,100	213,900
約2倍仕上り巾	76～150	151～225	226～300	301～375	376～450	451～525

※アミカケのサイズについてはS-1F（約2.5倍）のみの対応です。
※上部ワンプリーツギャザー、3ッ山も選択できます。

バルーンシェード プレーンタイプ コード式・B-61PC

約2倍

仕上り巾 / 仕上り丈	40～50 1S	51～100 2S	101～150 3S	151～200 4S	201～250 5S
～100	16,900	29,500	42,100	54,600	67,200
～120	21,500	38,700	55,800	73,800	90,900
～140	21,500	38,700	55,800	73,800	90,900
～160	21,500	38,700	55,800	73,800	90,900
～180	26,100	47,800	70,400	92,100	113,900
～200	26,100	47,800	70,400	92,100	113,900
～220	26,100	47,800	70,400	92,100	113,900
～240	30,700	57,000	84,100	110,500	137,600
～260	30,700	57,000	84,100	110,500	137,600
～280	30,700	57,000	84,100	110,500	137,600
～300	35,300	67,000	97,900	129,600	160,500

※出窓用など連結タイプの場合は上記本体価格にジョイント1ヶ所あたり5,000円を加算してください。

表示価格には消費税は含まれていません。

E7125・7126 152cm巾 3,600/m 2,360/㎡ 柄リピート たて 44.7cm×よこ ーcm

見本帳掲載 P.90

裏地付についてはP.2をご覧ください。

■スタイリッシュウェーブ縫製・KH KE KO

KH 約2倍 仕上り巾 / 仕上り丈	～76 1巾	77～152 2巾	153～228 3巾	229～304 4巾	305～380 5巾	381～456 6巾	457～532 7巾	533～600 8巾
～100	11,400	21,800	32,200	42,600	53,000	63,400	73,800	84,200
～120	11,400	21,800	32,200	42,600	53,000	63,400	73,800	84,200
～140	14,000	27,000	40,000	53,000	66,000	79,000	92,000	105,000
～160	14,000	27,000	40,000	53,000	66,000	79,000	92,000	105,000
～180	14,000	27,000	40,000	53,000	66,000	79,000	92,000	105,000
～200	16,600	32,200	47,800	63,400	79,000	94,600	110,200	125,800
～220	16,600	32,200	47,800	63,400	79,000	94,600	110,200	125,800
～240	19,200	37,400	55,600	73,800	92,000	110,200	128,400	146,600
～260	19,200	37,400	55,600	73,800	92,000	110,200	128,400	146,600
～280	21,800	42,600	63,400	84,200	105,000	125,800	146,600	167,400
～300	21,800	42,600	63,400	84,200	105,000	125,800	146,600	167,400
KE 約1.5倍仕上り巾	～100	101～200	201～304	305～404	405～506	507～608	609～708	709～800
KO 約1.5倍仕上り巾	～100	101～200	201～324	325～450	451～550	551～600		

●タッセル込

※1巾での両引きはできません。
※2巾使いは、3ッ山両引きの場合、最大仕上り巾は上記と異なります。(P398参照)
※KEは2ッ山限定、KOは1ッ山限定。
※KH・KOは300cm、KEは400cmを超える仕上り巾は両引きのみになります。
※形態安定加工により風合いに変化が生じる場合があります。

■ハイグレード縫製・SH SE ■ニューシンプル縫製・SO ■フラット縫製・AP

SH 約2倍 仕上り巾 / 仕上り丈	～76 1巾	77～152 2巾	153～228 3巾	229～304 4巾	305～380 5巾	381～456 6巾	457～532 7巾	533～608 8巾	609～684 9巾
～100	10,900	20,800	30,700	40,600	50,500	60,400	70,300	80,200	90,100
～120	10,900	20,800	30,700	40,600	50,500	60,400	70,300	80,200	90,100
～140	13,300	25,600	37,900	50,200	62,500	74,800	87,100	99,400	111,700
～160	13,300	25,600	37,900	50,200	62,500	74,800	87,100	99,400	111,700
～180	13,300	25,600	37,900	50,200	62,500	74,800	87,100	99,400	111,700
～200	15,800	30,600	45,400	60,200	75,000	89,800	104,600	119,400	134,200
～220	15,800	30,600	45,400	60,200	75,000	89,800	104,600	119,400	134,200
～240	18,300	35,600	52,900	70,200	87,500	104,800	122,100	139,400	156,700
～260	18,300	35,600	52,900	70,200	87,500	104,800	122,100	139,400	156,700
～280	20,700	40,400	60,100	79,800	99,500	119,200	138,900	158,600	178,300
～300	20,700	40,400	60,100	79,800	99,500	119,200	138,900	158,600	178,300
SE 約1.5倍仕上り巾	～100	101～200	201～304	305～404	405～506	507～608	609～708	709～810	811～912
SO 約1.5倍仕上り巾	～100	101～200	201～324	325～450	451～550	551～674	675～774		
AP 約1倍仕上り巾	～136	137～272	273～420	421～572	573～720	721～872			

●タッセル込

※SH、SE、SOは1巾での両引きはできません。
※SHの2巾使いは、3ッ山両引きの場合、最大仕上り巾は上記と異なります。(P398参照)
※SEは2ッ山、SOは1ッ山、APはヒダなし。

■ワッフルサンド縫製・KV

約2倍

仕上り巾 / 仕上り丈	77～152 2巾	153～228 3巾	229～304 4巾	305～380 5巾	381～456 6巾	457～532 7巾	533～600 8巾
～100	47,400	68,300	89,200	110,100	131,000	151,900	168,200
～120	50,100	71,900	93,700	115,500	137,300	159,100	175,400
～140	60,700	87,400	114,100	140,800	167,500	194,200	214,600
～160	63,100	90,600	118,100	145,600	173,100	200,600	221,000
～180	65,800	94,200	122,600	151,000	179,400	207,800	228,200
～200	76,400	109,700	143,000	176,300	209,600	242,900	267,400
～220	79,100	113,300	147,500	181,700	215,900	250,100	274,600
～240	89,500	128,500	167,500	206,500	245,500	284,500	313,000
～260	91,900	131,700	171,500	211,300	251,100	290,900	319,400
～280	102,800	147,600	192,400	237,200	282,000	326,800	359,400
～300	105,200	150,800	196,400	242,000	287,600	333,200	365,800

●タッセル込

※2ッ山限定。1巾での両引きはできません。
※300cmを超える仕上り巾は両引きのみになります。
※形態安定加工により風合いに変化が生じる場合があります。

プレーンシェード ドラム式・R-61PD

仕上り巾 / 仕上り丈	30～50	51～90	91～144	145～190	191～240	241～294	295～340	341～400
～100	24,000	26,800	32,800	43,100	48,900	55,000	65,600	72,000
～120	26,800	29,600	36,300	49,100	55,600	62,300	75,100	82,200
～140	26,800	29,600	36,300	49,100	55,600	62,300	75,100	82,200
～160	26,800	29,600	36,300	49,100	55,600	62,300	75,100	82,200
～180	30,400	33,200	40,700	55,800	63,200	70,800	86,200	94,200
～200	30,400	33,200	40,700	55,800	63,200	70,800	86,200	94,200
～220	33,200	36,000	44,200	61,800	69,900	78,100	95,700	104,400
～240	33,200	36,000	44,200	61,800	69,900	78,100	95,700	104,400
～260	36,700	39,500	48,600	68,500	77,400	86,500	106,400	115,900
～280	36,700	39,500	48,600	68,500	77,400	86,500	106,400	115,900
～300	39,500	42,300	52,100	74,500	84,100	93,900	116,300	126,500

※仕上り巾39cm以下の場合、仕上り丈は200cmまでになります。

プレーンシェード コード式・R-61PC

仕上り巾 / 仕上り丈	18～50	51～90	91～144	145～190	191～240
～100	16,700	19,300	25,300	35,400	41,100
～120	19,500	22,100	28,800	41,400	47,800
～140	19,500	22,100	28,800	41,400	47,800
～160	19,500	22,100	28,800	41,400	47,800
～180	23,100	25,700	33,200	48,100	55,400
～200	23,100	25,700	33,200	48,100	55,400
～220	25,900	28,500	36,700	54,100	62,100
～240	25,900	28,500	36,700	54,100	62,100
～260	29,400	32,000	41,100	60,800	69,600
～280	29,400	32,000	41,100	60,800	69,600
～300	32,200	34,800	44,600	66,800	76,300

■アイレット縫製・AA

約1倍

仕上り丈＼仕上り巾	～136 1巾	137～272 2巾	273～420 3巾	421～572 4巾	573～720 5巾	721～872 6巾
～100	24,700	38,800	57,700	76,600	95,500	119,200
～120	24,700	38,800	57,700	76,600	95,500	119,200
～140	24,700	38,800	57,700	76,600	95,500	119,200
～160	27,100	43,600	64,900	86,200	107,500	133,600
～180	27,100	43,600	64,900	86,200	107,500	133,600
～200	29,400	48,200	71,800	95,400	119,000	147,400
～220	29,400	48,200	71,800	95,400	119,000	147,400
～240	31,700	52,800	78,700	104,600	130,500	161,200
～260	31,700	52,800	78,700	104,600	130,500	161,200
～280	34,000	57,400	85,600	113,800	142,000	175,000
～300	34,000	57,400	85,600	113,800	142,000	175,000

※レールサイズの約1.5倍でご注文ください。
※巾つぎ箇所がハトメと重なる場合があります。

●タッセル込

シェイパーシェード ドラム式・R-65PD

仕上り丈＼仕上り巾	30～50	51～90	91～144	145～190	191～240	241～294	295～340	341～400
～100	36,900	36,900	52,100	61,200	76,100	80,500	103,200	107,600
～120	41,800	41,800	58,800	71,000	87,900	93,500	119,500	125,100
～140	42,700	42,700	60,200	72,400	90,100	95,700	122,300	127,900
～160	43,500	43,500	61,700	73,900	92,300	97,900	125,100	130,700
～180	49,300	49,300	69,700	84,800	105,600	112,800	143,900	151,200
～200	50,100	50,100	71,100	86,200	107,800	115,000	146,700	154,000
～220	55,000	55,000	77,800	96,000	119,500	128,000	163,000	171,500
～240	55,900	55,900	79,200	97,400	121,700	130,200	165,800	174,300
～260	61,600	61,600	87,200	108,400	135,000	145,100	184,300	194,400
～280	62,500	62,500	88,600	109,800	137,200	147,300	187,100	197,200
～300	67,300	67,300	95,200	119,500	149,000	160,300	203,800	215,100

※仕上り巾39cm以下の場合、仕上り丈は200cmまでになります。

シェイパーシェード コード式・R-65PC

仕上り丈＼仕上り巾	18～50	51～90	91～144	145～190	191～240
～100	26,900	26,900	37,500	46,600	51,000
～120	31,800	31,800	43,600	55,800	61,500
～140	32,700	32,700	44,500	56,700	62,400
～160	33,600	33,600	45,400	57,600	63,300
～180	39,400	39,400	52,900	68,000	75,300
～200	40,200	40,200	53,700	68,800	76,100
～220	45,100	45,100	59,800	78,000	86,500
～240	46,000	46,000	60,700	78,900	87,400
～260	51,800	51,800	68,100	89,300	99,400
～280	52,700	52,700	69,000	90,200	100,300
～300	57,500	57,500	75,000	99,300	110,700

プレーンシェード裏地付 ドラム式・R-63PD

仕上り丈＼仕上り巾	40～56	57～96	97～136	137～176	177～216	217～240	241～276	277～290
～100	30,000	32,700	39,300	53,100	59,700	65,200	76,500	84,000
～120	30,500	33,200	39,800	54,100	60,700	66,200	77,500	85,500
～140	34,600	37,300	45,000	62,700	70,400	77,000	90,800	100,400
～160	35,100	37,800	45,500	63,700	71,300	78,000	91,800	101,800
～180	40,100	42,800	51,900	73,400	82,400	90,400	107,400	119,300
～200	40,600	43,300	52,300	74,300	83,400	91,400	108,400	120,700
～220	44,700	47,400	57,600	82,900	93,100	102,200	121,700	135,700
～240	45,200	47,900	58,000	83,900	94,000	103,100	122,700	137,100
～260	50,200	52,900	64,400	93,600	105,100	115,600	137,900	154,200
～280	50,700	53,400	64,900	94,500	106,000	116,500	138,900	155,700
～300	51,200	53,900	65,400	95,500	107,000	117,500	139,900	157,100

プレーンシェード裏地付 コード式・R-63PC

仕上り丈＼仕上り巾	30～56	57～96	97～136	137～176	177～200
～100	22,600	25,200	31,800	45,500	51,000
～120	23,100	25,700	32,300	46,500	52,000
～140	27,200	29,800	37,500	55,100	61,700
～160	27,700	30,300	38,000	56,100	62,600
～180	32,700	35,300	44,400	65,800	73,700
～200	33,200	35,800	44,800	66,700	74,700
～220	37,300	39,900	50,100	75,300	84,400

ピーコックシェード コード式・R-62PC

仕上り丈＼仕上り巾	60～86	87～125
～120	32,700	54,800
～140	32,700	54,800
～160	32,700	54,800
～180	37,800	64,000
～200	37,800	64,000
～220	41,800	73,100
～240	41,800	73,100

クッション

サイズ	パイピング	ステッチ	フリル	ボルスター
33×33	3,300	3,300	4,700	——
45×45	3,500	3,500	4,700	——
60×60	5,200	5,200	6,600	——
18R×40	——	——	——	10,800

シートクッション

サイズ	ダイニングシート	リビングシート	座布団カバー
45×43	3,500	——	——
48×48	——	3,500	——
55×59	——	——	2,800

マルチカバー

サイズ	
200×190（一人掛）	12,800
200×290（三人掛）	13,100

BS-2 ベッドスプレッド・プレーン

サイズ	
S ～190×～310	15,900
SD ～220×～310	16,800
D ～240×～310	17,700

ベッドスプレッド（キルト） BK-1 BK-2 BK-3

タイプ	サイズ	ダイヤ ストライプ チュール	ダブルダイヤ	ファン ワイドストライプ
BK-1 キルトプレーン	S ～190×～310	40,500	46,800	51,900
	SD ～220×～310	40,500	51,000	56,500
	D ～240×～310	40,500	55,600	60,800
BK-2 キルトフリル	S ～190×～310	40,300	49,800	52,600
	SD ～220×～310	41,200	55,900	59,100
	D ～240×～310	43,000	63,900	67,600
BK-3 キルトボックス	S ～190×～310	40,500	52,300	57,300
	SD ～220×～310	40,500	56,500	62,100
	D ～240×～310	40,500	61,100	66,300

表示価格には消費税は含まれていません。

E7127・7128 150cm巾 3,300/m 2,200/㎡ 柄リピート たて 32.3cm×よこ 15cm

見本帳掲載 P.91

裏地付についてはP.2をご覧ください。

■スタイリッシュウェーブ縫製・KH KE KO

KH 約2倍仕上り巾 / 仕上り丈	～75 1巾	76～150 2巾	151～225 3巾	226～300 4巾	301～375 5巾	376～450 6巾	451～525 7巾	526～600 8巾
～100	9,800	18,600	27,400	36,200	45,000	53,800	62,600	71,400
～120	9,800	18,600	27,400	36,200	45,000	53,800	62,600	71,400
～140	11,500	22,000	32,500	43,000	53,500	64,000	74,500	85,000
～160	13,300	25,600	37,900	50,200	62,500	74,800	87,100	99,400
～180	13,300	25,600	37,900	50,200	62,500	74,800	87,100	99,400
～200	15,000	29,000	43,000	57,000	71,000	85,000	99,000	113,000
～220	16,700	32,400	48,100	63,800	79,500	95,200	110,900	126,600
～240	16,700	32,400	48,100	63,800	79,500	95,200	110,900	126,600
～260	18,500	36,000	53,500	71,000	88,500	106,000	123,500	141,000
～280	18,500	36,000	53,500	71,000	88,500	106,000	123,500	141,000
～300	20,200	39,400	58,600	77,800	97,000	116,200	135,400	154,600
KE 約1.5倍仕上り巾	～100	101～200	201～300	301～400	401～500	501～600	601～700	701～800
KO 約1.5倍仕上り巾	～100	101～200	201～324	325～424	425～550	551～600		

●タッセル込

※1巾での両引きはできません。
※2巾使いは、3ッ山両引きの場合、最大仕上り巾は上記と異なります。(P398参照)
※KEは2ッ山限定、KOは1ッ山限定。
※KH・KOは300cm、KEは400cmを超える仕上り巾は両引きのみになります。
※形態安定加工により風合いに変化が生じる場合があります。

■ハイグレード縫製・SH SE ■ニューシンプル縫製・SO ■フラット縫製・AP

SH 約2倍仕上り巾 / 仕上り丈	～75 1巾	76～150 2巾	151～225 3巾	226～300 4巾	301～375 5巾	376～450 6巾	451～525 7巾	526～600 8巾	601～675 9巾
～100	9,300	17,600	25,900	34,200	42,500	50,800	59,100	67,400	75,700
～120	9,300	17,600	25,900	34,200	42,500	50,800	59,100	67,400	75,700
～140	10,900	20,800	30,700	40,600	50,500	60,400	70,300	80,200	90,100
～160	12,600	24,200	35,800	47,400	59,000	70,600	82,200	93,800	105,400
～180	12,600	24,200	35,800	47,400	59,000	70,600	82,200	93,800	105,400
～200	14,200	27,400	40,600	53,800	67,000	80,200	93,400	106,600	119,800
～220	15,900	30,800	45,700	60,600	75,500	90,400	105,300	120,200	135,100
～240	15,900	30,800	45,700	60,600	75,500	90,400	105,300	120,200	135,100
～260	17,500	34,000	50,500	67,000	83,500	100,000	116,500	133,000	149,500
～280	17,500	34,000	50,500	67,000	83,500	100,000	116,500	133,000	149,500
～300	19,200	37,400	55,600	73,800	92,000	110,200	128,400	146,600	164,800
SE 約1.5倍仕上り巾	～100	101～200	201～300	301～400	401～500	501～600	601～700	701～800	801～900
SO 約1.5倍仕上り巾	～100	101～200	201～324	325～424	425～550	551～650	651～774		
AP 約1倍仕上り巾	～134	135～268	269～414	415～564	565～710	711～860			

●タッセル込

※SH、SE、SOは1巾での両引きはできません。
※SHの2巾使いは、3ッ山両引きの場合、最大仕上り巾は上記と異なります。(P398参照)
※SEは2ッ山、SOは1ッ山、APはヒダなし。

■リウェーブ縫製・G2

約2倍

仕上り巾 / 仕上り丈	～124 2巾	125～224 3巾	225～300 4巾	301～374 5巾	375～450 6巾	451～524 7巾	525～600 8巾
～100	21,600	31,900	42,200	52,500	62,800	73,100	83,400
～120	25,600	37,900	50,200	62,500	74,800	87,100	99,400
～140	25,600	37,900	50,200	62,500	74,800	87,100	99,400
～160	29,800	44,200	58,600	73,000	87,400	101,800	116,200
～180	29,800	44,200	58,600	73,000	87,400	101,800	116,200
～200	33,800	50,200	66,600	83,000	99,400	115,800	132,200
～220	37,800	56,200	74,600	93,000	111,400	129,800	148,200
～240	37,800	56,200	74,600	93,000	111,400	129,800	148,200
～260	41,800	62,200	82,600	103,000	123,400	143,800	164,200
～280	46,000	68,500	91,000	113,500	136,000	158,500	181,000
～300	46,000	68,500	91,000	113,500	136,000	158,500	181,000

●タッセル込

※3ッ山限定。1巾での両引きはできません。
※300cmを超える仕上り巾は両引きのみになります。
※片引きで300cmを超える400cmまでの場合は、別途料金が必要となります。詳しくは担当営業までお問い合せください。

■ワッフルサンド縫製・KV

約2倍

仕上り巾 / 仕上り丈	76～150 2巾	151～225 3巾	226～300 4巾	301～375 5巾	376～450 6巾	451～525 7巾	526～600 8巾
～100	38,400	57,100	75,800	94,500	113,200	131,900	150,600
～120	40,200	59,800	79,400	99,000	118,600	138,200	157,800
～140	47,400	70,600	93,800	117,000	140,200	163,400	186,600
～160	54,600	81,400	108,200	135,000	161,800	188,600	215,400
～180	56,400	84,100	111,800	139,500	167,200	194,900	222,600
～200	63,600	94,900	126,200	157,500	188,800	220,100	251,400
～220	71,000	106,000	141,000	176,000	211,000	246,000	281,000
～240	72,600	108,400	144,200	180,000	215,800	251,600	287,400
～260	80,000	119,500	159,000	198,500	238,000	277,500	317,000
～280	81,800	122,200	162,600	203,000	243,400	283,800	324,200
～300	89,000	133,000	177,000	221,000	265,000	309,000	353,000

●タッセル込

※2ッ山限定。1巾での両引きはできません。
※300cmを超える仕上り巾は両引きのみになります。
※形態安定加工により風合いに変化が生じる場合があります。

プレーンシェード ドラム式・R-61PD

仕上り巾 / 仕上り丈	30～50	51～90	91～142	143～190	191～240	241～290	291～340	341～400
～100	22,900	25,700	31,500	41,300	46,900	52,600	62,500	68,800
～120	25,600	28,400	34,900	46,400	52,700	59,000	70,600	77,600
～140	25,600	28,400	34,900	46,400	52,700	59,000	70,600	77,600
～160	27,600	30,400	37,400	50,400	57,300	64,100	77,600	85,000
～180	29,700	32,500	39,900	54,800	62,200	69,500	84,200	92,100
～200	29,700	32,500	39,900	54,800	62,200	69,500	84,200	92,100
～220	31,700	34,500	42,500	58,800	66,700	74,600	91,100	99,600
～240	31,700	34,500	42,500	58,800	66,700	74,600	91,100	99,600
～260	34,400	37,200	45,900	63,900	72,500	81,100	99,200	108,400
～280	36,400	39,200	48,400	68,000	77,100	86,200	105,800	115,500
～300	36,400	39,200	48,400	68,000	77,100	86,200	105,800	115,500

※仕上り巾39cm以下の場合、仕上り丈は200cmまでになります。

プレーンシェード コード式・R-61PC

仕上り巾 / 仕上り丈	18～50	51～90	91～142	143～190	191～240
～100	15,600	18,200	24,000	33,600	39,100
～120	18,300	20,900	27,400	38,700	44,900
～140	18,300	20,900	27,400	38,700	44,900
～160	20,300	22,900	29,900	42,700	49,500
～180	22,400	25,000	32,400	47,100	54,400
～200	22,400	25,000	32,400	47,100	54,400
～220	24,400	27,000	35,000	51,100	58,900
～240	24,400	27,000	35,000	51,100	58,900
～260	27,100	29,700	38,400	56,200	64,700
～280	29,100	31,700	40,900	60,300	69,300
～300	29,100	31,700	40,900	60,300	69,300

表示価格には消費税は含まれていません。

■アイレット縫製・AA

約1倍

仕上り丈＼仕上り巾	～134 1巾	135～268 2巾	269～414 3巾	415～564 4巾	565～710 5巾	711～860 6巾
～100	23,200	35,800	53,200	70,600	88,000	105,400
～120	23,200	35,800	53,200	70,600	88,000	105,400
～140	24,800	39,000	58,000	77,000	96,000	115,000
～160	26,300	42,000	62,500	83,000	103,500	124,000
～180	26,300	42,000	62,500	83,000	103,500	124,000
～200	27,900	45,200	67,300	89,400	111,500	133,600
～220	27,900	45,200	67,300	89,400	111,500	133,600
～240	29,400	48,200	71,800	95,400	119,000	142,600
～260	31,000	51,400	76,600	101,800	127,000	152,200
～280	31,000	51,400	76,600	101,800	127,000	152,200
～300	32,500	54,400	81,100	107,800	134,500	161,200

※レールサイズの約1.5倍でご注文ください。
※巾つぎ箇所がハトメと重なる場合があります。

●タッセル込

シェイパーシェード ドラム式・R-65PD

仕上り丈＼仕上り巾	30～50	51～90	91～142	143～190	191～240	241～290	291～340	341～400
～100	35,500	35,500	50,400	58,800	73,400	77,500	99,100	103,200
～120	40,300	40,300	57,000	67,700	84,200	89,600	114,000	119,400
～140	41,200	41,200	58,400	69,100	86,400	91,800	116,800	122,200
～160	44,800	44,800	63,700	76,300	95,300	101,600	129,500	135,800
～180	48,600	48,600	69,000	83,800	104,600	111,800	141,900	149,100
～200	49,400	49,400	70,400	85,200	106,800	114,000	144,700	151,900
～220	53,200	53,200	75,700	92,500	115,700	123,800	157,400	165,600
～240	54,100	54,100	77,100	93,900	117,900	126,000	160,200	168,400
～260	58,700	58,700	83,700	102,700	128,700	138,100	175,100	184,600
～280	62,500	62,500	88,900	109,900	137,600	148,000	187,500	197,900
～300	63,300	63,300	90,300	111,300	139,800	150,200	190,300	200,700

※仕上り巾39cm以下の場合、仕上り丈は200cmまでになります。

シェイパーシェード コード式・R-65PC

仕上り丈＼仕上り巾	18～50	51～90	91～142	143～190	191～240
～100	25,500	25,500	35,800	44,200	48,300
～120	30,300	30,300	41,800	52,500	57,800
～140	31,200	31,200	42,700	53,400	58,700
～160	34,900	34,900	47,400	60,000	66,300
～180	38,700	38,700	52,200	67,000	74,300
～200	39,500	39,500	53,000	67,800	75,100
～220	43,300	43,300	57,700	74,500	82,700
～240	44,200	44,200	58,600	75,400	83,600
～260	48,900	48,900	64,600	83,600	93,100
～280	52,700	52,700	69,300	90,300	100,700
～300	53,500	53,500	70,100	91,100	101,500

プレーンシェード裏地付 ドラム式・R-63PD

仕上り丈＼仕上り巾	40～56	57～96	97～136	137～176	177～216	217～240	241～276	277～290
～100	28,700	31,400	37,700	50,900	57,200	62,500	72,700	79,900
～120	32,700	35,400	42,800	58,600	66,000	72,300	84,700	93,500
～140	33,200	35,900	43,300	59,500	66,900	73,300	85,600	94,900
～160	36,300	39,000	47,200	65,800	74,000	81,200	95,700	106,300
～180	36,800	39,500	47,700	66,700	74,900	82,100	96,600	107,700
～200	39,900	42,600	51,700	73,300	82,300	90,400	106,300	118,700
～220	43,000	45,700	55,600	79,500	89,400	98,200	116,400	130,000
～240	43,500	46,200	56,100	80,500	90,400	99,200	117,300	131,500
～260	47,500	50,200	61,200	88,200	99,100	109,100	129,300	145,000
～280	48,000	50,700	61,700	89,100	100,100	110,000	130,300	146,500
～300	51,100	53,800	65,600	95,400	107,200	117,900	140,000	157,500

プレーンシェード裏地付 コード式・R-63PC

仕上り丈＼仕上り巾	30～56	57～96	97～136	137～176	177～200
～100	21,300	23,900	30,200	43,300	48,500
～120	25,300	27,900	35,300	51,000	57,300
～140	25,800	28,400	35,800	51,900	58,200
～160	28,900	31,500	39,700	58,200	65,300
～180	29,400	32,000	40,200	59,100	66,200
～200	32,500	35,100	44,200	65,700	73,600
～220	35,600	38,200	48,100	71,900	80,700

ピーコックシェード コード式・R-62PC

仕上り丈＼仕上り巾	60～86	87～125
～120	31,000	50,500
～140	31,000	50,500
～160	33,900	56,400
～180	36,900	63,200
～200	36,900	63,200
～220	39,800	69,000
～240	39,800	69,000

ロールカーテン プレーンタイプ・Q-1P

仕上り丈＼仕上り巾	～80	81～120	121～140	141～143	144～195
～ 50	24,200	26,400	28,500	30,700	35,900
～ 80	25,200	27,400	29,500	31,700	37,900
～120	28,300	31,700	34,100	36,500	44,300
～150	31,800	35,400	38,100	40,700	50,200
～200	36,800	40,300	43,200	48,000	60,700
～240	40,700	44,500	47,600	54,900	69,300

※仕上り巾141cm以上は巾継ぎが入ります。
※製作可能寸法は巾：丈＝1：4が限度です。
※電動タイプ（Q-1PA）は23,000円を加算してください。（リモコン代はサービス）

ボックスバランス プレーンタイプ・U-1P

仕上り丈＼仕上り巾	～150	151～200	201～250	251～300	301～350	351～400
～ 40	13,500	17,800	22,400	26,700	31,300	35,600
～ 60	16,800	22,100	27,700	33,300	38,600	44,200

アールバランス プレーンタイプ・U-10P

仕上り丈＼仕上り巾	～142	143～290	291～438
～ 60	16,300	32,700	49,100

ストレートバランス プレーンタイプ・U-9P

仕上り丈＼仕上り巾	～142	143～290	291～438
～ 60	17,500	35,600	53,700

表示価格には消費税は含まれていません。

E7129 150cm巾 4,600/m 3,060/㎡ 柄リピート たて 25.7cm×よこ 25cm

見本帳掲載 P.92

裏地付についてはP.2をご覧ください。

■スタイリッシュウェーブ縫製・KH KE KO

KH 約2倍 仕上り巾 / 仕上り丈	～75 1巾	76～150 2巾	151～225 3巾	226～300 4巾	301～375 5巾	376～450 6巾	451～525 7巾	526～600 8巾
～100	11,400	21,800	32,200	42,600	53,000	63,400	73,800	84,200
～120	13,100	25,200	37,300	49,400	61,500	73,600	85,700	97,800
～140	14,800	28,600	42,400	56,200	70,000	83,800	97,600	111,400
～160	14,800	28,600	42,400	56,200	70,000	83,800	97,600	111,400
～180	16,500	32,000	47,500	63,000	78,500	94,000	109,500	125,000
～200	18,300	35,600	52,900	70,200	87,500	104,800	122,100	139,400
～220	20,000	39,000	58,000	77,000	96,000	115,000	134,000	153,000
～240	20,000	39,000	58,000	77,000	96,000	115,000	134,000	153,000
～260	21,700	42,400	63,100	83,800	104,500	125,200	145,900	166,600
～280	23,400	45,800	68,200	90,600	113,000	135,400	157,800	180,200
～300	25,200	49,400	73,600	97,800	122,000	146,200	170,400	194,600
KE 約1.5倍仕上り巾	～100	101～200	201～300	301～400	401～500	501～600	601～700	701～800
KO 約1.5倍仕上り巾	～100	101～200	201～324	325～424	425～550	551～600		

●タッセル込

※1巾での両引きはできません。
※2巾使いは、3ッ山両引きの場合、最大仕上り巾は上記と異なります。(P398参照)
※KEは2ッ山限定、KOは1ッ山限定。
※KH・KOは300cm、KEは400cmを超える仕上り巾は両引きのみになります。
※形態安定加工により風合いに変化が生じる場合があります。

■ハイグレード縫製・SH SE ■ニューシンプル縫製・SO ■フラット縫製・AP

SH 約2倍 仕上り巾 / 仕上り丈	～75 1巾	76～150 2巾	151～225 3巾	226～300 4巾	301～375 5巾	376～450 6巾	451～525 7巾	526～600 8巾	601～675 9巾
～100	10,900	20,800	30,700	40,600	50,500	60,400	70,300	80,200	90,100
～120	12,600	24,200	35,800	47,400	59,000	70,600	82,200	93,800	105,400
～140	14,200	27,400	40,600	53,800	67,000	80,200	93,400	106,600	119,800
～160	14,200	27,400	40,600	53,800	67,000	80,200	93,400	106,600	119,800
～180	15,900	30,800	45,700	60,600	75,500	90,400	105,300	120,200	135,100
～200	17,500	34,000	50,500	67,000	83,500	100,000	116,500	133,000	149,500
～220	19,100	37,200	55,300	73,400	91,500	109,600	127,700	145,800	163,900
～240	19,100	37,200	55,300	73,400	91,500	109,600	127,700	145,800	163,900
～260	20,800	40,600	60,400	80,200	100,000	119,800	139,600	159,400	179,200
～280	22,400	43,800	65,200	86,600	108,000	129,400	150,800	172,200	193,600
～300	24,100	47,200	70,300	93,400	116,500	139,600	162,700	185,800	208,900
SE 約1.5倍仕上り巾	～100	101～200	201～300	301～400	401～500	501～600	601～700	701～800	801～900
SO 約1.5倍仕上り巾	～100	101～200	201～324	325～424	425～550	551～650	651～774		
AP 約1倍仕上り巾	～134	135～268	269～414	415～564	565～710	711～860			

●タッセル込

※SH、SE、SOは1巾での両引きはできません。
※SHの2巾使いは、3ッ山両引きの場合、最大仕上り巾は上記と異なります。(P398参照)
※SEは2ッ山、SOは1ッ山、APはヒダなし。

■ワッフルサンド縫製・KV

約2倍

仕上り巾 / 仕上り丈	76～150 2巾	151～225 3巾	226～300 4巾	301～375 5巾	376～450 6巾	451～525 7巾	526～600 8巾
～100	41,200	61,300	81,400	101,500	121,600	141,700	161,800
～120	48,000	71,500	95,000	118,500	142,000	165,500	189,000
～140	54,800	81,700	108,600	135,500	162,400	189,300	216,200
～160	56,400	84,100	111,800	139,500	167,200	194,900	222,600
～180	63,400	94,600	125,800	157,000	188,200	219,400	250,600
～200	70,000	104,500	139,000	173,500	208,000	242,500	277,000
～220	77,000	115,000	153,000	191,000	229,000	267,000	305,000
～240	78,600	117,400	156,200	195,000	233,800	272,600	311,400
～260	85,400	127,600	169,800	212,000	254,200	296,400	338,600
～280	92,400	138,100	183,800	229,500	275,200	320,900	366,600
～300	99,000	148,000	197,000	246,000	295,000	344,000	393,000

●タッセル込

※2ッ山限定。1巾での両引きはできません。
※300cmを超える仕上り巾は両引きのみになります。
※形態安定加工により風合いに変化が生じる場合があります。

プレーンシェード ドラム式・R-61PD

仕上り巾 / 仕上り丈	30～50	51～90	91～142	143～190	191～240	241～290	291～340	341～400
～100	24,600	27,400	33,200	44,700	50,300	56,000	67,600	73,800
～120	27,000	29,800	36,100	49,000	55,200	61,400	74,900	81,600
～140	28,600	31,400	38,000	52,700	59,200	65,700	80,500	87,600
～160	28,600	31,400	38,000	52,700	59,200	65,700	80,500	87,600
～180	31,100	33,900	41,000	57,600	64,600	71,600	87,800	95,400
～200	33,500	36,300	43,900	61,900	69,500	77,000	95,100	103,300
～220	35,100	37,900	45,900	65,600	73,500	81,400	101,200	109,700
～240	37,500	40,300	48,800	70,000	78,400	86,800	108,100	117,100
～260	37,500	40,300	48,800	70,000	78,400	86,800	108,100	117,100
～280	39,100	41,900	50,800	73,700	82,400	91,200	114,200	123,500
～300	41,500	44,300	53,700	78,000	87,300	96,600	121,500	131,300

※仕上り巾39cm以下の場合、仕上り丈は200cmまでになります。

プレーンシェード コード式・R-61PC

仕上り巾 / 仕上り丈	18～50	51～90	91～142	143～190	191～240
～100	17,300	19,900	25,700	37,000	42,500
～120	19,700	22,300	28,600	41,300	47,400
～140	21,300	23,900	30,500	45,000	51,400
～160	21,300	23,900	30,500	45,000	51,400
～180	23,800	26,400	33,500	49,900	56,800
～200	26,200	28,800	36,400	54,200	61,700
～220	27,800	30,400	38,400	57,900	65,700
～240	30,200	32,800	41,300	62,300	70,600
～260	30,200	32,800	41,300	62,300	70,600
～280	31,800	34,400	43,300	66,000	74,600
～300	34,200	36,800	46,200	70,300	79,500

■アイレット縫製・AA

約1倍

仕上り丈＼仕上り巾	～134 1巾	135～268 2巾	269～414 3巾	415～564 4巾	565～710 5巾	711～860 6巾
～100	24,900	39,200	58,300	77,400	96,500	115,600
～120	26,400	42,200	62,800	83,400	104,000	124,600
～140	26,400	42,200	62,800	83,400	104,000	124,600
～160	28,000	45,400	67,600	89,800	112,000	134,200
～180	29,600	48,600	72,400	96,200	120,000	143,800
～200	31,100	51,600	76,900	102,200	127,500	152,800
～220	32,700	54,800	81,700	108,600	135,500	162,400
～240	32,700	54,800	81,700	108,600	135,500	162,400
～260	34,300	58,000	86,500	115,000	143,500	172,000
～280	35,800	61,000	91,000	121,000	151,000	181,000
～300	37,400	64,200	95,800	127,400	159,000	190,600

※レールサイズの約1.5倍でご注文ください。
※巾つぎ箇所がハトメと重なる場合があります。

●タッセル込

シェイパーシェード ドラム式・R-65PD

仕上り丈＼仕上り巾	30～50	51～90	91～142	143～190	191～240	241～290	291～340	341～400
～100	37,200	37,200	52,100	62,200	76,800	80,900	104,200	108,200
～120	41,400	41,400	57,800	69,800	86,000	91,000	117,200	122,300
～140	44,500	44,500	62,000	76,000	93,700	99,300	127,700	133,300
～160	45,300	45,300	63,500	77,500	95,900	101,500	130,500	136,100
～180	49,400	49,400	69,200	85,400	105,500	112,200	143,600	150,200
～200	53,500	53,500	74,800	92,900	114,800	122,300	156,700	164,200
～220	56,600	56,600	79,100	99,200	122,400	130,600	167,600	175,700
～240	60,800	60,800	84,700	106,700	131,600	140,800	180,200	189,300
～260	61,600	61,600	86,200	108,200	133,800	143,000	183,000	192,100
～280	64,600	64,600	90,400	114,400	141,500	151,300	193,900	203,600
～300	68,700	68,700	96,000	121,900	150,700	161,400	207,000	217,700

※仕上り巾39cm以下の場合、仕上り丈は200cmまでになります。

シェイパーシェード コード式・R-65PC

仕上り丈＼仕上り巾	18～50	51～90	91～142	143～190	191～240
～100	27,200	27,200	37,500	47,600	51,700
～120	31,400	31,400	42,600	54,600	59,600
～140	34,500	34,500	46,300	60,300	66,000
～160	35,400	35,400	47,200	61,200	66,900
～180	39,500	39,500	52,400	68,600	75,200
～200	43,600	43,600	57,400	75,500	83,100
～220	46,700	46,700	61,100	81,200	89,400
～240	50,900	50,900	66,200	88,200	97,300
～260	51,800	51,800	67,100	89,100	98,200
～280	54,800	54,800	70,800	94,800	104,600
～300	58,900	58,900	75,800	101,700	112,400

プレーンシェード裏地付 ドラム式・R-63PD

仕上り丈＼仕上り巾	40～56	57～96	97～136	137～176	177～216	217～240	241～276	277～290
～100	30,400	33,100	39,400	54,300	60,600	65,800	77,800	85,000
～120	33,900	36,600	43,700	60,800	67,900	74,000	88,200	96,700
～140	34,400	37,100	44,200	61,800	68,900	75,000	89,200	98,200
～160	36,900	39,600	47,300	67,300	74,900	81,600	97,200	107,200
～180	40,400	43,100	51,600	74,300	82,800	90,200	107,600	118,900
～200	43,900	46,600	55,900	80,800	90,100	98,400	118,000	130,700
～220	44,400	47,100	56,400	81,800	91,100	99,400	119,000	132,100
～240	46,900	49,600	59,500	87,300	97,100	106,000	127,500	141,600
～260	50,400	53,100	63,800	93,800	104,500	114,200	137,400	152,900
～280	52,900	55,600	66,800	99,300	110,500	120,700	145,900	162,400
～300	56,400	59,100	71,200	105,800	117,900	128,900	156,300	174,100

プレーンシェード裏地付 コード式・R-63PC

仕上り丈＼仕上り巾	30～56	57～96	97～136	137～176	177～200
～100	23,000	25,600	31,900	46,700	51,900
～120	26,500	29,100	36,200	53,200	59,200
～140	27,000	29,600	36,700	54,200	60,200
～160	29,500	32,100	39,800	59,700	66,200
～180	33,000	35,600	44,100	66,700	74,100
～200	36,500	39,100	48,400	73,200	81,400
～220	37,000	39,600	48,900	74,200	82,400

ピーコックシェード コード式・R-62PC

仕上り丈＼仕上り巾	60～86	87～125
～120	32,100	52,600
～140	34,300	58,100
～160	34,300	58,100
～180	37,700	64,800
～200	41,000	70,300
～220	43,200	75,800
～240	43,200	75,800

ボックスバランス プレーンタイプ・U-1P

仕上り丈＼仕上り巾	～150	151～200	201～250	251～300	301～350	351～400
～ 40	18,000	23,500	29,500	35,500	41,000	47,000
～ 60	18,000	23,500	29,500	35,500	41,000	47,000

ストレートバランス プレーンタイプ・U-9P

仕上り丈＼仕上り巾	～142	143～290	291～438
～ 60	20,600	41,300	62,400

クッション

サイズ	パイピング	ステッチ	蛍光パイピング	ボルスター
33×33	3,600	3,600	4,100	——
45×45	3,800	3,800	4,700	——
60×60	5,900	5,900	5,500	——
18R×40	——	——	——	11,200

表示価格には消費税は含まれていません。

E7130 150cm巾 4,600/m 3,060/㎡ 柄リピート たて 35.4cm×よこ 25cm

見本帳掲載 P.93

裏地付についてはP.2をご覧ください。

■ハイグレード縫製・SH SE ■ニューシンプル縫製・SO ■フラット縫製・AP

仕上り丈＼SH 約2倍 仕上り巾	～75 1巾	76～150 2巾	151～225 3巾	226～300 4巾	301～375 5巾	376～450 6巾	451～525 7巾	526～600 8巾	601～675 9巾
～100	10,100	19,200	28,300	37,400	46,500	55,600	64,700	73,800	82,900
～120	12,400	23,800	35,200	46,600	58,000	69,400	80,800	92,200	103,600
～140	14,600	28,200	41,800	55,400	69,000	82,600	96,200	109,800	123,400
～160	14,600	28,200	41,800	55,400	69,000	82,600	96,200	109,800	123,400
～180	16,900	32,800	48,700	64,600	80,500	96,400	112,300	128,200	144,100
～200	16,900	32,800	48,700	64,600	80,500	96,400	112,300	128,200	144,100
～220	19,200	37,400	55,600	73,800	92,000	110,200	128,400	146,600	164,800
～240	19,200	37,400	55,600	73,800	92,000	110,200	128,400	146,600	164,800
～260	21,400	41,800	62,200	82,600	103,000	123,400	143,800	164,200	184,600
～280	23,700	46,400	69,100	91,800	114,500	137,200	159,900	182,600	205,300
～300	23,700	46,400	69,100	91,800	114,500	137,200	159,900	182,600	205,300
SE 約1.5倍仕上り巾	～100	101～200	201～300	301～400	401～500	501～600	601～700	701～800	801～900
SO 約1.5倍仕上り巾	～100	101～200	201～324	325～424	425～550	551～650	651～774		
AP 約1倍仕上り巾	～134	135～268	269～414	415～564	565～710	711～860			

●タッセル込

※SH、SE、SOは1巾での両引きはできません。
※SHの2巾使いは、3ッ山両引きの場合、最大仕上り巾は上記と異なります。(P398参照)
※SEは2ッ山、SOは1ッ山、APはヒダなし。

プレーンシェード ドラム式・R-61PD

仕上り丈＼仕上り巾	30～50	51～90	91～142	143～190	191～240	241～290	291～340	341～400
～100	26,200	29,000	35,100	47,400	53,400	59,400	71,800	78,400
～120	26,200	29,000	35,100	47,400	53,400	59,400	71,800	78,400
～140	28,600	31,400	38,000	52,700	59,200	65,700	80,500	87,600
～160	31,900	34,700	42,000	58,700	65,900	73,100	90,000	97,700
～180	31,900	34,700	42,000	58,700	65,900	73,100	90,000	97,700
～200	34,300	37,100	44,900	64,000	71,700	79,400	98,600	106,900
～220	34,300	37,100	44,900	64,000	71,700	79,400	98,600	106,900
～240	37,500	40,300	48,800	70,000	78,400	86,800	108,100	117,100
～260	37,500	40,300	48,800	70,000	78,400	86,800	108,100	117,100
～280	39,900	42,700	51,700	75,300	84,200	93,100	116,700	126,300
～300	39,900	42,700	51,700	75,300	84,200	93,100	116,700	126,300

※仕上り巾39cm以下の場合、仕上り丈は200cmまでになります。

プレーンシェード コード式・R-61PC

仕上り丈＼仕上り巾	18～50	51～90	91～142	143～190	191～240
～100	18,900	21,500	27,600	39,700	45,600
～120	18,900	21,500	27,600	39,700	45,600
～140	21,300	23,900	30,500	45,000	51,400
～160	24,600	27,200	34,500	51,000	58,100
～180	24,600	27,200	34,500	51,000	58,100
～200	27,000	29,600	37,400	56,300	63,900
～220	27,000	29,600	37,400	56,300	63,900
～240	30,200	32,800	41,300	62,300	70,600
～260	30,200	32,800	41,300	62,300	70,600
～280	32,600	35,200	44,200	67,600	76,400
～300	32,600	35,200	44,200	67,600	76,400

■アイレット縫製・AA

約1倍

仕上り丈＼仕上り巾	～134 1巾	135～268 2巾	269～414 3巾	415～564 4巾	565～710 5巾	711～860 6巾
～100	24,100	37,600	55,900	74,200	92,500	110,800
～120	26,200	41,800	62,200	82,600	103,000	123,400
～140	28,400	46,200	68,800	91,400	114,000	136,600
～160	28,400	46,200	68,800	91,400	114,000	136,600
～180	30,600	50,600	75,400	100,200	125,000	149,800
～200	30,600	50,600	75,400	100,200	125,000	149,800
～220	32,700	54,800	81,700	108,600	135,500	162,400
～240	32,700	54,800	81,700	108,600	135,500	162,400
～260	34,900	59,200	88,300	117,400	146,500	175,600
～280	34,900	59,200	88,300	117,400	146,500	175,600
～300	37,000	63,400	94,600	125,800	157,000	188,200

※レールサイズの約1.5倍でご注文ください。
※巾つぎ箇所がハトメと重なる場合があります。

●タッセル込

シェイパーシェード ドラム式・R-65PD

仕上り丈＼仕上り巾	30～50	51～90	91～142	143～190	191～240	241～290	291～340	341～400
～100	39,400	39,400	54,900	66,100	81,300	86,000	110,400	115,100
～120	40,300	40,300	56,400	67,600	83,500	88,200	113,200	117,900
～140	44,500	44,500	62,000	76,000	93,700	99,300	127,700	133,300
～160	49,600	49,600	69,200	85,700	105,400	112,300	143,900	150,800
～180	50,500	50,500	70,600	87,100	107,600	114,500	146,700	153,600
～200	54,600	54,600	76,200	95,500	117,700	125,600	161,200	169,000
～220	55,500	55,500	77,700	97,000	119,900	127,800	164,000	171,800
～240	60,800	60,800	84,700	106,700	131,600	140,800	180,200	189,300
～260	61,600	61,600	86,200	108,200	133,800	143,000	183,000	192,100
～280	65,700	65,700	91,800	116,600	144,000	154,100	197,500	207,500
～300	66,500	66,500	93,200	118,000	146,200	156,300	200,300	210,300

※仕上り巾39cm以下の場合、仕上り丈は200cmまでになります。

シェイパーシェード コード式・R-65PC

仕上り丈＼仕上り巾	18～50	51～90	91～142	143～190	191～240
～100	29,400	29,400	40,300	51,500	56,200
～120	30,300	30,300	41,200	52,400	57,100
～140	34,500	34,500	46,300	60,300	66,000
～160	39,700	39,700	52,900	69,400	76,400
～180	40,600	40,600	53,800	70,300	77,300
～200	44,700	44,700	58,800	78,100	86,000
～220	45,600	45,600	59,700	79,000	86,900
～240	50,900	50,900	66,200	88,200	97,300
～260	51,800	51,800	67,100	89,100	98,200
～280	55,900	55,900	72,200	97,000	107,100
～300	56,700	56,700	73,000	97,800	107,900

プレーンシェード裏地付 ドラム式・R-63PD

仕上り丈＼仕上り巾	40～56	57～96	97～136	137～176	177～216	217～240	241～276	277～290
～100	32,400	35,100	42,000	57,900	64,700	70,500	83,500	91,200
～120	32,900	35,600	42,400	58,800	65,700	71,500	84,400	92,700
～140	36,400	39,100	46,800	66,300	74,000	80,600	96,200	105,800
～160	36,900	39,600	47,300	67,300	74,900	81,600	97,200	107,200
～180	41,400	44,100	52,900	75,800	84,600	92,300	110,500	122,100
～200	41,900	44,600	53,400	76,800	85,600	93,300	111,400	123,500
～220	45,400	48,100	57,700	84,300	93,900	102,400	123,200	136,600
～240	49,900	52,600	63,300	92,900	103,500	113,200	136,500	151,400
～260	50,400	53,100	63,800	93,800	104,500	114,200	137,400	152,900
～280	53,900	56,600	68,100	101,300	112,800	123,300	149,200	166,000
～300	54,400	57,100	68,600	102,300	113,800	124,300	150,200	167,400

プレーンシェード裏地付 コード式・R-63PC

仕上り丈＼仕上り巾	30～56	57～96	97～136	137～176	177～200
～100	25,000	27,600	34,500	50,300	56,000
～120	25,500	28,100	34,900	51,200	57,000
～140	29,000	31,600	39,300	58,700	65,300
～160	29,500	32,100	39,800	59,700	66,200
～180	34,000	36,600	45,400	68,200	75,900
～200	34,500	37,100	45,900	69,200	76,900
～220	38,000	40,600	50,200	76,700	85,200

ピーコックシェード コード式・R-62PC

仕上り丈＼仕上り巾	60～86	87～125
～120	31,000	50,400
～140	34,300	58,100
～160	34,300	58,100
～180	38,800	65,900
～200	42,100	73,600
～220	42,100	73,600
～240	46,500	81,300

ボックスバランス プレーンタイプ・U-1P

仕上り丈＼仕上り巾	～150	151～200	201～250	251～300	301～350	351～400
～ 40	17,100	22,600	28,100	33,600	39,100	44,700
～ 60	21,700	29,000	36,400	43,300	50,600	57,500

ストレートバランス プレーンタイプ・U-9P

仕上り丈＼仕上り巾	～142	143～290	291～438
～ 60	20,200	40,400	60,600

クッション

サイズ	パイピング	ステッチ	蛍光パイピング	ボルスター
33×33	3,600	3,600	4,100	——
45×45	3,800	3,800	4,700	——
60×60	5,900	5,900	5,500	——
18R×40	——	——	——	11,200

表示価格には消費税は含まれていません。

E7131・7132 152cm巾 4,200/m 2,760/㎡ 柄リピート たて 37.8cm×よこ 25.3cm

見本帳掲載 P.94

裏地付についてはP.2をご覧ください。

■スタイリッシュウェーブ縫製・KH KE KO

KH 約2倍 仕上り巾 / 仕上り丈	～76 1巾	77～152 2巾	153～228 3巾	229～304 4巾	305～380 5巾	381～456 6巾	457～532 7巾	533～600 8巾
～100	10,700	20,400	30,100	39,800	49,500	59,200	68,900	78,600
～120	13,100	25,200	37,300	49,400	61,500	73,600	85,700	97,800
～140	13,100	25,200	37,300	49,400	61,500	73,600	85,700	97,800
～160	15,600	30,200	44,800	59,400	74,000	88,600	103,200	117,800
～180	15,600	30,200	44,800	59,400	74,000	88,600	103,200	117,800
～200	18,000	35,000	52,000	69,000	86,000	103,000	120,000	137,000
～220	18,000	35,000	52,000	69,000	86,000	103,000	120,000	137,000
～240	20,400	39,800	59,200	78,600	98,000	117,400	136,800	156,200
～260	20,400	39,800	59,200	78,600	98,000	117,400	136,800	156,200
～280	22,800	44,600	66,400	88,200	110,000	131,800	153,600	175,400
～300	22,800	44,600	66,400	88,200	110,000	131,800	153,600	175,400
KE 約1.5倍仕上り巾	～100	101～200	201～304	305～404	405～506	507～608	609～708	709～800
KO 約1.5倍仕上り巾	～100	101～200	201～324	325～450	451～550	551～600		

●タッセル込

※1巾での両引きはできません。
※2巾使いは、3ッ山両引きの場合、最大仕上り巾は上記と異なります。(P398参照)
※KEは2ッ山限定、KOは1ッ山限定。
※KH・KOは300cm、KEは400cmを超える仕上り巾は両引きのみになります。
※形態安定加工により風合いに変化が生じる場合があります。

■ハイグレード縫製・SH SE ■ニューシンプル縫製・SO ■フラット縫製・AP

SH 約2倍 仕上り巾 / 仕上り丈	～76 1巾	77～152 2巾	153～228 3巾	229～304 4巾	305～380 5巾	381～456 6巾	457～532 7巾	533～608 8巾	609～684 9巾
～100	10,300	19,600	28,900	38,200	47,500	56,800	66,100	75,400	84,700
～120	12,600	24,200	35,800	47,400	59,000	70,600	82,200	93,800	105,400
～140	12,600	24,200	35,800	47,400	59,000	70,600	82,200	93,800	105,400
～160	14,900	28,800	42,700	56,600	70,500	84,400	98,300	112,200	126,100
～180	14,900	28,800	42,700	56,600	70,500	84,400	98,300	112,200	126,100
～200	17,200	33,400	49,600	65,800	82,000	98,200	114,400	130,600	146,800
～220	17,200	33,400	49,600	65,800	82,000	98,200	114,400	130,600	146,800
～240	19,500	38,000	56,500	75,000	93,500	112,000	130,500	149,000	167,500
～260	19,500	38,000	56,500	75,000	93,500	112,000	130,500	149,000	167,500
～280	21,800	42,600	63,400	84,200	105,000	125,800	146,600	167,400	188,200
～300	21,800	42,600	63,400	84,200	105,000	125,800	146,600	167,400	188,200
SE 約1.5倍仕上り巾	～100	101～200	201～304	305～404	405～506	507～608	609～708	709～810	811～912
SO 約1.5倍仕上り巾	～100	101～200	201～324	325～450	451～550	551～674	675～774		
AP 約1倍仕上り巾	～136	137～272	273～420	421～572	573～720	721～872			

●タッセル込

※SH、SE、SOは1巾での両引きはできません。
※SHの2巾使いは、3ッ山両引きの場合、最大仕上り巾は上記と異なります。(P398参照)
※SEは2ッ山、SOは1ッ山、APはヒダなし。

■ワッフルサンド縫製・KV

約2倍

仕上り巾 / 仕上り丈	77～152 2巾	153～228 3巾	229～304 4巾	305～380 5巾	381～456 6巾	457～532 7巾	533～600 8巾
～100	44,200	63,500	82,800	102,100	121,400	140,700	155,400
～120	54,300	78,200	102,100	126,000	149,900	173,800	192,200
～140	56,700	81,400	106,100	130,800	155,500	180,200	198,600
～160	66,300	95,400	124,500	153,600	182,700	211,800	233,800
～180	69,000	99,000	129,000	159,000	189,000	219,000	241,000
～200	78,800	113,300	147,800	182,300	216,800	251,300	277,000
～220	81,500	116,900	152,300	187,700	223,100	258,500	284,200
～240	91,300	131,200	171,100	211,000	250,900	290,800	320,200
～260	93,700	134,400	175,100	215,800	256,500	297,200	326,600
～280	103,600	148,800	194,000	239,200	284,400	329,600	362,600
～300	106,000	152,000	198,000	244,000	290,000	336,000	369,000

●タッセル込

※2ッ山限定。1巾での両引きはできません。
※300cmを超える仕上り巾は両引きのみになります。
※形態安定加工により風合いに変化が生じる場合があります。

プレーンシェード ドラム式・R-61PD

仕上り巾 / 仕上り丈	30～50	51～90	91～144	145～190	191～240	241～294	295～340	341～400
～100	26,400	29,200	35,500	47,800	54,000	60,300	72,600	79,300
～120	26,400	29,200	35,500	47,800	54,000	60,300	72,600	79,300
～140	28,700	31,500	38,400	52,800	59,500	66,400	80,800	88,100
～160	28,700	31,500	38,400	52,800	59,500	66,400	80,800	88,100
～180	31,700	34,500	42,100	58,900	66,300	73,900	90,700	98,700
～200	31,700	34,500	42,100	58,900	66,300	73,900	90,700	98,700
～220	34,800	37,600	45,900	64,600	72,700	81,000	100,200	108,800
～240	34,800	37,600	45,900	64,600	72,700	81,000	100,200	108,800
～260	37,900	40,700	49,600	70,800	79,500	88,500	109,600	118,900
～280	37,900	40,700	49,600	70,800	79,500	88,500	109,600	118,900
～300	40,900	43,700	53,400	76,900	86,300	96,000	119,500	129,500

※仕上り巾39cm以下の場合、仕上り丈は200cmまでになります。

プレーンシェード コード式・R-61PC

仕上り巾 / 仕上り丈	18～50	51～90	91～144	145～190	191～240
～100	19,100	21,700	28,000	40,100	46,200
～120	19,100	21,700	28,000	40,100	46,200
～140	21,400	24,000	30,900	45,100	51,700
～160	21,400	24,000	30,900	45,100	51,700
～180	24,400	27,000	34,600	51,200	58,500
～200	24,400	27,000	34,600	51,200	58,500
～220	27,500	30,100	38,400	56,900	64,900
～240	27,500	30,100	38,400	56,900	64,900
～260	30,600	33,200	42,100	63,100	71,700
～280	30,600	33,200	42,100	63,100	71,700
～300	33,600	36,200	45,900	69,200	78,500

■アイレット縫製・AA

約1倍

仕上り丈＼仕上り巾	～136 1巾	137～272 2巾	273～420 3巾	421～572 4巾	573～720 5巾	721～872 6巾
～100	24,200	37,800	56,200	74,600	93,000	116,200
～120	26,400	42,200	62,800	83,400	104,000	129,400
～140	26,400	42,200	62,800	83,400	104,000	129,400
～160	28,600	46,600	69,400	92,200	115,000	142,600
～180	28,600	46,600	69,400	92,200	115,000	142,600
～200	30,800	51,000	76,000	101,000	126,000	155,800
～220	30,800	51,000	76,000	101,000	126,000	155,800
～240	33,000	55,400	82,600	109,800	137,000	169,000
～260	33,000	55,400	82,600	109,800	137,000	169,000
～280	35,200	59,800	89,200	118,600	148,000	182,200
～300	35,200	59,800	89,200	118,600	148,000	182,200

※レールサイズの約1.5倍でご注文ください。
※巾つぎ箇所がハトメと重なる場合があります。

●タッセル込

シェイパーシェード ドラム式・R-65PD

仕上り丈＼仕上り巾	30～50	51～90	91～144	145～190	191～240	241～294	295～340	341～400
～100	39,800	39,800	55,700	67,000	82,600	87,600	112,100	117,200
～120	40,700	40,700	57,200	68,500	84,800	89,800	114,900	120,000
～140	44,800	44,800	62,700	76,600	94,600	100,600	129,000	135,000
～160	45,600	45,600	64,200	78,100	96,800	102,800	131,800	137,800
～180	50,700	50,700	71,000	87,900	108,700	115,900	148,400	155,700
～200	51,500	51,500	72,400	89,300	110,900	118,100	151,200	158,500
～220	56,600	56,600	79,400	98,800	122,300	130,800	167,500	176,000
～240	57,500	57,500	80,800	100,200	124,500	133,000	170,300	178,800
～260	62,500	62,500	87,800	110,100	136,400	146,200	186,500	196,300
～280	63,400	63,400	89,200	111,500	138,600	148,400	189,300	199,100
～300	68,400	68,400	96,000	121,300	150,500	161,500	206,000	217,000

※仕上り巾39cm以下の場合、仕上り丈は200cmまでになります。

シェイパーシェード コード式・R-65PC

仕上り丈＼仕上り巾	18～50	51～90	91～144	145～190	191～240
～100	29,800	29,800	41,100	52,400	57,500
～120	30,700	30,700	42,000	53,300	58,400
～140	34,800	34,800	47,000	60,900	66,900
～160	35,700	35,700	47,900	61,800	67,800
～180	40,800	40,800	54,200	71,100	78,400
～200	41,600	41,600	55,000	71,900	79,200
～220	46,700	46,700	61,400	80,800	89,300
～240	47,600	47,600	62,300	81,700	90,200
～260	52,700	52,700	68,700	91,000	100,800
～280	53,600	53,600	69,600	91,900	101,700
～300	58,600	58,600	75,800	101,100	112,200

プレーンシェード裏地付 ドラム式・R-63PD

仕上り丈＼仕上り巾	40～56	57～96	97～136	137～176	177～216	217～240	241～276	277～290
～100	28,900	31,600	37,600	50,900	56,900	61,900	72,600	79,600
～120	33,300	36,000	43,100	59,600	66,700	72,800	85,900	94,400
～140	33,800	36,500	43,600	60,600	67,700	73,800	86,900	95,900
～160	37,200	39,900	47,800	67,800	75,700	82,600	98,200	108,500
～180	41,500	44,200	53,200	76,500	85,500	93,500	111,900	123,800
～200	42,000	44,700	53,700	77,400	86,500	94,500	112,900	125,200
～220	46,400	49,100	59,200	85,700	95,900	105,000	126,200	140,100
～240	46,800	49,500	59,700	86,700	96,800	106,000	127,100	141,500
～260	51,200	53,900	65,100	95,400	106,700	116,900	140,400	156,400
～280	51,700	54,400	65,600	96,400	107,600	117,800	141,400	157,800
～300	56,000	58,700	71,100	105,100	117,400	128,800	155,100	173,100

プレーンシェード裏地付 コード式・R-63PC

仕上り丈＼仕上り巾	30～56	57～96	97～136	137～176	177～200
～100	21,500	24,100	30,100	43,300	48,200
～120	25,900	28,500	35,600	52,000	58,000
～140	26,400	29,000	36,100	53,000	59,000
～160	29,800	32,400	40,300	60,200	67,000
～180	34,100	36,700	45,700	68,900	76,800
～200	34,600	37,200	46,200	69,800	77,800
～220	39,000	41,600	51,700	78,100	87,200

ピーコックシェード コード式・R-62PC

仕上り丈＼仕上り巾	60～86	87～125
～120	31,600	51,600
～140	34,800	59,100
～160	34,800	59,100
～180	39,100	67,700
～200	39,100	67,700
～220	43,400	75,300
～240	43,400	75,300

ロールカーテン プレーンタイプ・Q-1P

仕上り丈＼仕上り巾	～80	81～120	121～140	141～145	146～195
～ 50	26,000	28,200	30,300	32,500	39,000
～ 80	27,700	29,900	32,000	34,200	42,400
～120	30,600	34,000	36,400	38,800	49,400
～150	33,200	36,800	39,500	42,100	53,300
～200	39,600	43,100	46,000	50,800	65,800
～240	43,900	47,700	50,800	58,100	75,500

※仕上り巾143cm以上は巾継ぎが入ります。
※製作可能寸法は巾：丈＝1：4が限度です。
※電動タイプ（Q-1PA）は23,000円を加算してください。（リモコン代はサービス）

ボックスバランス プレーンタイプ・U-1P

仕上り丈＼仕上り巾	～152	153～202	203～253	254～304	305～354	355～405
～ 40	16,700	22,400	27,600	33,400	38,600	44,300
～ 60	16,700	22,400	27,600	33,400	38,600	44,300

ストレートバランス プレーンタイプ・U-9P

仕上り丈＼仕上り巾	～144	145～294	295～444
～ 60	20,200	40,400	60,700

表示価格には消費税は含まれていません。

E7133 151cm巾 3,300/m 2,180/㎡ 柄リピート たて 6.7cm×よこ 8.4cm

見本帳掲載 P.95

裏地付についてはP.2をご覧ください。

■スタイリッシュウェーブ縫製・KH KE KO

KH 約2倍 仕上り巾 / 仕上り丈	～75 1巾	76～151 2巾	152～226 3巾	227～302 4巾	303～377 5巾	378～453 6巾	454～528 7巾	529～600 8巾
～100	8,800	16,600	24,400	32,200	40,000	47,800	55,600	63,400
～120	9,900	18,800	27,700	36,600	45,500	54,400	63,300	72,200
～140	11,000	21,000	31,000	41,000	51,000	61,000	71,000	81,000
～160	12,100	23,200	34,300	45,400	56,500	67,600	78,700	89,800
～180	13,200	25,400	37,600	49,800	62,000	74,200	86,400	98,600
～200	14,300	27,600	40,900	54,200	67,500	80,800	94,100	107,400
～220	15,400	29,800	44,200	58,600	73,000	87,400	101,800	116,200
～240	16,500	32,000	47,500	63,000	78,500	94,000	109,500	125,000
～260	17,600	34,200	50,800	67,400	84,000	100,600	117,200	133,800
～280	18,700	36,400	54,100	71,800	89,500	107,200	124,900	142,600
～300	19,800	38,600	57,400	76,200	95,000	113,800	132,600	151,400
KE 約1.5倍仕上り巾	～100	101～200	201～302	303～402	403～502	503～604	605～704	705～800
KO 約1.5倍仕上り巾	～100	101～200	201～324	325～424	425～550	551～600		

●タッセル込

※1巾での両引きはできません。
※2巾使いは、3ッ山両引きの場合、最大仕上り巾は上記と異なります。(P398参照)
※KEは2ッ山限定、KOは1ッ山限定。
※KH・KOは300cm、KEは400cmを超える仕上り巾は両引きのみになります。
※形態安定加工により風合いに変化が生じる場合があります。

■ハイグレード縫製・SH SE ■ニューシンプル縫製・SO ■フラット縫製・AP

SH 約2倍 仕上り巾 / 仕上り丈	～75 1巾	76～151 2巾	152～226 3巾	227～302 4巾	303～377 5巾	378～453 6巾	454～528 7巾	529～604 8巾	605～679 9巾
～100	8,400	15,800	23,200	30,600	38,000	45,400	52,800	60,200	67,600
～120	9,400	17,800	26,200	34,600	43,000	51,400	59,800	68,200	76,600
～140	10,500	20,000	29,500	39,000	48,500	58,000	67,500	77,000	86,500
～160	11,500	22,000	32,500	43,000	53,500	64,000	74,500	85,000	95,500
～180	12,500	24,000	35,500	47,000	58,500	70,000	81,500	93,000	104,500
～200	13,600	26,200	38,800	51,400	64,000	76,600	89,200	101,800	114,400
～220	14,600	28,200	41,800	55,400	69,000	82,600	96,200	109,800	123,400
～240	15,700	30,400	45,100	59,800	74,500	89,200	103,900	118,600	133,300
～260	16,700	32,400	48,100	63,800	79,500	95,200	110,900	126,600	142,300
～280	17,800	34,600	51,400	68,200	85,000	101,800	118,600	135,400	152,200
～300	18,800	36,600	54,400	72,200	90,000	107,800	125,600	143,400	161,200
SE 約1.5倍仕上り巾	～100	101～200	201～302	303～402	403～502	503～604	605～704	705～804	805～906
SO 約1.5倍仕上り巾	～100	101～200	201～324	325～424	425～550	551～650	651～774		
AP 約1倍仕上り巾	～135	136～270	271～417	418～568	569～715	716～866			

●タッセル込

※SH、SE、SOは1巾での両引きはできません。
※SHの2巾使いは、3ッ山両引きの場合、最大仕上り巾は上記と異なります。(P398参照)
※SEは2ッ山、SOは1ッ山、APはヒダなし。

■ワッフルサンド縫製・KV

約2倍

仕上り巾 / 仕上り丈	76～151 2巾	152～226 3巾	227～302 4巾	303～377 5巾	378～453 6巾	454～528 7巾	529～600 8巾
～100	39,600	56,600	73,600	90,600	107,600	124,600	137,000
～120	45,900	65,600	85,300	105,000	124,700	144,400	158,600
～140	51,900	74,200	96,500	118,800	141,100	163,400	179,400
～160	57,700	82,500	107,300	132,100	156,900	181,700	199,400
～180	64,000	91,500	119,000	146,500	174,000	201,500	221,000
～200	70,000	100,100	130,200	160,300	190,400	220,500	241,800
～220	76,100	108,800	141,500	174,200	206,900	239,600	262,600
～240	82,100	117,400	152,700	188,000	223,300	258,600	283,400
～260	88,100	126,000	163,900	201,800	239,700	277,600	304,200
～280	94,400	135,000	175,600	216,200	256,800	297,400	325,800
～300	100,200	143,300	186,400	229,500	272,600	315,700	345,800

●タッセル込

※2ッ山限定。1巾での両引きはできません。
※300cmを超える仕上り巾は両引きのみになります。
※形態安定加工により風合いに変化が生じる場合があります。

プレーンシェード ドラム式・R-61PD

仕上り巾 / 仕上り丈	30～50	51～90	91～143	144～190	191～240	241～290	291～340	341～400
～100	22,900	25,700	31,600	41,000	46,600	52,300	61,900	68,100
～120	24,300	27,100	33,300	43,700	49,700	55,600	66,300	72,800
～140	25,600	28,400	35,000	46,400	52,700	59,000	70,600	77,600
～160	27,000	29,800	36,700	49,100	55,700	62,400	75,000	82,300
～180	28,300	31,100	38,300	51,800	58,800	65,800	79,400	87,100
～200	29,700	32,500	40,000	54,500	61,800	69,200	83,800	91,800
～220	31,000	33,800	41,700	57,200	64,900	72,600	88,200	96,500
～240	32,400	35,200	43,400	59,900	67,900	76,000	92,600	101,300
～260	33,700	36,500	45,100	62,600	71,000	79,400	97,000	106,000
～280	35,100	37,900	46,800	65,300	74,000	82,800	101,400	110,800
～300	36,400	39,200	48,500	68,000	77,100	86,200	105,800	115,500

※仕上り巾39cm以下の場合、仕上り丈は200cmまでになります。

プレーンシェード コード式・R-61PC

仕上り巾 / 仕上り丈	18～50	51～90	91～143	144～190	191～240
～100	15,600	18,200	24,000	33,300	38,800
～120	17,000	19,600	25,700	36,000	41,900
～140	18,300	20,900	27,400	38,700	44,900
～160	19,700	22,300	29,100	41,400	47,900
～180	21,000	23,600	30,700	44,100	51,000
～200	22,400	25,000	32,400	46,800	54,000
～220	23,700	26,300	34,100	49,500	57,100
～240	25,100	27,700	35,800	52,200	60,100
～260	26,400	29,000	37,500	54,900	63,200
～280	27,800	30,400	39,200	57,600	66,200
～300	29,100	31,700	40,900	60,300	69,300

■アイレット縫製・AA

約1倍

仕上り丈＼仕上り巾	～135 1巾	136～270 2巾	271～417 3巾	418～568 4巾	569～715 5巾	716～866 6巾
～100	22,300	34,000	50,500	67,000	83,500	100,000
～120	23,300	36,000	53,500	71,000	88,500	106,000
～140	24,300	38,000	56,500	75,000	93,500	112,000
～160	25,300	40,000	59,500	79,000	98,500	118,000
～180	26,300	42,000	62,500	83,000	103,500	124,000
～200	27,300	44,000	65,500	87,000	108,500	130,000
～220	28,300	46,000	68,500	91,000	113,500	136,000
～240	29,200	47,800	71,200	94,600	118,000	141,400
～260	30,200	49,800	74,200	98,600	123,000	147,400
～280	31,200	51,800	77,200	102,600	128,000	153,400
～300	32,200	53,800	80,200	106,600	133,000	159,400

※レールサイズの約1.5倍でご注文ください。
※巾つぎ箇所がハトメと重なる場合があります。

●タッセル込

シェイパーシェード ドラム式・R-65PD

仕上り丈＼仕上り巾	30～50	51～90	91～143	144～190	191～240	241～290	291～340	341～400
～100	35,500	35,500	50,400	58,500	73,100	77,200	98,400	102,500
～120	38,300	38,300	54,500	63,800	79,700	84,500	107,600	112,300
～140	41,200	41,200	58,400	69,100	86,400	91,800	116,800	122,200
～160	43,900	43,900	62,500	74,400	93,100	99,100	126,000	132,000
～180	46,700	46,700	66,400	79,600	99,800	106,400	135,200	141,800
～200	49,400	49,400	70,400	84,900	106,400	113,700	144,400	151,600
～220	52,200	52,200	74,400	90,200	113,100	121,000	153,600	161,400
～240	55,100	55,100	78,400	95,500	119,800	128,300	162,800	171,300
～260	57,800	57,800	82,400	100,800	126,400	135,600	171,900	181,100
～280	60,600	60,600	86,400	106,000	133,100	142,900	181,100	190,900
～300	63,300	63,300	90,300	111,300	139,800	150,200	190,300	200,700

※仕上り巾39cm以下の場合、仕上り丈は200cmまでになります。

シェイパーシェード コード式・R-65PC

仕上り丈＼仕上り巾	18～50	51～90	91～143	144～190	191～240
～100	25,500	25,500	35,800	43,900	48,000
～120	28,300	28,300	39,300	48,600	53,300
～140	31,200	31,200	42,700	53,400	58,700
～160	34,000	34,000	46,200	58,100	64,100
～180	36,800	36,800	49,600	62,800	69,500
～200	39,500	39,500	53,000	67,500	74,700
～220	42,300	42,300	56,400	72,200	80,100
～240	45,200	45,200	59,900	77,000	85,500
～260	48,000	48,000	63,300	81,700	90,800
～280	50,800	50,800	66,800	86,400	96,200
～300	53,500	53,500	70,100	91,100	101,500

プレーンシェード裏地付 ドラム式・R-63PD

仕上り丈＼仕上り巾	40～56	57～96	97～136	137～176	177～216	217～240	241～276	277～290
～100	27,800	30,500	36,500	48,800	54,800	59,800	69,500	76,400
～120	30,100	32,800	39,300	53,300	59,800	65,400	76,300	84,200
～140	32,300	35,000	42,100	57,800	64,900	71,000	83,100	92,100
～160	34,600	37,300	44,900	62,300	69,900	76,600	89,800	99,900
～180	36,800	39,500	47,700	66,700	74,900	82,100	96,600	107,700
～200	39,000	41,700	50,500	71,200	80,000	87,700	103,400	115,500
～220	41,300	44,000	53,300	75,700	85,000	93,300	110,200	123,300
～240	43,500	46,200	56,100	80,200	90,000	98,900	117,000	131,200
～260	45,800	48,500	58,900	84,700	95,100	104,500	123,800	139,000
～280	48,000	50,700	61,700	89,100	100,100	110,000	130,600	146,800
～300	50,200	52,900	64,400	93,600	105,100	115,600	137,400	154,600

プレーンシェード裏地付 コード式・R-63PC

仕上り丈＼仕上り巾	30～56	57～96	97～136	137～176	177～200
～100	20,400	23,000	29,000	41,200	46,100
～120	22,700	25,300	31,800	45,700	51,100
～140	24,900	27,500	34,600	50,200	56,200
～160	27,200	29,800	37,400	54,700	61,200
～180	29,400	32,000	40,200	59,100	66,200
～200	31,600	34,200	43,000	63,600	71,300
～220	33,900	36,500	45,800	68,100	76,300

ピーコックシェード コード式・R-62PC

仕上り丈＼仕上り巾	60～86	87～125
～120	29,100	46,700
～140	31,100	50,700
～160	33,100	54,600
～180	35,000	58,500
～200	37,000	62,400
～220	38,900	66,300
～240	40,900	70,300

ロールカーテン プレーンタイプ・Q-1P

仕上り丈＼仕上り巾	～80	81～120	121～140	141～144	145～195
～ 50	23,900	26,100	28,200	30,400	35,300
～ 80	25,200	27,400	29,500	31,700	37,600
～120	28,300	31,700	34,100	36,500	44,300
～150	31,500	35,100	37,800	40,400	49,900
～200	36,500	40,000	42,900	47,700	59,700
～240	40,400	44,200	47,300	54,600	68,700

※仕上り巾142cm以上は巾継ぎが入ります。
※製作可能寸法は巾：丈＝1：4が限度です。
※電動タイプ（Q-1PA）は23,000円を加算してください。（リモコン代はサービス）

ボックスバランス プレーンタイプ・U-1P

仕上り丈＼仕上り巾	～151	152～201	202～251	252～302	303～352	353～402
～ 40	12,600	16,600	20,500	24,800	28,800	32,700
～ 60	14,600	19,200	23,800	28,800	33,400	38,000

アールバランス プレーンタイプ・U-10P

仕上り丈＼仕上り巾	～143	144～292	293～441
～ 60	15,700	31,500	47,300

ストレートバランス プレーンタイプ・U-9P

仕上り丈＼仕上り巾	～143	144～292	293～441
～ 60	18,000	36,100	54,600

表示価格には消費税は含まれていません。

E7134 150cm巾 4,200/m 2,800/㎡ 柄リピート たて 59cm×よこ 50cm

見本帳掲載 P.96

裏地付についてはP.2をご覧ください。

■スタイリッシュウェーブ縫製・KH KE KO

KH 約2倍 仕上り巾 / 仕上り丈	～75 1巾	76～150 2巾	151～225 3巾	226～300 4巾	301～375 5巾	376～450 6巾	451～525 7巾	526～600 8巾
～100	12,200	23,400	34,600	45,800	57,000	68,200	79,400	90,600
～120	12,200	23,400	34,600	45,800	57,000	68,200	79,400	90,600
～140	15,900	30,800	45,700	60,600	75,500	90,400	105,300	120,200
～160	15,900	30,800	45,700	60,600	75,500	90,400	105,300	120,200
～180	15,900	30,800	45,700	60,600	75,500	90,400	105,300	120,200
～200	19,600	38,200	56,800	75,400	94,000	112,600	131,200	149,800
～220	19,600	38,200	56,800	75,400	94,000	112,600	131,200	149,800
～240	19,600	38,200	56,800	75,400	94,000	112,600	131,200	149,800
～260	23,400	45,800	68,200	90,600	113,000	135,400	157,800	180,200
～280	23,400	45,800	68,200	90,600	113,000	135,400	157,800	180,200
～300	23,400	45,800	68,200	90,600	113,000	135,400	157,800	180,200
KE 約1.5倍仕上り巾	～100	101～200	201～300	301～400	401～500	501～600	601～700	701～800
KO 約1.5倍仕上り巾	～100	101～200	201～324	325～424	425～550	551～600		

●タッセル込

※1巾での両引きはできません。
※2巾使いは、3ッ山両引きの場合、最大仕上り巾は上記と異なります。(P398参照)
※KEは2ッ山限定、KOは1ッ山限定。
※KH・KOは300cm、KEは400cmを超える仕上り巾は両引きのみになります。
※形態安定加工により風合いに変化が生じる場合があります。

■ハイグレード縫製・SH SE ■ニューシンプル縫製・SO ■フラット縫製・AP

SH 約2倍 仕上り巾 / 仕上り丈	～75 1巾	76～150 2巾	151～225 3巾	226～300 4巾	301～375 5巾	376～450 6巾	451～525 7巾	526～600 8巾	601～675 9巾
～100	11,700	22,400	33,100	43,800	54,500	65,200	75,900	86,600	97,300
～120	11,700	22,400	33,100	43,800	54,500	65,200	75,900	86,600	97,300
～140	15,200	29,400	43,600	57,800	72,000	86,200	100,400	114,600	128,800
～160	15,200	29,400	43,600	57,800	72,000	86,200	100,400	114,600	128,800
～180	15,200	29,400	43,600	57,800	72,000	86,200	100,400	114,600	128,800
～200	18,700	36,400	54,100	71,800	89,500	107,200	124,900	142,600	160,300
～220	18,700	36,400	54,100	71,800	89,500	107,200	124,900	142,600	160,300
～240	18,700	36,400	54,100	71,800	89,500	107,200	124,900	142,600	160,300
～260	22,300	43,600	64,900	86,200	107,500	128,800	150,100	171,400	192,700
～280	22,300	43,600	64,900	86,200	107,500	128,800	150,100	171,400	192,700
～300	22,300	43,600	64,900	86,200	107,500	128,800	150,100	171,400	192,700
SE 約1.5倍仕上り巾	～100	101～200	201～300	301～400	401～500	501～600	601～700	701～800	801～900
SO 約1.5倍仕上り巾	～100	101～200	201～324	325～424	425～550	551～650	651～774		
AP 約1倍仕上り巾	～134	135～268	269～414	415～564	565～710	711～860			

●タッセル込

※SH、SE、SOは1巾での両引きはできません。
※SHの2巾使いは、3ッ山両引きの場合、最大仕上り巾は上記と異なります。(P398参照)
※SEは2ッ山、SOは1ッ山、APはヒダなし。

■ワッフルサンド縫製・KV

約2倍

仕上り巾 / 仕上り丈	76～150 2巾	151～225 3巾	226～300 4巾	301～375 5巾	376～450 6巾	451～525 7巾	526～600 8巾
～100	44,200	65,800	87,400	109,000	130,600	152,200	173,800
～120	46,000	68,500	91,000	113,500	136,000	158,500	181,000
～140	59,000	88,000	117,000	146,000	175,000	204,000	233,000
～160	60,600	90,400	120,200	150,000	179,800	209,600	239,400
～180	62,400	93,100	123,800	154,500	185,200	215,900	246,600
～200	75,400	112,600	149,800	187,000	224,200	261,400	298,600
～220	77,200	115,300	153,400	191,500	229,600	267,700	305,800
～240	78,800	117,700	156,600	195,500	234,400	273,300	312,200
～260	91,600	136,900	182,200	227,500	272,800	318,100	363,400
～280	93,400	139,600	185,800	232,000	278,200	324,400	370,600
～300	95,000	142,000	189,000	236,000	283,000	330,000	377,000

●タッセル込

※2ッ山限定。1巾での両引きはできません。
※300cmを超える仕上り巾は両引きのみになります。
※形態安定加工により風合いに変化が生じる場合があります。

プレーンシェード ドラム式・R-61PD

仕上り巾 / 仕上り丈	30～50	51～90	91～142	143～190	191～240	241～290	291～340	341～400
～100	23,300	26,100	31,700	42,100	47,600	53,000	63,600	69,600
～120	27,900	30,700	37,300	51,300	57,800	64,300	78,400	85,500
～140	27,900	30,700	37,300	51,300	57,800	64,300	78,400	85,500
～160	32,500	35,300	42,900	60,500	68,000	75,500	92,700	100,900
～180	32,500	35,300	42,900	60,500	68,000	75,500	92,700	100,900
～200	32,500	35,300	42,900	60,500	68,000	75,500	92,700	100,900
～220	37,100	39,900	48,600	69,200	77,800	86,400	107,600	116,700
～240	37,100	39,900	48,600	69,200	77,800	86,400	107,600	116,700
～260	37,100	39,900	48,600	69,200	77,800	86,400	107,600	116,700
～280	41,700	44,500	54,200	78,400	88,000	97,600	122,400	132,600
～300	41,700	44,500	54,200	78,400	88,000	97,600	122,400	132,600

※仕上り巾39cm以下の場合、仕上り丈は200cmまでになります。

プレーンシェード コード式・R-61PC

仕上り巾 / 仕上り丈	18～50	51～90	91～142	143～190	191～240
～100	16,000	18,600	24,200	34,400	39,800
～120	20,600	23,200	29,800	43,600	50,000
～140	20,600	23,200	29,800	43,600	50,000
～160	25,200	27,800	35,400	52,800	60,200
～180	25,200	27,800	35,400	52,800	60,200
～200	25,200	27,800	35,400	52,800	60,200
～220	29,800	32,400	41,100	61,500	70,000
～240	29,800	32,400	41,100	61,500	70,000
～260	29,800	32,400	41,100	61,500	70,000
～280	34,400	37,000	46,700	70,700	80,200
～300	34,400	37,000	46,700	70,700	80,200

■アイレット縫製・AA

約1倍

仕上り丈＼仕上り巾	～134 1巾	135～268 2巾	269～414 3巾	415～564 4巾	565～710 5巾	711～860 6巾
～100	25,500	40,400	60,100	79,800	99,500	119,200
～120	25,500	40,400	60,100	79,800	99,500	119,200
～140	28,900	47,200	70,300	93,400	116,500	139,600
～160	28,900	47,200	70,300	93,400	116,500	139,600
～180	28,900	47,200	70,300	93,400	116,500	139,600
～200	32,300	54,000	80,500	107,000	133,500	160,000
～220	32,300	54,000	80,500	107,000	133,500	160,000
～240	32,300	54,000	80,500	107,000	133,500	160,000
～260	35,600	60,600	90,400	120,200	150,000	179,800
～280	35,600	60,600	90,400	120,200	150,000	179,800
～300	35,600	60,600	90,400	120,200	150,000	179,800

※レールサイズの約1.5倍でご注文ください。
※巾つぎ箇所がハトメと重なる場合があります。
●タッセル込

■ギャザー縫製・SG

約2倍

仕上り丈＼仕上り巾	76～150 2巾	151～225 3巾	226～300 4巾	301～375 5巾	376～450 6巾	451～525 7巾	526～600 8巾
～100	23,400	34,600	45,800	57,000	68,200	79,400	90,600
～120	23,400	34,600	45,800	57,000	68,200	79,400	90,600
～140	30,800	45,700	60,600	75,500	90,400	105,300	120,200
～160	30,800	45,700	60,600	75,500	90,400	105,300	120,200
～180	30,800	45,700	60,600	75,500	90,400	105,300	120,200
～200	38,200	56,800	75,400	94,000	112,600	131,200	149,800
～220	38,200	56,800	75,400	94,000	112,600	131,200	149,800
～240	38,200	56,800	75,400	94,000	112,600	131,200	149,800
～260	45,800	68,200	90,600	113,000	135,400	157,800	180,200
～280	45,800	68,200	90,600	113,000	135,400	157,800	180,200
～300	45,800	68,200	90,600	113,000	135,400	157,800	180,200

※ワンプリーツギャザー、またはスモックギャザーが選択できます。
●タッセル込

シェイパーシェード ドラム式・R-65PD

仕上り丈＼仕上り巾	30～50	51～90	91～142	143～190	191～240	241～290	291～340	341～400
～100	35,600	35,600	50,200	59,000	73,300	77,100	99,100	102,900
～120	42,800	42,800	59,900	73,100	90,000	95,700	122,700	128,400
～140	43,700	43,700	61,300	74,500	92,200	97,900	125,500	131,200
～160	50,800	50,800	71,000	88,600	108,900	116,500	148,700	156,200
～180	51,700	51,700	72,400	90,000	111,100	118,700	151,500	159,000
～200	52,500	52,500	73,800	91,400	113,300	120,900	154,300	161,800
～220	59,700	59,700	83,500	105,100	129,600	139,000	177,900	187,300
～240	60,600	60,600	84,900	106,500	131,800	141,200	180,700	190,100
～260	61,400	61,400	86,400	108,000	134,000	143,400	183,500	192,900
～280	68,600	68,600	96,000	122,000	150,700	162,000	207,100	218,400
～300	69,400	69,400	97,400	123,400	152,900	164,200	209,900	221,200

※仕上り巾39cm以下の場合、仕上り丈は200cmまでになります。

シェイパーシェード コード式・R-65PC

仕上り丈＼仕上り巾	18～50	51～90	91～142	143～190	191～240
～100	25,600	25,600	35,600	44,400	48,200
～120	32,800	32,800	44,700	57,900	63,600
～140	33,700	33,700	45,600	58,800	64,500
～160	40,900	40,900	54,700	72,300	79,900
～180	41,800	41,800	55,600	73,200	80,800
～200	42,600	42,600	56,400	74,000	81,600
～220	49,800	49,800	65,500	87,100	96,600
～240	50,700	50,700	66,400	88,000	97,500
～260	51,600	51,600	67,300	88,900	98,400
～280	58,800	58,800	76,400	102,400	113,800
～300	59,600	59,600	77,200	103,200	114,600

プレーンシェード裏地付 ドラム式・R-63PD

仕上り丈＼仕上り巾	40～56	57～96	97～136	137～176	177～216	217～240	241～276	277～290
～100	28,900	31,600	37,600	51,300	57,300	62,300	73,000	80,000
～120	35,200	37,900	45,600	63,900	71,600	78,200	93,100	102,200
～140	35,700	38,400	46,100	64,900	72,500	79,200	94,100	103,600
～160	36,200	38,900	46,500	65,800	73,500	80,100	95,000	105,100
～180	42,500	45,200	54,500	78,400	87,700	96,000	114,700	126,800
～200	43,000	45,700	55,000	79,400	88,700	97,000	115,600	128,300
～220	43,400	46,100	55,400	80,300	89,600	97,900	116,600	129,700
～240	49,700	52,400	63,400	92,500	103,500	113,400	136,700	151,900
～260	50,200	52,900	63,900	93,500	104,400	114,400	137,600	153,400
～280	50,700	53,400	64,400	94,400	105,400	115,300	138,600	154,800
～300	57,000	59,700	72,300	107,000	119,600	131,200	158,700	177,000

プレーンシェード裏地付 コード式・R-63PC

仕上り丈＼仕上り巾	30～56	57～96	97～136	137～176	177～200
～100	21,500	24,100	30,100	43,700	48,600
～120	27,800	30,400	38,100	56,300	62,900
～140	28,300	30,900	38,600	57,300	63,800
～160	28,800	31,400	39,000	58,200	64,800
～180	35,100	37,700	47,000	70,800	79,000
～200	35,600	38,200	47,500	71,800	80,000
～220	36,000	38,600	47,900	72,700	80,900

ピーコックシェード コード式・R-62PC

仕上り丈＼仕上り巾	60～86	87～125
～120	33,600	56,700
～140	33,600	56,700
～160	33,600	56,700
～180	40,000	69,500
～200	40,000	69,500
～220	40,000	69,500
～240	46,400	81,200

センタークロス フリルタイプ・S-1F 約2.5倍
E-1F 約2倍

約2.5倍仕上り巾	61～120	121～180	181～240	241～300	301～360	361～420
～100	26,000	38,900	——	——	——	——
～120	34,600	52,600	67,700	——	——	——
～140	35,300	53,300	68,400	——	——	——
～160	36,000	54,000	69,200	84,300	——	——
～180	44,700	67,000	86,400	105,900	125,300	——
～200	45,400	67,700	87,200	106,600	126,000	——
～220	45,400	68,400	87,900	107,300	126,800	145,500
～240	54,800	81,400	105,200	128,900	152,700	176,400
～260	55,500	82,100	105,900	129,600	153,400	177,200
～280	55,500	82,800	106,600	130,400	154,100	177,200
～300	64,800	96,500	123,900	152,000	180,000	208,100
約2倍仕上り巾	76～150	151～225	226～300	301～375	376～450	451～525

※アミカケのサイズについてはS-1F（約2.5倍）のみの対応です。
※上部ワンプリーツギャザー、3ッ山も選択できます。

クッション

サイズ	パイピング	ステッチ	フリル	蛍光パイピング	ボルスター
33×33	3,500	3,500	5,000	4,000	——
45×45	3,700	3,700	5,000	4,600	——
60×60	5,700	5,700	7,100	5,300	——
18R×40	——	——	——	——	11,000

表示価格には消費税は含まれていません。

E7135～7142 150cm巾 3,500/m 2,330/㎡ 柄リピート たて ―cm×よこ ―cm

見本帳掲載 P.98

裏地付についてはP.2をご覧ください。

■スタイリッシュウェーブ縫製・KH KE KO

KH 約2倍 仕上り巾 / 仕上り丈	～75 1巾	76～150 2巾	151～225 3巾	226～300 4巾	301～375 5巾	376～450 6巾	451～525 7巾	526～600 8巾
～100	8,900	16,800	24,700	32,600	40,500	48,400	56,300	64,200
～120	10,000	19,000	28,000	37,000	46,000	55,000	64,000	73,000
～140	11,100	21,200	31,300	41,400	51,500	61,600	71,700	81,800
～160	12,200	23,400	34,600	45,800	57,000	68,200	79,400	90,600
～180	13,400	25,800	38,200	50,600	63,000	75,400	87,800	100,200
～200	14,500	28,000	41,500	55,000	68,500	82,000	95,500	109,000
～220	15,600	30,200	44,800	59,400	74,000	88,600	103,200	117,800
～240	16,700	32,400	48,100	63,800	79,500	95,200	110,900	126,600
～260	17,800	34,600	51,400	68,200	85,000	101,800	118,600	135,400
～280	19,000	37,000	55,000	73,000	91,000	109,000	127,000	145,000
～300	20,100	39,200	58,300	77,400	96,500	115,600	134,700	153,800
KE 約1.5倍仕上り巾	～100	101～200	201～300	301～400	401～500	501～600	601～700	701～800
KO 約1.5倍仕上り巾	～100	101～200	201～324	325～424	425～550	551～600		

●タッセル込

※1巾での両引きはできません。
※2巾使いは、3ッ山両引きの場合、最大仕上り巾は上記と異なります。(P398参照)
※KEは2ッ山限定、KOは1ッ山限定。
※KH・KOは300cm、KEは400cmを超える仕上り巾は両引きのみになります。
※形態安定加工により風合いに変化が生じる場合があります。

■ハイグレード縫製・SH SE ■ニューシンプル縫製・SO ■フラット縫製・AP

SH 約2倍 仕上り巾 / 仕上り丈	～75 1巾	76～150 2巾	151～225 3巾	226～300 4巾	301～375 5巾	376～450 6巾	451～525 7巾	526～600 8巾	601～675 9巾
～100	8,500	16,000	23,500	31,000	38,500	46,000	53,500	61,000	68,500
～120	9,500	18,000	26,500	35,000	43,500	52,000	60,500	69,000	77,500
～140	10,600	20,200	29,800	39,400	49,000	58,600	68,200	77,800	87,400
～160	11,600	22,200	32,800	43,400	54,000	64,600	75,200	85,800	96,400
～180	12,700	24,400	36,100	47,800	59,500	71,200	82,900	94,600	106,300
～200	13,800	26,600	39,400	52,200	65,000	77,800	90,600	103,400	116,200
～220	14,800	28,600	42,400	56,200	70,000	83,800	97,600	111,400	125,200
～240	15,900	30,800	45,700	60,600	75,500	90,400	105,300	120,200	135,100
～260	16,900	32,800	48,700	64,600	80,500	96,400	112,300	128,200	144,100
～280	18,000	35,000	52,000	69,000	86,000	103,000	120,000	137,000	154,000
～300	19,100	37,200	55,300	73,400	91,500	109,600	127,700	145,800	163,900
SE 約1.5倍仕上り巾	～100	101～200	201～300	301～400	401～500	501～600	601～700	701～800	801～900
SO 約1.5倍仕上り巾	～100	101～200	201～324	325～424	425～550	551～650	651～774		
AP 約1倍仕上り巾	～134	135～268	269～414	415～564	565～710	711～860			

●タッセル込

※SH、SE、SOは1巾での両引きはできません。
※SHの2巾使いは、3ッ山両引きの場合、最大仕上り巾は上記と異なります。(P398参照)
※SEは2ッ山、SOは1ッ山、APはヒダなし。

■リウェーブ縫製・G2

約2倍

仕上り巾 / 仕上り丈	～124 2巾	125～224 3巾	225～300 4巾	301～374 5巾	375～450 6巾	451～524 7巾	525～600 8巾
～100	20,200	29,800	39,400	49,000	58,600	68,200	77,800
～120	22,600	33,400	44,200	55,000	65,800	76,600	87,400
～140	25,400	37,600	49,800	62,000	74,200	86,400	98,600
～160	28,000	41,500	55,000	68,500	82,000	95,500	109,000
～180	30,600	45,400	60,200	75,000	89,800	104,600	119,400
～200	33,200	49,300	65,400	81,500	97,600	113,700	129,800
～220	35,600	52,900	70,200	87,500	104,800	122,100	139,400
～240	38,400	57,100	75,800	94,500	113,200	131,900	150,600
～260	41,000	61,000	81,000	101,000	121,000	141,000	161,000
～280	43,600	64,900	86,200	107,500	128,800	150,100	171,400
～300	46,200	68,800	91,400	114,000	136,600	159,200	181,800

●タッセル込

※3ッ山限定。1巾での両引きはできません。
※300cmを超える仕上り巾は両引きのみになります。
※片引きで300cmを超える400cmまでの場合は、別途料金が必要となります。詳しくは担当営業までお問い合せください。

■ワッフルサンド縫製・KV

約2倍

仕上り巾 / 仕上り丈	76～150 2巾	151～225 3巾	226～300 4巾	301～375 5巾	376～450 6巾	451～525 7巾	526～600 8巾
～100	35,200	52,300	69,400	86,500	103,600	120,700	137,800
～120	40,600	60,400	80,200	100,000	119,800	139,600	159,400
～140	45,800	68,200	90,600	113,000	135,400	157,800	180,200
～160	50,800	75,700	100,600	125,500	150,400	175,300	200,200
～180	56,200	83,800	111,400	139,000	166,600	194,200	221,800
～200	61,400	91,600	121,800	152,000	182,200	212,400	242,600
～220	66,800	99,700	132,600	165,500	198,400	231,300	264,200
～240	72,000	107,500	143,000	178,500	214,000	249,500	285,000
～260	77,000	115,000	153,000	191,000	229,000	267,000	305,000
～280	82,400	123,100	163,800	204,500	245,200	285,900	326,600
～300	87,600	130,900	174,200	217,500	260,800	304,100	347,400

●タッセル込

※2ッ山限定。1巾での両引きはできません。
※300cmを超える仕上り巾は両引きのみになります。
※形態安定加工により風合いに変化が生じる場合があります。

プレーンシェード ドラム式・R-61PD

仕上り巾 / 仕上り丈	30～50	51～90	91～142	143～190	191～240	241～290	291～340	341～400
～100	22,500	25,300	30,900	40,400	45,900	51,400	61,000	67,100
～120	23,900	26,700	32,600	43,200	49,000	54,800	65,600	72,000
～140	25,300	28,100	34,300	46,000	52,100	58,300	70,100	76,800
～160	26,700	29,500	36,100	48,800	55,300	61,800	74,600	81,700
～180	28,000	30,800	37,800	51,500	58,400	65,200	79,100	86,500
～200	29,400	32,200	39,500	54,300	61,500	68,700	83,600	91,400
～220	30,800	33,600	41,300	57,100	64,600	72,200	88,100	96,300
～240	32,200	35,000	43,000	59,900	67,800	75,700	92,600	101,100
～260	33,600	36,400	44,700	62,700	70,900	79,100	97,200	106,000
～280	35,000	37,800	46,500	65,400	74,000	82,600	101,700	110,800
～300	36,400	39,200	48,200	68,200	77,100	86,100	106,200	115,700

※仕上り巾39cm以下の場合、仕上り丈は200cmまでになります。

プレーンシェード コード式・R-61PC

仕上り巾 / 仕上り丈	18～50	51～90	91～142	143～190	191～240
～100	15,200	17,800	23,400	32,700	38,100
～120	16,600	19,200	25,100	35,500	41,200
～140	18,000	20,600	26,800	38,300	44,300
～160	19,400	22,000	28,600	41,100	47,500
～180	20,700	23,300	30,300	43,800	50,600
～200	22,100	24,700	32,000	46,600	53,700
～220	23,500	26,100	33,800	49,400	56,800
～240	24,900	27,500	35,500	52,200	60,000
～260	26,300	28,900	37,200	55,000	63,100
～280	27,700	30,300	39,000	57,700	66,200
～300	29,100	31,700	40,700	60,500	69,300

表示価格には消費税は含まれていません。

シェイパーシェード ドラム式・R-65PD

仕上り丈＼仕上り巾	30～50	51～90	91～142	143～190	191～240	241～290	291～340	341～400
～100	34,800	34,800	49,400	57,400	71,600	75,400	96,600	100,400
～120	37,700	37,700	53,500	62,800	78,400	82,800	105,900	110,300
～140	40,500	40,500	57,500	68,100	85,100	90,200	115,200	120,300
～160	43,300	43,300	61,600	73,500	91,900	97,600	124,500	130,200
～180	46,100	46,100	65,500	78,800	98,600	104,900	133,800	140,100
～200	48,900	48,900	69,500	84,200	105,400	112,300	143,200	150,100
～220	51,800	51,800	73,600	89,600	112,100	119,700	152,500	160,000
～240	54,600	54,600	77,600	94,900	118,900	127,100	161,800	170,000
～260	57,400	57,400	81,700	100,300	125,600	134,500	171,100	179,900
～280	60,200	60,200	85,700	105,600	132,400	141,800	180,400	189,800
～300	63,000	63,000	89,700	111,000	139,100	149,200	189,700	199,800

※仕上り巾39cm以下の場合、仕上り丈は200cmまでになります。

シェイパーシェード コード式・R-65PC

仕上り丈＼仕上り巾	18～50	51～90	91～142	143～190	191～240
～100	24,800	24,800	34,800	42,800	46,500
～120	27,700	27,700	38,300	47,600	52,000
～140	30,500	30,500	41,800	52,400	57,400
～160	33,400	33,400	45,300	57,200	62,900
～180	36,200	36,200	48,700	62,000	68,300
～200	39,000	39,000	52,100	66,800	73,700
～220	41,900	41,900	55,600	71,600	79,100
～240	44,700	44,700	59,100	76,400	84,600
～260	47,600	47,600	62,600	81,200	90,000
～280	50,400	50,400	66,100	86,000	95,500
～300	53,200	53,200	69,500	90,800	100,800

プレーンシェード裏地付 ドラム式・R-63PD

仕上り丈＼仕上り巾	40～56	57～96	97～136	137～176	177～216	217～240	241～276	277～290
～100	27,200	29,900	35,600	47,800	53,600	58,300	67,600	74,200
～120	29,500	32,200	38,400	52,400	58,700	63,900	74,500	82,200
～140	31,700	34,400	41,300	56,900	63,800	69,600	81,400	90,100
～160	34,000	36,700	44,100	61,500	68,900	75,300	88,300	98,000
～180	36,300	39,000	46,900	66,100	74,000	80,900	95,200	106,000
～200	38,600	41,300	49,800	70,600	79,100	86,600	102,100	113,900
～220	40,900	43,600	52,600	75,200	84,200	92,200	109,000	121,900
～240	43,100	45,800	55,400	79,700	89,300	97,900	115,900	129,800
～260	45,400	48,100	58,300	84,300	94,400	103,600	122,800	137,700
～280	47,700	50,400	61,100	88,900	99,500	109,200	129,700	145,700
～300	50,000	52,700	63,900	93,400	104,700	114,900	136,700	153,600

プレーンシェード裏地付 コード式・R-63PC

仕上り丈＼仕上り巾	30～56	57～96	97～136	137～176	177～200
～100	19,800	22,400	28,100	40,200	44,900
～120	22,100	24,700	30,900	44,800	50,000
～140	24,300	26,900	33,800	49,300	55,100
～160	26,600	29,200	36,600	53,900	60,200
～180	28,900	31,500	39,400	58,500	65,300
～200	31,200	33,800	42,300	63,000	70,400
～220	33,500	36,100	45,100	67,600	75,500

ピーコックシェード コード式・R-62PC

仕上り丈＼仕上り巾	60～86	87～125
～120	28,400	46,200
～140	30,400	50,200
～160	32,400	54,200
～180	34,300	58,100
～200	36,300	62,100
～220	38,300	66,100
～240	40,300	70,100

ロールカーテン プレーンタイプ・Q-1P

仕上り丈＼仕上り巾	～80	81～120	121～140	141～143	144～195
～ 50	24,100	26,300	28,400	30,600	35,300
～ 80	25,100	27,300	29,400	31,600	37,400
～120	28,200	31,600	34,000	36,400	44,300
～150	31,900	35,500	38,200	40,800	50,300
～200	36,600	40,100	43,000	47,800	60,000
～240	40,600	44,400	47,500	54,800	69,100

※仕上り巾141cm以上は巾継ぎが入ります。
※製作可能寸法は巾：丈＝1：4が限度です。
※電動タイプ（Q-1PA）は23,000円を加算してください。（リモコン代はサービス）

ボックスバランス プレーンタイプ・U-1P

仕上り丈＼仕上り巾	～150	151～200	201～250	251～300	301～350	351～400
～ 40	12,500	16,900	21,000	25,000	29,400	33,500
～ 60	14,600	19,700	24,500	29,200	34,300	39,100

アールバランス プレーンタイプ・U-10P

仕上り丈＼仕上り巾	～142	143～290	291～438
～ 60	15,600	31,200	47,200

ストレートバランス プレーンタイプ・U-9P

仕上り丈＼仕上り巾	～142	143～290	291～438
～ 60	17,800	36,100	54,400

クッション

サイズ	パイピング	ステッチ	ボルスター
33×33	3,200	3,200	——
45×45	3,400	3,400	——
60×60	5,100	5,100	——
18R×40	——	——	10,800

シートクッション

サイズ	ダイニングシート	リビングシート	座布団カバー
45×43	3,400	——	——
48×48	——	3,400	——
55×59	——	——	2,800

マルチカバー

サイズ	
200×190（一人掛）	11,800
200×290（三人掛）	12,100

BS-2 ベッドスプレッド・プレーン

サイズ	
S ～190×～310	14,500
SD ～220×～310	15,400
D ～240×～310	16,300

ベッドスプレッド（キルト） BK-1 BK-2 BK-3

タイプ	サイズ	ダイヤ ストライプ チュール	ダブルダイヤ	ファン ワイドストライプ
BK-1 キルトプレーン	S ～190×～310	37,800	45,700	50,700
	SD ～220×～310	37,800	49,900	55,400
	D ～240×～310	37,800	54,400	59,700
BK-2 キルトフリル	S ～190×～310	38,800	49,000	51,800
	SD ～220×～310	39,700	55,000	58,300
	D ～240×～310	49,400	68,600	72,300
BK-3 キルトボックス	S ～190×～310	37,800	51,100	56,200
	SD ～220×～310	37,800	55,300	60,900
	D ～240×～310	37,800	59,900	65,200

表示価格には消費税は含まれていません。

E7143〜7146 150cm巾 3,600/m 2,400/㎡ 柄リピート たて 2cm×よこ ―cm

見本帳掲載 P.100

裏地付についてはP.2をご覧ください。

■スタイリッシュウェーブ縫製・KH KE KO

KH 約2倍 仕上り巾 / 仕上り丈	～75 1巾	76～150 2巾	151～225 3巾	226～300 4巾	301～375 5巾	376～450 6巾	451～525 7巾	526～600 8巾
～100	9,000	17,000	25,000	33,000	41,000	49,000	57,000	65,000
～120	10,200	19,400	28,600	37,800	47,000	56,200	65,400	74,600
～140	11,300	21,600	31,900	42,200	52,500	62,800	73,100	83,400
～160	12,400	23,800	35,200	46,600	58,000	69,400	80,800	92,200
～180	13,600	26,200	38,800	51,400	64,000	76,600	89,200	101,800
～200	14,700	28,400	42,100	55,800	69,500	83,200	96,900	110,600
～220	15,900	30,800	45,700	60,600	75,500	90,400	105,300	120,200
～240	17,000	33,000	49,000	65,000	81,000	97,000	113,000	129,000
～260	18,100	35,200	52,300	69,400	86,500	103,600	120,700	137,800
～280	19,300	37,600	55,900	74,200	92,500	110,800	129,100	147,400
～300	20,400	39,800	59,200	78,600	98,000	117,400	136,800	156,200
KE 約1.5倍仕上り巾	～100	101～200	201～300	301～400	401～500	501～600	601～700	701～800
KO 約1.5倍仕上り巾	～100	101～200	201～324	325～424	425～550	551～600		

●タッセル込

※1巾での両引きはできません。
※2巾使いは、3ッ山両引きの場合、最大仕上り巾は上記と異なります。(P398参照)
※KEは2ッ山限定、KOは1ッ山限定。
※KH・KOは300cm、KEは400cmを超える仕上り巾は両引きのみになります。
※形態安定加工により風合いに変化が生じる場合があります。

■ハイグレード縫製・SH SE ■ニューシンプル縫製・SO ■フラット縫製・AP

SH 約2倍 仕上り巾 / 仕上り丈	～75 1巾	76～150 2巾	151～225 3巾	226～300 4巾	301～375 5巾	376～450 6巾	451～525 7巾	526～600 8巾	601～675 9巾
～100	8,600	16,200	23,800	31,400	39,000	46,600	54,200	61,800	69,400
～120	9,700	18,400	27,100	35,800	44,500	53,200	61,900	70,600	79,300
～140	10,800	20,600	30,400	40,200	50,000	59,800	69,600	79,400	89,200
～160	11,800	22,600	33,400	44,200	55,000	65,800	76,600	87,400	98,200
～180	12,900	24,800	36,700	48,600	60,500	72,400	84,300	96,200	108,100
～200	14,000	27,000	40,000	53,000	66,000	79,000	92,000	105,000	118,000
～220	15,100	29,200	43,300	57,400	71,500	85,600	99,700	113,800	127,900
～240	16,200	31,400	46,600	61,800	77,000	92,200	107,400	122,600	137,800
～260	17,200	33,400	49,600	65,800	82,000	98,200	114,400	130,600	146,800
～280	18,300	35,600	52,900	70,200	87,500	104,800	122,100	139,400	156,700
～300	19,400	37,800	56,200	74,600	93,000	111,400	129,800	148,200	166,600
SE 約1.5倍仕上り巾	～100	101～200	201～300	301～400	401～500	501～600	601～700	701～800	801～900
SO 約1.5倍仕上り巾	～100	101～200	201～324	325～424	425～550	551～650	651～774		
AP 約1倍仕上り巾	～134	135～268	269～414	415～564	565～710	711～860			

●タッセル込

※SH、SE、SOは1巾での両引きはできません。
※SHの2巾使いは、3ッ山両引きの場合、最大仕上り巾は上記と異なります。(P398参照)
※SEは2ッ山、SOは1ッ山、APはヒダなし。

■リウェーブ縫製・G2

約2倍

仕上り巾 / 仕上り丈	～124 2巾	125～224 3巾	225～300 4巾	301～374 5巾	375～450 6巾	451～524 7巾	525～600 8巾
～100	20,400	30,100	39,800	49,500	59,200	68,900	78,600
～120	23,000	34,000	45,000	56,000	67,000	78,000	89,000
～140	25,800	38,200	50,600	63,000	75,400	87,800	100,200
～160	28,400	42,100	55,800	69,500	83,200	96,900	110,600
～180	31,200	46,300	61,400	76,500	91,600	106,700	121,800
～200	33,600	49,900	66,200	82,500	98,800	115,100	131,400
～220	36,200	53,800	71,400	89,000	106,600	124,200	141,800
～240	39,000	58,000	77,000	96,000	115,000	134,000	153,000
～260	41,600	61,900	82,200	102,500	122,800	143,100	163,400
～280	44,400	66,100	87,800	109,500	131,200	152,900	174,600
～300	46,800	69,700	92,600	115,500	138,400	161,300	184,200

●タッセル込

※3ッ山限定。1巾での両引きはできません。
※300cmを超える仕上り巾は両引きのみになります。
※片引きで300cmを超える400cmまでの場合は、別途料金が必要となります。詳しくは担当営業までお問い合せください。

■ワッフルサンド縫製・KV

約2倍

仕上り巾 / 仕上り丈	76～150 2巾	151～225 3巾	226～300 4巾	301～375 5巾	376～450 6巾	451～525 7巾	526～600 8巾
～100	35,400	52,600	69,800	87,000	104,200	121,400	138,600
～120	40,800	60,700	80,600	100,500	120,400	140,300	160,200
～140	46,000	68,500	91,000	113,500	136,000	158,500	181,000
～160	51,200	76,300	101,400	126,500	151,600	176,700	201,800
～180	56,600	84,400	112,200	140,000	167,800	195,600	223,400
～200	61,800	92,200	122,600	153,000	183,400	213,800	244,200
～220	67,200	100,300	133,400	166,500	199,600	232,700	265,800
～240	72,400	108,100	143,800	179,500	215,200	250,900	286,600
～260	77,600	115,900	154,200	192,500	230,800	269,100	307,400
～280	83,000	124,000	165,000	206,000	247,000	288,000	329,000
～300	88,200	131,800	175,400	219,000	262,600	306,200	349,800

●タッセル込

※2ッ山限定。1巾での両引きはできません。
※300cmを超える仕上り巾は両引きのみになります。
※形態安定加工により風合いに変化が生じる場合があります。

プレーンシェード ドラム式・R-61PD

仕上り巾 / 仕上り丈	30～50	51～90	91～142	143～190	191～240	241～290	291～340	341～400
～100	22,600	25,400	31,000	40,700	46,100	51,600	61,400	67,500
～120	24,000	26,800	32,700	43,500	49,300	55,100	66,000	72,400
～140	25,400	28,200	34,500	46,300	52,500	58,600	70,500	77,300
～160	26,800	29,600	36,200	49,100	55,600	62,100	75,100	82,200
～180	28,200	31,000	38,000	51,900	58,800	65,600	79,700	87,100
～200	29,700	32,500	39,800	54,800	62,000	69,200	84,300	92,100
～220	31,100	33,900	41,500	57,600	65,100	72,700	88,800	97,000
～240	32,500	35,300	43,300	60,400	68,300	76,200	93,400	101,900
～260	33,900	36,700	45,000	63,200	71,500	79,700	98,000	106,800
～280	35,300	38,100	46,800	66,000	74,600	83,200	102,600	111,700
～300	36,700	39,500	48,500	68,900	77,800	86,700	107,100	116,700

※仕上り巾39cm以下の場合、仕上り丈は200cmまでになります。

プレーンシェード コード式・R-61PC

仕上り巾 / 仕上り丈	18～50	51～90	91～142	143～190	191～240
～100	15,300	17,900	23,500	33,000	38,300
～120	16,700	19,300	25,200	35,800	41,500
～140	18,100	20,700	27,000	38,600	44,700
～160	19,500	22,100	28,700	41,400	47,800
～180	20,900	23,500	30,500	44,200	51,000
～200	22,400	25,000	32,300	47,100	54,200
～220	23,800	26,400	34,000	49,900	57,300
～240	25,200	27,800	35,800	52,700	60,500
～260	26,600	29,200	37,500	55,500	63,700
～280	28,000	30,600	39,300	58,300	66,800
～300	29,400	32,000	41,000	61,200	70,000

シェイパーシェード ドラム式・R-65PD

仕上り丈＼仕上り巾	30～50	51～90	91～142	143～190	191～240	241～290	291～340	341～400
～100	34,900	34,900	49,500	57,600	71,900	75,700	97,000	100,700
～120	37,800	37,800	53,600	63,100	78,700	83,100	106,300	110,700
～140	40,700	40,700	57,600	68,400	85,500	90,500	115,700	120,700
～160	43,500	43,500	61,700	73,900	92,300	97,900	125,100	130,700
～180	46,300	46,300	65,700	79,200	99,000	105,300	134,400	140,700
～200	49,100	49,100	69,800	84,600	105,800	112,800	143,800	150,700
～220	52,000	52,000	73,900	90,100	112,600	120,200	153,200	160,700
～240	54,900	54,900	77,900	95,400	119,400	127,600	162,600	170,700
～260	57,700	57,700	82,000	100,900	126,200	135,000	171,900	180,700
～280	60,500	60,500	86,000	106,200	133,000	142,400	181,300	190,700
～300	63,300	63,300	90,000	111,600	139,800	149,900	190,700	200,700

※仕上り巾39cm以下の場合、仕上り丈は200cmまでになります。

シェイパーシェード コード式・R-65PC

仕上り丈＼仕上り巾	18～50	51～90	91～142	143～190	191～240
～100	24,900	24,900	34,900	43,000	46,800
～120	27,800	27,800	38,400	47,900	52,300
～140	30,700	30,700	41,900	52,700	57,800
～160	33,600	33,600	45,400	57,600	63,300
～180	36,400	36,400	48,900	62,400	68,700
～200	39,200	39,200	52,400	67,200	74,100
～220	42,100	42,100	55,900	72,100	79,600
～240	45,000	45,000	59,400	76,900	85,100
～260	47,900	47,900	62,900	81,800	90,600
～280	50,700	50,700	66,400	86,600	96,100
～300	53,500	53,500	69,800	91,400	101,500

プレーンシェード裏地付 ドラム式・R-63PD

仕上り丈＼仕上り巾	40～56	57～96	97～136	137～176	177～216	217～240	241～276	277～290
～100	27,300	30,000	35,700	48,000	53,800	58,500	67,900	74,500
～120	29,600	32,300	38,600	52,600	58,900	64,200	74,900	82,500
～140	31,900	34,600	41,400	57,200	64,100	69,900	81,800	90,500
～160	34,200	36,900	44,300	61,800	69,200	75,600	88,800	98,500
～180	36,500	39,200	47,100	66,400	74,400	81,300	95,800	106,500
～200	38,800	41,500	50,000	71,000	79,500	87,000	102,700	114,500
～220	41,100	43,800	52,800	75,600	84,700	92,700	109,700	122,500
～240	43,400	46,100	55,700	80,200	89,800	98,400	116,700	130,500
～260	45,700	48,400	58,500	84,800	95,000	104,100	123,600	138,500
～280	48,000	50,700	61,400	89,400	100,100	109,800	130,600	146,500
～300	50,300	53,000	64,200	94,000	105,300	115,500	137,600	154,500

プレーンシェード裏地付 コード式・R-63PC

仕上り丈＼仕上り巾	30～56	57～96	97～136	137～176	177～200
～100	19,900	22,500	28,200	40,400	45,100
～120	22,200	24,800	31,100	45,000	50,200
～140	24,500	27,100	33,900	49,600	55,400
～160	26,800	29,400	36,800	54,200	60,500
～180	29,100	31,700	39,600	58,800	65,700
～200	31,400	34,000	42,500	63,400	70,800
～220	33,700	36,300	45,300	68,000	76,000

ピーコックシェード コード式・R-62PC

仕上り丈＼仕上り巾	60～86	87～125
～120	28,500	46,500
～140	30,500	50,500
～160	32,500	54,500
～180	34,500	58,500
～200	36,600	62,600
～220	38,600	66,600
～240	40,600	70,600

ロールカーテン プレーンタイプ・Q-1P

仕上り丈＼仕上り巾	40～80	81～120	121～140	141～143
～ 50	24,200	26,400	28,500	30,700
～ 80	25,300	27,500	29,600	31,800
～120	28,400	31,800	34,200	36,600
～150	32,100	35,700	38,400	41,000
～200	36,900	40,400	43,300	48,100
～240	40,900	44,700	47,800	55,100

※製作可能寸法は巾：丈＝1：4が限度です。
※電動タイプ（Q-1PA）は23,000円を加算してください。（リモコン代はサービス）

ボックスバランス プレーンタイプ・U-1P

仕上り丈＼仕上り巾	～150	151～200	201～250	251～300	301～350	351～400
～ 40	13,100	17,200	21,300	25,700	29,800	34,300
～ 60	15,200	20,000	24,900	30,000	34,900	40,000

アールバランス プレーンタイプ・U-10P

仕上り丈＼仕上り巾	～142	143～290	291～438
～ 60	15,700	31,900	47,700

ストレートバランス プレーンタイプ・U-9P

仕上り丈＼仕上り巾	～142	143～290	291～438
～ 60	17,900	36,400	54,800

クッション

サイズ	パイピング	ステッチ	ボルスター
33×33	3,300	3,300	——
45×45	3,500	3,500	——
60×60	5,200	5,200	——
18R×40	——	——	10,800

シートクッション

サイズ	ダイニングシート	リビングシート	座布団カバー
45×43	3,500	——	——
48×48	——	3,500	——
55×59	——	——	2,800

マルチカバー

サイズ	
200×190（一人掛）	12,000
200×290（三人掛）	12,400

BS-2 ベッドスプレッド・プレーン

サイズ	
S ～190×～310	14,800
SD ～220×～310	15,700
D ～240×～310	16,600

ベッドスプレッド（キルト） BK-1 BK-2 BK-3

タイプ	サイズ	ダイヤ ストライプ チュール	ダブルダイヤ	ファン ワイドストライプ
BK-1 キルトプレーン	S ～190×～310	38,200	46,000	51,100
	SD ～220×～310	38,200	50,200	55,800
	D ～240×～310	38,200	54,800	60,000
BK-2 キルトフリル	S ～190×～310	39,300	49,400	52,300
	SD ～220×～310	40,100	55,500	58,700
	D ～240×～310	50,000	69,200	72,900
BK-3 キルトボックス	S ～190×～310	38,200	51,500	56,600
	SD ～220×～310	38,200	55,700	61,300
	D ～240×～310	38,200	60,300	65,600

表示価格には消費税は含まれていません。

E7147～7149　152cm巾　3,600/m　2,360/㎡　柄リピート たて ―cm×よこ ―cm

見本帳掲載 P.102

裏地付についてはP.2をご覧ください。

■スタイリッシュウェーブ縫製・KH KE KO

KH 約2倍仕上り巾 ／ 仕上り丈	～76 1巾	77～152 2巾	153～228 3巾	229～304 4巾	305～380 5巾	381～456 6巾	457～532 7巾	533～600 8巾
～100	9,200	17,400	25,600	33,800	42,000	50,200	58,400	66,600
～120	10,300	19,600	28,900	38,200	47,500	56,800	66,100	75,400
～140	11,500	22,000	32,500	43,000	53,500	64,000	74,500	85,000
～160	12,600	24,200	35,800	47,400	59,000	70,600	82,200	93,800
～180	13,800	26,600	39,400	52,200	65,000	77,800	90,600	103,400
～200	15,000	29,000	43,000	57,000	71,000	85,000	99,000	113,000
～220	16,100	31,200	46,300	61,400	76,500	91,600	106,700	121,800
～240	17,300	33,600	49,900	66,200	82,500	98,800	115,100	131,400
～260	18,400	35,800	53,200	70,600	88,000	105,400	122,800	140,200
～280	19,600	38,200	56,800	75,400	94,000	112,600	131,200	149,800
～300	20,800	40,600	60,400	80,200	100,000	119,800	139,600	159,400
KE 約1.5倍仕上り巾	～100	101～200	201～304	305～404	405～506	507～608	609～708	709～800
KO 約1.5倍仕上り巾	～100	101～200	201～324	325～450	451～550	551～600		

●タッセル込

※1巾での両引きはできません。
※2巾使いは、3ッ山両引きの場合、最大仕上り巾は上記と異なります。(P398参照)
※KEは2ッ山限定、KOは1ッ山限定。
※KH・KOは300cm、KEは400cmを超える仕上り巾は両引きのみになります。
※形態安定加工により風合いに変化が生じる場合があります。

■ハイグレード縫製・SH SE ■ニューシンプル縫製・SO ■フラット縫製・AP

SH 約2倍仕上り巾 ／ 仕上り丈	～76 1巾	77～152 2巾	153～228 3巾	229～304 4巾	305～380 5巾	381～456 6巾	457～532 7巾	533～608 8巾	609～684 9巾
～100	8,700	16,400	24,100	31,800	39,500	47,200	54,900	62,600	70,300
～120	9,800	18,600	27,400	36,200	45,000	53,800	62,600	71,400	80,200
～140	10,900	20,800	30,700	40,600	50,500	60,400	70,300	80,200	90,100
～160	12,000	23,000	34,000	45,000	56,000	67,000	78,000	89,000	100,000
～180	13,100	25,200	37,300	49,400	61,500	73,600	85,700	97,800	109,900
～200	14,200	27,400	40,600	53,800	67,000	80,200	93,400	106,600	119,800
～220	15,300	29,600	43,900	58,200	72,500	86,800	101,100	115,400	129,700
～240	16,400	31,800	47,200	62,600	78,000	93,400	108,800	124,200	139,600
～260	17,500	34,000	50,500	67,000	83,500	100,000	116,500	133,000	149,500
～280	18,600	36,200	53,800	71,400	89,000	106,600	124,200	141,800	159,400
～300	19,700	38,400	57,100	75,800	94,500	113,200	131,900	150,600	169,300
SE 約1.5倍仕上り巾	～100	101～200	201～304	305～404	405～506	507～608	609～708	709～810	811～912
SO 約1.5倍仕上り巾	～100	101～200	201～324	325～450	451～550	551～674	675～774		
AP 約1倍仕上り巾	～136	137～272	273～420	421～572	573～720	721～872			

●タッセル込

※SH、SE、SOは1巾での両引きはできません。
※SHの2巾使いは、3ッ山両引きの場合、最大仕上り巾は上記と異なります。(P398参照)
※SEは2ッ山、SOは1ッ山、APはヒダなし。

■リウェーブ縫製・G2

約2倍

仕上り巾 ／ 仕上り丈	～124 2巾	125～224 3巾	225～300 4巾	301～374 5巾	375～450 6巾	451～524 7巾	525～600 8巾
～100	21,000	31,000	41,000	51,000	61,000	71,000	81,000
～120	23,800	35,200	46,600	58,000	69,400	80,800	92,200
～140	26,600	39,400	52,200	65,000	77,800	90,600	103,400
～160	29,200	43,300	57,400	71,500	85,600	99,700	113,800
～180	32,000	47,500	63,000	78,500	94,000	109,500	125,000
～200	34,600	51,400	68,200	85,000	101,800	118,600	135,400
～220	37,400	55,600	73,800	92,000	110,200	128,400	146,600
～240	40,200	59,800	79,400	99,000	118,600	138,200	157,800
～260	42,800	63,700	84,600	105,500	126,400	147,300	168,200
～280	45,600	67,900	90,200	112,500	134,800	157,100	179,400
～300	48,200	71,800	95,400	119,000	142,600	166,200	189,800

●タッセル込

※3ッ山限定。1巾での両引きはできません。
※300cmを超える仕上り巾は両引きのみになります。
※片引きで300cmを超える400cmまでの場合は、別途料金が必要となります。詳しくは担当営業までお問い合せください。

■ワッフルサンド縫製・KV

約2倍

仕上り巾 ／ 仕上り丈	77～152 2巾	153～228 3巾	229～304 4巾	305～380 5巾	381～456 6巾	457～532 7巾	533～600 8巾
～100	40,400	57,800	75,200	92,600	110,000	127,400	140,200
～120	46,700	66,800	86,900	107,000	127,100	147,200	161,800
～140	52,700	75,400	98,100	120,800	143,500	166,200	182,600
～160	58,700	84,000	109,300	134,600	159,900	185,200	203,400
～180	65,200	93,300	121,400	149,500	177,600	205,700	225,800
～200	71,200	101,900	132,600	163,300	194,000	224,700	246,600
～220	77,500	110,900	144,300	177,700	211,100	244,500	268,200
～240	83,500	119,500	155,500	191,500	227,500	263,500	289,000
～260	89,500	128,100	166,700	205,300	243,900	282,500	309,800
～280	96,000	137,400	178,800	220,200	261,600	303,000	332,200
～300	102,000	146,000	190,000	234,000	278,000	322,000	353,000

●タッセル込

※2ッ山限定。1巾での両引きはできません。
※300cmを超える仕上り巾は両引きのみになります。
※形態安定加工により風合いに変化が生じる場合があります。

プレーンシェード ドラム式・R-61PD

仕上り巾 ／ 仕上り丈	30～50	51～90	91～144	145～190	191～240	241～294	295～340	341～400
～100	22,600	25,400	31,100	40,700	46,100	51,800	61,400	67,500
～120	24,000	26,800	32,800	43,500	49,300	55,300	66,000	72,400
～140	25,400	28,200	34,600	46,300	52,500	58,800	70,500	77,300
～160	26,800	29,600	36,300	49,100	55,600	62,300	75,100	82,200
～180	28,200	31,000	38,100	51,900	58,800	65,800	79,700	87,100
～200	29,700	32,500	39,900	54,800	62,000	69,400	84,300	92,100
～220	31,100	33,900	41,600	57,600	65,100	72,900	88,800	97,000
～240	32,500	35,300	43,400	60,400	68,300	76,400	93,400	101,900
～260	33,900	36,700	45,100	63,200	71,500	79,900	98,000	106,800
～280	35,300	38,100	46,900	66,000	74,600	83,400	102,600	111,700
～300	36,700	39,500	48,600	68,900	77,800	86,900	107,100	116,700

※仕上り巾39cm以下の場合、仕上り丈は200cmまでになります。

プレーンシェード コード式・R-61PC

仕上り巾 ／ 仕上り丈	18～50	51～90	91～144	145～190	191～240
～100	15,300	17,900	23,600	33,000	38,300
～120	16,700	19,300	25,300	35,800	41,500
～140	18,100	20,700	27,100	38,600	44,700
～160	19,500	22,100	28,800	41,400	47,800
～180	20,900	23,500	30,600	44,200	51,000
～200	22,400	25,000	32,400	47,100	54,200
～220	23,800	26,400	34,100	49,900	57,300
～240	25,200	27,800	35,900	52,700	60,500
～260	26,600	29,200	37,600	55,500	63,700
～280	28,000	30,600	39,400	58,300	66,800
～300	29,400	32,000	41,100	61,200	70,000

プレーンシェード裏地付 ドラム式・R-63PD

仕上り丈＼仕上り巾	40～56	57～96	97～136	137～176	177～216	217～240	241～276	277～290
～100	27,300	30,000	35,700	48,000	53,800	58,500	67,900	74,500
～120	29,600	32,300	38,600	52,600	58,900	64,200	74,900	82,500
～140	31,900	34,600	41,400	57,200	64,100	69,900	81,800	90,500
～160	34,200	36,900	44,300	61,800	69,200	75,600	88,800	98,500
～180	36,500	39,200	47,100	66,400	74,400	81,300	95,800	106,500
～200	38,800	41,500	50,000	71,000	79,500	87,000	102,700	114,500
～220	41,100	43,800	52,800	75,600	84,700	92,700	109,700	122,500
～240	43,400	46,100	55,700	80,200	89,800	98,400	116,700	130,500
～260	45,700	48,400	58,500	84,800	95,000	104,100	123,600	138,500
～280	48,000	50,700	61,400	89,400	100,100	109,800	130,600	146,500
～300	50,300	53,000	64,200	94,000	105,300	115,500	137,600	154,500

プレーンシェード裏地付 コード式・R-63PC

仕上り丈＼仕上り巾	30～56	57～96	97～136	137～176	177～200
～100	19,900	22,500	28,200	40,400	45,100
～120	22,200	24,800	31,100	45,000	50,200
～140	24,500	27,100	33,900	49,600	55,400
～160	26,800	29,400	36,800	54,200	60,500
～180	29,100	31,700	39,600	58,800	65,700
～200	31,400	34,000	42,500	63,400	70,800
～220	33,700	36,300	45,300	68,000	76,000

ロールカーテン プレーンタイプ・Q-1P

仕上り丈＼仕上り巾	～80	81～120	121～140	141～145	146～195
～ 50	24,200	26,400	28,500	30,700	35,500
～ 80	25,300	27,500	29,600	31,800	37,600
～120	28,400	31,800	34,200	36,600	44,600
～150	32,100	35,700	38,400	41,000	50,700
～200	36,900	40,400	43,300	48,100	60,500
～240	40,900	44,700	47,800	55,100	69,600

※仕上り巾143cm以上は巾継ぎが入ります。
※製作可能寸法は巾：丈＝1：4が限度です。
※電動タイプ（Q-1PA）は23,000円を加算してください。（リモコン代はサービス）

ボックスバランス プレーンタイプ・U-1P

仕上り丈＼仕上り巾	～152	153～202	203～253	254～304	305～354	355～405
～ 40	12,800	17,300	21,400	25,600	30,000	34,200
～ 60	15,000	20,100	25,000	29,900	35,100	39,900

アールバランス プレーンタイプ・U-10P

仕上り丈＼仕上り巾	～144	145～294	295～444
～ 60	15,900	31,800	48,100

ストレートバランス プレーンタイプ・U-9P

仕上り丈＼仕上り巾	～144	145～294	295～444
～ 60	18,100	36,800	55,400

クッション

サイズ	パイピング	ステッチ	フリル	ボルスター
33×33	3,300	3,300	4,700	——
45×45	3,500	3,500	4,700	——
60×60	5,200	5,200	6,600	——
18R×40	——	——	——	10,800

シートクッション

サイズ	ダイニングシート	リビングシート	座布団カバー
45×43	3,500	——	——
48×48	——	3,500	——
55×59	——	——	2,800

マルチカバー

サイズ	
200×190（一人掛）	12,000
200×290（三人掛）	12,400

Shakou

表示価格には消費税は含まれていません。

E7150～7152　152cm巾　5,000/m　3,280/㎡　柄リピート たて ―cm×よこ ―cm

見本帳掲載 P.103

裏地付についてはP.2をご覧ください。

■スタイリッシュウェーブ縫製・KH KE KO

KH 約2倍 仕上り巾 / 仕上り丈	～76 1巾	77～152 2巾	153～228 3巾	229～304 4巾	305～380 5巾	381～456 6巾	457～532 7巾	533～600 8巾
～100	11,100	21,200	31,300	41,400	51,500	61,600	71,700	81,800
～120	12,600	24,200	35,800	47,400	59,000	70,600	82,200	93,800
～140	14,000	27,000	40,000	53,000	66,000	79,000	92,000	105,000
～160	15,400	29,800	44,200	58,600	73,000	87,400	101,800	116,200
～180	16,900	32,800	48,700	64,600	80,500	96,400	112,300	128,200
～200	18,300	35,600	52,900	70,200	87,500	104,800	122,100	139,400
～220	19,800	38,600	57,400	76,200	95,000	113,800	132,600	151,400
～240	21,200	41,400	61,600	81,800	102,000	122,200	142,400	162,600
～260	22,600	44,200	65,800	87,400	109,000	130,600	152,200	173,800
～280	24,100	47,200	70,300	93,400	116,500	139,600	162,700	185,800
～300	25,500	50,000	74,500	99,000	123,500	148,000	172,500	197,000
KE 約1.5倍仕上り巾	～100	101～200	201～304	305～404	405～506	507～608	609～708	709～800
KO 約1.5倍仕上り巾	～100	101～200	201～324	325～450	451～550	551～600		

●タッセル込

※1巾での両引きはできません。
※2巾使いは、3ッ山両引きの場合、最大仕上り巾は上記と異なります。(P398参照)
※KEは2ッ山限定、KOは1ッ山限定。
※KH・KOは300cm、KEは400cmを超える仕上り巾は両引きのみになります。
※形態安定加工により風合いに変化が生じる場合があります。

■ハイグレード縫製・SH SE ■ニューシンプル縫製・SO ■フラット縫製・AP

SH 約2倍 仕上り巾 / 仕上り丈	～76 1巾	77～152 2巾	153～228 3巾	229～304 4巾	305～380 5巾	381～456 6巾	457～532 7巾	533～608 8巾	609～684 9巾
～100	10,700	20,400	30,100	39,800	49,500	59,200	68,900	78,600	88,300
～120	12,100	23,200	34,300	45,400	56,500	67,600	78,700	89,800	100,900
～140	13,500	26,000	38,500	51,000	63,500	76,000	88,500	101,000	113,500
～160	14,800	28,600	42,400	56,200	70,000	83,800	97,600	111,400	125,200
～180	16,200	31,400	46,600	61,800	77,000	92,200	107,400	122,600	137,800
～200	17,600	34,200	50,800	67,400	84,000	100,600	117,200	133,800	150,400
～220	19,000	37,000	55,000	73,000	91,000	109,000	127,000	145,000	163,000
～240	20,400	39,800	59,200	78,600	98,000	117,400	136,800	156,200	175,600
～260	21,700	42,400	63,100	83,800	104,500	125,200	145,900	166,600	187,300
～280	23,100	45,200	67,300	89,400	111,500	133,600	155,700	177,800	199,900
～300	24,500	48,000	71,500	95,000	118,500	142,000	165,500	189,000	212,500
SE 約1.5倍仕上り巾	～100	101～200	201～304	305～404	405～506	507～608	609～708	709～810	811～912
SO 約1.5倍仕上り巾	～100	101～200	201～324	325～450	451～550	551～674	675～774		
AP 約1倍仕上り巾	～136	137～272	273～420	421～572	573～720	721～872			

●タッセル込

※SH、SE、SOは1巾での両引きはできません。
※SHの2巾使いは、3ッ山両引きの場合、最大仕上り巾は上記と異なります。(P398参照)
※SEは2ッ山、SOは1ッ山、APはヒダなし。

■リウェーブ縫製・G2

約2倍

仕上り巾 / 仕上り丈	～124 2巾	125～224 3巾	225～300 4巾	301～374 5巾	375～450 6巾	451～524 7巾	525～600 8巾
～100	25,000	37,000	49,000	61,000	73,000	85,000	97,000
～120	28,400	42,100	55,800	69,500	83,200	96,900	110,600
～140	31,800	47,200	62,600	78,000	93,400	108,800	124,200
～160	35,000	52,000	69,000	86,000	103,000	120,000	137,000
～180	38,200	56,800	75,400	94,000	112,600	131,200	149,800
～200	41,400	61,600	81,800	102,000	122,200	142,400	162,600
～220	44,800	66,700	88,600	110,500	132,400	154,300	176,200
～240	48,200	71,800	95,400	119,000	142,600	166,200	189,800
～260	51,400	76,600	101,800	127,000	152,200	177,400	202,600
～280	54,600	81,400	108,200	135,000	161,800	188,600	215,400
～300	57,800	86,200	114,600	143,000	171,400	199,800	228,200

●タッセル込

※3ッ山限定。1巾での両引きはできません。
※300cmを超える仕上り巾は両引きのみになります。
※片引きで300cmを超える400cmまでの場合は、別途料金が必要となります。詳しくは担当営業までお問い合せください。

■ワッフルサンド縫製・KV

約2倍

仕上り巾 / 仕上り丈	77～152 2巾	153～228 3巾	229～304 4巾	305～380 5巾	381～456 6巾	457～532 7巾	533～600 8巾
～100	44,200	63,500	82,800	102,100	121,400	140,700	155,400
～120	51,100	73,400	95,700	118,000	140,300	162,600	179,400
～140	57,700	82,900	108,100	133,300	158,500	183,700	202,600
～160	64,300	92,400	120,500	148,600	176,700	204,800	225,800
～180	71,200	102,300	133,400	164,500	195,600	226,700	249,800
～200	77,800	111,800	145,800	179,800	213,800	247,800	273,000
～220	84,700	121,700	158,700	195,700	232,700	269,700	297,000
～240	91,300	131,200	171,100	211,000	250,900	290,800	320,200
～260	97,900	140,700	183,500	226,300	269,100	311,900	343,400
～280	104,800	150,600	196,400	242,200	288,000	333,800	367,400
～300	111,400	160,100	208,800	257,500	306,200	354,900	390,600

●タッセル込

※2ッ山限定。1巾での両引きはできません。
※300cmを超える仕上り巾は両引きのみになります。
※形態安定加工により風合いに変化が生じる場合があります。

プレーンシェード ドラム式・R-61PD

仕上り巾 / 仕上り丈	30～50	51～90	91～144	145～190	191～240	241～294	295～340	341～400
～100	24,300	27,100	32,800	44,000	49,500	55,200	66,400	72,500
～120	26,000	28,800	34,800	47,400	53,200	59,200	71,900	78,300
～140	27,700	30,500	36,800	50,800	56,900	63,300	77,300	84,000
～160	29,400	32,200	38,900	54,200	60,700	67,400	82,700	89,800
～180	31,000	33,800	40,900	57,500	64,400	71,400	88,100	95,500
～200	32,700	35,500	42,900	60,900	68,100	75,500	93,500	101,300
～220	34,400	37,200	45,000	64,300	71,800	79,600	98,900	107,100
～240	36,100	38,900	47,000	67,700	75,600	83,700	104,300	112,800
～260	37,800	40,600	49,000	71,100	79,300	87,700	109,800	118,600
～280	39,500	42,300	51,100	74,400	83,000	91,800	115,200	124,300
～300	41,200	44,000	53,100	77,800	86,700	95,900	120,600	130,100

※仕上り巾39cm以下の場合、仕上り丈は200cmまでになります。

プレーンシェード コード式・R-61PC

仕上り巾 / 仕上り丈	18～50	51～90	91～144	145～190	191～240
～100	17,000	19,600	25,300	36,300	41,700
～120	18,700	21,300	27,300	39,700	45,400
～140	20,400	23,000	29,300	43,100	49,100
～160	22,100	24,700	31,400	46,500	52,900
～180	23,700	26,300	33,400	49,800	56,600
～200	25,400	28,000	35,400	53,200	60,300
～220	27,100	29,700	37,500	56,600	64,000
～240	28,800	31,400	39,500	60,000	67,800
～260	30,500	33,100	41,500	63,400	71,500
～280	32,200	34,800	43,600	66,700	75,200
～300	33,900	36,500	45,600	70,100	78,900

シェイパーシェード ドラム式・R-65PD

仕上り丈＼仕上り巾	30～50	51～90	91～144	145～190	191～240	241～294	295～340	341～400
～100	36,600	36,600	51,200	61,000	75,200	79,000	102,000	105,800
～120	39,800	39,800	55,600	67,000	82,600	87,000	112,200	116,600
～140	42,900	42,900	59,900	72,900	89,900	95,000	122,400	127,500
～160	46,000	46,000	64,300	78,900	97,300	103,000	132,600	138,300
～180	49,100	49,100	68,500	84,800	104,600	110,900	142,800	149,100
～200	52,200	52,200	72,800	90,800	112,000	118,900	153,100	160,000
～220	55,400	55,400	77,200	96,800	119,300	126,900	163,300	170,800
～240	58,500	58,500	81,500	102,700	126,700	134,900	173,500	181,700
～260	61,600	61,600	85,900	108,700	134,000	142,900	183,700	192,500
～280	64,700	64,700	90,200	114,600	141,400	150,800	193,900	203,300
～300	67,800	67,800	94,500	120,600	148,700	158,800	204,100	214,200

※仕上り巾39cm以下の場合、仕上り丈は200cmまでになります。

シェイパーシェード コード式・R-65PC

仕上り丈＼仕上り巾	18～50	51～90	91～144	145～190	191～240
～100	26,600	26,600	36,600	46,400	50,100
～120	29,800	29,800	40,400	51,800	56,200
～140	32,900	32,900	44,200	57,200	62,200
～160	36,100	36,100	48,000	62,600	68,300
～180	39,200	39,200	51,700	68,000	74,300
～200	42,300	42,300	55,400	73,400	80,300
～220	45,500	45,500	59,200	78,800	86,300
～240	48,600	48,600	63,000	84,200	92,400
～260	51,800	51,800	66,800	89,600	98,400
～280	54,900	54,900	70,600	95,000	104,500
～300	58,000	58,000	74,300	100,400	110,400

プレーンシェード裏地付 ドラム式・R-63PD

仕上り丈＼仕上り巾	40～56	57～96	97～136	137～176	177～216	217～240	241～276	277～290
～100	28,800	31,500	37,300	51,100	56,900	61,600	72,500	79,200
～120	31,400	34,100	40,400	56,300	62,600	67,800	80,300	88,000
～140	34,000	36,700	43,500	61,400	68,300	74,100	88,100	96,800
～160	36,600	39,300	46,700	66,600	74,000	80,400	95,900	105,700
～180	39,200	41,900	49,800	71,800	79,700	86,600	103,700	114,500
～200	41,700	44,400	52,900	76,900	85,400	92,900	111,600	123,400
～220	44,300	47,000	56,000	82,100	91,100	99,100	119,400	132,200
～240	46,900	49,600	59,200	87,200	96,800	105,400	127,200	141,000
～260	49,500	52,200	62,300	92,400	102,500	111,700	135,000	149,900
～280	52,100	54,800	65,400	97,600	108,200	117,900	142,800	158,700
～300	54,600	57,300	68,600	102,700	114,000	124,200	150,600	167,600

プレーンシェード裏地付 コード式・R-63PC

仕上り丈＼仕上り巾	30～56	57～96	97～136	137～176	177～200
～100	21,400	24,000	29,800	43,500	48,200
～120	24,000	26,600	32,900	48,700	53,900
～140	26,600	29,200	36,000	53,800	59,600
～160	29,200	31,800	39,200	59,000	65,300
～180	31,800	34,400	42,300	64,200	71,000
～200	34,300	36,900	45,400	69,300	76,700
～220	36,900	39,500	48,500	74,500	82,400

ピーコックシェード コード式・R-62PC

仕上り丈＼仕上り巾	60～86	87～125
～120	30,600	50,700
～140	32,900	55,300
～160	35,200	59,900
～180	37,500	64,500
～200	39,800	69,100
～220	42,100	73,700
～240	44,400	78,300

ロールカーテン プレーンタイプ・Q-1P

仕上り丈＼仕上り巾	～80	81～120	121～140	141～145	146～195
～ 50	25,400	27,600	29,700	31,900	37,800
～ 80	26,900	29,100	31,200	33,400	40,800
～120	30,600	34,000	36,400	38,800	48,900
～150	34,700	38,300	41,000	43,600	55,800
～200	40,200	43,700	46,600	51,400	67,000
～240	44,800	48,600	51,700	59,000	77,300

※仕上り巾143cm以上は巾継ぎが入ります。
※製作可能寸法は巾：丈＝1：4が限度です。
※電動タイプ（Q-1PA）は23,000円を加算してください。（リモコン代はサービス）

ボックスバランス プレーンタイプ・U-1P

仕上り丈＼仕上り巾	～152	153～202	203～253	254～304	305～354	355～405
～ 40	15,000	20,300	25,200	30,000	35,300	40,200
～ 60	18,000	24,300	30,200	36,000	42,300	48,200

アールバランス プレーンタイプ・U-10P

仕上り丈＼仕上り巾	～144	145～294	295～444
～ 60	17,800	35,600	53,800

ストレートバランス プレーンタイプ・U-9P

仕上り丈＼仕上り巾	～144	145～294	295～444
～ 60	19,900	40,400	60,800

クッション

サイズ	パイピング	ステッチ	ボルスター
33×33	3,700	3,700	——
45×45	4,000	4,000	——
60×60	6,200	6,200	——
18R×40	——	——	11,300

シートクッション

サイズ	ダイニングシート	リビングシート	座布団カバー
45×43	3,900	——	——
48×48	——	3,900	——
55×59	——	——	3,300

マルチカバー

サイズ	
200×190（一人掛）	15,100
200×290（三人掛）	15,500

BS-2 ベッドスプレッド・プレーン

サイズ	
S ～190×～310	18,700
SD ～220×～310	19,500
D ～240×～310	20,400

ベッドスプレッド（キルト） BK-1 BK-2 BK-3

タイプ	サイズ	ダイヤ ストライプ チュール	ダブルダイヤ	ファン ワイドストライプ
BK-1 キルトプレーン	S ～190×～310	43,500	51,000	56,100
	SD ～220×～310	43,500	55,200	60,800
	D ～240×～310	43,500	59,800	65,100
BK-2 キルトフリル	S ～190×～310	45,700	55,700	58,500
	SD ～220×～310	46,500	61,800	65,000
	D ～240×～310	48,800	70,200	73,900
BK-3 キルトボックス	S ～190×～310	43,500	57,300	62,300
	SD ～220×～310	43,500	61,500	67,100
	D ～240×～310	43,500	66,100	71,400

表示価格には消費税は含まれていません。

E7153〜7155 150cm巾 4,800/m 3,200/㎡ 柄リピート たて ーcm×よこ ーcm

見本帳掲載 P.104

裏地付についてはP.2をご覧ください。

■ハイグレード縫製・SH SE ■ニューシンプル縫製・SO ■フラット縫製・AP

仕上り丈＼SH 約2倍 仕上り巾	～75 1巾	76～150 2巾	151～225 3巾	226～300 4巾	301～375 5巾	376～450 6巾	451～525 7巾	526～600 8巾	601～675 9巾
～100	10,300	19,600	28,900	38,200	47,500	56,800	66,100	75,400	84,700
～120	11,600	22,200	32,800	43,400	54,000	64,600	75,200	85,800	96,400
～140	12,900	24,800	36,700	48,600	60,500	72,400	84,300	96,200	108,100
～160	14,200	27,400	40,600	53,800	67,000	80,200	93,400	106,600	119,800
～180	15,600	30,200	44,800	59,400	74,000	88,600	103,200	117,800	132,400
～200	16,900	32,800	48,700	64,600	80,500	96,400	112,300	128,200	144,100
～220	18,200	35,400	52,600	69,800	87,000	104,200	121,400	138,600	155,800
～240	19,500	38,000	56,500	75,000	93,500	112,000	130,500	149,000	167,500
～260	20,800	40,600	60,400	80,200	100,000	119,800	139,600	159,400	179,200
～280	22,200	43,400	64,600	85,800	107,000	128,200	149,400	170,600	191,800
～300	23,500	46,000	68,500	91,000	113,500	136,000	158,500	181,000	203,500
SE 約1.5倍仕上り巾	～100	101～200	201～300	301～400	401～500	501～600	601～700	701～800	801～900
SO 約1.5倍仕上り巾	～100	101～200	201～324	325～424	425～550	551～650	651～774		
AP 約1倍仕上り巾	～134	135～268	269～414	415～564	565～710	711～860			

●タッセル込

※SH、SE、SOは1巾での両引きはできません。
※SHの2巾使いは、3ッ山両引きの場合、最大仕上り巾は上記と異なります。(P398参照)
※SEは2ッ山、SOは1ッ山、APはヒダなし。

■リウェーブ縫製・G2

約2倍

仕上り丈＼仕上り巾	～124 2巾	125～224 3巾	225～300 4巾	301～374 5巾	375～450 6巾	451～524 7巾	525～600 8巾
～100	24,000	35,500	47,000	58,500	70,000	81,500	93,000
～120	27,000	40,000	53,000	66,000	79,000	92,000	105,000
～140	30,200	44,800	59,400	74,000	88,600	103,200	117,800
～160	33,200	49,300	65,400	81,500	97,600	113,700	129,800
～180	36,600	54,400	72,200	90,000	107,800	125,600	143,400
～200	39,600	58,900	78,200	97,500	116,800	136,100	155,400
～220	42,600	63,400	84,200	105,000	125,800	146,600	167,400
～240	45,800	68,200	90,600	113,000	135,400	157,800	180,200
～260	48,800	72,700	96,600	120,500	144,400	168,300	192,200
～280	52,200	77,800	103,400	129,000	154,600	180,200	205,800
～300	55,200	82,300	109,400	136,500	163,600	190,700	217,800

●タッセル込

※3ッ山限定。1巾での両引きはできません。
※300cmを超える仕上り巾は両引きのみになります。
※片引きで300cmを超える400cmまでの場合は、別途料金が必要となります。詳しくは担当営業までお問い合せください。

Shakou

プレーンシェード ドラム式・R-61PD

仕上り丈＼仕上り巾	30～50	51～90	91～142	143～190	191～240	241～290	291～340	341～400
～100	24,000	26,800	32,400	43,500	49,000	54,500	65,700	71,800
～120	25,700	28,500	34,400	46,800	52,700	58,500	71,000	77,400
～140	27,300	30,100	36,400	50,100	56,300	62,500	76,300	83,100
～160	29,000	31,800	38,400	53,400	60,000	66,500	81,600	88,700
～180	30,600	33,400	40,400	56,700	63,600	70,400	86,900	94,300
～200	32,300	35,100	42,400	60,000	67,200	74,400	92,200	100,000
～220	33,900	36,700	44,400	63,300	70,900	78,400	97,500	105,600
～240	35,600	38,400	46,400	66,600	74,500	82,400	102,800	111,300
～260	37,200	40,000	48,400	69,900	78,200	86,400	108,100	116,900
～280	38,900	41,700	50,400	73,200	81,800	90,400	113,400	122,500
～300	40,500	43,300	52,400	76,500	85,500	94,400	118,700	128,200

※仕上り巾39cm以下の場合、仕上り丈は200cmまでになります。

プレーンシェード コード式・R-61PC

仕上り丈＼仕上り巾	18～50	51～90	91～142	143～190	191～240
～100	16,700	19,300	24,900	35,800	41,200
～120	18,400	21,000	26,900	39,100	44,900
～140	20,000	22,600	28,900	42,400	48,500
～160	21,700	24,300	30,900	45,700	52,200
～180	23,300	25,900	32,900	49,000	55,800
～200	25,000	27,600	34,900	52,300	59,400
～220	26,600	29,200	36,900	55,600	63,100
～240	28,300	30,900	38,900	58,900	66,700
～260	29,900	32,500	40,900	62,200	70,400
～280	31,600	34,200	42,900	65,500	74,000
～300	33,200	35,800	44,900	68,800	77,700

シェイパーシェード ドラム式・R-65PD

仕上り丈＼仕上り巾	30～50	51～90	91～142	143～190	191～240	241～290	291～340	341～400
～100	36,400	36,400	50,900	60,500	74,800	78,500	101,300	105,100
～120	39,500	39,500	55,300	66,400	82,000	86,400	111,400	115,800
～140	42,600	42,600	59,500	72,300	89,300	94,300	121,500	126,500
～160	45,600	45,600	63,900	78,200	96,600	102,200	131,600	137,200
～180	48,700	48,700	68,100	84,000	103,800	110,100	141,600	147,900
～200	51,800	51,800	72,400	89,900	111,100	118,000	151,700	158,700
～220	54,900	54,900	76,700	95,800	118,400	125,900	161,800	169,400
～240	58,000	58,000	81,000	101,700	125,700	133,800	171,900	180,100
～260	61,000	61,000	85,300	107,600	132,900	141,700	182,000	190,800
～280	64,100	64,100	89,600	113,400	140,200	149,600	192,100	201,500
～300	67,200	67,200	93,800	119,300	147,500	157,500	202,200	212,300

※仕上り巾39cm以下の場合、仕上り丈は200cmまでになります。

シェイパーシェード コード式・R-65PC

仕上り丈＼仕上り巾	18～50	51～90	91～142	143～190	191～240
～100	26,400	26,400	36,300	45,900	49,700
～120	29,500	29,500	40,100	51,200	55,600
～140	32,600	32,600	43,800	56,600	61,600
～160	35,700	35,700	47,600	61,900	67,600
～180	38,800	38,800	51,300	67,200	73,500
～200	41,900	41,900	55,000	72,500	79,400
～220	45,000	45,000	58,700	77,800	85,400
～240	48,100	48,100	62,500	83,200	91,400
～260	51,200	51,200	66,200	88,500	97,300
～280	54,300	54,300	70,000	93,800	103,300
～300	57,400	57,400	73,600	99,100	109,200

プレーンシェード裏地付 ドラム式・R-63PD

仕上り丈＼仕上り巾	40～56	57～96	97～136	137～176	177～216	217～240	241～276	277～290
～100	28,600	31,300	37,000	50,700	56,400	61,100	71,800	78,500
～120	31,200	33,900	40,100	55,800	62,000	67,300	79,500	87,200
～140	33,700	36,400	43,200	60,800	67,700	73,500	87,200	95,900
～160	36,200	38,900	46,300	65,900	73,300	79,700	94,900	104,700
～180	38,800	41,500	49,400	71,000	78,900	85,900	102,600	113,400
～200	41,300	44,000	52,500	76,100	84,600	92,000	110,300	122,100
～220	43,900	46,600	55,600	81,200	90,200	98,200	118,000	130,800
～240	46,400	49,100	58,700	86,200	95,800	104,400	125,700	139,500
～260	48,900	51,600	61,800	91,300	101,500	110,600	133,400	148,300
～280	51,500	54,200	64,900	96,400	107,100	116,800	141,100	157,000
～300	54,000	56,700	67,900	101,500	112,700	122,900	148,700	165,700

プレーンシェード裏地付 コード式・R-63PC

仕上り丈＼仕上り巾	30～56	57～96	97～136	137～176	177～200
～100	21,200	23,800	29,500	43,100	47,700
～120	23,800	26,400	32,600	48,200	53,300
～140	26,300	28,900	35,700	53,200	59,000
～160	28,800	31,400	38,800	58,300	64,600
～180	31,400	34,000	41,900	63,400	70,200
～200	33,900	36,500	45,000	68,500	75,900
～220	36,500	39,100	48,100	73,600	81,500

ピーコックシェード コード式・R-62PC

仕上り丈＼仕上り巾	60～86	87～125
～120	30,200	49,800
～140	32,400	54,300
～160	34,700	58,800
～180	36,900	63,300
～200	39,200	67,800
～220	41,400	72,300
～240	43,700	76,800

ロールカーテン プレーンタイプ・Q-1P

仕上り丈＼仕上り巾	～80	81～120	121～140	141～143	144～195
～ 50	25,300	27,500	29,600	31,800	37,500
～ 80	26,700	28,900	31,000	33,200	40,400
～120	30,300	33,700	36,100	38,500	48,300
～150	34,400	38,000	40,700	43,300	55,100
～200	39,800	43,300	46,200	51,000	66,100
～240	44,300	48,100	51,200	58,500	76,200

※仕上り巾141cm以上は巾継ぎが入ります。
※製作可能寸法は巾：丈＝1：4が限度です。
※電動タイプ（Q-1PA）は23,000円を加算してください。（リモコン代はサービス）

ボックスバランス プレーンタイプ・U-1P

仕上り丈＼仕上り巾	～150	151～200	201～250	251～300	301～350	351～400
～ 40	14,600	19,800	24,500	29,200	34,400	39,100
～ 60	17,500	23,600	29,300	35,000	41,100	46,800

アールバランス プレーンタイプ・U-10P

仕上り丈＼仕上り巾	～142	143～290	291～438
～ 60	17,400	34,800	52,600

ストレートバランス プレーンタイプ・U-9P

仕上り丈＼仕上り巾	～142	143～290	291～438
～ 60	19,500	39,500	59,500

クッション

サイズ	パイピング	ステッチ	ボルスター
33×33	3,700	3,700	——
45×45	3,900	3,900	——
60×60	6,100	6,100	——
18R×40	——	——	11,300

シートクッション

サイズ	ダイニングシート	リビングシート	座布団カバー
45×43	3,800	——	——
48×48	——	3,800	——
55×59	——	——	3,300

マルチカバー

サイズ	
200×190（一人掛）	14,700
200×290（三人掛）	15,000

BS-2 ベッドスプレッド・プレーン

サイズ	
S ～190×～310	18,100
SD ～220×～310	19,000
D ～240×～310	19,900

ベッドスプレッド（キルト） BK-1 BK-2 BK-3

タイプ	サイズ	ダイヤ ストライプ チュール	ダブルダイヤ	ファン ワイドストライプ
BK-1 キルトプレーン	S ～190×～310	42,700	50,300	55,400
	SD ～220×～310	42,700	54,500	60,100
	D ～240×～310	42,700	59,100	64,400
BK-2 キルトフリル	S ～190×～310	44,800	54,800	57,600
	SD ～220×～310	45,600	60,900	64,100
	D ～240×～310	57,800	76,800	80,500
BK-3 キルトボックス	S ～190×～310	42,700	56,500	61,500
	SD ～220×～310	42,700	60,700	66,200
	D ～240×～310	42,700	65,300	70,500

表示価格には消費税は含まれていません。

E7156〜7159 150cm巾 4,500/m 3,000/㎡ 柄リピート たて ―cm×よこ ―cm

見本帳掲載 P.105

裏地付についてはP.2をご覧ください。

■スタイリッシュウェーブ縫製・KH KE KO

KH 約2倍仕上り巾 / 仕上り丈	～75 1巾	76～150 2巾	151～225 3巾	226～300 4巾	301～375 5巾	376～450 6巾	451～525 7巾	526～600 8巾
～100	10,300	19,600	28,900	38,200	47,500	56,800	66,100	75,400
～120	11,600	22,200	32,800	43,400	54,000	64,600	75,200	85,800
～140	12,900	24,800	36,700	48,600	60,500	72,400	84,300	96,200
～160	14,200	27,400	40,600	53,800	67,000	80,200	93,400	106,600
～180	15,600	30,200	44,800	59,400	74,000	88,600	103,200	117,800
～200	16,900	32,800	48,700	64,600	80,500	96,400	112,300	128,200
～220	18,200	35,400	52,600	69,800	87,000	104,200	121,400	138,600
～240	19,500	38,000	56,500	75,000	93,500	112,000	130,500	149,000
～260	20,800	40,600	60,400	80,200	100,000	119,800	139,600	159,400
～280	22,200	43,400	64,600	85,800	107,000	128,200	149,400	170,600
～300	23,500	46,000	68,500	91,000	113,500	136,000	158,500	181,000
KE 約1.5倍仕上り巾	～100	101～200	201～300	301～400	401～500	501～600	601～700	701～800
KO 約1.5倍仕上り巾	～100	101～200	201～324	325～424	425～550	551～600		

●タッセル込

※1巾での両引きはできません。
※2巾使いは、3ッ山両引きの場合、最大仕上り巾は上記と異なります。(P398参照)
※KEは2ッ山限定、KOは1ッ山限定。
※KH・KOは300cm、KEは400cmを超える仕上り巾は両引きのみになります。
※形態安定加工により風合いに変化が生じる場合があります。

■ハイグレード縫製・SH SE ■ニューシンプル縫製・SO ■フラット縫製・AP

SH 約2倍仕上り巾 / 仕上り丈	～75 1巾	76～150 2巾	151～225 3巾	226～300 4巾	301～375 5巾	376～450 6巾	451～525 7巾	526～600 8巾	601～675 9巾
～100	9,900	18,800	27,700	36,600	45,500	54,400	63,300	72,200	81,100
～120	11,100	21,200	31,300	41,400	51,500	61,600	71,700	81,800	91,900
～140	12,400	23,800	35,200	46,600	58,000	69,400	80,800	92,200	103,600
～160	13,600	26,200	38,800	51,400	64,000	76,600	89,200	101,800	114,400
～180	14,900	28,800	42,700	56,600	70,500	84,400	98,300	112,200	126,100
～200	16,200	31,400	46,600	61,800	77,000	92,200	107,400	122,600	137,800
～220	17,400	33,800	50,200	66,600	83,000	99,400	115,800	132,200	148,600
～240	18,700	36,400	54,100	71,800	89,500	107,200	124,900	142,600	160,300
～260	19,900	38,800	57,700	76,600	95,500	114,400	133,300	152,200	171,100
～280	21,200	41,400	61,600	81,800	102,000	122,200	142,400	162,600	182,800
～300	22,500	44,000	65,500	87,000	108,500	130,000	151,500	173,000	194,500
SE 約1.5倍仕上り巾	～100	101～200	201～300	301～400	401～500	501～600	601～700	701～800	801～900
SO 約1.5倍仕上り巾	～100	101～200	201～324	325～424	425～550	551～650	651～774		
AP 約1倍仕上り巾	～134	135～268	269～414	415～564	565～710	711～860			

●タッセル込

※SH、SE、SOは1巾での両引きはできません。
※SHの2巾使いは、3ッ山両引きの場合、最大仕上り巾は上記と異なります。(P398参照)
※SEは2ッ山、SOは1ッ山、APはヒダなし。

■リウェーブ縫製・G2

約2倍

仕上り巾 / 仕上り丈	～124 2巾	125～224 3巾	225～300 4巾	301～374 5巾	375～450 6巾	451～524 7巾	525～600 8巾
～100	23,000	34,000	45,000	56,000	67,000	78,000	89,000
～120	26,000	38,500	51,000	63,500	76,000	88,500	101,000
～140	29,200	43,300	57,400	71,500	85,600	99,700	113,800
～160	32,000	47,500	63,000	78,500	94,000	109,500	125,000
～180	35,200	52,300	69,400	86,500	103,600	120,700	137,800
～200	38,000	56,500	75,000	93,500	112,000	130,500	149,000
～220	41,000	61,000	81,000	101,000	121,000	141,000	161,000
～240	44,200	65,800	87,400	109,000	130,600	152,200	173,800
～260	47,000	70,000	93,000	116,000	139,000	162,000	185,000
～280	50,200	74,800	99,400	124,000	148,600	173,200	197,800
～300	53,000	79,000	105,000	131,000	157,000	183,000	209,000

●タッセル込

※3ッ山限定。1巾での両引きはできません。
※300cmを超える仕上り巾は両引きのみになります。
※片引きで300cmを超える400cmまでの場合は、別途料金が必要となります。詳しくは担当営業までお問い合せください。

■ワッフルサンド縫製・KV

約2倍

仕上り巾 / 仕上り丈	76～150 2巾	151～225 3巾	226～300 4巾	301～375 5巾	376～450 6巾	451～525 7巾	526～600 8巾
～100	38,000	56,500	75,000	93,500	112,000	130,500	149,000
～120	43,800	65,200	86,600	108,000	129,400	150,800	172,200
～140	49,400	73,600	97,800	122,000	146,200	170,400	194,600
～160	54,800	81,700	108,600	135,500	162,400	189,300	216,200
～180	60,600	90,400	120,200	150,000	179,800	209,600	239,400
～200	66,200	98,800	131,400	164,000	196,600	229,200	261,800
～220	72,000	107,500	143,000	178,500	214,000	249,500	285,000
～240	77,600	115,900	154,200	192,500	230,800	269,100	307,400
～260	83,000	124,000	165,000	206,000	247,000	288,000	329,000
～280	88,800	132,700	176,600	220,500	264,400	308,300	352,200
～300	94,400	141,100	187,800	234,500	281,200	327,900	374,600

●タッセル込

※2ッ山限定。1巾での両引きはできません。
※300cmを超える仕上り巾は両引きのみになります。
※形態安定加工により風合いに変化が生じる場合があります。

プレーンシェード ドラム式・R-61PD

仕上り巾 / 仕上り丈	30～50	51～90	91～142	143～190	191～240	241～290	291～340	341～400
～100	23,700	26,500	32,100	42,800	48,300	53,800	64,600	70,700
～120	25,300	28,100	34,000	46,000	51,800	57,600	69,800	76,200
～140	26,900	29,700	35,900	49,200	55,300	61,500	74,900	81,600
～160	28,500	31,300	37,900	52,400	58,900	65,400	80,000	87,100
～180	30,000	32,800	39,800	55,500	62,400	69,200	85,100	92,500
～200	31,600	34,400	41,700	58,700	65,900	73,100	90,200	98,000
～220	33,200	36,000	43,700	61,900	69,400	77,000	95,300	103,500
～240	34,800	37,600	45,600	65,100	73,000	80,900	100,400	108,900
～260	36,400	39,200	47,500	68,300	76,500	84,700	105,600	114,400
～280	38,000	40,800	49,500	71,400	80,000	88,600	110,700	119,800
～300	39,600	42,400	51,400	74,600	83,500	92,500	115,800	125,300

※仕上り巾39cm以下の場合、仕上り丈は200cmまでになります。

プレーンシェード コード式・R-61PC

仕上り巾 / 仕上り丈	18～50	51～90	91～142	143～190	191～240
～100	16,400	19,000	24,600	35,100	40,500
～120	18,000	20,600	26,500	38,300	44,000
～140	19,600	22,200	28,400	41,500	47,500
～160	21,200	23,800	30,400	44,700	51,100
～180	22,700	25,300	32,300	47,800	54,600
～200	24,300	26,900	34,200	51,000	58,100
～220	25,900	28,500	36,200	54,200	61,600
～240	27,500	30,100	38,100	57,400	65,200
～260	29,100	31,700	40,000	60,600	68,700
～280	30,700	33,300	42,000	63,700	72,200
～300	32,300	34,900	43,900	66,900	75,700

表示価格には消費税は含まれていません。

シェイパーシェード ドラム式・R-65PD

仕上り丈＼仕上り巾	30～50	51～90	91～142	143～190	191～240	241～290	291～340	341～400
～100	36,000	36,000	50,600	59,800	74,000	77,800	100,200	104,000
～120	39,100	39,100	54,900	65,600	81,200	85,600	110,100	114,500
～140	42,100	42,100	59,100	71,300	88,300	93,400	120,000	125,100
～160	45,100	45,100	63,400	77,100	95,500	101,200	129,900	135,600
～180	48,100	48,100	67,500	82,800	102,600	108,900	139,800	146,100
～200	51,100	51,100	71,700	88,600	109,800	116,700	149,800	156,700
～220	54,200	54,200	76,000	94,400	116,900	124,500	159,700	167,200
～240	57,200	57,200	80,200	100,100	124,100	132,300	169,600	177,800
～260	60,200	60,200	84,500	105,900	131,200	140,100	179,500	188,300
～280	63,200	63,200	88,700	111,600	138,400	147,800	189,400	198,800
～300	66,200	66,200	92,900	117,400	145,500	155,600	199,300	209,400

※仕上り巾39cm以下の場合、仕上り丈は200cmまでになります。

シェイパーシェード コード式・R-65PC

仕上り丈＼仕上り巾	18～50	51～90	91～142	143～190	191～240
～100	26,000	26,000	36,000	45,200	48,900
～120	29,100	29,100	39,700	50,400	54,800
～140	32,100	32,100	43,400	55,600	60,600
～160	35,200	35,200	47,100	60,800	66,500
～180	38,200	38,200	50,700	66,000	72,300
～200	41,200	41,200	54,300	71,200	78,100
～220	44,300	44,300	58,000	76,400	83,900
～240	47,300	47,300	61,700	81,600	89,800
～260	50,400	50,400	65,400	86,800	95,600
～280	53,400	53,400	69,100	92,000	101,500
～300	56,400	56,400	72,700	97,200	107,200

プレーンシェード裏地付 ドラム式・R-63PD

仕上り丈＼仕上り巾	40～56	57～96	97～136	137～176	177～216	217～240	241～276	277～290
～100	28,300	31,000	36,700	50,000	55,800	60,500	70,900	77,500
～120	30,800	33,500	39,700	55,000	61,300	66,500	78,400	86,100
～140	33,200	35,900	42,800	59,900	66,800	72,600	85,900	94,600
～160	35,700	38,400	45,800	64,900	72,300	78,700	93,400	103,100
～180	38,200	40,900	48,800	69,900	77,800	84,700	100,900	111,700
～200	40,700	43,400	51,900	74,800	83,300	90,800	108,400	120,200
～220	43,200	45,900	54,900	79,800	88,800	96,800	115,900	128,800
～240	45,600	48,300	57,900	84,700	94,300	102,900	123,400	137,300
～260	48,100	50,800	61,000	89,700	99,800	109,000	130,900	145,800
～280	50,600	53,300	64,000	94,700	105,300	115,000	138,400	154,400
～300	53,100	55,800	67,000	99,600	110,900	121,100	146,000	162,900

プレーンシェード裏地付 コード式・R-63PC

仕上り丈＼仕上り巾	30～56	57～96	97～136	137～176	177～200
～100	20,900	23,500	29,200	42,400	47,100
～120	23,400	26,000	32,200	47,400	52,600
～140	25,800	28,400	35,300	52,300	58,100
～160	28,300	30,900	38,300	57,300	63,600
～180	30,800	33,400	41,300	62,300	69,100
～200	33,300	35,900	44,400	67,200	74,600
～220	35,800	38,400	47,400	72,200	80,100

ピーコックシェード コード式・R-62PC

仕上り丈＼仕上り巾	60～86	87～125
～120	29,800	49,000
～140	32,000	53,400
～160	34,200	57,800
～180	36,300	62,100
～200	38,500	66,500
～220	40,700	70,900
～240	42,900	75,300

ロールカーテン プレーンタイプ・Q-1P

仕上り丈＼仕上り巾	～80	81～120	121～140	141～143	144～195
～ 50	25,000	27,200	29,300	31,500	37,000
～ 80	26,300	28,500	30,600	32,800	39,700
～120	29,800	33,200	35,600	38,000	47,400
～150	33,800	37,400	40,100	42,700	54,000
～200	39,000	42,500	45,400	50,200	64,700
～240	43,400	47,200	50,300	57,600	74,600

※仕上り巾141cm以上は巾継ぎが入ります。
※製作可能寸法は巾：丈＝1：4が限度です。
※電動タイプ（Q-1PA）は23,000円を加算してください。（リモコン代はサービス）

フラットバルーン プレーンタイプ ドラム式・B-67PD

仕上り丈＼仕上り巾	～100 1S
～100	27,100
～120	28,800
～140	30,500
～160	32,200
～180	33,800
～200	35,500
～220	37,200
～240	38,900
～260	40,600
～280	42,200
～300	43,900

フラットバルーン プレーンタイプ コード式・B-67PC

仕上り丈＼仕上り巾	～100 1S
～100	20,400
～120	22,100
～140	23,800
～160	25,500
～180	27,100
～200	28,800
～220	30,500
～240	32,200
～260	33,900
～280	35,500
～300	37,200

ボックスバランス プレーンタイプ・U-1P

仕上り丈＼仕上り巾	～150	151～200	201～250	251～300	301～350	351～400
～ 40	14,100	19,100	23,700	28,200	33,200	37,800
～ 60	16,800	22,700	28,200	33,600	39,500	45,000

アールバランス プレーンタイプ・U-10P

仕上り丈＼仕上り巾	～142	143～290	291～438
～ 60	17,000	33,900	51,300

ストレートバランス プレーンタイプ・U-9P

仕上り丈＼仕上り巾	～142	143～290	291～438
～ 60	19,100	38,700	58,300

クッション

サイズ	パイピング	ステッチ	フリル	ボルスター
33×33	3,600	3,600	5,100	——
45×45	3,800	3,800	5,100	——
60×60	5,900	5,900	7,300	——
18R×40	——	——	——	11,200

シートクッション

サイズ	ダイニングシート	リビングシート	座布団カバー
45×43	3,800	——	——
48×48	——	3,800	——
55×59	——	——	3,200

マルチカバー

サイズ	
200×190（一人掛）	14,000
200×290（三人掛）	14,400

Shakou

表示価格には消費税は含まれていません。

BS-2 ベッドスプレッド・プレーン

サイズ	
S ～190×～310	17,300
SD ～220×～310	18,200
D ～240×～310	19,100

ベッドスプレッド（キルト） BK-1 BK-2 BK-3

タイプ	サイズ	ダイヤ ストライプ チュール	ダブルダイヤ	ファン ワイド ストライプ
BK-1 キルトプレーン	S ～190×～310	41,600	49,200	54,300
	SD ～220×～310	41,600	53,400	59,000
	D ～240×～310	41,600	58,000	63,300
BK-2 キルトフリル	S ～190×～310	43,400	53,500	56,300
	SD ～220×～310	44,300	59,500	62,800
	D ～240×～310	55,900	74,900	78,600
BK-3 キルトボックス	S ～190×～310	41,600	55,200	60,300
	SD ～220×～310	41,600	59,400	65,000
	D ～240×～310	41,600	64,000	69,300

表示価格には消費税は含まれていません。

E7160〜7162 150cm巾 4,900/m 3,260/㎡ 柄リピート たて ーcm×よこ ーcm

見本帳掲載 P.106

裏地付についてはP.2をご覧ください。

■スタイリッシュウェーブ縫製・KH KE KO

KH 約2倍 仕上り巾 / 仕上り丈	～75 1巾	76～150 2巾	151～225 3巾	226～300 4巾	301～375 5巾	376～450 6巾	451～525 7巾	526～600 8巾
～100	10,800	20,600	30,400	40,200	50,000	59,800	69,600	79,400
～120	12,200	23,400	34,600	45,800	57,000	68,200	79,400	90,600
～140	13,600	26,200	38,800	51,400	64,000	76,600	89,200	101,800
～160	15,000	29,000	43,000	57,000	71,000	85,000	99,000	113,000
～180	16,400	31,800	47,200	62,600	78,000	93,400	108,800	124,200
～200	17,800	34,600	51,400	68,200	85,000	101,800	118,600	135,400
～220	19,200	37,400	55,600	73,800	92,000	110,200	128,400	146,600
～240	20,600	40,200	59,800	79,400	99,000	118,600	138,200	157,800
～260	22,000	43,000	64,000	85,000	106,000	127,000	148,000	169,000
～280	23,400	45,800	68,200	90,600	113,000	135,400	157,800	180,200
～300	24,800	48,600	72,400	96,200	120,000	143,800	167,600	191,400
KE 約1.5倍仕上り巾	～100	101～200	201～300	301～400	401～500	501～600	601～700	701～800
KO 約1.5倍仕上り巾	～100	101～200	201～324	325～424	425～550	551～600		

●タッセル込

※1巾での両引きはできません。
※2巾使いは、3ッ山両引きの場合、最大仕上り巾は上記と異なります。(P398参照)
※KEは2ッ山限定、KOは1ッ山限定。
※KH・KOは300cm、KEは400cmを超える仕上り巾は両引きのみになります。
※形態安定加工により風合いに変化が生じる場合があります。

■ハイグレード縫製・SH SE ■ニューシンプル縫製・SO ■フラット縫製・AP

SH 約2倍 仕上り巾 / 仕上り丈	～75 1巾	76～150 2巾	151～225 3巾	226～300 4巾	301～375 5巾	376～450 6巾	451～525 7巾	526～600 8巾	601～675 9巾
～100	10,400	19,800	29,200	38,600	48,000	57,400	66,800	76,200	85,600
～120	11,800	22,600	33,400	44,200	55,000	65,800	76,600	87,400	98,200
～140	13,100	25,200	37,300	49,400	61,500	73,600	85,700	97,800	109,900
～160	14,400	27,800	41,200	54,600	68,000	81,400	94,800	108,200	121,600
～180	15,800	30,600	45,400	60,200	75,000	89,800	104,600	119,400	134,200
～200	17,100	33,200	49,300	65,400	81,500	97,600	113,700	129,800	145,900
～220	18,500	36,000	53,500	71,000	88,500	106,000	123,500	141,000	158,500
～240	19,800	38,600	57,400	76,200	95,000	113,800	132,600	151,400	170,200
～260	21,100	41,200	61,300	81,400	101,500	121,600	141,700	161,800	181,900
～280	22,500	44,000	65,500	87,000	108,500	130,000	151,500	173,000	194,500
～300	23,800	46,600	69,400	92,200	115,000	137,800	160,600	183,400	206,200
SE 約1.5倍仕上り巾	～100	101～200	201～300	301～400	401～500	501～600	601～700	701～800	801～900
SO 約1.5倍仕上り巾	～100	101～200	201～324	325～424	425～550	551～650	651～774		
AP 約1倍仕上り巾	～134	135～268	269～414	415～564	565～710	711～860			

●タッセル込

※SH、SE、SOは1巾での両引きはできません。
※SHの2巾使いは、3ッ山両引きの場合、最大仕上り巾は上記と異なります。(P398参照)
※SEは2ッ山、SOは1ッ山、APはヒダなし。

■リウェーブ縫製・G2

約2倍

仕上り巾 / 仕上り丈	～124 2巾	125～224 3巾	225～300 4巾	301～374 5巾	375～450 6巾	451～524 7巾	525～600 8巾
～100	24,200	35,800	47,400	59,000	70,600	82,200	93,800
～120	27,400	40,600	53,800	67,000	80,200	93,400	106,600
～140	30,600	45,400	60,200	75,000	89,800	104,600	119,400
～160	33,800	50,200	66,600	83,000	99,400	115,800	132,200
～180	37,000	55,000	73,000	91,000	109,000	127,000	145,000
～200	40,000	59,500	79,000	98,500	118,000	137,500	157,000
～220	43,200	64,300	85,400	106,500	127,600	148,700	169,800
～240	46,400	69,100	91,800	114,500	137,200	159,900	182,600
～260	49,600	73,900	98,200	122,500	146,800	171,100	195,400
～280	52,800	78,700	104,600	130,500	156,400	182,300	208,200
～300	55,800	83,200	110,600	138,000	165,400	192,800	220,200

●タッセル込

※3ッ山限定。1巾での両引きはできません。
※300cmを超える仕上り巾は両引きのみになります。
※片引きで300cmを超える400cmまでの場合は、別途料金が必要となります。詳しくは担当営業までお問い合せください。

■ワッフルサンド縫製・KV

約2倍

仕上り巾 / 仕上り丈	76～150 2巾	151～225 3巾	226～300 4巾	301～375 5巾	376～450 6巾	451～525 7巾	526～600 8巾
～100	39,200	58,300	77,400	96,500	115,600	134,700	153,800
～120	45,000	67,000	89,000	111,000	133,000	155,000	177,000
～140	50,800	75,700	100,600	125,500	150,400	175,300	200,200
～160	56,400	84,100	111,800	139,500	167,200	194,900	222,600
～180	62,400	93,100	123,800	154,500	185,200	215,900	246,600
～200	68,200	101,800	135,400	169,000	202,600	236,200	269,800
～220	74,000	110,500	147,000	183,500	220,000	256,500	293,000
～240	79,800	119,200	158,600	198,000	237,400	276,800	316,200
～260	85,400	127,600	169,800	212,000	254,200	296,400	338,600
～280	91,400	136,600	181,800	227,000	272,200	317,400	362,600
～300	97,200	145,300	193,400	241,500	289,600	337,700	385,800

●タッセル込

※2ッ山限定。1巾での両引きはできません。
※300cmを超える仕上り巾は両引きのみになります。
※形態安定加工により風合いに変化が生じる場合があります。

プレーンシェード ドラム式・R-61PD

仕上り巾 / 仕上り丈	30～50	51～90	91～142	143～190	191～240	241～290	291～340	341～400
～100	24,200	27,000	32,500	43,800	49,300	54,700	66,100	72,100
～120	25,800	28,600	34,600	47,100	52,900	58,800	71,400	77,800
～140	27,500	30,300	36,600	50,500	56,600	62,800	76,800	83,500
～160	29,200	32,000	38,600	53,800	60,300	66,800	82,100	89,200
～180	30,800	33,600	40,600	57,100	64,000	70,800	87,500	94,900
～200	32,500	35,300	42,600	60,500	67,700	74,900	92,900	100,600
～220	34,200	37,000	44,600	63,800	71,400	78,900	98,200	106,300
～240	35,900	38,700	46,600	67,200	75,100	82,900	103,600	112,000
～260	37,500	40,300	48,700	70,500	78,700	87,000	108,900	117,700
～280	39,200	42,000	50,700	73,800	82,400	91,000	114,300	123,400
～300	40,900	43,700	52,700	77,200	86,100	95,000	119,600	129,100

※仕上り巾39cm以下の場合、仕上り丈は200cmまでになります。

プレーンシェード コード式・R-61PC

仕上り巾 / 仕上り丈	18～50	51～90	91～142	143～190	191～240
～100	16,900	19,500	25,000	36,100	41,500
～120	18,500	21,100	27,100	39,400	45,100
～140	20,200	22,800	29,100	42,800	48,800
～160	21,900	24,500	31,100	46,100	52,500
～180	23,500	26,100	33,100	49,400	56,200
～200	25,200	27,800	35,100	52,800	59,900
～220	26,900	29,500	37,100	56,100	63,600
～240	28,600	31,200	39,100	59,500	67,300
～260	30,200	32,800	41,200	62,800	70,900
～280	31,900	34,500	43,200	66,100	74,600
～300	33,600	36,200	45,200	69,500	78,300

シェイパーシェード ドラム式・R-65PD

仕上り丈＼仕上り巾	30～50	51～90	91～142	143～190	191～240	241～290	291～340	341～400
～100	36,500	36,500	51,100	60,700	75,000	78,800	101,600	105,400
～120	39,600	39,600	55,400	66,700	82,300	86,700	111,800	116,200
～140	42,800	42,800	59,700	72,600	89,600	94,700	121,900	127,000
～160	45,800	45,800	64,100	78,600	96,900	102,600	132,100	137,800
～180	48,900	48,900	68,300	84,400	104,200	110,500	142,200	148,500
～200	52,000	52,000	72,600	90,300	111,600	118,500	152,400	159,300
～220	55,100	55,100	77,000	96,300	118,900	126,400	162,500	170,100
～240	58,300	58,300	81,300	102,200	126,200	134,400	172,700	180,900
～260	61,300	61,300	85,600	108,200	133,500	142,300	182,800	191,700
～280	64,400	64,400	89,900	114,000	140,800	150,200	193,000	202,400
～300	67,500	67,500	94,200	119,900	148,100	158,200	203,100	213,200

※仕上り巾39cm以下の場合、仕上り丈は200cmまでになります。

シェイパーシェード コード式・R-65PC

仕上り丈＼仕上り巾	18～50	51～90	91～142	143～190	191～240
～100	26,500	26,500	36,500	46,100	49,900
～120	29,600	29,600	40,200	51,500	55,900
～140	32,800	32,800	44,000	56,900	61,900
～160	35,900	35,900	47,800	62,300	67,900
～180	39,000	39,000	51,500	67,600	73,900
～200	42,100	42,100	55,200	72,900	79,900
～220	45,200	45,200	59,000	78,300	85,900
～240	48,400	48,400	62,800	83,700	91,900
～260	51,500	51,500	66,500	89,100	97,900
～280	54,600	54,600	70,300	94,400	103,900
～300	57,700	57,700	74,000	99,700	109,800

プレーンシェード裏地付 ドラム式・R-63PD

仕上り丈＼仕上り巾	40～56	57～96	97～136	137～176	177～216	217～240	241～276	277～290
～100	28,700	31,400	37,200	50,900	56,600	61,400	72,200	78,800
～120	31,300	34,000	40,300	56,000	62,300	67,600	79,900	87,600
～140	33,800	36,500	43,400	61,100	68,000	73,800	87,700	96,400
～160	36,400	39,100	46,500	66,300	73,600	80,000	95,400	105,200
～180	39,000	41,700	49,600	71,400	79,300	86,200	103,200	114,000
～200	41,500	44,200	52,700	76,500	85,000	92,500	110,900	122,700
～220	44,100	46,800	55,800	81,600	90,700	98,700	118,700	131,500
～240	46,600	49,300	58,900	86,700	96,300	104,900	126,400	140,300
～260	49,200	51,900	62,000	91,900	102,000	111,100	134,200	149,100
～280	51,800	54,500	65,100	97,000	107,700	117,300	141,900	157,900
～300	54,300	57,000	68,300	102,100	113,300	123,600	149,700	166,600

プレーンシェード裏地付 コード式・R-63PC

仕上り丈＼仕上り巾	30～56	57～96	97～136	137～176	177～200
～100	21,300	23,900	29,700	43,300	47,900
～120	23,900	26,500	32,800	48,400	53,600
～140	26,400	29,000	35,900	53,500	59,300
～160	29,000	31,600	39,000	58,700	64,900
～180	31,600	34,200	42,100	63,800	70,600
～200	34,100	36,700	45,200	68,900	76,300
～220	36,700	39,300	48,300	74,000	82,000

ピーコックシェード コード式・R-62PC

仕上り丈＼仕上り巾	60～86	87～125
～120	30,300	50,100
～140	32,600	54,700
～160	34,900	59,200
～180	37,100	63,700
～200	39,400	68,300
～220	41,700	72,800
～240	44,000	77,400

ボックスバランス プレーンタイプ・U-1P

仕上り丈＼仕上り巾	～150	151～200	201～250	251～300	301～350	351～400
～ 40	14,800	20,000	24,800	29,500	34,800	39,500
～ 60	17,700	23,900	29,700	35,400	41,600	47,400

アールバランス プレーンタイプ・U-10P

仕上り丈＼仕上り巾	～142	143～290	291～438
～ 60	17,600	35,000	53,000

ストレートバランス プレーンタイプ・U-9P

仕上り丈＼仕上り巾	～142	143～290	291～438
～ 60	19,600	39,800	59,900

クッション

サイズ	パイピング	ステッチ	ボルスター
33×33	3,700	3,700	——
45×45	3,900	3,900	——
60×60	6,200	6,200	——
18R×40	——	——	11,300

シートクッション

サイズ	ダイニングシート	リビングシート	座布団カバー
45×43	3,900	——	——
48×48	——	3,900	——
55×59	——	——	3,300

マルチカバー

サイズ	
200×190（一人掛）	14,900
200×290（三人掛）	15,200

BS-2 ベッドスプレッド・プレーン

サイズ	
S ～190×～310	18,400
SD ～220×～310	19,300
D ～240×～310	20,200

ベッドスプレッド（キルト） BK-1 BK-2 BK-3

タイプ	サイズ	ダイヤ ストライプ チュール	ダブルダイヤ	ファン ワイドストライプ
BK-1 キルトプレーン	S ～190×～310	43,100	50,700	55,800
	SD ～220×～310	43,100	54,900	60,400
	D ～240×～310	43,100	59,500	64,700
BK-2 キルトフリル	S ～190×～310	45,300	55,300	58,100
	SD ～220×～310	46,100	61,300	64,600
	D ～240×～310	58,500	77,500	81,200
BK-3 キルトボックス	S ～190×～310	43,100	56,900	61,900
	SD ～220×～310	43,100	61,100	66,600
	D ～240×～310	43,100	65,700	70,900

表示価格には消費税は含まれていません。

E7163〜7166 150cm巾 5,000/m 3,330/㎡ 柄リピート たて 14.3cm×よこ ーcm

見本帳掲載 P.108

裏地付についてはP.2をご覧ください。

■スタイリッシュウェーブ縫製・KH KE KO

KH 約2倍仕上り巾 / 仕上り丈	～75 1巾	76～150 2巾	151～225 3巾	226～300 4巾	301～375 5巾	376～450 6巾	451～525 7巾	526～600 8巾
～100	11,200	21,400	31,600	41,800	52,000	62,200	72,400	82,600
～120	13,200	25,400	37,600	49,800	62,000	74,200	86,400	98,600
～140	14,200	27,400	40,600	53,800	67,000	80,200	93,400	106,600
～160	15,300	29,600	43,900	58,200	72,500	86,800	101,100	115,400
～180	17,300	33,600	49,900	66,200	82,500	98,800	115,100	131,400
～200	18,300	35,600	52,900	70,200	87,500	104,800	122,100	139,400
～220	20,300	39,600	58,900	78,200	97,500	116,800	136,100	155,400
～240	21,400	41,800	62,200	82,600	103,000	123,400	143,800	164,200
～260	22,400	43,800	65,200	86,600	108,000	129,400	150,800	172,200
～280	24,400	47,800	71,200	94,600	118,000	141,400	164,800	188,200
～300	25,400	49,800	74,200	98,600	123,000	147,400	171,800	196,200
KE 約1.5倍仕上り巾	～100	101～200	201～300	301～400	401～500	501～600	601～700	701～800
KO 約1.5倍仕上り巾	～100	101～200	201～324	325～424	425～550	551～600		

●タッセル込

※1巾での両引きはできません。
※2巾使いは、3ッ山両引きの場合、最大仕上り巾は上記と異なります。(P398参照)
※KEは2ッ山限定、KOは1ッ山限定。
※KH・KOは300cm、KEは400cmを超える仕上り巾は両引きのみになります。
※形態安定加工により風合いに変化が生じる場合があります。

■ハイグレード縫製・SH SE ■ニューシンプル縫製・SO ■フラット縫製・AP

SH 約2倍仕上り巾 / 仕上り丈	～75 1巾	76～150 2巾	151～225 3巾	226～300 4巾	301～375 5巾	376～450 6巾	451～525 7巾	526～600 8巾	601～675 9巾
～100	10,800	20,600	30,400	40,200	50,000	59,800	69,600	79,400	89,200
～120	12,700	24,400	36,100	47,800	59,500	71,200	82,900	94,600	106,300
～140	13,700	26,400	39,100	51,800	64,500	77,200	89,900	102,600	115,300
～160	14,700	28,400	42,100	55,800	69,500	83,200	96,900	110,600	124,300
～180	16,600	32,200	47,800	63,400	79,000	94,600	110,200	125,800	141,400
～200	17,600	34,200	50,800	67,400	84,000	100,600	117,200	133,800	150,400
～220	19,500	38,000	56,500	75,000	93,500	112,000	130,500	149,000	167,500
～240	20,500	40,000	59,500	79,000	98,500	118,000	137,500	157,000	176,500
～260	21,500	42,000	62,500	83,000	103,500	124,000	144,500	165,000	185,500
～280	23,400	45,800	68,200	90,600	113,000	135,400	157,800	180,200	202,600
～300	24,400	47,800	71,200	94,600	118,000	141,400	164,800	188,200	211,600
SE 約1.5倍仕上り巾	～100	101～200	201～300	301～400	401～500	501～600	601～700	701～800	801～900
SO 約1.5倍仕上り巾	～100	101～200	201～324	325～424	425～550	551～650	651～774		
AP 約1倍仕上り巾	～134	135～268	269～414	415～564	565～710	711～860			

●タッセル込

※SH、SE、SOは1巾での両引きはできません。
※SHの2巾使いは、3ッ山両引きの場合、最大仕上り巾は上記と異なります。(P398参照)
※SEは2ッ山、SOは1ッ山、APはヒダなし。

■リウェーブ縫製・G2

約2倍

仕上り巾 / 仕上り丈	～124 2巾	125～224 3巾	225～300 4巾	301～374 5巾	375～450 6巾	451～524 7巾	525～600 8巾
～100	26,200	38,800	51,400	64,000	76,600	89,200	101,800
～120	28,600	42,400	56,200	70,000	83,800	97,600	111,400
～140	33,400	49,600	65,800	82,000	98,200	114,400	130,600
～160	35,400	52,600	69,800	87,000	104,200	121,400	138,600
～180	37,800	56,200	74,600	93,000	111,400	129,800	148,200
～200	42,400	63,100	83,800	104,500	125,200	145,900	166,600
～220	44,600	66,400	88,200	110,000	131,800	153,600	175,400
～240	47,000	70,000	93,000	116,000	139,000	162,000	185,000
～260	51,400	76,600	101,800	127,000	152,200	177,400	202,600
～280	53,800	80,200	106,600	133,000	159,400	185,800	212,200
～300	58,400	87,100	115,800	144,500	173,200	201,900	230,600

●タッセル込

※3ッ山限定。1巾での両引きはできません。
※300cmを超える仕上り巾は両引きのみになります。
※片引きで300cmを超える400cmまでの場合は、別途料金が必要となります。詳しくは担当営業までお問い合せください。

■ワッフルサンド縫製・KV

約2倍

仕上り巾 / 仕上り丈	76～150 2巾	151～225 3巾	226～300 4巾	301～375 5巾	376～450 6巾	451～525 7巾	526～600 8巾
～100	40,000	59,500	79,000	98,500	118,000	137,500	157,000
～120	47,800	71,200	94,600	118,000	141,400	164,800	188,200
～140	52,400	78,100	103,800	129,500	155,200	180,900	206,600
～160	57,000	85,000	113,000	141,000	169,000	197,000	225,000
～180	64,600	96,400	128,200	160,000	191,800	223,600	255,400
～200	69,200	103,300	137,400	171,500	205,600	239,700	273,800
～220	77,000	115,000	153,000	191,000	229,000	267,000	305,000
～240	81,600	121,900	162,200	202,500	242,800	283,100	323,400
～260	86,200	128,800	171,400	214,000	256,600	299,200	341,800
～280	94,000	140,500	187,000	233,500	280,000	326,500	373,000
～300	98,400	147,100	195,800	244,500	293,200	341,900	390,600

●タッセル込

※2ッ山限定。1巾での両引きはできません。
※300cmを超える仕上り巾は両引きのみになります。
※形態安定加工により風合いに変化が生じる場合があります。

プレーンシェード ドラム式・R-61PD

仕上り巾 / 仕上り丈	30～50	51～90	91～142	143～190	191～240	241～290	291～340	341～400
～100	25,100	27,900	33,700	45,700	51,400	57,000	69,100	75,400
～120	26,800	29,600	35,700	48,600	54,600	60,600	73,600	80,100
～140	29,400	32,200	38,800	53,700	60,200	66,700	81,700	88,800
～160	30,200	33,000	39,800	55,900	62,500	69,200	84,900	92,200
～180	31,900	34,700	41,800	58,700	65,800	72,800	89,800	97,400
～200	33,600	36,400	43,900	62,600	70,000	77,400	96,200	104,200
～220	35,300	38,100	45,900	65,500	73,200	80,900	100,600	108,900
～240	37,800	40,600	48,900	70,600	78,800	87,000	108,800	117,600
～260	38,700	41,500	50,000	72,800	81,200	89,600	112,000	121,000
～280	40,300	43,100	52,000	75,600	84,400	93,100	116,900	126,200
～300	42,000	44,800	54,000	79,500	88,600	97,700	123,300	133,000

※仕上り巾39cm以下の場合、仕上り丈は200cmまでになります。

プレーンシェード コード式・R-61PC

仕上り巾 / 仕上り丈	18～50	51～90	91～142	143～190	191～240
～100	17,800	20,400	26,200	38,000	43,600
～120	19,500	22,100	28,200	40,900	46,800
～140	22,100	24,700	31,300	46,000	52,400
～160	22,900	25,500	32,300	48,200	54,700
～180	24,600	27,200	34,300	51,000	58,000
～200	26,300	28,900	36,400	54,900	62,200
～220	28,000	30,600	38,400	57,800	65,400
～240	30,500	33,100	41,400	62,900	71,000
～260	31,400	34,000	42,500	65,100	73,400
～280	33,000	35,600	44,500	67,900	76,600
～300	34,700	37,300	46,500	71,800	80,800

表示価格には消費税は含まれていません。

シェイパーシェード ドラム式・R-65PD

仕上り丈＼仕上り巾	30～50	51～90	91～142	143～190	191～240	241～290	291～340	341～400
～100	37,700	37,700	52,600	63,200	77,800	81,900	105,700	109,800
～120	40,900	40,900	57,000	68,700	84,700	89,400	114,900	119,600
～140	45,200	45,200	62,800	76,900	94,600	100,300	128,800	134,500
～160	47,100	47,100	65,700	81,200	99,900	105,900	135,800	141,800
～180	50,300	50,300	70,000	86,600	106,700	113,300	145,600	152,200
～200	53,300	53,300	74,300	93,000	114,600	121,800	156,800	164,000
～220	56,500	56,500	78,700	98,500	121,400	129,300	166,000	173,800
～240	60,800	60,800	84,400	106,700	131,300	140,200	179,900	188,700
～260	62,700	62,700	87,400	111,000	136,600	145,800	186,900	196,000
～280	65,900	65,900	91,600	116,400	143,500	153,200	196,600	206,400
～300	68,900	68,900	95,900	122,800	151,300	161,700	207,800	218,200

※仕上り巾39cm以下の場合、仕上り丈は200cmまでになります。

シェイパーシェード コード式・R-65PC

仕上り丈＼仕上り巾	18～50	51～90	91～142	143～190	191～240
～100	27,700	27,700	38,000	48,600	52,700
～120	30,900	30,900	41,800	53,500	58,300
～140	35,200	35,200	47,100	61,200	66,900
～160	37,200	37,200	49,400	64,900	70,900
～180	40,400	40,400	53,200	69,800	76,400
～200	43,400	43,400	56,900	75,600	82,900
～220	46,600	46,600	60,700	80,500	88,400
～240	50,900	50,900	65,900	88,200	97,000
～260	52,900	52,900	68,300	91,900	101,000
～280	56,100	56,100	72,000	96,800	106,600
～300	59,100	59,100	75,700	102,600	113,000

プレーンシェード裏地付 ドラム式・R-63PD

仕上り丈＼仕上り巾	40～56	57～96	97～136	137～176	177～216	217～240	241～276	277～290
～100	29,900	32,600	38,600	52,700	58,700	63,700	75,400	82,400
～120	33,500	36,200	43,000	60,000	66,800	72,600	86,200	94,400
～140	35,000	37,700	44,800	63,500	70,600	76,700	91,500	100,500
～160	37,600	40,300	48,000	68,200	75,900	82,500	98,400	108,400
～180	41,300	44,000	52,400	75,500	83,900	91,400	109,600	120,900
～200	42,800	45,500	54,200	78,500	87,300	95,000	114,500	126,600
～220	46,400	49,100	58,700	85,800	95,400	103,900	125,200	138,600
～240	47,900	50,600	60,500	89,300	99,200	108,000	130,600	144,700
～260	50,500	53,200	63,600	94,000	104,400	113,800	137,400	152,600
～280	54,200	56,900	68,100	101,300	112,500	122,700	148,600	165,100
～300	55,700	58,400	69,900	104,300	115,800	126,300	153,500	170,800

プレーンシェード裏地付 コード式・R-63PC

仕上り丈＼仕上り巾	30～56	57～96	97～136	137～176	177～200
～100	22,500	25,100	31,100	45,100	50,000
～120	26,100	28,700	35,500	52,400	58,100
～140	27,600	30,200	37,300	55,900	61,900
～160	30,200	32,800	40,500	60,600	67,200
～180	33,900	36,500	44,900	67,900	75,200
～200	35,400	38,000	46,700	70,900	78,600
～220	39,000	41,600	51,200	78,200	86,700

ピーコックシェード コード式・R-62PC

仕上り丈＼仕上り巾	60～86	87～125
～120	31,600	51,600
～140	32,800	55,000
～160	36,200	61,900
～180	38,500	65,300
～200	40,800	71,000
～220	43,100	74,500
～240	44,200	77,900

ロールカーテン プレーンタイプ・Q-1P

仕上り丈＼仕上り巾	40～80	81～120	121～140	141～143
～ 50	25,400	27,600	29,700	31,900
～ 80	27,400	29,600	31,700	33,900
～120	30,600	34,000	36,400	38,800
～150	34,700	38,300	41,000	43,600
～200	40,700	44,200	47,100	51,900
～240	45,300	49,100	52,200	59,500

※製作可能寸法は巾：丈＝1：4が限度です。
※電動タイプ（Q-1PA）は23,000円を加算してください。（リモコン代はサービス）

ボックスバランス プレーンタイプ・U-1P

仕上り丈＼仕上り巾	～150	151～200	201～250	251～300	301～350	351～400
～ 40	15,900	20,700	26,000	31,300	36,600	41,400
～ 60	19,900	26,700	33,000	39,800	46,600	52,900

アールバランス プレーンタイプ・U-10P

仕上り丈＼仕上り巾	～142	143～290	291～438
～ 60	18,200	36,300	54,400

ストレートバランス プレーンタイプ・U-9P

仕上り丈＼仕上り巾	～142	143～290	291～438
～ 60	20,800	41,500	62,300

Shakou

表示価格には消費税は含まれていません。

E7167・7168 147cm巾 4,800/m 3,260/㎡ 柄リピート たて 9.8cm×よこ 9.8cm

見本帳掲載 P.110

裏地付についてはP.2をご覧ください。

■スタイリッシュウェーブ縫製・KH KE KO

仕上り丈＼KH 約2倍 仕上り巾	～73 1巾	74～147 2巾	148～220 3巾	221～294 4巾	295～367 5巾	368～441 6巾	442～514 7巾	515～588 8巾	589～600 9巾
～100	11,200	21,400	31,600	41,800	52,000	62,200	72,400	82,600	92,800
～120	12,500	24,000	35,500	47,000	58,500	70,000	81,500	93,000	104,500
～140	13,900	26,800	39,700	52,600	65,500	78,400	91,300	104,200	117,100
～160	15,300	29,600	43,900	58,200	72,500	86,800	101,100	115,400	129,700
～180	16,600	32,200	47,800	63,400	79,000	94,600	110,200	125,800	141,400
～200	18,000	35,000	52,000	69,000	86,000	103,000	120,000	137,000	154,000
～220	19,300	37,600	55,900	74,200	92,500	110,800	129,100	147,400	165,700
～240	20,700	40,400	60,100	79,800	99,500	119,200	138,900	158,600	178,300
～260	22,000	43,000	64,000	85,000	106,000	127,000	148,000	169,000	190,000
～280	23,400	45,800	68,200	90,600	113,000	135,400	157,800	180,200	202,600
～300	24,700	48,400	72,100	95,800	119,500	143,200	166,900	190,600	214,300
KE 約1.5倍仕上り巾	～96	97～192	193～294	295～392	393～490	491～580	581～686	687～784	785～800
KO 約1.5倍仕上り巾	～100	101～200	201～300	301～424	425～524	525～600			

●タッセル込

※1巾での両引きはできません。
※2巾使いは、3ッ山両引きの場合、最大仕上り巾は上記と異なります。(P398参照)
※KEは2ッ山限定、KOは1ッ山限定。
※KH・KOは300cm、KEは400cmを超える仕上り巾は両引きのみになります。
※形態安定加工により風合いに変化が生じる場合があります。

■ハイグレード縫製・SH SE ■ニューシンプル縫製・SO ■フラット縫製・AP

仕上り丈＼SH 約2倍 仕上り巾	～73 1巾	74～147 2巾	148～220 3巾	221～294 4巾	295～367 5巾	368～441 6巾	442～514 7巾	515～588 8巾	589～661 9巾	10巾
～100	10,800	20,600	30,400	40,200	50,000	59,800	69,600	79,400	89,200	99,000
～120	12,000	23,000	34,000	45,000	56,000	67,000	78,000	89,000	100,000	111,000
～140	13,300	25,600	37,900	50,200	62,500	74,800	87,100	99,400	111,700	124,000
～160	14,600	28,200	41,800	55,400	69,000	82,600	96,200	109,800	123,400	137,000
～180	15,900	30,800	45,700	60,600	75,500	90,400	105,300	120,200	135,100	150,000
～200	17,200	33,400	49,600	65,800	82,000	98,200	114,400	130,600	146,800	163,000
～220	18,500	36,000	53,500	71,000	88,500	106,000	123,500	141,000	158,500	176,000
～240	19,800	38,600	57,400	76,200	95,000	113,800	132,600	151,400	170,200	189,000
～260	21,100	41,200	61,300	81,400	101,500	121,600	141,700	161,800	181,900	202,000
～280	22,400	43,800	65,200	86,600	108,000	129,400	150,800	172,200	193,600	215,000
～300	23,700	46,400	69,100	91,800	114,500	137,200	159,900	182,600	205,300	228,000
SE 約1.5倍仕上り巾	～96	97～192	193～294	295～392	393～490	491～580	581～686	687～784	785～882	883～980
SO 約1.5倍仕上り巾	～100	101～200	201～300	301～424	425～524	525～650	651～750			
AP 約1倍仕上り巾	～131	132～262	263～405	406～552	553～695	696～842				

●タッセル込

※SH、SE、SOは1巾での両引きはできません。
※SHの2巾使いは、3ッ山両引きの場合、最大仕上り巾は上記と異なります。(P398参照)
※SEは2ッ山、SOは1ッ山、APはヒダなし。

■リウェーブ縫製・G2

約2倍

仕上り丈＼仕上り巾	～124 2巾	125～224 3巾	225～300 4巾	301～374 5巾	375～450 6巾	451～524 7巾	525～600 8巾
～100	24,200	35,800	47,400	59,000	70,600	82,200	93,800
～120	27,000	40,000	53,000	66,000	79,000	92,000	105,000
～140	30,200	44,800	59,400	74,000	88,600	103,200	117,800
～160	34,800	51,700	68,600	85,500	102,400	119,300	136,200
～180	38,000	56,500	75,000	93,500	112,000	130,500	149,000
～200	41,000	61,000	81,000	101,000	121,000	141,000	161,000
～220	44,000	65,500	87,000	108,500	130,000	151,500	173,000
～240	47,200	70,300	93,400	116,500	139,600	162,700	185,800
～260	50,000	74,500	99,000	123,500	148,000	172,500	197,000
～280	53,000	79,000	105,000	131,000	157,000	183,000	209,000
～300	56,200	83,800	111,400	139,000	166,600	194,200	221,800

●タッセル込

※3ッ山限定。1巾での両引きはできません。
※300cmを超える仕上り巾は両引きのみになります。
※片引きで300cmを超える400cmまでの場合は、別途料金が必要となります。詳しくは担当営業までお問い合せください。

■ワッフルサンド縫製・KV

約2倍

仕上り丈＼仕上り巾	74～147 2巾	148～220 3巾	221～294 4巾	295～367 5巾	368～441 6巾	442～514 7巾	515～588 8巾
～100	40,000	59,500	79,000	98,500	118,000	137,500	157,000
～120	45,800	68,200	90,600	113,000	135,400	157,800	180,200
～140	51,400	76,600	101,800	127,000	152,200	177,400	202,600
～160	56,800	84,700	112,600	140,500	168,400	196,300	224,200
～180	62,600	93,400	124,200	155,000	185,800	216,600	247,400
～200	68,200	101,800	135,400	169,000	202,600	236,200	269,800
～220	74,000	110,500	147,000	183,500	220,000	256,500	293,000
～240	79,600	118,900	158,200	197,500	236,800	276,100	315,400
～260	85,000	127,000	169,000	211,000	253,000	295,000	337,000
～280	90,800	135,700	180,600	225,500	270,400	315,300	360,200
～300	96,400	144,100	191,800	239,500	287,200	334,900	382,600

●タッセル込

※2ッ山限定。1巾での両引きはできません。
※300cmを超える仕上り巾は両引きのみになります。
※形態安定加工により風合いに変化が生じる場合があります。

プレーンシェード ドラム式・R-61PD

仕上り丈＼仕上り巾	30～50	51～90	91～139	140～190	191～240	241～284	285～290	291～340	341～400
～100	24,900	27,700	33,200	45,200	50,800	56,100	65,000	70,600	76,900
～120	26,500	29,300	35,200	48,500	54,500	60,100	70,300	76,200	82,800
～140	28,200	31,000	37,200	51,800	58,100	64,100	75,100	81,400	88,300
～160	29,800	32,600	39,200	55,100	61,800	68,100	80,400	87,000	94,300
～180	31,500	34,300	41,200	58,400	65,400	72,000	85,700	92,700	100,300
～200	33,100	35,900	43,200	61,700	69,100	76,000	91,000	98,300	106,300
～220	34,800	37,600	45,200	64,500	72,200	79,500	96,300	104,000	112,300
～240	36,400	39,200	47,200	67,800	75,900	83,500	101,600	109,600	118,300
～260	38,100	40,900	49,200	71,100	79,500	87,500	106,800	115,200	124,300
～280	39,700	42,500	51,200	74,400	83,200	91,500	112,100	120,900	130,200
～300	41,400	44,200	53,200	77,700	86,800	95,500	117,400	126,500	136,200

※仕上り巾39cm以下の場合、仕上り丈は200cmまでになります。

プレーンシェード コード式・R-61PC

仕上り丈＼仕上り巾	18～50	51～90	91～139	140～190	191～240
～100	17,600	20,200	25,700	37,500	43,000
～120	19,200	21,800	27,700	40,800	46,700
～140	20,900	23,500	29,700	44,100	50,300
～160	22,500	25,100	31,700	47,400	54,000
～180	24,200	26,800	33,700	50,700	57,600
～200	25,800	28,400	35,700	54,000	61,300
～220	27,500	30,100	37,700	56,800	64,400
～240	29,100	31,700	39,700	60,100	68,100
～260	30,800	33,400	41,700	63,400	71,700
～280	32,400	35,000	43,700	66,700	75,400
～300	34,100	36,700	45,700	70,000	79,000

表示価格には消費税は含まれていません。

シェイパーシェード ドラム式・R-65PD

仕上り丈＼仕上り巾	30～50	51～90	91～139	140～190	191～240	241～284	285～290	291～340	341～400
～100	37,500	37,500	52,400	62,700	77,300	81,400	91,700	109,000	113,100
～120	40,600	40,600	56,700	68,600	84,600	89,300	101,200	119,700	124,500
～140	43,700	43,700	61,000	74,500	91,800	97,200	110,200	130,000	135,300
～160	46,700	46,700	65,300	80,400	99,100	105,100	119,700	140,700	146,700
～180	49,900	49,900	69,600	86,300	106,400	113,000	129,200	151,400	158,000
～200	52,900	52,900	73,800	92,100	113,700	120,900	138,700	162,100	169,400
～220	56,000	56,000	78,200	97,600	120,400	128,300	148,200	172,900	180,700
～240	59,100	59,100	82,400	103,400	127,700	136,200	157,700	183,600	192,100
～260	62,100	62,100	86,800	109,300	135,000	144,100	167,200	194,300	203,400
～280	65,300	65,300	91,000	115,200	142,300	152,000	176,700	205,000	214,800
～300	68,300	68,300	95,300	121,000	149,500	159,900	186,200	215,700	226,100

※仕上り巾39cm以下の場合、仕上り丈は200cmまでになります。

シェイパーシェード コード式・R-65PC

仕上り丈＼仕上り巾	18～50	51～90	91～139	140～190	191～240
～100	27,500	27,500	37,800	48,100	52,200
～120	30,600	30,600	41,500	53,400	58,200
～140	33,700	33,700	45,300	58,800	64,100
～160	36,800	36,800	49,000	64,100	70,100
～180	40,000	40,000	52,800	69,500	76,100
～200	43,000	43,000	56,400	74,700	82,000
～220	46,100	46,100	60,200	79,600	87,400
～240	49,200	49,200	63,900	84,900	93,400
～260	52,300	52,300	67,700	90,200	99,400
～280	55,500	55,500	71,400	95,600	105,400
～300	58,500	58,500	75,100	100,800	111,200

プレーンシェード裏地付 ドラム式・R-63PD

仕上り丈＼仕上り巾	40～56	57～96	97～136	137～176	177～216	217～240	241～276	277～290
～100	29,600	32,300	38,300	52,700	58,700	63,700	75,200	82,100
～120	32,200	34,900	41,400	57,800	64,400	69,900	82,900	90,900
～140	34,700	37,400	44,500	62,900	70,000	76,100	90,600	99,600
～160	37,300	40,000	47,600	68,000	75,600	82,300	97,800	107,800
～180	39,800	42,500	50,700	73,100	81,300	88,500	105,500	116,500
～200	42,300	45,000	53,800	78,100	86,900	94,600	113,200	125,300
～220	44,900	47,600	56,900	83,200	92,500	100,800	120,900	134,000
～240	47,400	50,100	60,000	87,800	97,700	106,500	128,600	142,700
～260	50,000	52,700	63,100	92,900	103,300	112,700	136,200	151,400
～280	52,500	55,200	66,200	98,000	108,900	118,900	143,900	160,100
～300	55,000	57,700	69,200	103,100	114,600	125,100	151,600	168,900

プレーンシェード裏地付 コード式・R-63PC

仕上り丈＼仕上り巾	30～56	57～96	97～136	137～176	177～200
～100	22,200	24,800	30,800	45,100	50,000
～120	24,800	27,400	33,900	50,200	55,700
～140	27,300	29,900	37,000	55,300	61,300
～160	29,900	32,500	40,100	60,400	66,900
～180	32,400	35,000	43,200	65,500	72,600
～200	34,900	37,500	46,300	70,500	78,200
～220	37,500	40,100	49,400	75,600	83,800

ピーコックシェード コード式・R-62PC

仕上り丈＼仕上り巾	60～86	87～125
～120	30,000	49,500
～140	32,200	53,900
～160	34,500	58,400
～180	36,700	62,800
～200	40,000	69,500
～220	42,300	72,800
～240	44,500	77,300

ロールカーテン プレーンタイプ・Q-1P

仕上り丈＼仕上り巾	～80	81～120	121～140	141～195
～ 50	25,300	27,500	29,600	38,000
～ 80	26,700	28,900	31,000	40,900
～120	30,300	33,700	36,100	48,800
～150	34,400	38,000	40,700	55,600
～200	39,800	43,300	46,200	66,600
～240	44,800	48,600	51,700	77,200

※仕上り巾138cm以上は巾継ぎが入ります。
※製作可能寸法は巾：丈＝1：4が限度です。
※電動タイプ（Q-1PA）は23,000円を加算してください。（リモコン代はサービス）

ボックスバランス プレーンタイプ・U-1P

仕上り丈＼仕上り巾	～147	148～196	197～245	246～294	295～343	344～392	393～441
～ 40	15,500	20,600	25,700	30,900	36,000	41,100	45,800
～ 60	18,300	24,400	30,500	36,600	42,200	48,300	54,400

アールバランス プレーンタイプ・U-10P

仕上り丈＼仕上り巾	～139	140～284	285～429
～ 60	17,200	34,800	52,400

ストレートバランス プレーンタイプ・U-9P

仕上り丈＼仕上り巾	～139	140～284	285～429
～ 60	19,700	39,900	60,100

クッション

サイズ	パイピング	ステッチ	フリル	ボルスター
33×33	3,700	3,700	5,200	——
45×45	3,900	3,900	5,200	——
60×60	6,100	6,100	7,600	——
18R×40	——	——	——	11,300

シートクッション

サイズ	ダイニングシート	リビングシート	座布団カバー
45×43	3,800	——	——
48×48	——	3,800	——
55×59	——	——	3,300

マルチカバー

サイズ	
200×190（一人掛）	15,200
200×290（三人掛）	15,500

BS-2 ベッドスプレッド・プレーン

サイズ	
S ～190×～310	18,500
SD ～220×～310	19,400
D ～240×～310	20,300

ベッドスプレッド（キルト） BK-1 BK-2 BK-3

タイプ	サイズ	ダイヤ ストライプ チュール	ダブルダイヤ	ファン ワイドストライプ
BK-1 キルトプレーン	S ～190×～310	43,400	50,800	55,900
	SD ～220×～310	43,400	55,000	60,600
	D ～240×～310	43,400	59,600	64,900
BK-2 キルトフリル	S ～190×～310	45,100	55,100	57,900
	SD ～220×～310	47,600	62,400	65,600
	D ～240×～310	58,500	77,300	81,000
BK-3 キルトボックス	S ～190×～310	43,400	57,000	62,000
	SD ～220×～310	43,400	61,200	66,700
	D ～240×～310	43,400	65,800	71,000

表示価格には消費税は含まれていません。

E7169〜7171　150cm巾　4,900/m　3,260/㎡　柄リピート たて 48cm×よこ ―cm

見本帳掲載 P.111

裏地付についてはP.2をご覧ください。

■スタイリッシュウェーブ縫製・KH KE KO

KH 約2倍 仕上り巾 / 仕上り丈	～75 1巾	76～150 2巾	151～225 3巾	226～300 4巾	301～375 5巾	376～450 6巾	451～525 7巾	526～600 8巾
～100	11,100	21,200	31,300	41,400	51,500	61,600	71,700	81,800
～120	14,500	28,000	41,500	55,000	68,500	82,000	95,500	109,000
～140	14,500	28,000	41,500	55,000	68,500	82,000	95,500	109,000
～160	17,800	34,600	51,400	68,200	85,000	101,800	118,600	135,400
～180	17,800	34,600	51,400	68,200	85,000	101,800	118,600	135,400
～200	17,800	34,600	51,400	68,200	85,000	101,800	118,600	135,400
～220	21,200	41,400	61,600	81,800	102,000	122,200	142,400	162,600
～240	21,200	41,400	61,600	81,800	102,000	122,200	142,400	162,600
～260	24,600	48,200	71,800	95,400	119,000	142,600	166,200	189,800
～280	24,600	48,200	71,800	95,400	119,000	142,600	166,200	189,800
～300	27,900	54,800	81,700	108,600	135,500	162,400	189,300	216,200
KE 約1.5倍仕上り巾	～100	101～200	201～300	301～400	401～500	501～600	601～700	701～800
KO 約1.5倍仕上り巾	～100	101～200	201～324	325～424	425～550	551～600		

●タッセル込

※1巾での両引きはできません。
※2巾使いは、3ッ山両引きの場合、最大仕上り巾は上記と異なります。(P398参照)
※KEは2ッ山限定、KOは1ッ山限定。
※KH・KOは300cm、KEは400cmを超える仕上り巾は両引きのみになります。
※形態安定加工により風合いに変化が生じる場合があります。

■ハイグレード縫製・SH SE ■ニューシンプル縫製・SO ■フラット縫製・AP

SH 約2倍 仕上り巾 / 仕上り丈	～75 1巾	76～150 2巾	151～225 3巾	226～300 4巾	301～375 5巾	376～450 6巾	451～525 7巾	526～600 8巾	601～675 9巾
～100	10,700	20,400	30,100	39,800	49,500	59,200	68,900	78,600	88,300
～120	13,900	26,800	39,700	52,600	65,500	78,400	91,300	104,200	117,100
～140	13,900	26,800	39,700	52,600	65,500	78,400	91,300	104,200	117,100
～160	17,100	33,200	49,300	65,400	81,500	97,600	113,700	129,800	145,900
～180	17,100	33,200	49,300	65,400	81,500	97,600	113,700	129,800	145,900
～200	17,100	33,200	49,300	65,400	81,500	97,600	113,700	129,800	145,900
～220	20,300	39,600	58,900	78,200	97,500	116,800	136,100	155,400	174,700
～240	20,300	39,600	58,900	78,200	97,500	116,800	136,100	155,400	174,700
～260	23,600	46,200	68,800	91,400	114,000	136,600	159,200	181,800	204,400
～280	23,600	46,200	68,800	91,400	114,000	136,600	159,200	181,800	204,400
～300	26,800	52,600	78,400	104,200	130,000	155,800	181,600	207,400	233,200
SE 約1.5倍仕上り巾	～100	101～200	201～300	301～400	401～500	501～600	601～700	701～800	801～900
SO 約1.5倍仕上り巾	～100	101～200	201～324	325～424	425～550	551～650	651～774		
AP 約1倍仕上り巾	～134	135～268	269～414	415～564	565～710	711～860			

●タッセル込

※SH、SE、SOは1巾での両引きはできません。
※SHの2巾使いは、3ッ山両引きの場合、最大仕上り巾は上記と異なります。(P398参照)
※SEは2ッ山、SOは1ッ山、APはヒダなし。

■リウェーブ縫製・G2

約2倍

仕上り巾 / 仕上り丈	～124 2巾	125～224 3巾	225～300 4巾	301～374 5巾	375～450 6巾	451～524 7巾	525～600 8巾
～100	31,600	46,900	62,200	77,500	92,800	108,100	123,400
～120	31,600	46,900	62,200	77,500	92,800	108,100	123,400
～140	31,600	46,900	62,200	77,500	92,800	108,100	123,400
～160	39,000	58,000	77,000	96,000	115,000	134,000	153,000
～180	39,000	58,000	77,000	96,000	115,000	134,000	153,000
～200	46,600	69,400	92,200	115,000	137,800	160,600	183,400
～220	46,600	69,400	92,200	115,000	137,800	160,600	183,400
～240	46,600	69,400	92,200	115,000	137,800	160,600	183,400
～260	54,400	81,100	107,800	134,500	161,200	187,900	214,600
～280	54,400	81,100	107,800	134,500	161,200	187,900	214,600
～300	62,000	92,500	123,000	153,500	184,000	214,500	245,000

●タッセル込

※3ッ山限定。1巾での両引きはできません。
※300cmを超える仕上り巾は両引きのみになります。
※片引きで300cmを超える400cmまでの場合は、別途料金が必要となります。詳しくは担当営業までお問い合せください。

■ワッフルサンド縫製・KV

約2倍

仕上り巾 / 仕上り丈	76～150 2巾	151～225 3巾	226～300 4巾	301～375 5巾	376～450 6巾	451～525 7巾	526～600 8巾
～100	40,000	59,500	79,000	98,500	118,000	137,500	157,000
～120	51,600	76,900	102,200	127,500	152,800	178,100	203,400
～140	53,200	79,300	105,400	131,500	157,600	183,700	209,800
～160	64,800	96,700	128,600	160,500	192,400	224,300	256,200
～180	66,600	99,400	132,200	165,000	197,800	230,600	263,400
～200	68,200	101,800	135,400	169,000	202,600	236,200	269,800
～220	79,800	119,200	158,600	198,000	237,400	276,800	316,200
～240	81,400	121,600	161,800	202,000	242,200	282,400	322,600
～260	93,000	139,000	185,000	231,000	277,000	323,000	369,000
～280	94,800	141,700	188,600	235,500	282,400	329,300	376,200
～300	106,200	158,800	211,400	264,000	316,600	369,200	421,800

●タッセル込

※2ッ山限定。1巾での両引きはできません。
※300cmを超える仕上り巾は両引きのみになります。
※形態安定加工により風合いに変化が生じる場合があります。

プレーンシェード ドラム式・R-61PD

仕上り巾 / 仕上り丈	30～50	51～90	91～142	143～190	191～240	241～290	291～340	341～400
～100	26,700	29,500	35,600	48,300	54,300	60,300	73,600	80,200
～120	26,700	29,500	35,600	48,300	54,300	60,300	73,600	80,200
～140	30,800	33,600	40,600	56,700	63,500	70,400	86,500	94,000
～160	30,800	33,600	40,600	56,700	63,500	70,400	86,500	94,000
～180	34,200	37,000	44,600	63,800	71,400	78,900	98,200	106,300
～200	34,200	37,000	44,600	63,800	71,400	78,900	98,200	106,300
～220	34,200	37,000	44,600	63,800	71,400	78,900	98,200	106,300
～240	38,400	41,200	49,700	72,200	80,600	89,000	111,600	120,600
～260	38,400	41,200	49,700	72,200	80,600	89,000	111,600	120,600
～280	42,500	45,300	54,700	80,500	89,800	99,100	124,500	134,400
～300	42,500	45,300	54,700	80,500	89,800	99,100	124,500	134,400

※仕上り巾39cm以下の場合、仕上り丈は200cmまでになります。

プレーンシェード コード式・R-61PC

仕上り巾 / 仕上り丈	18～50	51～90	91～142	143～190	191～240
～100	19,400	22,000	28,100	40,600	46,500
～120	19,400	22,000	28,100	40,600	46,500
～140	23,500	26,100	33,100	49,000	55,700
～160	23,500	26,100	33,100	49,000	55,700
～180	26,900	29,500	37,100	56,100	63,600
～200	26,900	29,500	37,100	56,100	63,600
～220	26,900	29,500	37,100	56,100	63,600
～240	31,100	33,700	42,200	64,500	72,800
～260	31,100	33,700	42,200	64,500	72,800
～280	35,200	37,800	47,200	72,800	82,000
～300	35,200	37,800	47,200	72,800	82,000

シェイパーシェード ドラム式・R-65PD

仕上り丈＼仕上り巾	30～50	51～90	91～142	143～190	191～240	241～290	291～340	341～400
～100	39,800	39,800	55,400	67,000	82,200	86,900	112,200	116,900
～120	40,700	40,700	56,900	68,500	84,400	89,100	115,000	119,700
～140	47,200	47,200	65,400	81,100	99,400	105,700	135,700	142,000
～160	48,000	48,000	66,900	82,600	101,600	107,900	138,500	144,800
～180	53,400	53,400	74,100	93,400	114,500	122,000	156,900	164,500
～200	54,200	54,200	75,500	94,800	116,700	124,200	159,700	167,300
～220	55,100	55,100	77,000	96,300	118,900	126,400	162,500	170,100
～240	61,600	61,600	85,600	108,900	133,800	143,000	183,700	192,900
～260	62,400	62,400	87,100	110,400	136,000	145,200	186,500	195,700
～280	68,900	68,900	95,600	123,000	151,000	161,700	207,200	217,900
～300	69,700	69,700	97,000	124,400	153,200	163,900	210,000	220,700

※仕上り巾39cm以下の場合、仕上り丈は200cmまでになります。

シェイパーシェード コード式・R-65PC

仕上り丈＼仕上り巾	18～50	51～90	91～142	143～190	191～240
～100	29,800	29,800	40,800	52,400	57,100
～120	30,700	30,700	41,700	53,300	58,000
～140	37,200	37,200	49,700	65,400	71,700
～160	38,100	38,100	50,600	66,300	72,600
～180	43,500	43,500	57,300	76,600	84,200
～200	44,300	44,300	58,100	77,400	85,000
～220	45,200	45,200	59,000	78,300	85,900
～240	51,700	51,700	67,100	90,400	99,500
～260	52,600	52,600	68,000	91,300	100,400
～280	59,100	59,100	76,000	103,400	114,100
～300	59,900	59,900	76,800	104,200	114,900

プレーンシェード裏地付 ドラム式・R-63PD

仕上り丈＼仕上り巾	40～56	57～96	97～136	137～176	177～216	217～240	241～276	277～290
～100	32,900	35,600	42,400	58,700	65,600	71,400	85,300	93,000
～120	33,400	36,100	42,900	59,700	66,500	72,300	86,200	94,500
～140	39,000	41,700	49,900	71,100	79,300	86,500	103,700	113,800
～160	39,500	42,200	50,400	72,000	80,200	87,400	104,600	115,200
～180	40,000	42,700	50,900	73,000	81,200	88,400	105,600	116,600
～200	44,600	47,300	56,600	82,700	92,000	100,300	121,100	133,700
～220	45,100	47,800	57,100	83,700	93,000	101,300	122,100	135,200
～240	50,800	53,500	64,200	95,100	105,700	115,400	140,000	155,000
～260	51,300	54,000	64,700	96,000	106,700	116,400	141,000	156,400
～280	57,000	59,700	71,700	107,400	119,400	130,500	158,400	175,700
～300	57,400	60,100	72,200	108,300	120,400	131,400	159,400	177,200

プレーンシェード裏地付 コード式・R-63PC

仕上り丈＼仕上り巾	30～56	57～96	97～136	137～176	177～200
～100	25,500	28,100	34,900	51,100	56,900
～120	26,000	28,600	35,400	52,100	57,800
～140	31,600	34,200	42,400	63,500	70,600
～160	32,100	34,700	42,900	64,400	71,500
～180	32,600	35,200	43,400	65,400	72,500
～200	37,200	39,800	49,100	75,100	83,300
～220	37,700	40,300	49,600	76,100	84,300

ピーコックシェード コード式・R-62PC

仕上り丈＼仕上り巾	60～86	87～125
～120	31,500	51,300
～140	37,100	62,600
～160	37,100	62,600
～180	41,700	72,800
～200	41,700	72,800
～220	41,700	72,800
～240	47,400	84,200

ロールカーテン プレーンタイプ・Q-1P

仕上り丈＼仕上り巾	～80	81～120	121～140	141～143	144～195
～ 50	25,800	28,000	30,100	32,300	39,100
～ 80	28,300	30,500	32,600	34,800	43,600
～120	32,400	35,800	38,200	40,600	52,600
～150	35,000	38,600	41,300	43,900	56,500
～200	40,000	43,500	46,400	51,200	67,100
～240	45,100	48,900	52,000	59,300	78,300

※仕上り巾141cm以上は巾継ぎが入ります。
※製作可能寸法は巾：丈＝1：4が限度です。
※電動タイプ（Q-1PA）は23,000円を加算してください。（リモコン代はサービス）

クッション

サイズ	パイピング	ステッチ	ボルスター
33×33	3,700	3,700	——
45×45	3,900	3,900	——
60×60	6,200	6,200	——
18R×40	——	——	11,300

シートクッション

サイズ	ダイニングシート	リビングシート	座布団カバー
45×43	3,900	——	——
48×48	——	3,900	——
55×59	——	——	3,300

マルチカバー

サイズ	
200×190（一人掛）	16,500
200×290（三人掛）	16,800

BS-2 ベッドスプレッド・プレーン

サイズ	
S ～190×～310	19,000
SD ～220×～310	19,900
D ～240×～310	20,800

ベッドスプレッド（キルト） BK-1 BK-2 BK-3

タイプ	サイズ	ダイヤ ストライプ チュール	ダブルダイヤ	ファン ワイドストライプ
BK-1 キルトプレーン	S ～190×～310	44,800	53,300	58,300
	SD ～220×～310	44,800	57,500	63,000
	D ～240×～310	44,800	62,100	67,300
BK-2 キルトフリル	S ～190×～310	45,600	56,300	59,100
	SD ～220×～310	46,400	62,300	65,600
	D ～240×～310	59,100	79,500	83,200
BK-3 キルトボックス	S ～190×～310	44,800	59,500	64,500
	SD ～220×～310	44,800	63,700	69,200
	D ～240×～310	44,800	68,300	73,500

表示価格には消費税は含まれていません。

E7172・7173 151cm巾 5,400/m 3,570/㎡ 柄リピート たて 18.3cm×よこ 13.8cm

見本帳掲載 P.112

裏地付についてはP.2をご覧ください。

■スタイリッシュウェーブ縫製・KH KE KO

KH 約2倍 仕上り巾 / 仕上り丈	～75 1巾	76～151 2巾	152～226 3巾	227～302 4巾	303～377 5巾	378～453 6巾	454～528 7巾	529～600 8巾
～100	12,200	23,400	34,600	45,800	57,000	68,200	79,400	90,600
～120	13,600	26,200	38,800	51,400	64,000	76,600	89,200	101,800
～140	15,000	29,000	43,000	57,000	71,000	85,000	99,000	113,000
～160	16,300	31,600	46,900	62,200	77,500	92,800	108,100	123,400
～180	19,100	37,200	55,300	73,400	91,500	109,600	127,700	145,800
～200	20,500	40,000	59,500	79,000	98,500	118,000	137,500	157,000
～220	21,900	42,800	63,700	84,600	105,500	126,400	147,300	168,200
～240	23,300	45,600	67,900	90,200	112,500	134,800	157,100	179,400
～260	24,700	48,400	72,100	95,800	119,500	143,200	166,900	190,600
～280	26,100	51,200	76,300	101,400	126,500	151,600	176,700	201,800
～300	27,500	54,000	80,500	107,000	133,500	160,000	186,500	213,000
KE 約1.5倍仕上り巾	～100	101～200	201～302	303～402	403～502	503～604	605～704	705～800
KO 約1.5倍仕上り巾	～100	101～200	201～324	325～424	425～550	551～600		

●タッセル込

※1巾での両引きはできません。
※2巾使いは、3ッ山両引きの場合、最大仕上り巾は上記と異なります。(P398参照)
※KEは2ッ山限定、KOは1ッ山限定。
※KH・KOは300cm、KEは400cmを超える仕上り巾は両引きのみになります。
※形態安定加工により風合いに変化が生じる場合があります。

■ハイグレード縫製・SH SE ■ニューシンプル縫製・SO ■フラット縫製・AP

SH 約2倍 仕上り巾 / 仕上り丈	～75 1巾	76～151 2巾	152～226 3巾	227～302 4巾	303～377 5巾	378～453 6巾	454～528 7巾	529～604 8巾	605～679 9巾
～100	11,700	22,400	33,100	43,800	54,500	65,200	75,900	86,600	97,300
～120	13,100	25,200	37,300	49,400	61,500	73,600	85,700	97,800	109,900
～140	14,400	27,800	41,200	54,600	68,000	81,400	94,800	108,200	121,600
～160	15,700	30,400	45,100	59,800	74,500	89,200	103,900	118,600	133,300
～180	18,400	35,800	53,200	70,600	88,000	105,400	122,800	140,200	157,600
～200	19,800	38,600	57,400	76,200	95,000	113,800	132,600	151,400	170,200
～220	21,100	41,200	61,300	81,400	101,500	121,600	141,700	161,800	181,900
～240	22,400	43,800	65,200	86,600	108,000	129,400	150,800	172,200	193,600
～260	23,800	46,600	69,400	92,200	115,000	137,800	160,600	183,400	206,200
～280	25,100	49,200	73,300	97,400	121,500	145,600	169,700	193,800	217,900
～300	26,400	51,800	77,200	102,600	128,000	153,400	178,800	204,200	229,600
SE 約1.5倍仕上り巾	～100	101～200	201～302	303～402	403～502	503～604	605～704	705～804	805～906
SO 約1.5倍仕上り巾	～100	101～200	201～324	325～424	425～550	551～650	651～774		
AP 約1倍仕上り巾	～135	136～270	271～417	418～568	569～715	716～866			

●タッセル込

※SH、SE、SOは1巾での両引きはできません。
※SHの2巾使いは、3ッ山両引きの場合、最大仕上り巾は上記と異なります。(P398参照)
※SEは2ッ山、SOは1ッ山、APはヒダなし。

■リウェーブ縫製・G2

約2倍

仕上り巾 / 仕上り丈	～124 2巾	125～224 3巾	225～300 4巾	301～374 5巾	375～450 6巾	451～524 7巾	525～600 8巾
～100	26,400	39,100	51,800	64,500	77,200	89,900	102,600
～120	32,600	48,400	64,200	80,000	95,800	111,600	127,400
～140	35,800	53,200	70,600	88,000	105,400	122,800	140,200
～160	39,000	58,000	77,000	96,000	115,000	134,000	153,000
～180	42,000	62,500	83,000	103,500	124,000	144,500	165,000
～200	45,400	67,600	89,800	112,000	134,200	156,400	178,600
～220	48,400	72,100	95,800	119,500	143,200	166,900	190,600
～240	51,600	76,900	102,200	127,500	152,800	178,100	203,400
～260	54,800	81,700	108,600	135,500	162,400	189,300	216,200
～280	57,800	86,200	114,600	143,000	171,400	199,800	228,200
～300	61,000	91,000	121,000	151,000	181,000	211,000	241,000

●タッセル込

※3ッ山限定。1巾での両引きはできません。
※300cmを超える仕上り巾は両引きのみになります。
※片引きで300cmを超える400cmまでの場合は、別途料金が必要となります。詳しくは担当営業までお問い合せください。

■ワッフルサンド縫製・KV

約2倍

仕上り巾 / 仕上り丈	76～151 2巾	152～226 3巾	227～302 4巾	303～377 5巾	378～453 6巾	454～528 7巾	529～600 8巾
～100	46,800	67,400	88,000	108,600	129,200	149,800	165,800
～120	53,500	77,000	100,500	124,000	147,500	171,000	189,000
～140	59,900	86,200	112,500	138,800	165,100	191,400	211,400
～160	66,300	95,400	124,500	153,600	182,700	211,800	233,800
～180	77,000	111,000	145,000	179,000	213,000	247,000	273,000
～200	83,400	120,200	157,000	193,800	230,600	267,400	295,400
～220	90,100	129,800	169,500	209,200	248,900	288,600	318,600
～240	96,500	139,000	181,500	224,000	266,500	309,000	341,000
～260	102,900	148,200	193,500	238,800	284,100	329,400	363,400
～280	109,600	157,800	206,000	254,200	302,400	350,600	386,600
～300	115,800	166,700	217,600	268,500	319,400	370,300	408,200

●タッセル込

※2ッ山限定。1巾での両引きはできません。
※300cmを超える仕上り巾は両引きのみになります。
※形態安定加工により風合いに変化が生じる場合があります。

プレーンシェード ドラム式・R-61PD

仕上り巾 / 仕上り丈	30～50	51～90	91～143	144～190	191～240	241～290	291～340	341～400
～100	25,700	28,500	34,300	46,800	52,400	58,000	70,700	76,900
～120	27,400	30,200	36,400	50,300	56,300	62,300	75,800	82,400
～140	29,200	32,000	38,500	53,300	59,600	66,000	81,500	88,400
～160	31,000	33,800	40,600	56,800	63,500	70,200	86,600	93,900
～180	32,700	35,500	42,800	60,400	67,400	74,400	92,200	99,900
～200	33,600	36,400	43,800	62,700	69,900	77,100	96,200	103,900
～220	37,200	40,000	48,000	69,800	77,700	85,500	106,900	115,400
～240	38,900	41,700	50,200	72,800	81,000	89,200	112,600	121,400
～260	40,700	43,500	52,300	76,300	84,900	93,500	117,700	126,900
～280	42,500	45,300	54,400	79,800	88,800	97,700	123,300	132,900
～300	43,400	46,200	55,400	82,200	91,300	100,300	127,300	136,900

※仕上り巾39cm以下の場合、仕上り丈は200cmまでになります。

プレーンシェード コード式・R-61PC

仕上り巾 / 仕上り丈	18～50	51～90	91～143	144～190	191～240
～100	18,400	21,000	26,700	39,100	44,600
～120	20,100	22,700	28,800	42,600	48,500
～140	21,900	24,500	30,900	45,600	51,800
～160	23,700	26,300	33,000	49,100	55,700
～180	25,400	28,000	35,200	52,700	59,600
～200	26,300	28,900	36,200	55,000	62,100
～220	29,900	32,500	40,400	62,100	69,900
～240	31,600	34,200	42,600	65,100	73,200
～260	33,400	36,000	44,700	68,600	77,100
～280	35,200	37,800	46,800	72,100	81,000
～300	36,100	38,700	47,800	74,500	83,500

表示価格には消費税は含まれていません。

シェイパーシェード ドラム式・R-65PD

仕上り丈＼仕上り巾	30～50	51～90	91～143	144～190	191～240	241～290	291～340	341～400
～100	38,300	38,300	53,200	64,300	78,900	83,000	107,300	111,400
～120	41,500	41,500	57,600	70,400	86,400	91,100	117,200	121,900
～140	44,700	44,700	62,000	76,000	93,300	98,700	127,600	133,000
～160	47,900	47,900	66,500	82,200	100,900	106,800	137,500	143,500
～180	51,100	51,100	70,800	88,200	108,400	115,000	148,000	154,600
～200	53,100	53,100	73,700	92,500	113,800	120,700	155,700	162,600
～220	58,700	58,700	81,200	103,400	126,600	134,800	173,300	181,400
～240	61,900	61,900	85,500	108,900	133,500	142,400	183,700	192,500
～260	65,000	65,000	90,000	115,100	141,100	150,500	193,600	203,100
～280	68,300	68,300	94,400	121,200	148,600	158,600	204,100	214,100
～300	70,300	70,300	97,300	125,500	154,000	164,400	211,800	222,200

※仕上り巾39cm以下の場合、仕上り丈は200cmまでになります。

シェイパーシェード コード式・R-65PC

仕上り丈＼仕上り巾	18～50	51～90	91～143	144～190	191～240
～100	28,300	28,300	38,600	49,700	53,800
～120	31,500	31,500	42,400	55,200	60,000
～140	34,700	34,700	46,300	60,300	65,600
～160	38,000	38,000	50,200	65,900	71,900
～180	41,200	41,200	54,000	71,400	78,100
～200	43,200	43,200	56,300	75,100	82,100
～220	48,800	48,800	63,200	85,400	93,600
～240	52,000	52,000	67,000	90,400	99,200
～260	55,200	55,200	70,900	96,000	105,500
～280	58,500	58,500	74,800	101,600	111,700
～300	60,500	60,500	77,100	105,300	115,700

プレーンシェード裏地付 ドラム式・R-63PD

仕上り丈＼仕上り巾	40～56	57～96	97～136	137～176	177～216	217～240	241～276	277～290
～100	31,500	34,200	40,400	56,400	62,600	67,900	80,900	88,100
～120	34,100	36,800	43,600	61,700	68,500	74,300	88,400	96,700
～140	36,800	39,500	46,900	66,500	73,800	80,200	96,500	105,700
～160	39,400	42,100	50,100	71,800	79,700	86,600	104,000	114,300
～180	42,100	44,800	53,300	77,100	85,600	93,100	112,000	123,400
～200	43,700	46,400	55,100	80,800	89,500	97,300	117,600	129,700
～220	46,300	49,000	58,300	86,100	95,400	103,700	125,700	138,800
～240	49,000	51,700	61,500	91,400	101,300	110,100	133,200	147,300
～260	51,600	54,300	64,700	96,200	106,600	116,000	141,200	156,400
～280	54,300	57,000	68,000	101,500	112,500	122,400	148,700	164,900
～300	57,000	59,700	71,200	106,800	118,300	128,800	156,800	174,000

プレーンシェード裏地付 コード式・R-63PC

仕上り丈＼仕上り巾	30～56	57～96	97～136	137～176	177～200
～100	24,100	26,700	32,900	48,800	53,900
～120	26,700	29,300	36,100	54,100	59,800
～140	29,400	32,000	39,400	58,900	65,100
～160	32,000	34,600	42,600	64,200	71,000
～180	34,700	37,300	45,800	69,500	76,900
～200	36,300	38,900	47,600	73,200	80,800
～220	38,900	41,500	50,800	78,500	86,700

ピーコックシェード コード式・R-62PC

仕上り丈＼仕上り巾	60～86	87～125
～120	32,300	54,000
～140	34,700	57,600
～160	37,000	62,400
～180	39,400	67,100
～200	40,600	70,700
～220	43,000	75,400
～240	45,400	80,200

ロールカーテン プレーンタイプ・Q-1P

仕上り丈＼仕上り巾	～80	81～120	121～140	141～144	145～195
～ 50	26,300	28,500	30,600	32,800	39,600
～ 80	28,000	30,200	32,300	34,500	43,400
～120	31,800	35,200	37,600	40,000	51,300
～150	36,600	40,200	42,900	45,500	59,500
～200	41,200	44,700	47,600	52,400	69,500
～240	47,000	50,800	53,900	61,200	81,700

※仕上り巾142cm以上は巾継ぎが入ります。
※製作可能寸法は巾：丈＝1：4が限度です。
※電動タイプ（Q-1PA）は23,000円を加算してください。（リモコン代はサービス）

ボックスバランス プレーンタイプ・U-1P

仕上り丈＼仕上り巾	～151	152～201	202～251	252～302	303～352	353～402
～ 40	16,200	21,200	26,700	31,800	37,300	42,300
～ 60	18,900	25,500	31,600	37,700	44,300	50,400

アールバランス プレーンタイプ・U-10P

仕上り丈＼仕上り巾	～143	144～292	293～441
～ 60	18,900	38,100	56,900

ストレートバランス プレーンタイプ・U-9P

仕上り丈＼仕上り巾	～143	144～292	293～441
～ 60	21,400	43,400	64,800

クッション

サイズ	パイピング	ステッチ	フリル	ボルスター
33×33	3,800	3,800	5,500	——
45×45	4,100	4,100	5,500	——
60×60	6,500	6,500	8,100	——
18R×40	——	——	——	11,500

シートクッション

サイズ	ダイニングシート	リビングシート	座布団カバー
45×43	4,000	——	——
48×48	——	4,000	——
55×59	——	——	3,500

マルチカバー

サイズ	
200×190（一人掛）	16,600
200×290（三人掛）	16,900

BS-2 ベッドスプレッド・プレーン

サイズ	
S ～190×～310	20,000
SD ～220×～310	20,900
D ～240×～310	21,800

ベッドスプレッド（キルト） BK-1 BK-2 BK-3

タイプ	サイズ	ダイヤ ストライプ チュール	ダブルダイヤ	ファン ワイドストライプ
BK-1 キルトプレーン	S ～190×～310	45,700	53,000	58,100
	SD ～220×～310	45,700	57,200	62,800
	D ～240×～310	45,700	61,800	67,100
BK-2 キルトフリル	S ～190×～310	48,300	58,100	60,900
	SD ～220×～310	49,100	64,100	67,400
	D ～240×～310	51,400	72,700	76,300
BK-3 キルトボックス	S ～190×～310	45,700	59,500	64,600
	SD ～220×～310	45,700	63,700	69,300
	D ～240×～310	45,700	68,300	73,600

Shakou

表示価格には消費税は含まれていません。

E7174・7175 148cm巾 4,800/m 3,240/㎡ 柄リピート たて 14.3cm×よこ 9.9cm

見本帳掲載 P.113

裏地付についてはP.2をご覧ください。

■スタイリッシュウェーブ縫製・KH KE KO

KH 約2倍 仕上り巾 / 仕上り丈	～74 1巾	75～148 2巾	149～222 3巾	223～296 4巾	297～370 5巾	371～444 6巾	445～518 7巾	519～592 8巾	593～600 9巾
～100	10,900	20,800	30,700	40,600	50,500	60,400	70,300	80,200	90,100
～120	12,900	24,800	36,700	48,600	60,500	72,400	84,300	96,200	108,100
～140	13,900	26,800	39,700	52,600	65,500	78,400	91,300	104,200	117,100
～160	14,900	28,800	42,700	56,600	70,500	84,400	98,300	112,200	126,100
～180	16,800	32,600	48,400	64,200	80,000	95,800	111,600	127,400	143,200
～200	17,800	34,600	51,400	68,200	85,000	101,800	118,600	135,400	152,200
～220	19,800	38,600	57,400	76,200	95,000	113,800	132,600	151,400	170,200
～240	20,800	40,600	60,400	80,200	100,000	119,800	139,600	159,400	179,200
～260	21,800	42,600	63,400	84,200	105,000	125,800	146,600	167,400	188,200
～280	23,700	46,400	69,100	91,800	114,500	137,200	159,900	182,600	205,300
～300	24,700	48,400	72,100	95,800	119,500	143,200	166,900	190,600	214,300
KE 約1.5倍仕上り巾	～97	98～194	195～296	297～394	395～492	493～592	593～690	691～788	789～800
KO 約1.5倍仕上り巾	～100	101～200	201～300	301～424	425～524	525～600			

●タッセル込

※1巾での両引きはできません。
※2巾使いは、3ッ山両引きの場合、最大仕上り巾は上記と異なります。(P398参照)
※KEは2ッ山限定、KOは1ッ山限定。
※KH・KOは300cm、KEは400cmを超える仕上り巾は両引きのみになります。
※形態安定加工により風合いに変化が生じる場合があります。

■ハイグレード縫製・SH SE ■ニューシンプル縫製・SO ■フラット縫製・AP

SH 約2倍 仕上り巾 / 仕上り丈	～74 1巾	75～148 2巾	149～222 3巾	223～296 4巾	297～370 5巾	371～444 6巾	445～518 7巾	519～592 8巾	593～666 9巾	10巾
～100	10,500	20,000	29,500	39,000	48,500	58,000	67,500	77,000	86,500	96,000
～120	12,400	23,800	35,200	46,600	58,000	69,400	80,800	92,200	103,600	115,000
～140	13,300	25,600	37,900	50,200	62,500	74,800	87,100	99,400	111,700	124,000
～160	14,300	27,600	40,900	54,200	67,500	80,800	94,100	107,400	120,700	134,000
～180	16,200	31,400	46,600	61,800	77,000	92,200	107,400	122,600	137,800	153,000
～200	17,100	33,200	49,300	65,400	81,500	97,600	113,700	129,800	145,900	162,000
～220	19,000	37,000	55,000	73,000	91,000	109,000	127,000	145,000	163,000	181,000
～240	19,900	38,800	57,700	76,600	95,500	114,400	133,300	152,200	171,100	190,000
～260	20,900	40,800	60,700	80,600	100,500	120,400	140,300	160,200	180,100	200,000
～280	22,800	44,600	66,400	88,200	110,000	131,800	153,600	175,400	197,200	219,000
～300	23,700	46,400	69,100	91,800	114,500	137,200	159,900	182,600	205,300	228,000
SE 約1.5倍仕上り巾	～97	98～194	195～296	297～394	395～492	493～592	593～690	691～788	789～888	889～988
SO 約1.5倍仕上り巾	～100	101～200	201～300	301～424	425～524	525～650	651～750			
AP 約1倍仕上り巾	～132	133～264	265～408	409～556	557～700	701～848				

●タッセル込

※SH、SE、SOは1巾での両引きはできません。
※SHの2巾使いは、3ッ山両引きの場合、最大仕上り巾は上記と異なります。(P398参照)
※SEは2ッ山、SOは1ッ山、APはヒダなし。

■ワッフルサンド縫製・KV

約2倍

仕上り巾 / 仕上り丈	75～148 2巾	149～222 3巾	223～296 4巾	297～370 5巾	371～444 6巾	445～518 7巾	519～592 8巾
～100	39,400	58,600	77,800	97,000	116,200	135,400	154,600
～120	47,200	70,300	93,400	116,500	139,600	162,700	185,800
～140	51,600	76,900	102,200	127,500	152,800	178,100	203,400
～160	56,200	83,800	111,400	139,000	166,600	194,200	221,800
～180	63,800	95,200	126,600	158,000	189,400	220,800	252,200
～200	68,200	101,800	135,400	169,000	202,600	236,200	269,800
～220	76,000	113,500	151,000	188,500	226,000	263,500	301,000
～240	80,400	120,100	159,800	199,500	239,200	278,900	318,600
～260	85,000	127,000	169,000	211,000	253,000	295,000	337,000
～280	92,600	138,400	184,200	230,000	275,800	321,600	367,400
～300	97,200	145,300	193,400	241,500	289,600	337,700	385,800

●タッセル込

※2ッ山限定。1巾での両引きはできません。
※300cmを超える仕上り巾は両引きのみになります。
※形態安定加工により風合いに変化が生じる場合があります。

プレーンシェード ドラム式・R-61PD

仕上り巾 / 仕上り丈	30～50	51～90	91～140	141～190	191～240	241～286	287～290	291～340	341～400
～100	24,900	27,700	33,300	45,200	50,800	56,200	65,000	70,600	76,900
～120	26,500	29,300	35,300	48,000	54,000	59,700	69,300	75,300	81,900
～140	29,000	31,800	38,300	53,000	59,500	65,700	77,200	83,700	90,900
～160	29,800	32,600	39,300	55,100	61,800	68,200	80,400	87,000	94,300
～180	31,500	34,300	41,300	57,900	64,900	71,700	85,200	92,200	99,800
～200	33,100	35,900	43,300	61,700	69,100	76,100	91,400	98,800	106,800
～220	34,800	37,600	45,300	64,500	72,200	79,600	95,800	103,500	111,800
～240	37,200	40,000	48,300	69,500	77,700	85,600	103,700	111,900	120,800
～260	38,100	40,900	49,300	71,600	80,000	88,100	106,800	115,200	124,300
～280	39,700	42,500	51,300	74,400	83,200	91,600	111,700	120,400	129,800
～300	41,400	44,200	53,300	78,200	87,300	96,100	117,900	127,000	136,700

※仕上り巾39cm以下の場合、仕上り丈は200cmまでになります。

プレーンシェード コード式・R-61PC

仕上り巾 / 仕上り丈	18～50	51～90	91～140	141～190	191～240
～100	17,600	20,200	25,700	37,500	43,000
～120	19,200	21,800	27,700	40,300	46,200
～140	21,700	24,300	30,700	45,300	51,700
～160	22,500	25,100	31,700	47,400	54,000
～180	24,200	26,800	33,700	50,200	57,100
～200	25,800	28,400	35,700	54,000	61,300
～220	27,500	30,100	37,700	56,800	64,400
～240	29,900	32,500	40,700	61,800	69,900
～260	30,800	33,400	41,700	63,900	72,200
～280	32,400	35,000	43,700	66,700	75,400
～300	34,100	36,700	45,700	70,500	79,500

表示価格には消費税は含まれていません。

シェイパーシェード ドラム式・R-65PD

仕上り丈＼仕上り巾	30～50	51～90	91～140	141～190	191～240	241～286	287～290	291～340	341～400
～100	37,500	37,500	52,400	62,700	77,300	81,400	91,700	109,000	113,100
～120	40,600	40,600	56,700	68,200	84,100	88,800	100,300	118,800	123,500
～140	44,800	44,800	62,400	76,200	93,900	99,600	113,400	133,500	139,100
～160	46,700	46,700	65,300	80,400	99,100	105,100	119,700	140,700	146,700
～180	49,900	49,900	69,600	85,800	105,900	112,500	128,700	150,900	157,600
～200	52,900	52,900	73,800	92,100	113,700	120,900	139,200	162,600	169,900
～220	56,000	56,000	78,200	97,600	120,400	128,300	147,700	172,400	180,300
～240	60,200	60,200	83,800	105,600	130,200	139,100	160,800	187,100	195,900
～260	62,100	62,100	86,800	109,800	135,500	144,600	167,200	194,300	203,400
～280	65,300	65,300	91,000	115,200	142,300	152,000	176,200	204,500	214,300
～300	68,300	68,300	95,300	121,500	150,000	160,400	186,600	216,200	226,600

※仕上り巾39cm以下の場合、仕上り丈は200cmまでになります。

シェイパーシェード コード式・R-65PC

仕上り丈＼仕上り巾	18～50	51～90	91～140	141～190	191～240
～100	27,500	27,500	37,800	48,100	52,200
～120	30,600	30,600	41,500	53,000	57,700
～140	34,800	34,800	46,700	60,500	66,200
～160	36,800	36,800	49,000	64,100	70,100
～180	40,000	40,000	52,800	69,000	75,600
～200	43,000	43,000	56,400	74,700	82,000
～220	46,100	46,100	60,200	79,600	87,400
～240	50,300	50,300	65,300	87,100	95,900
～260	52,300	52,300	67,700	90,700	99,900
～280	55,500	55,500	71,400	95,600	105,400
～300	58,500	58,500	75,100	101,300	111,700

プレーンシェード裏地付 ドラム式・R-63PD

仕上り丈＼仕上り巾	40～56	57～96	97～136	137～176	177～216	217～240	241～276	277～290
～100	29,600	32,300	38,300	52,300	58,300	63,300	74,700	81,700
～120	33,200	35,900	42,700	59,400	66,200	72,100	85,300	93,500
～140	34,700	37,400	44,500	62,900	70,000	76,100	90,600	99,600
～160	37,300	40,000	47,600	67,500	75,200	81,800	97,300	107,300
～180	40,800	43,500	52,000	74,600	83,100	90,600	108,400	119,700
～200	42,300	45,000	53,800	77,700	86,400	94,200	113,200	125,300
～220	45,900	48,600	58,200	84,800	94,400	103,000	123,800	137,100
～240	47,400	50,100	60,000	88,300	98,200	107,000	129,000	143,200
～260	50,000	52,700	63,100	92,900	103,300	112,700	135,800	150,900
～280	53,500	56,200	67,500	100,000	111,300	121,500	146,800	163,300
～300	55,000	57,700	69,200	103,100	114,600	125,100	151,600	168,900

プレーンシェード裏地付 コード式・R-63PC

仕上り丈＼仕上り巾	30～56	57～96	97～136	137～176	177～200
～100	22,200	24,800	30,800	44,700	49,600
～120	25,800	28,400	35,200	51,800	57,500
～140	27,300	29,900	37,000	55,300	61,300
～160	29,900	32,500	40,100	59,900	66,500
～180	33,400	36,000	44,500	67,000	74,400
～200	34,900	37,500	46,300	70,100	77,700
～220	38,500	41,100	50,700	77,200	85,700

ピーコックシェード コード式・R-62PC

仕上り丈＼仕上り巾	60～86	87～125
～120	31,200	50,700
～140	32,300	54,100
～160	35,700	60,800
～180	37,900	64,100
～200	40,100	69,700
～220	42,400	73,100
～240	43,500	76,400

ロールカーテン プレーンタイプ・Q-1P

仕上り丈＼仕上り巾	～80	81～120	121～140	141～141	142～195
～ 50	25,300	27,500	29,600	31,800	38,000
～ 80	27,200	29,400	31,500	33,700	41,800
～120	30,300	33,700	36,100	38,500	48,800
～150	34,400	38,000	40,700	43,300	55,600
～200	40,200	43,700	46,600	51,400	67,100
～240	44,800	48,600	51,700	59,000	77,700

※仕上り巾139cm以上は巾継ぎが入ります。
※製作可能寸法は巾：丈＝1：4が限度です。
※電動タイプ（Q-1PA）は23,000円を加算してください。（リモコン代はサービス）

ボックスバランス プレーンタイプ・U-1P

仕上り丈＼仕上り巾	～148	149～197	198～246	247～296	297～345	346～394	395～444
～ 40	15,500	20,200	25,300	30,500	35,600	40,300	45,400
～ 60	19,300	25,900	32,000	38,600	45,200	51,300	57,900

アールバランス プレーンタイプ・U-10P

仕上り丈＼仕上り巾	～140	141～286	287～432
～ 60	17,700	35,400	53,100

ストレートバランス プレーンタイプ・U-9P

仕上り丈＼仕上り巾	～140	141～286	287～432
～ 60	20,300	40,600	60,900

クッション

サイズ	パイピング	ステッチ	フリル	ボルスター
33×33	3,700	3,700	5,200	——
45×45	3,900	3,900	5,200	——
60×60	6,100	6,100	7,600	——
18R×40	——	——	——	11,300

シートクッション

サイズ	ダイニングシート	リビングシート	座布団カバー
45×43	3,800	——	——
48×48	——	3,800	——
55×59	——	——	3,300

マルチカバー

サイズ	
200×190（一人掛）	15,200
200×290（三人掛）	15,500

BS-2 ベッドスプレッド・プレーン

サイズ	
S ～190×～310	18,300
SD ～220×～310	19,200
D ～240×～310	20,100

ベッドスプレッド（キルト） BK-1 BK-2 BK-3

タイプ	サイズ	ダイヤ ストライプ チュール	ダブルダイヤ	ファン ワイドストライプ
BK-1 キルトプレーン	S ～190×～310	43,400	50,800	55,900
	SD ～220×～310	43,400	55,000	60,600
	D ～240×～310	43,400	59,600	64,900
BK-2 キルトフリル	S ～190×～310	45,100	55,100	57,900
	SD ～220×～310	47,600	62,400	65,600
	D ～240×～310	58,500	77,300	81,000
BK-3 キルトボックス	S ～190×～310	43,400	57,000	62,000
	SD ～220×～310	43,400	61,200	66,700
	D ～240×～310	43,400	65,800	71,000

表示価格には消費税は含まれていません。

E7176〜7178 150cm巾 4,900/m 3,260/㎡ 柄リピート たて 39.5cm×よこ 30cm

見本帳掲載 P.114

裏地付についてはP.2をご覧ください。

■スタイリッシュウェーブ縫製・KH KE KO

KH 約2倍 仕上り巾 / 仕上り丈	～75 1巾	76～150 2巾	151～225 3巾	226～300 4巾	301～375 5巾	376～450 6巾	451～525 7巾	526～600 8巾
～100	12,100	23,200	34,300	45,400	56,500	67,600	78,700	89,800
～120	14,900	28,800	42,700	56,600	70,500	84,400	98,300	112,200
～140	14,900	28,800	42,700	56,600	70,500	84,400	98,300	112,200
～160	17,600	34,200	50,800	67,400	84,000	100,600	117,200	133,800
～180	17,600	34,200	50,800	67,400	84,000	100,600	117,200	133,800
～200	20,400	39,800	59,200	78,600	98,000	117,400	136,800	156,200
～220	20,400	39,800	59,200	78,600	98,000	117,400	136,800	156,200
～240	23,200	45,400	67,600	89,800	112,000	134,200	156,400	178,600
～260	23,200	45,400	67,600	89,800	112,000	134,200	156,400	178,600
～280	25,900	50,800	75,700	100,600	125,500	150,400	175,300	200,200
～300	25,900	50,800	75,700	100,600	125,500	150,400	175,300	200,200
KE 約1.5倍仕上り巾	～100	101～200	201～300	301～400	401～500	501～600	601～700	701～800
KO 約1.5倍仕上り巾	～100	101～200	201～324	325～424	425～550	551～600		

●タッセル込

※1巾での両引きはできません。
※2巾使いは、3ッ山両引きの場合、最大仕上り巾は上記と異なります。(P398参照)
※KEは2ッ山限定、KOは1ッ山限定。
※KH・KOは300cm、KEは400cmを超える仕上り巾は両引きのみになります。
※形態安定加工により風合いに変化が生じる場合があります。

■ハイグレード縫製・SH SE ■ニューシンプル縫製・SO ■フラット縫製・AP

SH 約2倍 仕上り巾 / 仕上り丈	～75 1巾	76～150 2巾	151～225 3巾	226～300 4巾	301～375 5巾	376～450 6巾	451～525 7巾	526～600 8巾	601～675 9巾
～100	11,600	22,200	32,800	43,400	54,000	64,600	75,200	85,800	96,400
～120	14,300	27,600	40,900	54,200	67,500	80,800	94,100	107,400	120,700
～140	14,300	27,600	40,900	54,200	67,500	80,800	94,100	107,400	120,700
～160	16,900	32,800	48,700	64,600	80,500	96,400	112,300	128,200	144,100
～180	16,900	32,800	48,700	64,600	80,500	96,400	112,300	128,200	144,100
～200	19,600	38,200	56,800	75,400	94,000	112,600	131,200	149,800	168,400
～220	19,600	38,200	56,800	75,400	94,000	112,600	131,200	149,800	168,400
～240	22,200	43,400	64,600	85,800	107,000	128,200	149,400	170,600	191,800
～260	22,200	43,400	64,600	85,800	107,000	128,200	149,400	170,600	191,800
～280	24,900	48,800	72,700	96,600	120,500	144,400	168,300	192,200	216,100
～300	24,900	48,800	72,700	96,600	120,500	144,400	168,300	192,200	216,100
SE 約1.5倍仕上り巾	～100	101～200	201～300	301～400	401～500	501～600	601～700	701～800	801～900
SO 約1.5倍仕上り巾	～100	101～200	201～324	325～424	425～550	551～650	651～774		
AP 約1倍仕上り巾	～134	135～268	269～414	415～564	565～710	711～860			

●タッセル込

※SH、SE、SOは1巾での両引きはできません。
※SHの2巾使いは、3ッ山両引きの場合、最大仕上り巾は上記と異なります。(P398参照)
※SEは2ッ山、SOは1ッ山、APはヒダなし。

■リウェーブ縫製・G2

約2倍

仕上り巾 / 仕上り丈	～124 2巾	125～224 3巾	225～300 4巾	301～374 5巾	375～450 6巾	451～524 7巾	525～600 8巾
～100	26,000	38,500	51,000	63,500	76,000	88,500	101,000
～120	32,400	48,100	63,800	79,500	95,200	110,900	126,600
～140	32,400	48,100	63,800	79,500	95,200	110,900	126,600
～160	38,600	57,400	76,200	95,000	113,800	132,600	151,400
～180	38,600	57,400	76,200	95,000	113,800	132,600	151,400
～200	45,000	67,000	89,000	111,000	133,000	155,000	177,000
～220	45,000	67,000	89,000	111,000	133,000	155,000	177,000
～240	51,000	76,000	101,000	126,000	151,000	176,000	201,000
～260	51,000	76,000	101,000	126,000	151,000	176,000	201,000
～280	57,400	85,600	113,800	142,000	170,200	198,400	226,600
～300	57,400	85,600	113,800	142,000	170,200	198,400	226,600

●タッセル込

※3ッ山限定。1巾での両引きはできません。
※300cmを超える仕上り巾は両引きのみになります。
※片引きで300cmを超える400cmまでの場合は、別途料金が必要となります。詳しくは担当営業までお問い合せください。

■ワッフルサンド縫製・KV

約2倍

仕上り巾 / 仕上り丈	76～150 2巾	151～225 3巾	226～300 4巾	301～375 5巾	376～450 6巾	451～525 7巾	526～600 8巾
～100	42,800	63,700	84,600	105,500	126,400	147,300	168,200
～120	52,800	78,700	104,600	130,500	156,400	182,300	208,200
～140	54,400	81,100	107,800	134,500	161,200	187,900	214,600
～160	64,200	95,800	127,400	159,000	190,600	222,200	253,800
～180	66,000	98,500	131,000	163,500	196,000	228,500	261,000
～200	75,600	112,900	150,200	187,500	224,800	262,100	299,400
～220	77,400	115,600	153,800	192,000	230,200	268,400	306,600
～240	87,200	130,300	173,400	216,500	259,600	302,700	345,800
～260	88,800	132,700	176,600	220,500	264,400	308,300	352,200
～280	98,800	147,700	196,600	245,500	294,400	343,300	392,200
～300	100,400	150,100	199,800	249,500	299,200	348,900	398,600

●タッセル込

※2ッ山限定。1巾での両引きはできません。
※300cmを超える仕上り巾は両引きのみになります。
※形態安定加工により風合いに変化が生じる場合があります。

プレーンシェード ドラム式・R-61PD

仕上り巾 / 仕上り丈	30～50	51～90	91～142	143～190	191～240	241～290	291～340	341～400
～100	24,200	27,000	32,500	43,800	49,300	54,700	66,100	72,100
～120	27,500	30,300	36,600	50,500	56,600	62,800	76,800	83,500
～140	27,500	30,300	36,600	50,500	56,600	62,800	76,800	83,500
～160	30,800	33,600	40,600	57,100	64,000	70,800	87,500	94,900
～180	34,200	37,000	44,600	63,800	71,400	78,900	98,200	106,300
～200	34,200	37,000	44,600	63,800	71,400	78,900	98,200	106,300
～220	37,500	40,300	48,700	70,500	78,700	87,000	108,400	117,300
～240	37,500	40,300	48,700	70,500	78,700	87,000	108,400	117,300
～260	40,900	43,700	52,700	77,200	86,100	95,000	119,100	128,700
～280	40,900	43,700	52,700	77,200	86,100	95,000	119,100	128,700
～300	44,200	47,000	56,700	83,900	93,500	103,100	129,800	140,100

※仕上り巾39cm以下の場合、仕上り丈は200cmまでになります。

プレーンシェード コード式・R-61PC

仕上り巾 / 仕上り丈	18～50	51～90	91～142	143～190	191～240
～100	16,900	19,500	25,000	36,100	41,500
～120	20,200	22,800	29,100	42,800	48,800
～140	20,200	22,800	29,100	42,800	48,800
～160	23,500	26,100	33,100	49,400	56,200
～180	26,900	29,500	37,100	56,100	63,600
～200	26,900	29,500	37,100	56,100	63,600
～220	30,200	32,800	41,200	62,800	70,900
～240	30,200	32,800	41,200	62,800	70,900
～260	33,600	36,200	45,200	69,500	78,300
～280	33,600	36,200	45,200	69,500	78,300
～300	36,900	39,500	49,200	76,200	85,700

シェイパーシェード ドラム式・R-65PD

仕上り丈＼仕上り巾	30～50	51～90	91～142	143～190	191～240	241～290	291～340	341～400
～100	36,500	36,500	51,100	60,700	75,000	78,800	101,600	105,400
～120	41,900	41,900	58,300	71,200	87,400	92,500	119,100	124,200
～140	42,800	42,800	59,700	72,600	89,600	94,700	121,900	127,000
～160	48,000	48,000	66,900	83,000	102,000	108,300	139,400	145,700
～180	53,400	53,400	74,100	93,400	114,500	122,000	156,900	164,500
～200	54,200	54,200	75,500	94,800	116,700	124,200	159,700	167,300
～220	59,600	59,600	82,700	105,300	129,100	137,900	176,800	185,600
～240	60,500	60,500	84,100	106,700	131,300	140,100	179,600	188,400
～260	65,800	65,800	91,400	117,100	143,700	153,800	197,100	207,100
～280	66,700	66,700	92,800	118,500	145,900	156,000	199,900	209,900
～300	72,000	72,000	99,900	128,900	158,300	169,700	217,400	228,700

※仕上り巾39cm以下の場合、仕上り丈は200cmまでになります。

シェイパーシェード コード式・R-65PC

仕上り丈＼仕上り巾	18～50	51～90	91～142	143～190	191～240
～100	26,500	26,500	36,500	46,100	49,900
～120	31,900	31,900	43,100	56,000	61,000
～140	32,800	32,800	44,000	56,900	61,900
～160	38,100	38,100	50,600	66,700	73,000
～180	43,500	43,500	57,300	76,600	84,200
～200	44,300	44,300	58,100	77,400	85,000
～220	49,700	49,700	64,700	87,300	96,100
～240	50,600	50,600	65,600	88,200	97,000
～260	56,000	56,000	72,300	98,000	108,100
～280	56,900	56,900	73,200	98,900	109,000
～300	62,200	62,200	79,700	108,700	120,000

プレーンシェード裏地付 ドラム式・R-63PD

仕上り丈＼仕上り巾	40～56	57～96	97～136	137～176	177～216	217～240	241～276	277～290
～100	29,800	32,500	38,500	53,000	59,000	64,000	75,600	82,500
～120	34,400	37,100	44,200	62,300	69,400	75,500	90,100	98,600
～140	34,900	37,600	44,700	63,200	70,300	76,400	91,100	100,100
～160	39,500	42,200	50,400	72,500	80,700	87,900	105,600	116,200
～180	40,000	42,700	50,900	73,500	81,700	88,900	106,600	117,600
～200	44,600	47,300	56,600	82,700	92,000	100,300	121,100	133,700
～220	45,100	47,800	57,100	83,700	93,000	101,300	122,100	135,200
～240	49,800	52,500	62,900	93,000	103,400	112,800	136,100	150,800
～260	50,200	52,900	63,300	93,900	104,300	113,700	137,100	152,300
～280	54,900	57,600	69,100	103,200	114,700	125,200	151,600	168,400
～300	55,400	58,100	69,600	104,200	115,700	126,200	152,600	169,800

プレーンシェード裏地付 コード式・R-63PC

仕上り丈＼仕上り巾	30～56	57～96	97～136	137～176	177～200
～100	22,400	25,000	31,000	45,400	50,300
～120	27,000	29,600	36,700	54,700	60,700
～140	27,500	30,100	37,200	55,600	61,600
～160	32,100	34,700	42,900	64,900	72,000
～180	32,600	35,200	43,400	65,900	73,000
～200	37,200	39,800	49,100	75,100	83,300
～220	37,700	40,300	49,600	76,100	84,300

ピーコックシェード コード式・R-62PC

仕上り丈＼仕上り巾	60～86	87～125
～120	32,600	54,700
～140	32,600	54,700
～160	37,100	63,700
～180	37,100	63,700
～200	41,700	72,800
～220	41,700	72,800
～240	46,200	81,900

ロールカーテン プレーンタイプ・Q-1P

仕上り丈＼仕上り巾	～80	81～120	121～140	141～143	144～195
～ 50	26,800	29,000	31,100	33,300	41,100
～ 80	26,800	29,000	31,100	33,300	41,100
～120	30,500	33,900	36,300	38,700	49,100
～150	35,000	38,600	41,300	43,900	56,900
～200	40,000	43,500	46,400	51,200	67,100
～240	44,600	48,400	51,500	58,800	77,300

※仕上り巾141cm以上は巾継ぎが入ります。
※製作可能寸法は巾：丈＝1：4が限度です。
※電動タイプ（Q-1PA）は23,000円を加算してください。（リモコン代はサービス）

ボックスバランス プレーンタイプ・U-1P

仕上り丈＼仕上り巾	～150	151～200	201～250	251～300	301～350	351～400
～ 40	18,700	24,900	31,100	37,400	43,600	49,800
～ 60	18,700	24,900	31,100	37,400	43,600	49,800

アールバランス プレーンタイプ・U-10P

仕上り丈＼仕上り巾	～142	143～290	291～438
～ 60	18,500	37,500	56,400

ストレートバランス プレーンタイプ・U-9P

仕上り丈＼仕上り巾	～142	143～290	291～438
～ 60	21,100	42,700	64,300

クッション

サイズ	パイピング	ステッチ	フリル	ボルスター
33×33	3,700	3,700	5,300	——
45×45	3,900	3,900	5,300	——
60×60	6,200	6,200	7,700	——
18R×40	——	——	——	11,300

シートクッション

サイズ	ダイニングシート	リビングシート	座布団カバー
45×43	3,900	——	——
48×48	——	3,900	——
55×59	——	——	3,300

マルチカバー

サイズ	
200×190（一人掛）	16,500
200×290（三人掛）	16,800

BS-2 ベッドスプレッド・プレーン

サイズ	
S ～190×～310	19,800
SD ～220×～310	20,700
D ～240×～310	21,600

ベッドスプレッド（キルト） BK-1 BK-2 BK-3

タイプ	サイズ	ダイヤ ストライプ チュール	ダブルダイヤ	ファン ワイドストライプ
BK-1 キルトプレーン	S ～190×～310	46,100	51,700	56,800
	SD ～220×～310	46,100	55,900	61,500
	D ～240×～310	46,100	60,500	65,700
BK-2 キルトフリル	S ～190×～310	45,300	55,800	58,600
	SD ～220×～310	46,100	61,800	65,100
	D ～240×～310	58,500	78,500	82,200
BK-3 キルトボックス	S ～190×～310	46,100	57,900	63,000
	SD ～220×～310	46,100	62,100	67,700
	D ～240×～310	46,100	66,700	72,000

表示価格には消費税は含まれていません。

E7179〜7182 154cm巾 4,800/m 3,110/㎡ 柄リピート たて 14.9cm×よこ 14cm

見本帳掲載 P.116

裏地付についてはP.2をご覧ください。

■スタイリッシュウェーブ縫製・KH KE KO

仕上り丈＼KH 約2倍 仕上り巾	～77 1巾	78～154 2巾	155～231 3巾	232～308 4巾	309～385 5巾	386～462 6巾	463～539 7巾	540～600 8巾
～100	11,500	22,000	32,500	43,000	53,500	64,000	74,500	85,000
～120	12,500	24,000	35,500	47,000	58,500	70,000	81,500	93,000
～140	14,600	28,200	41,800	55,400	69,000	82,600	96,200	109,800
～160	15,700	30,400	45,100	59,800	74,500	89,200	103,900	118,600
～180	16,700	32,400	48,100	63,800	79,500	95,200	110,900	126,600
～200	18,800	36,600	54,400	72,200	90,000	107,800	125,600	143,400
～220	19,800	38,600	57,400	76,200	95,000	113,800	132,600	151,400
～240	20,900	40,800	60,700	80,600	100,500	120,400	140,300	160,200
～260	23,000	45,000	67,000	89,000	111,000	133,000	155,000	177,000
～280	24,000	47,000	70,000	93,000	116,000	139,000	162,000	185,000
～300	25,000	49,000	73,000	97,000	121,000	145,000	169,000	193,000
KE 約1.5倍仕上り巾	～100	101～200	201～308	309～410	411～512	513～616	617～718	719～800
KO 約1.5倍仕上り巾	～100	101～200	201～324	325～450	451～550	551～600		

●タッセル込

※1巾での両引きはできません。
※2巾使いは、3ッ山両引きの場合、最大仕上り巾は上記と異なります。(P398参照)
※KEは2ッ山限定、KOは1ッ山限定。
※KH・KOは300cm、KEは400cmを超える仕上り巾は両引きのみになります。
※形態安定加工により風合いに変化が生じる場合があります。

■ハイグレード縫製・SH SE ■ニューシンプル縫製・SO ■フラット縫製・AP

仕上り丈＼SH 約2倍 仕上り巾	～77 1巾	78～154 2巾	155～231 3巾	232～308 4巾	309～385 5巾	386～462 6巾	463～539 7巾	540～616 8巾	617～693 9巾
～100	11,000	21,000	31,000	41,000	51,000	61,000	71,000	81,000	91,000
～120	12,000	23,000	34,000	45,000	56,000	67,000	78,000	89,000	100,000
～140	14,000	27,000	40,000	53,000	66,000	79,000	92,000	105,000	118,000
～160	15,000	29,000	43,000	57,000	71,000	85,000	99,000	113,000	127,000
～180	16,000	31,000	46,000	61,000	76,000	91,000	106,000	121,000	136,000
～200	18,000	35,000	52,000	69,000	86,000	103,000	120,000	137,000	154,000
～220	19,000	37,000	55,000	73,000	91,000	109,000	127,000	145,000	163,000
～240	20,000	39,000	58,000	77,000	96,000	115,000	134,000	153,000	172,000
～260	22,000	43,000	64,000	85,000	106,000	127,000	148,000	169,000	190,000
～280	23,000	45,000	67,000	89,000	111,000	133,000	155,000	177,000	199,000
～300	24,000	47,000	70,000	93,000	116,000	139,000	162,000	185,000	208,000
SE 約1.5倍仕上り巾	～100	101～200	201～308	309～410	411～512	513～616	617～718	719～822	823～924
SO 約1.5倍仕上り巾	～100	101～200	201～324	325～450	451～550	551～674	675～800		
AP 約1倍仕上り巾	～138	139～276	277～426	427～580	581～730	731～884			

●タッセル込

※SH、SE、SOは1巾での両引きはできません。
※SHの2巾使いは、3ッ山両引きの場合、最大仕上り巾は上記と異なります。(P398参照)
※SEは2ッ山、SOは1ッ山、APはヒダなし。

■リウェーブ縫製・G2

約2倍

仕上り丈＼仕上り巾	～124 2巾	125～224 3巾	225～300 4巾	301～374 5巾	375～474 6巾	475～550 7巾	551～600 8巾
～100	25,000	37,000	49,000	61,000	73,000	85,000	97,000
～120	29,800	44,200	58,600	73,000	87,400	101,800	116,200
～140	32,200	47,800	63,400	79,000	94,600	110,200	125,800
～160	34,600	51,400	68,200	85,000	101,800	118,600	135,400
～180	39,200	58,300	77,400	96,500	115,600	134,700	153,800
～200	41,600	61,900	82,200	102,500	122,800	143,100	163,400
～220	44,000	65,500	87,000	108,500	130,000	151,500	173,000
～240	48,800	72,700	96,600	120,500	144,400	168,300	192,200
～260	51,200	76,300	101,400	126,500	151,600	176,700	201,800
～280	53,600	79,900	106,200	132,500	158,800	185,100	211,400
～300	58,400	87,100	115,800	144,500	173,200	201,900	230,600

●タッセル込

※3ッ山限定。1巾での両引きはできません。
※300cmを超える仕上り巾は両引きのみになります。
※片引きで300cmを超える400cmまでの場合は、別途料金が必要となります。詳しくは担当営業までお問い合せください。

■ワッフルサンド縫製・KV

約2倍

仕上り丈＼仕上り巾	78～154 2巾	155～231 3巾	232～308 4巾	309～385 5巾	386～462 6巾	463～539 7巾	540～600 8巾
～100	45,800	65,900	86,000	106,100	126,200	146,300	161,800
～120	51,700	74,300	96,900	119,500	142,100	164,700	181,800
～140	60,300	86,800	113,300	139,800	166,300	192,800	213,000
～160	65,700	94,500	123,300	152,100	180,900	209,700	231,400
～180	71,600	102,900	134,200	165,500	196,800	228,100	251,400
～200	80,200	115,400	150,600	185,800	221,000	256,200	282,600
～220	85,900	123,500	161,100	198,700	236,300	273,900	301,800
～240	91,500	131,500	171,500	211,500	251,500	291,500	321,000
～260	100,100	144,000	187,900	231,800	275,700	319,600	352,200
～280	105,800	152,100	198,400	244,700	291,000	337,300	371,400
～300	111,400	160,100	208,800	257,500	306,200	354,900	390,600

●タッセル込

※2ッ山限定。1巾での両引きはできません。
※300cmを超える仕上り巾は両引きのみになります。
※形態安定加工により風合いに変化が生じる場合があります。

プレーンシェード ドラム式・R-61PD

仕上り丈＼仕上り巾	30～50	51～90	91～146	147～190	191～240	241～298	299～340	341～400
～100	24,000	26,800	32,700	43,500	49,000	55,000	65,700	71,800
～120	26,500	29,300	35,700	48,500	54,500	61,000	73,700	80,200
～140	28,200	31,000	37,700	51,300	57,700	64,500	78,500	85,400
～160	29,000	31,800	38,700	53,400	60,000	67,000	81,600	88,700
～180	31,500	34,300	41,700	58,400	65,400	72,900	89,500	97,200
～200	33,100	35,900	43,700	61,200	68,600	76,500	94,400	102,300
～220	33,900	36,700	44,700	63,300	70,900	78,900	97,500	105,600
～240	36,400	39,200	47,700	68,300	76,400	84,900	105,400	114,100
～260	38,100	40,900	49,700	71,100	79,500	88,400	109,800	118,800
～280	38,900	41,700	50,700	73,200	81,800	90,900	113,400	122,500
～300	41,400	44,200	53,700	78,200	87,300	96,900	121,300	131,000

※仕上り巾39cm以下の場合、仕上り丈は200cmまでになります。

プレーンシェード コード式・R-61PC

仕上り丈＼仕上り巾	18～50	51～90	91～146	147～190	191～240
～100	16,700	19,300	25,100	35,800	41,200
～120	19,200	21,800	28,100	40,800	46,700
～140	20,900	23,500	30,100	43,600	49,900
～160	21,700	24,300	31,100	45,700	52,200
～180	24,200	26,800	34,100	50,700	57,600
～200	25,800	28,400	36,100	53,500	60,800
～220	26,600	29,200	37,100	55,600	63,100
～240	29,100	31,700	40,100	60,600	68,600
～260	30,800	33,400	42,100	63,400	71,700
～280	31,600	34,200	43,100	65,500	74,000
～300	34,100	36,700	46,100	70,500	79,500

表示価格には消費税は含まれていません。

シェイパーシェード ドラム式・R-65PD

仕上り丈＼仕上り巾	30～50	51～90	91～146	147～190	191～240	241～298	299～340	341～400
～100	36,400	36,400	50,900	60,500	74,800	78,500	101,300	105,100
～120	40,600	40,600	56,700	68,600	84,600	89,300	115,000	119,700
～140	43,700	43,700	61,000	74,000	91,400	96,700	124,600	130,000
～160	45,600	45,600	63,900	78,200	96,600	102,200	131,600	137,200
～180	49,900	49,900	69,600	86,300	106,400	113,000	145,300	151,900
～200	52,900	52,900	73,800	91,600	113,200	120,400	154,900	162,100
～220	54,900	54,900	76,700	95,800	118,400	125,900	161,800	169,400
～240	59,100	59,100	82,400	103,900	128,200	136,700	175,600	184,100
～260	62,100	62,100	86,800	109,300	135,000	144,100	184,700	193,800
～280	64,100	64,100	89,600	113,400	140,200	149,600	192,100	201,500
～300	68,300	68,300	95,300	121,500	150,000	160,400	205,800	216,200

※仕上り巾39cm以下の場合、仕上り丈は200cmまでになります。

シェイパーシェード コード式・R-65PC

仕上り丈＼仕上り巾	18～50	51～90	91～146	147～190	191～240
～100	26,400	26,400	36,300	45,900	49,700
～120	30,600	30,600	41,500	53,400	58,200
～140	33,700	33,700	45,300	58,300	63,700
～160	35,700	35,700	47,600	61,900	67,600
～180	40,000	40,000	52,800	69,500	76,100
～200	43,000	43,000	56,400	74,200	81,500
～220	45,000	45,000	58,700	77,800	85,400
～240	49,200	49,200	63,900	85,400	93,900
～260	52,300	52,300	67,700	90,200	99,400
～280	54,300	54,300	70,000	93,800	103,300
～300	58,500	58,500	75,100	101,300	111,700

プレーンシェード裏地付 ドラム式・R-63PD

仕上り丈＼仕上り巾	40～56	57～96	97～136	137～176	177～216	217～240	241～276	277～290
～100	29,600	32,300	38,300	52,700	58,700	63,700	75,200	82,100
～120	32,200	34,900	41,400	57,300	63,900	69,400	82,400	90,400
～140	35,800	38,500	45,800	64,500	71,900	78,200	93,500	102,700
～160	37,300	40,000	47,600	68,000	75,600	82,300	98,300	108,300
～180	39,800	42,500	50,700	72,600	80,800	88,000	105,500	116,500
～200	43,400	46,100	55,100	79,700	88,800	96,800	116,500	128,900
～220	44,900	47,600	56,900	83,200	92,500	100,800	121,300	134,500
～240	47,400	50,100	60,000	87,800	97,700	106,500	128,100	142,200
～260	51,000	53,700	64,400	95,000	105,600	115,300	139,100	154,600
～280	52,500	55,200	66,200	98,500	109,400	119,400	144,400	160,600
～300	55,000	57,700	69,200	103,100	114,600	125,100	151,100	168,400

プレーンシェード裏地付 コード式・R-63PC

仕上り丈＼仕上り巾	30～56	57～96	97～136	137～176	177～200
～100	22,200	24,800	30,800	45,100	50,000
～120	24,800	27,400	33,900	49,700	55,200
～140	28,400	31,000	38,300	56,900	63,200
～160	29,900	32,500	40,100	60,400	66,900
～180	32,400	35,000	43,200	65,000	72,100
～200	36,000	38,600	47,600	72,100	80,100
～220	37,500	40,100	49,400	75,600	83,800

ピーコックシェード コード式・R-62PC

仕上り丈＼仕上り巾	60～86	87～125
～120	31,600	52,600
～140	33,900	56,000
～160	35,000	59,500
～180	38,400	66,300
～200	40,700	69,700
～220	41,900	73,200
～240	45,300	80,000

ロールカーテン プレーンタイプ・Q-1P

仕上り丈＼仕上り巾	～80	81～120	121～140	141～147	148～195
～ 50	25,300	27,500	29,600	31,800	38,000
～ 80	26,700	28,900	31,000	33,200	40,900
～120	30,800	34,200	36,600	39,000	49,300
～150	34,800	38,400	41,100	43,700	56,100
～200	39,800	43,300	46,200	51,000	66,600
～240	44,800	48,600	51,700	59,000	77,200

※仕上り巾145cm以上は巾継ぎが入ります。
※製作可能寸法は巾：丈＝1：4が限度です。
※電動タイプ（Q-1PA）は23,000円を加算してください。（リモコン代はサービス）

ボックスバランス プレーンタイプ・U-1P

仕上り丈＼仕上り巾	～154	155～205	206～256	257～308	309～359	360～410
～ 40	15,800	21,000	26,200	31,500	36,700	41,900
～ 60	18,200	23,900	30,100	35,800	42,000	47,700

アールバランス プレーンタイプ・U-10P

仕上り丈＼仕上り巾	～146	147～298	299～450
～ 60	18,200	36,800	55,400

ストレートバランス プレーンタイプ・U-9P

仕上り丈＼仕上り巾	～146	147～298	299～450
～ 60	20,300	40,700	61,600

クッション

サイズ	パイピング	ステッチ	フリル	ボルスター
33×33	3,700	3,700	5,200	——
45×45	3,900	3,900	5,200	——
60×60	6,100	6,100	7,600	——
18R×40	——	——	——	11,300

シートクッション

サイズ	ダイニングシート	リビングシート	座布団カバー
45×43	3,800	——	——
48×48	——	3,800	——
55×59	——	——	3,300

マルチカバー

サイズ	
200×190（一人掛）	15,700
200×290（三人掛）	16,000

BS-2 ベッドスプレッド・プレーン

サイズ	
S ～190×～310	18,300
SD ～220×～310	19,200
D ～240×～310	20,100

ベッドスプレッド（キルト） BK-1 BK-2 BK-3

タイプ	サイズ	ダイヤ ストライプ チュール	ダブルダイヤ	ファン ワイドストライプ
BK-1 キルトプレーン	S ～190×～310	43,400	50,800	55,900
	SD ～220×～310	43,400	55,000	60,600
	D ～240×～310	43,400	59,600	64,900
BK-2 キルトフリル	S ～190×～310	45,100	54,800	57,600
	SD ～220×～310	46,000	60,900	64,100
	D ～240×～310	58,500	69,200	72,900
BK-3 キルトボックス	S ～190×～310	43,400	57,000	62,000
	SD ～220×～310	43,400	61,200	66,700
	D ～240×～310	43,400	65,800	71,000

Shakou

表示価格には消費税は含まれていません。

E7183・7184 147cm巾 3,600/m 2,440/㎡ 柄リピート たて 15.5cm×よこ 9.8cm

見本帳掲載 P.117

裏地付についてはP.2をご覧ください。

■スタイリッシュウェーブ縫製・KH KE KO

KH 約2倍 仕上り巾 / 仕上り丈	～73 1巾	74～147 2巾	148～220 3巾	221～294 4巾	295～367 5巾	368～441 6巾	442～514 7巾	515～588 8巾	589～600 9巾
～100	9,900	18,800	27,700	36,600	45,500	54,400	63,300	72,200	81,100
～120	10,800	20,600	30,400	40,200	50,000	59,800	69,600	79,400	89,200
～140	11,700	22,400	33,100	43,800	54,500	65,200	75,900	86,600	97,300
～160	12,500	24,000	35,500	47,000	58,500	70,000	81,500	93,000	104,500
～180	14,300	27,600	40,900	54,200	67,500	80,800	94,100	107,400	120,700
～200	15,200	29,400	43,600	57,800	72,000	86,200	100,400	114,600	128,800
～220	16,100	31,200	46,300	61,400	76,500	91,600	106,700	121,800	136,900
～240	17,800	34,600	51,400	68,200	85,000	101,800	118,600	135,400	152,200
～260	18,700	36,400	54,100	71,800	89,500	107,200	124,900	142,600	160,300
～280	19,600	38,200	56,800	75,400	94,000	112,600	131,200	149,800	168,400
～300	20,500	40,000	59,500	79,000	98,500	118,000	137,500	157,000	176,500
KE 約1.5倍仕上り巾	～96	97～192	193～294	295～392	393～490	491～580	581～686	687～784	785～800
KO 約1.5倍仕上り巾	～100	101～200	201～300	301～424	425～524	525～600			

●タッセル込

※1巾での両引きはできません。
※2巾使いは、3ッ山両引きの場合、最大仕上り巾は上記と異なります。(P398参照)
※KEは2ッ山限定、KOは1ッ山限定。
※KH・KOは300cm、KEは400cmを超える仕上り巾は両引きのみになります。
※形態安定加工により風合いに変化が生じる場合があります。

■ハイグレード縫製・SH SE ■ニューシンプル縫製・SO ■フラット縫製・AP

SH 約2倍 仕上り巾 / 仕上り丈	～73 1巾	74～147 2巾	148～220 3巾	221～294 4巾	295～367 5巾	368～441 6巾	442～514 7巾	515～588 8巾	589～661 9巾	10巾
～100	9,400	17,800	26,200	34,600	43,000	51,400	59,800	68,200	76,600	85,000
～120	10,300	19,600	28,900	38,200	47,500	56,800	66,100	75,400	84,700	94,000
～140	11,100	21,200	31,300	41,400	51,500	61,600	71,700	81,800	91,900	102,000
～160	11,900	22,800	33,700	44,600	55,500	66,400	77,300	88,200	99,100	110,000
～180	13,600	26,200	38,800	51,400	64,000	76,600	89,200	101,800	114,400	127,000
～200	14,400	27,800	41,200	54,600	68,000	81,400	94,800	108,200	121,600	135,000
～220	15,300	29,600	43,900	58,200	72,500	86,800	101,100	115,400	129,700	144,000
～240	17,000	33,000	49,000	65,000	81,000	97,000	113,000	129,000	145,000	161,000
～260	17,800	34,600	51,400	68,200	85,000	101,800	118,600	135,400	152,200	169,000
～280	18,600	36,200	53,800	71,400	89,000	106,600	124,200	141,800	159,400	177,000
～300	19,500	38,000	56,500	75,000	93,500	112,000	130,500	149,000	167,500	186,000
SE 約1.5倍仕上り巾	～96	97～192	193～294	295～392	393～490	491～580	581～686	687～784	785～882	883～980
SO 約1.5倍仕上り巾	～100	101～200	201～300	301～424	425～524	525～650	651～750			
AP 約1倍仕上り巾	～131	132～262	263～405	406～552	553～695	696～842				

●タッセル込

※SH、SE、SOは1巾での両引きはできません。
※SHの2巾使いは、3ッ山両引きの場合、最大仕上り巾は上記と異なります。(P398参照)
※SEは2ッ山、SOは1ッ山、APはヒダなし。

■リウェーブ縫製・G2

約2倍

仕上り巾 / 仕上り丈	～124 2巾	125～224 3巾	225～300 4巾	301～374 5巾	375～450 6巾	451～524 7巾	525～600 8巾
～100	21,600	31,900	42,200	52,500	62,800	73,100	83,400
～120	23,800	35,200	46,600	58,000	69,400	80,800	92,200
～140	25,800	38,200	50,600	63,000	75,400	87,800	100,200
～160	30,000	44,500	59,000	73,500	88,000	102,500	117,000
～180	31,800	47,200	62,600	78,000	93,400	108,800	124,200
～200	33,800	50,200	66,600	83,000	99,400	115,800	132,200
～220	38,000	56,500	75,000	93,500	112,000	130,500	149,000
～240	40,200	59,800	79,400	99,000	118,600	138,200	157,800
～260	42,200	62,800	83,400	104,000	124,600	145,200	165,800
～280	46,200	68,800	91,400	114,000	136,600	159,200	181,800
～300	48,200	71,800	95,400	119,000	142,600	166,200	189,800

●タッセル込

※3ッ山限定。1巾での両引きはできません。
※300cmを超える仕上り巾は両引きのみになります。
※片引きで300cmを超える400cmまでの場合は、別途料金が必要となります。詳しくは担当営業までお問い合せください。

■ワッフルサンド縫製・KV

約2倍

仕上り巾 / 仕上り丈	74～147 2巾	148～220 3巾	221～294 4巾	295～367 5巾	368～441 6巾	442～514 7巾	515～588 8巾
～100	37,800	56,200	74,600	93,000	111,400	129,800	148,200
～120	42,400	63,100	83,800	104,500	125,200	145,900	166,600
～140	46,800	69,700	92,600	115,500	138,400	161,300	184,200
～160	51,200	76,300	101,400	126,500	151,600	176,700	201,800
～180	58,400	87,100	115,800	144,500	173,200	201,900	230,600
～200	62,800	93,700	124,600	155,500	186,400	217,300	248,200
～220	67,400	100,600	133,800	167,000	200,200	233,400	266,600
～240	74,600	111,400	148,200	185,000	221,800	258,600	295,400
～260	78,800	117,700	156,600	195,500	234,400	273,300	312,200
～280	83,400	124,600	165,800	207,000	248,200	289,400	330,600
～300	87,800	131,200	174,600	218,000	261,400	304,800	348,200

●タッセル込

※2ッ山限定。1巾での両引きはできません。
※300cmを超える仕上り巾は両引きのみになります。
※形態安定加工により風合いに変化が生じる場合があります。

プレーンシェード ドラム式・R-61PD

仕上り巾 / 仕上り丈	30～50	51～90	91～139	140～190	191～240	241～284	285～290	291～340	341～400
～100	23,300	26,100	31,700	41,700	47,400	52,600	59,900	65,600	71,800
～120	24,000	26,800	32,500	43,500	49,300	54,700	62,600	68,400	74,800
～140	26,800	29,600	36,000	48,800	55,300	61,400	71,000	77,500	84,600
～160	27,500	30,300	36,900	50,500	57,200	63,500	73,700	80,300	87,600
～180	29,000	31,800	38,700	53,000	60,000	66,600	77,900	84,900	92,500
～200	31,100	33,900	41,300	57,200	64,800	71,900	84,700	92,300	100,400
～220	31,800	34,600	42,200	59,000	66,700	74,000	87,700	95,400	103,800
～240	33,200	36,000	43,900	61,500	69,500	77,200	92,000	100,000	108,700
～260	33,900	36,700	44,800	63,200	71,500	79,300	94,600	102,800	111,700
～280	36,000	38,800	47,500	67,500	76,200	84,600	101,500	110,200	119,600
～300	37,400	40,200	49,200	70,300	79,400	88,100	105,700	114,800	124,500

※仕上り巾39cm以下の場合、仕上り丈は200cmまでになります。

プレーンシェード コード式・R-61PC

仕上り巾 / 仕上り丈	18～50	51～90	91～139	140～190	191～240
～100	16,000	18,600	24,200	34,000	39,600
～120	16,700	19,300	25,000	35,800	41,500
～140	19,500	22,100	28,500	41,100	47,500
～160	20,200	22,800	29,400	42,800	49,400
～180	21,700	24,300	31,200	45,300	52,200
～200	23,800	26,400	33,800	49,500	57,000
～220	24,500	27,100	34,700	51,300	58,900
～240	25,900	28,500	36,400	53,800	61,700
～260	26,600	29,200	37,300	55,500	63,700
～280	28,700	31,300	40,000	59,800	68,400
～300	30,100	32,700	41,700	62,600	71,600

表示価格には消費税は含まれていません。

シェイパーシェード ドラム式・R-65PD

仕上り丈＼仕上り巾	30～50	51～90	91～139	140～190	191～240	241～284	285～290	291～340	341～400
～100	35,900	35,900	50,800	59,200	73,800	77,900	86,700	104,000	108,100
～120	37,800	37,800	53,600	63,100	78,700	83,100	92,500	110,700	115,200
～140	42,700	42,700	60,200	72,000	89,700	95,400	107,200	127,200	132,900
～160	44,500	44,500	63,000	75,900	94,600	100,500	113,000	134,000	140,000
～180	47,300	47,300	67,100	80,900	101,000	107,600	121,400	143,600	150,200
～200	51,100	51,100	72,400	88,200	110,100	117,600	133,500	157,200	164,800
～220	53,000	53,000	75,200	92,000	114,900	122,800	139,700	164,300	172,200
～240	55,900	55,900	79,200	97,000	121,400	129,900	148,100	174,000	182,500
～260	57,700	57,700	82,000	100,900	126,200	135,000	153,900	180,700	189,600
～280	61,500	61,500	87,300	108,200	135,300	145,100	166,000	194,300	204,100
～300	64,300	64,300	91,300	113,600	142,100	152,500	174,400	204,000	214,400

※仕上り巾39cm以下の場合、仕上り丈は200cmまでになります。

シェイパーシェード コード式・R-65PC

仕上り丈＼仕上り巾	18～50	51～90	91～139	140～190	191～240
～100	25,900	25,900	36,200	44,600	48,700
～120	27,800	27,800	38,400	47,900	52,300
～140	32,700	32,700	44,500	56,300	62,000
～160	34,600	34,600	46,700	59,600	65,600
～180	37,400	37,400	50,300	64,100	70,700
～200	41,200	41,200	55,000	70,800	78,400
～220	43,100	43,100	57,200	74,000	81,900
～240	46,000	46,000	60,700	78,500	87,100
～260	47,900	47,900	62,900	81,800	90,600
～280	51,700	51,700	67,700	88,600	98,400
～300	54,500	54,500	71,100	93,400	103,800

プレーンシェード裏地付 ドラム式・R-63PD

仕上り丈＼仕上り巾	40～56	57～96	97～136	137～176	177～216	217～240	241～276	277～290
～100	29,100	31,800	38,100	51,300	57,600	62,900	73,500	80,700
～120	30,500	33,200	39,800	54,500	61,000	66,600	77,900	85,800
～140	32,800	35,500	42,600	58,700	65,800	71,900	84,500	93,500
～160	35,100	37,800	45,500	63,300	71,000	77,600	91,100	101,100
～180	38,300	41,000	49,500	69,700	78,200	85,700	101,100	112,400
～200	39,700	42,400	51,200	72,900	81,600	89,400	105,700	117,800
～220	42,000	44,700	54,000	77,100	86,400	94,700	112,000	125,100
～240	45,200	47,900	58,000	83,500	93,700	102,800	122,300	136,700
～260	46,600	49,300	59,700	86,700	97,100	106,500	126,600	141,800
～280	48,900	51,600	62,600	90,900	101,900	111,800	133,300	149,500
～300	50,300	53,000	64,200	94,000	105,300	115,500	137,600	154,500

プレーンシェード裏地付 コード式・R-63PC

仕上り丈＼仕上り巾	30～56	57～96	97～136	137～176	177～200
～100	21,700	24,300	30,600	43,700	48,900
～120	23,100	25,700	32,300	46,900	52,300
～140	25,400	28,000	35,100	51,100	57,100
～160	27,700	30,300	38,000	55,700	62,300
～180	30,900	33,500	42,000	62,100	69,500
～200	32,300	34,900	43,700	65,300	72,900
～220	34,600	37,200	46,500	69,500	77,700

ピーコックシェード コード式・R-62PC

仕上り丈＼仕上り巾	60～86	87～125
～120	28,300	46,100
～140	32,300	53,100
～160	33,300	56,000
～180	35,300	59,000
～200	36,300	62,000
～220	39,300	68,000
～240	41,200	70,900

ロールカーテン プレーンタイプ・Q-1P

仕上り丈＼仕上り巾	～80	81～120	121～140	141～195
～ 50	24,500	26,700	28,800	36,200
～ 80	25,600	27,800	29,900	38,300
～120	28,400	31,800	34,200	44,600
～150	32,100	35,700	38,400	51,000
～200	37,200	40,700	43,600	61,500
～240	40,900	44,700	47,800	70,000

※仕上り巾138cm以上は巾継ぎが入ります。
※製作可能寸法は巾：丈＝1：4が限度です。
※電動タイプ（Q-1PA）は23,000円を加算してください。（リモコン代はサービス）

ボックスバランス プレーンタイプ・U-1P

仕上り丈＼仕上り巾	～147	148～196	197～245	246～294	295～343	344～392	393～441
～ 40	13,700	18,100	22,500	27,300	31,700	36,100	40,500
～ 60	15,500	20,200	25,400	30,500	35,600	40,400	45,500

アールバランス プレーンタイプ・U-10P

仕上り丈＼仕上り巾	～139	140～284	285～429
～ 60	15,500	31,400	47,300

ストレートバランス プレーンタイプ・U-9P

仕上り丈＼仕上り巾	～139	140～284	285～429
～ 60	18,000	36,500	55,100

クッション

サイズ	パイピング	ステッチ	フリル	ボルスター
33×33	3,300	3,300	4,700	——
45×45	3,500	3,500	4,700	——
60×60	5,200	5,200	6,600	——
18R×40	——	——	——	10,800

シートクッション

サイズ	ダイニングシート	リビングシート	座布団カバー
45×43	3,500	——	——
48×48	——	3,500	——
55×59	——	——	2,800

マルチカバー

サイズ	
200×190（一人掛）	12,400
200×290（三人掛）	12,700

BS-2 ベッドスプレッド・プレーン

サイズ	
S ～190×～310	15,000
SD ～220×～310	15,900
D ～240×～310	16,700

ベッドスプレッド（キルト） BK-1 BK-2 BK-3

タイプ	サイズ	ダイヤ ストライプ チュール	ダブルダイヤ	ファン ワイドストライプ
BK-1 キルトプレーン	S ～190×～310	38,700	46,400	51,500
	SD ～220×～310	38,700	50,600	56,200
	D ～240×～310	38,700	55,200	60,400
BK-2 キルトフリル	S ～190×～310	39,300	49,600	52,400
	SD ～220×～310	41,400	56,600	59,900
	D ～240×～310	50,000	69,600	73,300
BK-3 キルトボックス	S ～190×～310	38,700	51,900	57,000
	SD ～220×～310	38,700	56,100	61,700
	D ～240×～310	38,700	60,700	66,000

表示価格には消費税は含まれていません。

E7185・7186 145cm巾 4,600/m 3,170/㎡ 柄リピート たて 14.8cm×よこ 14.5cm

見本帳掲載 P.118

裏地付についてはP.2をご覧ください。

■スタイリッシュウェーブ縫製・KH KE KO

KH 約2倍 仕上り巾 / 仕上り丈	～72 1巾	73～145 2巾	146～217 3巾	218～290 4巾	291～362 5巾	363～435 6巾	436～507 7巾	508～580 8巾	581～600 9巾
～100	11,000	21,000	31,000	41,000	51,000	61,000	71,000	81,000	91,000
～120	12,000	23,000	34,000	45,000	56,000	67,000	78,000	89,000	100,000
～140	13,900	26,800	39,700	52,600	65,500	78,400	91,300	104,200	117,100
～160	14,900	28,800	42,700	56,600	70,500	84,400	98,300	112,200	126,100
～180	15,900	30,800	45,700	60,600	75,500	90,400	105,300	120,200	135,100
～200	17,900	34,800	51,700	68,600	85,500	102,400	119,300	136,200	153,100
～220	18,900	36,800	54,700	72,600	90,500	108,400	126,300	144,200	162,100
～240	19,900	38,800	57,700	76,600	95,500	114,400	133,300	152,200	171,100
～260	21,900	42,800	63,700	84,600	105,500	126,400	147,300	168,200	189,100
～280	22,900	44,800	66,700	88,600	110,500	132,400	154,300	176,200	198,100
～300	23,900	46,800	69,700	92,600	115,500	138,400	161,300	184,200	207,100
KE 約1.5倍仕上り巾	～94	95～188	189～290	291～386	387～482	483～580	581～676	677～772	773～800
KO 約1.5倍仕上り巾	～100	101～200	201～300	301～424	425～524	525～600			

●タッセル込

※1巾での両引きはできません。
※2巾使いは、3ッ山両引きの場合、最大仕上り巾は上記と異なります。(P398参照)
※KEは2ッ山限定、KOは1ッ山限定。
※KH・KOは300cm、KEは400cmを超える仕上り巾は両引きのみになります。
※形態安定加工により風合いに変化が生じる場合があります。

■ハイグレード縫製・SH SE ■ニューシンプル縫製・SO ■フラット縫製・AP

SH 約2倍 仕上り巾 / 仕上り丈	～72 1巾	73～145 2巾	146～217 3巾	218～290 4巾	291～362 5巾	363～435 6巾	436～507 7巾	508～580 8巾	581～652 9巾	10巾
～100	10,500	20,000	29,500	39,000	48,500	58,000	67,500	77,000	86,500	96,000
～120	11,500	22,000	32,500	43,000	53,500	64,000	74,500	85,000	95,500	106,000
～140	13,400	25,800	38,200	50,600	63,000	75,400	87,800	100,200	112,600	125,000
～160	14,300	27,600	40,900	54,200	67,500	80,800	94,100	107,400	120,700	134,000
～180	15,300	29,600	43,900	58,200	72,500	86,800	101,100	115,400	129,700	144,000
～200	17,200	33,400	49,600	65,800	82,000	98,200	114,400	130,600	146,800	163,000
～220	18,100	35,200	52,300	69,400	86,500	103,600	120,700	137,800	154,900	172,000
～240	19,000	37,000	55,000	73,000	91,000	109,000	127,000	145,000	163,000	181,000
～260	20,900	40,800	60,700	80,600	100,500	120,400	140,300	160,200	180,100	200,000
～280	21,900	42,800	63,700	84,600	105,500	126,400	147,300	168,200	189,100	210,000
～300	22,800	44,600	66,400	88,200	110,000	131,800	153,600	175,400	197,200	219,000
SE 約1.5倍仕上り巾	～94	95～188	189～290	291～386	387～482	483～580	581～676	677～772	773～870	871～966
SO 約1.5倍仕上り巾	～100	101～200	201～300	301～424	425～524	525～624	625～750			
AP 約1倍仕上り巾	～129	130～258	259～399	400～544	545～685	686～830				

●タッセル込

※SH、SE、SOは1巾での両引きはできません。
※SHの2巾使いは、3ッ山両引きの場合、最大仕上り巾は上記と異なります。(P398参照)
※SEは2ッ山、SOは1ッ山、APはヒダなし。

■リウェーブ縫製・G2

約2倍

仕上り巾 / 仕上り丈	～124 2巾	125～200 3巾	201～300 4巾	301～374 5巾	375～450 6巾	451～524 7巾	525～600 8巾
～100	23,600	34,900	46,200	57,500	68,800	80,100	91,400
～120	28,200	41,800	55,400	69,000	82,600	96,200	109,800
～140	30,600	45,400	60,200	75,000	89,800	104,600	119,400
～160	32,600	48,400	64,200	80,000	95,800	111,600	127,400
～180	37,200	55,300	73,400	91,500	109,600	127,700	145,800
～200	39,600	58,900	78,200	97,500	116,800	136,100	155,400
～220	41,600	61,900	82,200	102,500	122,800	143,100	163,400
～240	46,200	68,800	91,400	114,000	136,600	159,200	181,800
～260	48,400	72,100	95,800	119,500	143,200	166,900	190,600
～280	52,800	78,700	104,600	130,500	156,400	182,300	208,200
～300	55,200	82,300	109,400	136,500	163,600	190,700	217,800

●タッセル込

※3ッ山限定。1巾での両引きはできません。
※300cmを超える仕上り巾は両引きのみになります。
※片引きで300cmを超える400cmまでの場合は、別途料金が必要となります。詳しくは担当営業までお問い合せください。

■ワッフルサンド縫製・KV

約2倍

仕上り巾 / 仕上り丈	73～145 2巾	146～217 3巾	218～290 4巾	291～362 5巾	363～435 6巾	436～507 7巾	508～580 8巾
～100	39,600	58,900	78,200	97,500	116,800	136,100	155,400
～120	44,400	66,100	87,800	109,500	131,200	152,900	174,600
～140	51,800	77,200	102,600	128,000	153,400	178,800	204,200
～160	56,400	84,100	111,800	139,500	167,200	194,900	222,600
～180	61,000	91,000	121,000	151,000	181,000	211,000	241,000
～200	68,600	102,400	136,200	170,000	203,800	237,600	271,400
～220	73,200	109,300	145,400	181,500	217,600	253,700	289,800
～240	77,800	116,200	154,600	193,000	231,400	269,800	308,200
～260	85,200	127,300	169,400	211,500	253,600	295,700	337,800
～280	90,000	134,500	179,000	223,500	268,000	312,500	357,000
～300	94,400	141,100	187,800	234,500	281,200	327,900	374,600

●タッセル込

※2ッ山限定。1巾での両引きはできません。
※300cmを超える仕上り巾は両引きのみになります。
※形態安定加工により風合いに変化が生じる場合があります。

プレーンシェード ドラム式・R-61PD

仕上り巾 / 仕上り丈	30～50	51～90	91～137	138～190	191～240	241～280	281～290	291～340	341～400
～100	23,800	26,600	31,900	43,100	48,500	53,300	61,600	67,100	73,100
～120	26,200	29,000	34,800	47,900	53,900	59,200	69,400	75,300	81,900
～140	27,800	30,600	36,800	50,700	57,000	62,600	73,600	79,900	86,900
～160	30,200	33,000	39,700	55,500	62,300	68,500	81,400	88,200	95,700
～180	31,100	33,900	40,700	57,600	64,600	70,900	84,900	91,900	99,500
～200	32,700	35,500	42,600	60,300	67,700	74,400	89,100	96,500	104,500
～220	35,100	37,900	45,600	65,100	73,000	80,200	96,900	104,800	113,300
～240	35,900	38,700	46,500	67,200	75,300	82,600	100,000	108,000	116,700
～260	37,500	40,300	48,500	70,000	78,400	86,100	104,700	113,100	122,100
～280	39,900	42,700	51,400	74,800	83,700	91,900	112,400	121,300	130,900
～300	40,700	43,500	52,400	76,900	86,000	94,400	115,500	124,600	134,300

※仕上り巾39cm以下の場合、仕上り丈は200cmまでになります。

プレーンシェード コード式・R-61PC

仕上り巾 / 仕上り丈	18～50	51～90	91～137	138～190	191～240
～100	16,500	19,100	24,300	35,400	40,700
～120	18,900	21,500	27,200	40,200	46,100
～140	20,500	23,100	29,200	43,000	49,200
～160	22,900	25,500	32,100	47,800	54,500
～180	23,800	26,400	33,100	49,900	56,800
～200	25,400	28,000	35,000	52,600	59,900
～220	27,800	30,400	38,000	57,400	65,200
～240	28,600	31,200	38,900	59,500	67,500
～260	30,200	32,800	40,900	62,300	70,600
～280	32,600	35,200	43,800	67,100	75,900
～300	33,400	36,000	44,800	69,200	78,200

表示価格には消費税は含まれていません。

シェイパーシェード ドラム式・R-65PD

仕上り丈＼仕上り巾	30～50	51～90	91～137	138～190	191～240	241～280	281～290	291～340	341～400
～100	36,100	36,100	50,700	60,000	74,300	78,100	87,400	104,300	108,100
～120	40,300	40,300	56,400	68,000	84,000	88,700	100,300	118,800	123,600
～140	43,400	43,400	60,600	73,300	90,700	96,100	108,800	128,500	133,900
～160	47,400	47,400	66,300	81,400	100,400	106,700	121,700	143,000	149,300
～180	49,400	49,400	69,200	85,400	105,500	112,200	128,400	150,600	157,300
～200	52,400	52,400	73,400	90,700	112,300	119,500	136,900	160,300	167,600
～220	56,600	56,600	79,100	98,800	122,000	130,100	149,800	174,800	183,000
～240	58,600	58,600	81,900	102,800	127,100	135,600	156,100	182,000	190,500
～260	61,600	61,600	86,200	108,200	133,800	143,000	165,000	192,100	201,300
～280	65,700	65,700	91,800	116,100	143,500	153,600	177,900	206,600	216,700
～300	67,600	67,600	94,600	120,200	148,700	159,100	184,200	213,800	224,200

※仕上り巾39cm以下の場合、仕上り丈は200cmまでになります。

シェイパーシェード コード式・R-65PC

仕上り丈＼仕上り巾	18～50	51～90	91～137	138～190	191～240
～100	26,100	26,100	36,100	45,400	49,200
～120	30,300	30,300	41,200	52,800	57,600
～140	33,400	33,400	44,900	57,600	63,000
～160	37,500	37,500	50,000	65,100	71,400
～180	39,500	39,500	52,400	68,600	75,200
～200	42,500	42,500	56,000	73,300	80,600
～220	46,700	46,700	61,100	80,800	89,000
～240	48,700	48,700	63,400	84,300	92,800
～260	51,800	51,800	67,100	89,100	98,200
～280	55,900	55,900	72,200	96,500	106,600
～300	57,800	57,800	74,400	100,000	110,400

プレーンシェード裏地付 ドラム式・R-63PD

仕上り丈＼仕上り巾	40～56	57～96	97～136	137～176	177～216	217～240	241～276	277～290
～100	29,400	32,100	38,100	52,300	58,300	63,300	74,500	81,400
～120	31,900	34,600	41,200	56,800	63,400	68,900	81,100	89,100
～140	35,400	38,100	45,500	63,800	71,200	77,600	92,000	101,300
～160	36,900	39,600	47,300	67,300	74,900	81,600	97,200	107,200
～180	39,400	42,100	50,300	71,800	80,000	87,200	103,800	114,900
～200	42,900	45,600	54,600	78,800	87,900	95,900	114,700	127,100
～220	44,400	47,100	56,400	82,300	91,600	99,900	119,900	133,000
～240	46,900	49,600	59,500	86,800	96,700	105,500	126,600	140,700
～260	50,400	53,100	63,800	93,800	104,500	114,200	137,400	152,900
～280	51,900	54,600	65,600	97,300	108,200	118,200	142,200	158,400
～300	54,400	57,100	68,600	101,800	113,300	123,800	149,300	166,500

プレーンシェード裏地付 コード式・R-63PC

仕上り丈＼仕上り巾	30～56	57～96	97～136	137～176	177～200
～100	22,000	24,600	30,600	44,700	49,600
～120	24,500	27,100	33,700	49,200	54,700
～140	28,000	30,600	38,000	56,200	62,500
～160	29,500	32,100	39,800	59,700	66,200
～180	32,000	34,600	42,800	64,200	71,300
～200	35,500	38,100	47,100	71,200	79,200
～220	37,000	39,600	48,900	74,700	82,900

ピーコックシェード コード式・R-62PC

仕上り丈＼仕上り巾	60～86	87～125
～120	30,700	50,900
～140	32,900	54,100
～160	34,000	57,400
～180	37,200	63,900
～200	39,400	67,100
～220	40,500	70,400
～240	43,700	76,900

Shakou

ボックスバランス プレーンタイプ・U-1P

仕上り丈＼仕上り巾	～145	146～193	194～241	242～290	291～338	339～386	387～435
～ 40	15,000	20,000	24,900	29,900	34,900	39,900	44,900
～ 60	17,300	22,700	28,200	34,100	39,500	45,400	50,900

アールバランス プレーンタイプ・U-10P

仕上り丈＼仕上り巾	～137	138～280	281～423
～ 60	17,200	34,800	52,500

ストレートバランス プレーンタイプ・U-9P

仕上り丈＼仕上り巾	～137	138～280	281～423
～ 60	19,200	38,500	57,800

クッション

サイズ	パイピング	ステッチ	フリル	ボルスター
33×33	3,600	3,600	5,100	——
45×45	3,800	3,800	5,100	——
60×60	5,900	5,900	7,400	——
18R×40	——	——	——	11,200

シートクッション

サイズ	ダイニングシート	リビングシート	座布団カバー
45×43	3,800	——	——
48×48	——	3,800	——
55×59	——	——	3,200

マルチカバー

サイズ	
200×190（一人掛）	15,200
200×290（三人掛）	15,500

BS-2 ベッドスプレッド・プレーン

サイズ	
S ～190×～310	17,800
SD ～220×～310	18,600
D ～240×～310	19,500

ベッドスプレッド（キルト） BK-1 BK-2 BK-3

タイプ	サイズ	ダイヤ ストライプ チュール	ダブルダイヤ	ファン ワイドストライプ
BK-1 キルトプレーン	S ～190×～310	42,600	50,100	55,200
	SD ～220×～310	42,600	54,300	59,900
	D ～240×～310	42,600	58,900	64,100
BK-2 キルトフリル	S ～190×～310	44,200	53,900	56,700
	SD ～220×～310	46,600	61,200	64,400
	D ～240×～310	57,100	75,600	79,300
BK-3 キルトボックス	S ～190×～310	42,600	56,100	61,200
	SD ～220×～310	42,600	60,300	65,900
	D ～240×～310	42,600	64,900	70,200

表示価格には消費税は含まれていません。

E7187・7188 150cm巾 4,200/m 2,800/㎡ 柄リピート たて 1.4cm×よこ 10cm

見本帳掲載 P.119

裏地付についてはP.2をご覧ください。

■ハイグレード縫製・SH SE ■ニューシンプル縫製・SO ■フラット縫製・AP

仕上り丈＼SH 約2倍 仕上り巾	～75 1巾	76～150 2巾	151～225 3巾	226～300 4巾	301～375 5巾	376～450 6巾	451～525 7巾	526～600 8巾	601～675 9巾
～100	9,400	17,800	26,200	34,600	43,000	51,400	59,800	68,200	76,600
～120	10,700	20,400	30,100	39,800	49,500	59,200	68,900	78,600	88,300
～140	11,900	22,800	33,700	44,600	55,500	66,400	77,300	88,200	99,100
～160	13,100	25,200	37,300	49,400	61,500	73,600	85,700	97,800	109,900
～180	14,300	27,600	40,900	54,200	67,500	80,800	94,100	107,400	120,700
～200	15,500	30,000	44,500	59,000	73,500	88,000	102,500	117,000	131,500
～220	16,700	32,400	48,100	63,800	79,500	95,200	110,900	126,600	142,300
～240	17,800	34,600	51,400	68,200	85,000	101,800	118,600	135,400	152,200
～260	19,100	37,200	55,300	73,400	91,500	109,600	127,700	145,800	163,900
～280	20,300	39,600	58,900	78,200	97,500	116,800	136,100	155,400	174,700
～300	21,500	42,000	62,500	83,000	103,500	124,000	144,500	165,000	185,500
SE 約1.5倍仕上り巾	～100	101～200	201～300	301～400	401～500	501～600	601～700	701～800	801～900
SO 約1.5倍仕上り巾	～100	101～200	201～324	325～424	425～550	551～650	651～774		
AP 約1倍仕上り巾	～134	135～268	269～414	415～564	565～710	711～860			

●タッセル込

※SH、SE、SOは1巾での両引きはできません。
※SHの2巾使いは、3ッ山両引きの場合、最大仕上り巾は上記と異なります。(P398参照)
※SEは2ッ山、SOは1ッ山、APはヒダなし。

■リウェーブ縫製・G2

約2倍

仕上り丈＼仕上り巾	～124 2巾	125～224 3巾	225～300 4巾	301～374 5巾	375～450 6巾	451～524 7巾	525～600 8巾
～100	22,400	33,100	43,800	54,500	65,200	75,900	86,600
～120	25,000	37,000	49,000	61,000	73,000	85,000	97,000
～140	28,000	41,500	55,000	68,500	82,000	95,500	109,000
～160	31,000	46,000	61,000	76,000	91,000	106,000	121,000
～180	34,000	50,500	67,000	83,500	100,000	116,500	133,000
～200	36,600	54,400	72,200	90,000	107,800	125,600	143,400
～220	39,400	58,600	77,800	97,000	116,200	135,400	154,600
～240	42,600	63,400	84,200	105,000	125,800	146,600	167,400
～260	45,200	67,300	89,400	111,500	133,600	155,700	177,800
～280	48,200	71,800	95,400	119,000	142,600	166,200	189,800
～300	51,200	76,300	101,400	126,500	151,600	176,700	201,800

●タッセル込

※3ッ山限定。1巾での両引きはできません。
※300cmを超える仕上り巾は両引きのみになります。
※片引きで300cmを超える400cmまでの場合は、別途料金が必要となります。詳しくは担当営業までお問い合せください。

プレーンシェード ドラム式・R-61PD

仕上り丈＼仕上り巾	30～50	51～90	91～142	143～190	191～240	241～290	291～340	341～400
～100	23,300	26,100	31,700	42,100	47,600	53,000	63,600	69,600
～120	24,900	27,700	33,600	45,200	51,000	56,800	68,500	74,900
～140	26,400	29,200	35,400	48,200	54,400	60,500	73,400	80,200
～160	27,900	30,700	37,300	51,300	57,800	64,300	78,400	85,500
～180	29,400	32,200	39,200	54,300	61,200	68,000	83,300	90,700
～200	31,000	33,800	41,100	57,400	64,600	71,800	88,200	96,000
～220	32,500	35,300	42,900	60,500	68,000	75,500	93,200	101,300
～240	34,000	36,800	44,800	63,500	71,400	79,300	98,100	106,600
～260	35,600	38,400	46,700	66,600	74,800	83,000	103,000	111,900
～280	37,100	39,900	48,600	69,600	78,200	86,800	108,000	117,100
～300	38,600	41,400	50,400	72,700	81,600	90,500	112,900	122,400

※仕上り巾39cm以下の場合、仕上り丈は200cmまでになります。

プレーンシェード コード式・R-61PC

仕上り丈＼仕上り巾	18～50	51～90	91～142	143～190	191～240
～100	16,000	18,600	24,200	34,400	39,800
～120	17,600	20,200	26,100	37,500	43,200
～140	19,100	21,700	27,900	40,500	46,600
～160	20,600	23,200	29,800	43,600	50,000
～180	22,100	24,700	31,700	46,600	53,400
～200	23,700	26,300	33,600	49,700	56,800
～220	25,200	27,800	35,400	52,800	60,200
～240	26,700	29,300	37,300	55,800	63,600
～260	28,300	30,900	39,200	58,900	67,000
～280	29,800	32,400	41,100	61,900	70,400
～300	31,300	33,900	42,900	65,000	73,800

シェイパーシェード ドラム式・R-65PD

仕上り丈＼仕上り巾	30～50	51～90	91～142	143～190	191～240	241～290	291～340	341～400
～100	35,600	35,600	50,200	59,000	73,300	77,100	99,100	102,900
～120	38,600	38,600	54,500	64,700	80,400	84,800	108,900	113,300
～140	41,600	41,600	58,600	70,300	87,400	92,400	118,600	123,600
～160	44,500	44,500	62,800	76,000	94,400	100,100	128,300	134,000
～180	47,500	47,500	66,900	81,600	101,400	107,700	138,000	144,300
～200	50,400	50,400	71,100	87,200	108,500	115,400	147,800	154,700
～220	53,400	53,400	75,300	92,900	115,500	123,100	157,500	165,100
～240	56,400	56,400	79,400	98,500	122,500	130,700	167,200	175,400
～260	59,300	59,300	83,700	104,200	129,600	138,400	177,000	185,800
～280	62,300	62,300	87,800	109,800	136,600	146,000	186,700	196,100
～300	65,200	65,200	91,900	115,400	143,600	153,700	196,400	206,500

※仕上り巾39cm以下の場合、仕上り丈は200cmまでになります。

シェイパーシェード コード式・R-65PC

仕上り丈＼仕上り巾	18～50	51～90	91～142	143～190	191～240
～100	25,600	25,600	35,600	44,400	48,200
～120	28,600	28,600	39,300	49,500	54,000
～140	31,600	31,600	42,900	54,600	59,700
～160	34,600	34,600	46,500	59,700	65,400
～180	37,600	37,600	50,100	64,800	71,100
～200	40,500	40,500	53,700	69,800	76,800
～220	43,500	43,500	57,300	74,900	82,500
～240	46,500	46,500	60,900	80,000	88,200
～260	49,500	49,500	64,600	85,100	94,000
～280	52,500	52,500	68,200	90,200	99,700
～300	55,400	55,400	71,700	95,200	105,300

表示価格には消費税は含まれていません。

プレーンシェード裏地付 ドラム式・R-63PD

仕上り丈＼仕上り巾	40～56	57～96	97～136	137～176	177～216	217～240	241～276	277～290
～100	28,900	31,600	37,600	50,900	56,900	61,900	72,200	79,100
～120	31,300	34,000	40,600	55,700	62,300	67,800	79,500	87,500
～140	33,800	36,500	43,600	60,600	67,700	73,800	86,900	95,900
～160	36,200	38,900	46,500	65,400	73,100	79,700	94,200	104,200
～180	38,600	41,300	49,500	70,200	78,400	85,600	101,500	112,600
～200	40,100	42,800	51,200	73,600	82,000	89,500	106,500	118,300
～220	43,400	46,100	55,400	79,900	89,200	97,500	116,200	129,300
～240	45,900	48,600	58,400	84,800	94,600	103,500	123,500	137,700
～260	48,300	51,000	61,400	89,600	100,000	109,400	130,800	146,000
～280	50,700	53,400	64,400	94,400	105,400	115,300	138,200	154,400
～300	53,100	55,800	67,300	99,300	110,800	121,300	145,500	162,700

プレーンシェード裏地付 コード式・R-63PC

仕上り丈＼仕上り巾	30～56	57～96	97～136	137～176	177～200
～100	21,500	24,100	30,100	43,300	48,200
～120	23,900	26,500	33,100	48,100	53,600
～140	26,400	29,000	36,100	53,000	59,000
～160	28,800	31,400	39,000	57,800	64,400
～180	31,200	33,800	42,000	62,600	69,700
～200	32,700	35,300	43,700	66,000	73,300
～220	36,000	38,600	47,900	72,300	80,500

ピーコックシェード コード式・R-62PC

仕上り丈＼仕上り巾	60～86	87～125
～120	29,400	48,200
～140	31,500	52,400
～160	33,600	56,700
～180	35,700	60,900
～200	37,900	65,200
～220	40,000	69,500
～240	42,100	73,700

ロールカーテン プレーンタイプ・Q-1P

仕上り丈＼仕上り巾	～80	81～120	121～140	141～143	144～195
～ 50	24,700	26,900	29,000	31,200	36,900
～ 80	26,000	28,200	30,300	32,500	39,400
～120	29,400	32,800	35,200	37,600	46,900
～150	33,200	36,800	39,500	42,100	53,300
～200	38,300	41,800	44,700	49,500	63,700
～240	42,600	46,400	49,500	56,800	73,400

※仕上り巾141cm以上は巾継ぎが入ります。
※製作可能寸法は巾：丈＝1：4が限度です。
※電動タイプ（Q-1PA）は23,000円を加算してください。（リモコン代はサービス）

ボックスバランス プレーンタイプ・U-1P

仕上り丈＼仕上り巾	～150	151～200	201～250	251～300	301～350	351～400
～ 40	13,700	18,500	22,900	27,300	32,100	36,500
～ 60	16,600	21,800	27,500	32,700	38,000	43,600

アールバランス プレーンタイプ・U-10P

仕上り丈＼仕上り巾	～142	143～290	291～438
～ 60	16,600	33,600	50,100

ストレートバランス プレーンタイプ・U-9P

仕上り丈＼仕上り巾	～142	143～290	291～438
～ 60	19,100	38,400	57,600

クッション

サイズ	パイピング	ステッチ	フリル	ボルスター
33×33	3,500	3,500	5,000	——
45×45	3,700	3,700	5,000	——
60×60	5,700	5,700	7,100	——
18R×40	——	——	——	11,000

シートクッション

サイズ	ダイニングシート	リビングシート	座布団カバー
45×43	3,700	——	——
48×48	——	3,700	——
55×59	——	——	3,000

マルチカバー

サイズ	
200×190（一人掛）	13,400
200×290（三人掛）	13,700

BS-2 ベッドスプレッド・プレーン

サイズ	
S ～190×～310	16,500
SD ～220×～310	17,400
D ～240×～310	18,200

ベッドスプレッド（キルト） BK-1 BK-2 BK-3

タイプ	サイズ	ダイヤ ストライプ チュール	ダブルダイヤ	ファン ワイドストライプ
BK-1 キルトプレーン	S ～190×～310	41,000	48,600	53,700
	SD ～220×～310	41,000	52,800	58,400
	D ～240×～310	41,000	57,400	62,600
BK-2 キルトフリル	S ～190×～310	42,000	52,100	54,900
	SD ～220×～310	42,900	58,200	61,400
	D ～240×～310	53,900	73,000	76,700
BK-3 キルトボックス	S ～190×～310	41,000	54,400	59,500
	SD ～220×～310	41,000	58,600	64,200
	D ～240×～310	41,000	63,200	68,500

表示価格には消費税は含まれていません。

E7189・7190 150cm巾 4,600/m 3,060/㎡ 柄リピート たて 64cm×よこ 50cm

見本帳掲載 P.120

裏地付についてはP.2をご覧ください。

■スタイリッシュウェーブ縫製・KH KE KO

KH 約2倍 仕上り巾 / 仕上り丈	～75 1巾	76～150 2巾	151～225 3巾	226～300 4巾	301～375 5巾	376～450 6巾	451～525 7巾	526～600 8巾
～100	13,900	26,800	39,700	52,600	65,500	78,400	91,300	104,200
～120	13,900	26,800	39,700	52,600	65,500	78,400	91,300	104,200
～140	13,900	26,800	39,700	52,600	65,500	78,400	91,300	104,200
～160	18,200	35,400	52,600	69,800	87,000	104,200	121,400	138,600
～180	18,200	35,400	52,600	69,800	87,000	104,200	121,400	138,600
～200	18,200	35,400	52,600	69,800	87,000	104,200	121,400	138,600
～220	22,500	44,000	65,500	87,000	108,500	130,000	151,500	173,000
～240	22,500	44,000	65,500	87,000	108,500	130,000	151,500	173,000
～260	22,500	44,000	65,500	87,000	108,500	130,000	151,500	173,000
～280	22,500	44,000	65,500	87,000	108,500	130,000	151,500	173,000
～300	26,800	52,600	78,400	104,200	130,000	155,800	181,600	207,400
KE 約1.5倍仕上り巾	～100	101～200	201～300	301～400	401～500	501～600	601～700	701～800
KO 約1.5倍仕上り巾	～100	101～200	201～324	325～424	425～550	551～600		

●タッセル込

※1巾での両引きはできません。
※2巾使いは、3ッ山両引きの場合、最大仕上り巾は上記と異なります。(P398参照)
※KEは2ッ山限定、KOは1ッ山限定。
※KH・KOは300cm、KEは400cmを超える仕上り巾は両引きのみになります。
※形態安定加工により風合いに変化が生じる場合があります。

■ハイグレード縫製・SH SE ■ニューシンプル縫製・SO ■フラット縫製・AP

SH 約2倍 仕上り巾 / 仕上り丈	～75 1巾	76～150 2巾	151～225 3巾	226～300 4巾	301～375 5巾	376～450 6巾	451～525 7巾	526～600 8巾	601～675 9巾
～100	13,300	25,600	37,900	50,200	62,500	74,800	87,100	99,400	111,700
～120	13,300	25,600	37,900	50,200	62,500	74,800	87,100	99,400	111,700
～140	13,300	25,600	37,900	50,200	62,500	74,800	87,100	99,400	111,700
～160	17,400	33,800	50,200	66,600	83,000	99,400	115,800	132,200	148,600
～180	17,400	33,800	50,200	66,600	83,000	99,400	115,800	132,200	148,600
～200	17,400	33,800	50,200	66,600	83,000	99,400	115,800	132,200	148,600
～220	21,500	42,000	62,500	83,000	103,500	124,000	144,500	165,000	185,500
～240	21,500	42,000	62,500	83,000	103,500	124,000	144,500	165,000	185,500
～260	21,500	42,000	62,500	83,000	103,500	124,000	144,500	165,000	185,500
～280	21,500	42,000	62,500	83,000	103,500	124,000	144,500	165,000	185,500
～300	25,600	50,200	74,800	99,400	124,000	148,600	173,200	197,800	222,400
SE 約1.5倍仕上り巾	～100	101～200	201～300	301～400	401～500	501～600	601～700	701～800	801～900
SO 約1.5倍仕上り巾	～100	101～200	201～324	325～424	425～550	551～650	651～774		
AP 約1倍仕上り巾	～134	135～268	269～414	415～564	565～710	711～860			

●タッセル込

※SH、SE、SOは1巾での両引きはできません。
※SHの2巾使いは、3ッ山両引きの場合、最大仕上り巾は上記と異なります。(P398参照)
※SEは2ッ山、SOは1ッ山、APはヒダなし。

■リウェーブ縫製・G2

約2倍

仕上り巾 / 仕上り丈	～124 2巾	125～224 3巾	225～300 4巾	301～374 5巾	375～450 6巾	451～524 7巾	525～600 8巾
～100	30,400	45,100	59,800	74,500	89,200	103,900	118,600
～120	30,400	45,100	59,800	74,500	89,200	103,900	118,600
～140	30,400	45,100	59,800	74,500	89,200	103,900	118,600
～160	40,000	59,500	79,000	98,500	118,000	137,500	157,000
～180	40,000	59,500	79,000	98,500	118,000	137,500	157,000
～200	40,000	59,500	79,000	98,500	118,000	137,500	157,000
～220	49,800	74,200	98,600	123,000	147,400	171,800	196,200
～240	49,800	74,200	98,600	123,000	147,400	171,800	196,200
～260	49,800	74,200	98,600	123,000	147,400	171,800	196,200
～280	59,600	88,900	118,200	147,500	176,800	206,100	235,400
～300	59,600	88,900	118,200	147,500	176,800	206,100	235,400

●タッセル込

※3ッ山限定。1巾での両引きはできません。
※300cmを超える仕上り巾は両引きのみになります。
※片引きで300cmを超える400cmまでの場合は、別途料金が必要となります。詳しくは担当営業までお問い合せください。

■ワッフルサンド縫製・KV

約2倍

仕上り巾 / 仕上り丈	76～150 2巾	151～225 3巾	226～300 4巾	301～375 5巾	376～450 6巾	451～525 7巾	526～600 8巾
～100	48,600	72,400	96,200	120,000	143,800	167,600	191,400
～120	50,400	75,100	99,800	124,500	149,200	173,900	198,600
～140	52,000	77,500	103,000	128,500	154,000	179,500	205,000
～160	66,400	99,100	131,800	164,500	197,200	229,900	262,600
～180	68,200	101,800	135,400	169,000	202,600	236,200	269,800
～200	69,800	104,200	138,600	173,000	207,400	241,800	276,200
～220	84,400	126,100	167,800	209,500	251,200	292,900	334,600
～240	86,000	128,500	171,000	213,500	256,000	298,500	341,000
～260	87,600	130,900	174,200	217,500	260,800	304,100	347,400
～280	89,400	133,600	177,800	222,000	266,200	310,400	354,600
～300	103,800	155,200	206,600	258,000	309,400	360,800	412,200

●タッセル込

※2ッ山限定。1巾での両引きはできません。
※300cmを超える仕上り巾は両引きのみになります。
※形態安定加工により風合いに変化が生じる場合があります。

プレーンシェード ドラム式・R-61PD

仕上り巾 / 仕上り丈	30～50	51～90	91～142	143～190	191～240	241～290	291～340	341～400
～100	24,600	27,400	33,200	44,700	50,300	56,000	67,600	73,800
～120	30,200	33,000	40,000	55,500	62,300	69,200	84,800	92,200
～140	30,200	33,000	40,000	55,500	62,300	69,200	84,800	92,200
～160	30,200	33,000	40,000	55,500	62,300	69,200	84,800	92,200
～180	35,100	37,900	45,900	65,600	73,500	81,400	100,800	109,200
～200	35,100	37,900	45,900	65,600	73,500	81,400	100,800	109,200
～220	35,100	37,900	45,900	65,600	73,500	81,400	100,800	109,200
～240	39,900	42,700	51,700	75,300	84,200	93,100	116,700	126,300
～260	39,900	42,700	51,700	75,300	84,200	93,100	116,700	126,300
～280	39,900	42,700	51,700	75,300	84,200	93,100	116,700	126,300
～300	39,900	42,700	51,700	75,300	84,200	93,100	116,700	126,300

※仕上り巾39cm以下の場合、仕上り丈は200cmまでになります。

プレーンシェード コード式・R-61PC

仕上り巾 / 仕上り丈	18～50	51～90	91～142	143～190	191～240
～100	17,300	19,900	25,700	37,000	42,500
～120	22,900	25,500	32,500	47,800	54,500
～140	22,900	25,500	32,500	47,800	54,500
～160	22,900	25,500	32,500	47,800	54,500
～180	27,800	30,400	38,400	57,900	65,700
～200	27,800	30,400	38,400	57,900	65,700
～220	27,800	30,400	38,400	57,900	65,700
～240	32,600	35,200	44,200	67,600	76,400
～260	32,600	35,200	44,200	67,600	76,400
～280	32,600	35,200	44,200	67,600	76,400
～300	32,600	35,200	44,200	67,600	76,400

表示価格には消費税は含まれていません。

シェイパーシェード ドラム式・R-65PD

仕上り丈＼仕上り巾	30～50	51～90	91～142	143～190	191～240	241～290	291～340	341～400
～100	37,200	37,200	52,100	62,200	76,800	80,900	104,200	108,200
～120	45,700	45,700	63,400	78,500	96,000	102,300	131,100	137,400
～140	46,600	46,600	64,800	79,900	98,200	104,500	133,900	140,200
～160	47,400	47,400	66,300	81,400	100,400	106,700	136,700	143,000
～180	54,900	54,900	76,200	96,300	118,000	126,200	161,500	169,700
～200	55,700	55,700	77,600	97,700	120,200	128,400	164,300	172,500
～220	56,600	56,600	79,100	99,200	122,400	130,600	167,100	175,300
～240	64,000	64,000	88,900	113,700	139,600	149,700	191,900	201,900
～260	64,800	64,800	90,400	115,200	141,800	151,900	194,700	204,700
～280	65,700	65,700	91,800	116,600	144,000	154,100	197,500	207,500
～300	66,500	66,500	93,200	118,000	146,200	156,300	200,300	210,300

※仕上り巾39cm以下の場合、仕上り丈は200cmまでになります。

シェイパーシェード コード式・R-65PC

仕上り丈＼仕上り巾	18～50	51～90	91～142	143～190	191～240
～100	27,200	27,200	37,500	47,600	51,700
～120	35,700	35,700	48,200	63,300	69,600
～140	36,600	36,600	49,100	64,200	70,500
～160	37,500	37,500	50,000	65,100	71,400
～180	45,000	45,000	59,400	79,500	87,700
～200	45,800	45,800	60,200	80,300	88,500
～220	46,700	46,700	61,100	81,200	89,400
～240	54,100	54,100	70,400	95,200	105,300
～260	55,000	55,000	71,300	96,100	106,200
～280	55,900	55,900	72,200	97,000	107,100
～300	56,700	56,700	73,000	97,800	107,900

プレーンシェード裏地付 ドラム式・R-63PD

仕上り丈＼仕上り巾	40～56	57～96	97～136	137～176	177～216	217～240	241～276	277～290
～100	30,400	33,100	39,400	54,300	60,600	65,800	77,800	85,000
～120	38,000	40,700	48,900	68,900	77,100	84,300	101,000	110,600
～140	38,400	41,100	49,300	69,900	78,100	85,300	101,900	112,000
～160	38,900	41,600	49,800	70,800	79,000	86,200	102,900	113,500
～180	39,400	42,100	50,300	71,800	80,000	87,200	103,800	114,900
～200	45,900	48,600	58,500	85,300	95,200	104,000	125,100	138,300
～220	46,400	49,100	59,000	86,300	96,200	105,000	126,100	139,700
～240	46,900	49,600	59,500	87,300	97,100	106,000	127,000	141,200
～260	53,400	56,100	67,600	100,300	111,800	122,300	148,300	164,500
～280	53,900	56,600	68,100	101,300	112,800	123,300	149,200	166,000
～300	54,400	57,100	68,600	102,300	113,800	124,300	150,200	167,400

プレーンシェード裏地付 コード式・R-63PC

仕上り丈＼仕上り巾	30～56	57～96	97～136	137～176	177～200
～100	23,000	25,600	31,900	46,700	51,900
～120	30,600	33,200	41,400	61,300	68,400
～140	31,000	33,600	41,800	62,300	69,400
～160	31,500	34,100	42,300	63,200	70,300
～180	32,000	34,600	42,800	64,200	71,300
～200	38,500	41,100	51,000	77,700	86,500
～220	39,000	41,600	51,500	78,700	87,500

ピーコックシェード コード式・R-62PC

仕上り丈＼仕上り巾	60～86	87～125
～120	36,500	61,400
～140	36,500	61,400
～160	36,500	61,400
～180	43,200	75,800
～200	43,200	75,800
～220	43,200	75,800
～240	43,200	75,800

ロールカーテン プレーンタイプ・Q-1P

仕上り丈＼仕上り巾	～80	81～120	121～140	141～143	144～195
～ 50	26,900	29,100	31,200	33,400	41,300
～ 80	26,900	29,100	31,200	33,400	41,300
～120	31,800	35,200	37,600	40,000	51,400
～150	34,400	38,000	40,700	43,300	55,300
～200	40,200	43,700	46,600	51,400	67,500
～240	45,600	49,400	52,500	59,800	79,300

※仕上り巾141cm以上は巾継ぎが入ります。
※製作可能寸法は巾：丈＝1：4が限度です。
※電動タイプ（Q-1PA）は23,000円を加算してください。（リモコン代はサービス）

クッション

サイズ	パイピング	ステッチ	ボルスター
33×33	3,600	3,600	——
45×45	3,800	3,800	——
60×60	5,900	5,900	——
18R×40	——	——	11,200

シートクッション

サイズ	ダイニングシート	リビングシート	座布団カバー
45×43	3,800	——	——
48×48	——	3,800	——
55×59	——	——	3,200

マルチカバー

サイズ	
200×190（一人掛）	16,700
200×290（三人掛）	17,000

BS-2 ベッドスプレッド・プレーン

サイズ	
S ～190×～310	19,900
SD ～220×～310	20,800
D ～240×～310	21,700

ベッドスプレッド（キルト） BK-1 BK-2 BK-3

タイプ	サイズ	ダイヤ ストライプ チュール	ダブルダイヤ	ファン ワイドストライプ
BK-1 キルトプレーン	S ～190×～310	42,000	52,000	57,100
	SD ～220×～310	42,000	56,200	61,800
	D ～240×～310	42,000	60,800	66,100
BK-2 キルトフリル	S ～190×～310	45,100	54,400	57,200
	SD ～220×～310	46,000	60,400	63,700
	D ～240×～310	59,300	76,500	80,200
BK-3 キルトボックス	S ～190×～310	42,000	58,100	63,100
	SD ～220×～310	42,000	62,300	67,800
	D ～240×～310	42,000	66,900	72,100

表示価格には消費税は含まれていません。

E7191・7192 150cm巾 4,300/m 2,860/㎡ 柄リピート たて 60.9cm×よこ 75cm

見本帳掲載 P.122

裏地付についてはP.2をご覧ください。

■スタイリッシュウェーブ縫製・KH KE KO

KH 約2倍 仕上り巾 / 仕上り丈	～75 1巾	76～150 2巾	151～225 3巾	226～300 4巾	301～375 5巾	376～450 6巾	451～525 7巾	526～600 8巾
～100	12,700	24,400	36,100	47,800	59,500	71,200	82,900	94,600
～120	12,700	24,400	36,100	47,800	59,500	71,200	82,900	94,600
～140	12,700	24,400	36,100	47,800	59,500	71,200	82,900	94,600
～160	16,600	32,200	47,800	63,400	79,000	94,600	110,200	125,800
～180	16,600	32,200	47,800	63,400	79,000	94,600	110,200	125,800
～200	16,600	32,200	47,800	63,400	79,000	94,600	110,200	125,800
～220	20,500	40,000	59,500	79,000	98,500	118,000	137,500	157,000
～240	20,500	40,000	59,500	79,000	98,500	118,000	137,500	157,000
～260	20,500	40,000	59,500	79,000	98,500	118,000	137,500	157,000
～280	24,400	47,800	71,200	94,600	118,000	141,400	164,800	188,200
～300	24,400	47,800	71,200	94,600	118,000	141,400	164,800	188,200
KE 約1.5倍仕上り巾	～100	101～200	201～300	301～400	401～500	501～600	601～700	701～800
KO 約1.5倍仕上り巾	～100	101～200	201～324	325～424	425～550	551～600		

●タッセル込

※1巾での両引きはできません。
※2巾使いは、3ッ山両引きの場合、最大仕上り巾は上記と異なります。(P398参照)
※KEは2ッ山限定、KOは1ッ山限定。
※KH・KOは300cm、KEは400cmを超える仕上り巾は両引きのみになります。
※形態安定加工により風合いに変化が生じる場合があります。

■ハイグレード縫製・SH SE ■ニューシンプル縫製・SO ■フラット縫製・AP

SH 約2倍 仕上り巾 / 仕上り丈	～75 1巾	76～150 2巾	151～225 3巾	226～300 4巾	301～375 5巾	376～450 6巾	451～525 7巾	526～600 8巾	601～675 9巾
～100	12,200	23,400	34,600	45,800	57,000	68,200	79,400	90,600	101,800
～120	12,200	23,400	34,600	45,800	57,000	68,200	79,400	90,600	101,800
～140	12,200	23,400	34,600	45,800	57,000	68,200	79,400	90,600	101,800
～160	15,900	30,800	45,700	60,600	75,500	90,400	105,300	120,200	135,100
～180	15,900	30,800	45,700	60,600	75,500	90,400	105,300	120,200	135,100
～200	15,900	30,800	45,700	60,600	75,500	90,400	105,300	120,200	135,100
～220	19,600	38,200	56,800	75,400	94,000	112,600	131,200	149,800	168,400
～240	19,600	38,200	56,800	75,400	94,000	112,600	131,200	149,800	168,400
～260	19,600	38,200	56,800	75,400	94,000	112,600	131,200	149,800	168,400
～280	23,300	45,600	67,900	90,200	112,500	134,800	157,100	179,400	201,700
～300	23,300	45,600	67,900	90,200	112,500	134,800	157,100	179,400	201,700
SE 約1.5倍仕上り巾	～100	101～200	201～300	301～400	401～500	501～600	601～700	701～800	801～900
SO 約1.5倍仕上り巾	～100	101～200	201～324	325～424	425～550	551～650	651～774		
AP 約1倍仕上り巾	～134	135～268	269～414	415～564	565～710	711～860			

●タッセル込

※SH、SE、SOは1巾での両引きはできません。
※SHの2巾使いは、3ッ山両引きの場合、最大仕上り巾は上記と異なります。(P398参照)
※SEは2ッ山、SOは1ッ山、APはヒダなし。

■リウェーブ縫製・G2

約2倍

仕上り巾 / 仕上り丈	～124 2巾	125～224 3巾	225～300 4巾	301～374 5巾	375～450 6巾	451～524 7巾	525～600 8巾
～100	27,800	41,200	54,600	68,000	81,400	94,800	108,200
～120	27,800	41,200	54,600	68,000	81,400	94,800	108,200
～140	36,800	54,700	72,600	90,500	108,400	126,300	144,200
～160	36,800	54,700	72,600	90,500	108,400	126,300	144,200
～180	36,800	54,700	72,600	90,500	108,400	126,300	144,200
～200	45,600	67,900	90,200	112,500	134,800	157,100	179,400
～220	45,600	67,900	90,200	112,500	134,800	157,100	179,400
～240	45,600	67,900	90,200	112,500	134,800	157,100	179,400
～260	54,400	81,100	107,800	134,500	161,200	187,900	214,600
～280	54,400	81,100	107,800	134,500	161,200	187,900	214,600
～300	54,400	81,100	107,800	134,500	161,200	187,900	214,600

●タッセル込

※3ッ山限定。1巾での両引きはできません。
※300cmを超える仕上り巾は両引きのみになります。
※片引きで300cmを超える400cmまでの場合は、別途料金が必要となります。詳しくは担当営業までお問い合せください。

■ワッフルサンド縫製・KV

約2倍

仕上り巾 / 仕上り丈	76～150 2巾	151～225 3巾	226～300 4巾	301～375 5巾	376～450 6巾	451～525 7巾	526～600 8巾
～100	45,800	68,200	90,600	113,000	135,400	157,800	180,200
～120	47,600	70,900	94,200	117,500	140,800	164,100	187,400
～140	49,200	73,300	97,400	121,500	145,600	169,700	193,800
～160	62,600	93,400	124,200	155,000	185,800	216,600	247,400
～180	64,400	96,100	127,800	159,500	191,200	222,900	254,600
～200	66,000	98,500	131,000	163,500	196,000	228,500	261,000
～220	79,600	118,900	158,200	197,500	236,800	276,100	315,400
～240	81,200	121,300	161,400	201,500	241,600	281,700	321,800
～260	82,800	123,700	164,600	205,500	246,400	287,300	328,200
～280	96,400	144,100	191,800	239,500	287,200	334,900	382,600
～300	98,000	146,500	195,000	243,500	292,000	340,500	389,000

●タッセル込

※2ッ山限定。1巾での両引きはできません。
※300cmを超える仕上り巾は両引きのみになります。
※形態安定加工により風合いに変化が生じる場合があります。

プレーンシェード ドラム式・R-61PD

仕上り巾 / 仕上り丈	30～50	51～90	91～142	143～190	191～240	241～290	291～340	341～400
～100	24,200	27,000	32,800	43,500	49,100	54,800	65,600	71,800
～120	28,900	31,700	38,500	52,800	59,400	66,100	80,500	87,800
～140	28,900	31,700	38,500	52,800	59,400	66,100	80,500	87,800
～160	28,900	31,700	38,500	52,800	59,400	66,100	80,500	87,800
～180	33,500	36,300	44,100	62,100	69,800	77,500	96,000	104,300
～200	33,500	36,300	44,100	62,100	69,800	77,500	96,000	104,300
～220	33,500	36,300	44,100	62,100	69,800	77,500	96,000	104,300
～240	38,200	41,000	49,800	71,400	80,100	88,900	110,900	120,300
～260	38,200	41,000	49,800	71,400	80,100	88,900	110,900	120,300
～280	38,200	41,000	49,800	71,400	80,100	88,900	110,900	120,300
～300	42,800	45,600	55,500	81,100	90,900	100,700	125,900	136,300

※仕上り巾39cm以下の場合、仕上り丈は200cmまでになります。

プレーンシェード コード式・R-61PC

仕上り巾 / 仕上り丈	18～50	51～90	91～142	143～190	191～240
～100	16,900	19,500	25,300	35,800	41,300
～120	21,600	24,200	31,000	45,100	51,600
～140	21,600	24,200	31,000	45,100	51,600
～160	21,600	24,200	31,000	45,100	51,600
～180	26,200	28,800	36,600	54,400	62,000
～200	26,200	28,800	36,600	54,400	62,000
～220	26,200	28,800	36,600	54,400	62,000
～240	30,900	33,500	42,300	63,700	72,300
～260	30,900	33,500	42,300	63,700	72,300
～280	30,900	33,500	42,300	63,700	72,300
～300	35,500	38,100	48,000	73,400	83,100

シェイパーシェード ドラム式・R-65PD

仕上り丈＼仕上り巾	30～50	51～90	91～142	143～190	191～240	241～290	291～340	341～400
～100	36,800	36,800	51,700	61,000	75,600	79,700	102,100	106,200
～120	44,100	44,100	61,500	75,200	92,400	98,400	125,900	131,900
～140	45,000	45,000	62,900	76,600	94,600	100,600	128,700	134,700
～160	45,800	45,800	64,400	78,100	96,800	102,800	131,500	137,500
～180	53,000	53,000	74,000	92,200	113,600	121,500	155,700	163,600
～200	53,800	53,800	75,400	93,600	115,800	123,700	158,500	166,400
～220	54,700	54,700	76,900	95,100	118,000	125,900	161,300	169,200
～240	62,000	62,000	86,600	109,200	134,800	144,600	185,100	194,800
～260	62,800	62,800	88,100	110,700	137,000	146,800	187,900	197,600
～280	63,700	63,700	89,500	112,100	139,200	149,000	190,700	200,400
～300	70,900	70,900	99,100	126,700	156,400	168,100	214,400	226,100

※仕上り巾39cm以下の場合、仕上り丈は200cmまでになります。

シェイパーシェード コード式・R-65PC

仕上り丈＼仕上り巾	18～50	51～90	91～142	143～190	191～240
～100	26,800	26,800	37,100	46,400	50,500
～120	34,100	34,100	46,300	60,000	66,000
～140	35,000	35,000	47,200	60,900	66,900
～160	35,900	35,900	48,100	61,800	67,800
～180	43,100	43,100	57,200	75,400	83,300
～200	43,900	43,900	58,000	76,200	84,100
～220	44,800	44,800	58,900	77,100	85,000
～240	52,100	52,100	68,100	90,700	100,500
～260	53,000	53,000	69,000	91,600	101,400
～280	53,900	53,900	69,900	92,500	102,300
～300	61,100	61,100	78,900	106,500	118,100

プレーンシェード裏地付 ドラム式・R-63PD

仕上り丈＼仕上り巾	40～56	57～96	97～136	137～176	177～216	217～240	241～276	277～290
～100	30,000	32,700	39,000	53,100	59,400	64,600	75,800	83,000
～120	36,400	39,100	47,000	65,800	73,700	80,600	96,000	105,400
～140	36,900	39,600	47,500	66,800	74,700	81,600	97,000	106,800
～160	37,300	40,000	48,000	67,700	75,600	82,600	97,900	108,200
～180	43,700	46,400	56,000	80,400	90,000	98,600	118,600	131,000
～200	44,200	46,900	56,500	81,400	91,000	99,500	119,600	132,500
～220	44,700	47,400	56,900	82,400	91,900	100,500	120,500	133,900
～240	51,000	53,700	65,000	95,100	106,300	116,500	140,800	156,300
～260	51,500	54,200	65,400	96,000	107,300	117,500	141,700	157,700
～280	52,000	54,700	65,900	97,000	108,200	118,400	142,700	159,200
～300	58,300	61,000	73,900	110,100	123,000	134,900	163,000	181,600

プレーンシェード裏地付 コード式・R-63PC

仕上り丈＼仕上り巾	30～56	57～96	97～136	137～176	177～200
～100	22,600	25,200	31,500	45,500	50,700
～120	29,000	31,600	39,500	58,200	65,000
～140	29,500	32,100	40,000	59,200	66,000
～160	29,900	32,500	40,500	60,100	66,900
～180	36,300	38,900	48,500	72,800	81,300
～200	36,800	39,400	49,000	73,800	82,300
～220	37,300	39,900	49,400	74,800	83,200

ピーコックシェード コード式・R-62PC

仕上り丈＼仕上り巾	60～86	87～125
～120	34,900	58,100
～140	34,900	58,100
～160	34,900	58,100
～180	41,300	71,000
～200	41,300	71,000
～220	41,300	71,000
～240	47,800	83,900

ロールカーテン プレーンタイプ・Q-1P

仕上り丈＼仕上り巾	～80	81～120	121～140	141～143	144～195
～ 50	26,500	28,700	30,800	33,000	40,100
～ 80	26,500	28,700	30,800	33,000	40,100
～120	30,800	34,200	36,600	39,000	49,400
～150	36,000	39,600	42,300	44,900	58,400
～200	39,000	42,500	45,400	50,200	64,600
～240	44,200	48,000	51,100	58,400	76,100

※仕上り巾141cm以上は巾継ぎが入ります。
※製作可能寸法は巾：丈＝1：4が限度です。
※電動タイプ（Q-1PA）は23,000円を加算してください。（リモコン代はサービス）

ボックスバランス プレーンタイプ・U-1P

仕上り丈＼仕上り巾	～150	151～200	201～250	251～300	301～350	351～400
～ 40	15,100	20,000	24,900	29,800	34,600	39,500
～ 60	22,900	30,300	37,800	45,700	53,100	60,600

アールバランス プレーンタイプ・U-10P

仕上り丈＼仕上り巾	～142	143～290	291～438
～ 60	18,900	37,700	56,500

ストレートバランス プレーンタイプ・U-9P

仕上り丈＼仕上り巾	～142	143～290	291～438
～ 60	21,400	42,900	64,400

Shakou

表示価格には消費税は含まれていません。

E7193・7194 150cm巾 3,800/m 2,530/㎡ 柄リピート たて 61cm×よこ 75cm

見本帳掲載 P.124

裏地付についてはP.2をご覧ください。

■スタイリッシュウェーブ縫製・KH KE KO

KH 約2倍仕上り巾 / 仕上り丈	～75 1巾	76～150 2巾	151～225 3巾	226～300 4巾	301～375 5巾	376～450 6巾	451～525 7巾	526～600 8巾
～100	11,800	22,600	33,400	44,200	55,000	65,800	76,600	87,400
～120	11,800	22,600	33,400	44,200	55,000	65,800	76,600	87,400
～140	11,800	22,600	33,400	44,200	55,000	65,800	76,600	87,400
～160	15,400	29,800	44,200	58,600	73,000	87,400	101,800	116,200
～180	15,400	29,800	44,200	58,600	73,000	87,400	101,800	116,200
～200	15,400	29,800	44,200	58,600	73,000	87,400	101,800	116,200
～220	19,000	37,000	55,000	73,000	91,000	109,000	127,000	145,000
～240	19,000	37,000	55,000	73,000	91,000	109,000	127,000	145,000
～260	19,000	37,000	55,000	73,000	91,000	109,000	127,000	145,000
～280	22,600	44,200	65,800	87,400	109,000	130,600	152,200	173,800
～300	22,600	44,200	65,800	87,400	109,000	130,600	152,200	173,800
KE 約1.5倍仕上り巾	～100	101～200	201～300	301～400	401～500	501～600	601～700	701～800
KO 約1.5倍仕上り巾	～100	101～200	201～324	325～424	425～550	551～600		

●タッセル込

※1巾での両引きはできません。
※2巾使いは、3ッ山両引きの場合、最大仕上り巾は上記と異なります。(P398参照)
※KEは2ッ山限定、KOは1ッ山限定。
※KH・KOは300cm、KEは400cmを超える仕上り巾は両引きのみになります。
※形態安定加工により風合いに変化が生じる場合があります。

■ハイグレード縫製・SH SE ■ニューシンプル縫製・SO ■フラット縫製・AP

SH 約2倍仕上り巾 / 仕上り丈	～75 1巾	76～150 2巾	151～225 3巾	226～300 4巾	301～375 5巾	376～450 6巾	451～525 7巾	526～600 8巾	601～675 9巾
～100	11,300	21,600	31,900	42,200	52,500	62,800	73,100	83,400	93,700
～120	11,300	21,600	31,900	42,200	52,500	62,800	73,100	83,400	93,700
～140	11,300	21,600	31,900	42,200	52,500	62,800	73,100	83,400	93,700
～160	14,700	28,400	42,100	55,800	69,500	83,200	96,900	110,600	124,300
～180	14,700	28,400	42,100	55,800	69,500	83,200	96,900	110,600	124,300
～200	14,700	28,400	42,100	55,800	69,500	83,200	96,900	110,600	124,300
～220	18,100	35,200	52,300	69,400	86,500	103,600	120,700	137,800	154,900
～240	18,100	35,200	52,300	69,400	86,500	103,600	120,700	137,800	154,900
～260	18,100	35,200	52,300	69,400	86,500	103,600	120,700	137,800	154,900
～280	21,500	42,000	62,500	83,000	103,500	124,000	144,500	165,000	185,500
～300	21,500	42,000	62,500	83,000	103,500	124,000	144,500	165,000	185,500
SE 約1.5倍仕上り巾	～100	101～200	201～300	301～400	401～500	501～600	601～700	701～800	801～900
SO 約1.5倍仕上り巾	～100	101～200	201～324	325～424	425～550	551～650	651～774		
AP 約1倍仕上り巾	～134	135～268	269～414	415～564	565～710	711～860			

●タッセル込

※SH、SE、SOは1巾での両引きはできません。
※SHの2巾使いは、3ッ山両引きの場合、最大仕上り巾は上記と異なります。(P398参照)
※SEは2ッ山、SOは1ッ山、APはヒダなし。

■リウェーブ縫製・G2

約2倍

仕上り巾 / 仕上り丈	～124 2巾	125～224 3巾	225～300 4巾	301～374 5巾	375～450 6巾	451～524 7巾	525～600 8巾
～100	26,000	38,500	51,000	63,500	76,000	88,500	101,000
～120	26,000	38,500	51,000	63,500	76,000	88,500	101,000
～140	34,400	51,100	67,800	84,500	101,200	117,900	134,600
～160	34,400	51,100	67,800	84,500	101,200	117,900	134,600
～180	34,400	51,100	67,800	84,500	101,200	117,900	134,600
～200	42,600	63,400	84,200	105,000	125,800	146,600	167,400
～220	42,600	63,400	84,200	105,000	125,800	146,600	167,400
～240	42,600	63,400	84,200	105,000	125,800	146,600	167,400
～260	50,800	75,700	100,600	125,500	150,400	175,300	200,200
～280	50,800	75,700	100,600	125,500	150,400	175,300	200,200
～300	50,800	75,700	100,600	125,500	150,400	175,300	200,200

●タッセル込

※3ッ山限定。1巾での両引きはできません。
※300cmを超える仕上り巾は両引きのみになります。
※片引きで300cmを超える400cmまでの場合は、別途料金が必要となります。詳しくは担当営業までお問い合せください。

■ワッフルサンド縫製・KV

約2倍

仕上り巾 / 仕上り丈	76～150 2巾	151～225 3巾	226～300 4巾	301～375 5巾	376～450 6巾	451～525 7巾	526～600 8巾
～100	44,000	65,500	87,000	108,500	130,000	151,500	173,000
～120	45,800	68,200	90,600	113,000	135,400	157,800	180,200
～140	47,400	70,600	93,800	117,000	140,200	163,400	186,600
～160	60,200	89,800	119,400	149,000	178,600	208,200	237,800
～180	62,000	92,500	123,000	153,500	184,000	214,500	245,000
～200	63,600	94,900	126,200	157,500	188,800	220,100	251,400
～220	76,600	114,400	152,200	190,000	227,800	265,600	303,400
～240	78,200	116,800	155,400	194,000	232,600	271,200	309,800
～260	79,800	119,200	158,600	198,000	237,400	276,800	316,200
～280	92,800	138,700	184,600	230,500	276,400	322,300	368,200
～300	94,400	141,100	187,800	234,500	281,200	327,900	374,600

●タッセル込

※2ッ山限定。1巾での両引きはできません。
※300cmを超える仕上り巾は両引きのみになります。
※形態安定加工により風合いに変化が生じる場合があります。

プレーンシェード ドラム式・R-61PD

仕上り巾 / 仕上り丈	30～50	51～90	91～142	143～190	191～240	241～290	291～340	341～400
～100	23,600	26,400	32,100	42,200	47,900	53,500	63,700	69,900
～120	27,900	30,700	37,500	50,900	57,600	64,300	77,800	85,100
～140	27,900	30,700	37,500	50,900	57,600	64,300	77,800	85,100
～160	27,900	30,700	37,500	50,900	57,600	64,300	77,800	85,100
～180	32,300	35,100	42,900	59,600	67,300	75,000	92,300	100,600
～200	32,300	35,100	42,900	59,600	67,300	75,000	92,300	100,600
～220	32,300	35,100	42,900	59,600	67,300	75,000	92,300	100,600
～240	36,600	39,400	48,300	68,300	77,100	85,800	106,300	115,700
～260	36,600	39,400	48,300	68,300	77,100	85,800	106,300	115,700
～280	36,600	39,400	48,300	68,300	77,100	85,800	106,300	115,700
～300	41,000	43,800	53,700	77,400	87,200	97,000	120,400	130,800

※仕上り巾39cm以下の場合、仕上り丈は200cmまでになります。

プレーンシェード コード式・R-61PC

仕上り巾 / 仕上り丈	18～50	51～90	91～142	143～190	191～240
～100	16,300	18,900	24,600	34,500	40,100
～120	20,600	23,200	30,000	43,200	49,800
～140	20,600	23,200	30,000	43,200	49,800
～160	20,600	23,200	30,000	43,200	49,800
～180	25,000	27,600	35,400	51,900	59,500
～200	25,000	27,600	35,400	51,900	59,500
～220	25,000	27,600	35,400	51,900	59,500
～240	29,300	31,900	40,800	60,600	69,300
～260	29,300	31,900	40,800	60,600	69,300
～280	29,300	31,900	40,800	60,600	69,300
～300	33,700	36,300	46,200	69,700	79,400

表示価格には消費税は含まれていません。

シェイパーシェード ドラム式・R-65PD

仕上り丈＼仕上り巾	30～50	51～90	91～142	143～190	191～240	241～290	291～340	341～400
～100	36,200	36,200	51,100	59,700	74,300	78,400	100,300	104,400
～120	43,100	43,100	60,500	73,300	90,500	96,500	123,100	129,100
～140	44,000	44,000	61,900	74,700	92,700	98,700	125,900	131,900
～160	44,800	44,800	63,400	76,200	94,900	100,900	128,700	134,700
～180	51,800	51,800	72,800	89,800	111,100	119,000	152,000	159,900
～200	52,600	52,600	74,200	91,200	113,300	121,200	154,800	162,700
～220	53,500	53,500	75,700	92,700	115,500	123,400	157,600	165,500
～240	60,500	60,500	85,000	106,200	131,800	141,500	180,500	190,200
～260	61,300	61,300	86,500	107,700	134,000	143,700	183,300	193,000
～280	62,200	62,200	87,900	109,100	136,200	145,900	186,100	195,800
～300	69,000	69,000	97,300	123,000	152,700	164,400	208,900	220,600

※仕上り巾39cm以下の場合、仕上り丈は200cmまでになります。

シェイパーシェード コード式・R-65PC

仕上り丈＼仕上り巾	18～50	51～90	91～142	143～190	191～240
～100	26,200	26,200	36,500	45,100	49,200
～120	33,100	33,100	45,300	58,100	64,100
～140	34,000	34,000	46,200	59,000	65,000
～160	34,900	34,900	47,100	59,900	65,900
～180	41,900	41,900	56,000	73,000	80,800
～200	42,700	42,700	56,800	73,800	81,600
～220	43,600	43,600	57,700	74,700	82,500
～240	50,600	50,600	66,500	87,700	97,500
～260	51,500	51,500	67,400	88,600	98,400
～280	52,400	52,400	68,300	89,500	99,300
～300	59,200	59,200	77,100	102,800	114,400

プレーンシェード裏地付 ドラム式・R-63PD

仕上り丈＼仕上り巾	40～56	57～96	97～136	137～176	177～216	217～240	241～276	277～290
～100	29,400	32,100	38,400	51,800	58,100	63,400	73,900	81,100
～120	35,400	38,100	46,100	63,900	71,900	78,800	93,300	102,600
～140	35,900	38,600	46,500	64,900	72,800	79,800	94,200	104,000
～160	36,400	39,100	47,000	65,900	73,800	80,700	95,200	105,500
～180	42,500	45,200	54,700	78,000	87,600	96,100	114,900	127,300
～200	42,900	45,600	55,200	78,900	88,500	97,100	115,900	128,800
～220	43,400	46,100	55,700	79,900	89,500	98,100	116,800	130,200
～240	49,500	52,200	63,400	92,000	103,300	113,500	136,200	151,700
～260	50,000	52,700	63,900	93,000	104,200	114,400	137,100	153,100
～280	50,400	53,100	64,400	93,900	105,200	115,400	138,100	154,600
～300	56,500	59,200	72,100	106,400	119,300	131,200	157,500	176,100

プレーンシェード裏地付 コード式・R-63PC

仕上り丈＼仕上り巾	30～56	57～96	97～136	137～176	177～200
～100	22,000	24,600	30,900	44,200	49,400
～120	28,000	30,600	38,600	56,300	63,200
～140	28,500	31,100	39,000	57,300	64,100
～160	29,000	31,600	39,500	58,300	65,100
～180	35,100	37,700	47,200	70,400	78,900
～200	35,500	38,100	47,700	71,300	79,800
～220	36,000	38,600	48,200	72,300	80,800

ピーコックシェード コード式・R-62PC

仕上り丈＼仕上り巾	60～86	87～125
～120	33,900	56,300
～140	33,900	56,300
～160	33,900	56,300
～180	40,100	68,600
～200	40,100	68,600
～220	40,100	68,600
～240	46,200	80,900

ボックスバランス プレーンタイプ・U-1P

仕上り丈＼仕上り巾	～150	151～200	201～250	251～300	301～350	351～400
～ 40	14,200	18,700	23,300	27,900	32,500	37,100
～ 60	21,000	27,900	34,700	42,000	48,800	55,700

アールバランス プレーンタイプ・U-10P

仕上り丈＼仕上り巾	～142	143～290	291～438
～ 60	17,900	35,900	53,800

ストレートバランス プレーンタイプ・U-9P

仕上り丈＼仕上り巾	～142	143～290	291～438
～ 60	20,500	41,100	61,700

クッション

サイズ	パイピング	ステッチ	フリル	ボルスター
33×33	3,300	3,300	4,800	——
45×45	3,500	3,500	4,800	——
60×60	5,400	5,400	6,800	——
18R×40	——	——	——	10,900

シートクッション

サイズ	ダイニングシート	リビングシート	座布団カバー
45×43	3,500	——	——
48×48	——	3,500	——
55×59	——	——	2,900

マルチカバー

サイズ	
200×190（一人掛）	14,100
200×290（三人掛）	14,400

BS-2 ベッドスプレッド・プレーン

サイズ	
S ～190×～310	16,800
SD ～220×～310	17,700
D ～240×～310	18,600

ベッドスプレッド（キルト） BK-1 BK-2 BK-3

タイプ	サイズ	ダイヤ ストライプ チュール	ダブルダイヤ	ファン ワイドストライプ
BK-1 キルトプレーン	S ～190×～310	41,900	47,900	53,000
	SD ～220×～310	41,900	52,100	57,700
	D ～240×～310	41,900	56,700	62,000
BK-2 キルトフリル	S ～190×～310	41,000	50,500	53,400
	SD ～220×～310	41,800	56,600	59,800
	D ～240×～310	53,200	70,900	74,600
BK-3 キルトボックス	S ～190×～310	41,900	53,500	58,600
	SD ～220×～310	41,900	57,800	63,300
	D ～240×～310	41,900	62,300	67,600

Shakou

表示価格には消費税は含まれていません。

E7195・7196 150cm巾 4,300/m 2,860/㎡ 柄リピート たて 60.9cm×よこ 75cm

見本帳掲載 P.126

裏地付についてはP.2をご覧ください。

■スタイリッシュウェーブ縫製・KH KE KO

KH 約2倍 仕上り巾 / 仕上り丈	～75 1巾	76～150 2巾	151～225 3巾	226～300 4巾	301～375 5巾	376～450 6巾	451～525 7巾	526～600 8巾
～100	12,700	24,400	36,100	47,800	59,500	71,200	82,900	94,600
～120	12,700	24,400	36,100	47,800	59,500	71,200	82,900	94,600
～140	12,700	24,400	36,100	47,800	59,500	71,200	82,900	94,600
～160	16,600	32,200	47,800	63,400	79,000	94,600	110,200	125,800
～180	16,600	32,200	47,800	63,400	79,000	94,600	110,200	125,800
～200	16,600	32,200	47,800	63,400	79,000	94,600	110,200	125,800
～220	20,500	40,000	59,500	79,000	98,500	118,000	137,500	157,000
～240	20,500	40,000	59,500	79,000	98,500	118,000	137,500	157,000
～260	20,500	40,000	59,500	79,000	98,500	118,000	137,500	157,000
～280	24,400	47,800	71,200	94,600	118,000	141,400	164,800	188,200
～300	24,400	47,800	71,200	94,600	118,000	141,400	164,800	188,200
KE 約1.5倍仕上り巾	～100	101～200	201～300	301～400	401～500	501～600	601～700	701～800
KO 約1.5倍仕上り巾	～100	101～200	201～324	325～424	425～550	551～600		

●タッセル込

※1巾での両引きはできません。
※2巾使いは、3ッ山両引きの場合、最大仕上り巾は上記と異なります。(P398参照)
※KEは2ッ山限定、KOは1ッ山限定。
※KH・KOは300cm、KEは400cmを超える仕上り巾は両引きのみになります。
※形態安定加工により風合いに変化が生じる場合があります。

■ハイグレード縫製・SH SE ■ニューシンプル縫製・SO ■フラット縫製・AP

SH 約2倍 仕上り巾 / 仕上り丈	～75 1巾	76～150 2巾	151～225 3巾	226～300 4巾	301～375 5巾	376～450 6巾	451～525 7巾	526～600 8巾	601～675 9巾
～100	12,200	23,400	34,600	45,800	57,000	68,200	79,400	90,600	101,800
～120	12,200	23,400	34,600	45,800	57,000	68,200	79,400	90,600	101,800
～140	12,200	23,400	34,600	45,800	57,000	68,200	79,400	90,600	101,800
～160	15,900	30,800	45,700	60,600	75,500	90,400	105,300	120,200	135,100
～180	15,900	30,800	45,700	60,600	75,500	90,400	105,300	120,200	135,100
～200	15,900	30,800	45,700	60,600	75,500	90,400	105,300	120,200	135,100
～220	19,600	38,200	56,800	75,400	94,000	112,600	131,200	149,800	168,400
～240	19,600	38,200	56,800	75,400	94,000	112,600	131,200	149,800	168,400
～260	19,600	38,200	56,800	75,400	94,000	112,600	131,200	149,800	168,400
～280	23,300	45,600	67,900	90,200	112,500	134,800	157,100	179,400	201,700
～300	23,300	45,600	67,900	90,200	112,500	134,800	157,100	179,400	201,700
SE 約1.5倍仕上り巾	～100	101～200	201～300	301～400	401～500	501～600	601～700	701～800	801～900
SO 約1.5倍仕上り巾	～100	101～200	201～324	325～424	425～550	551～650	651～774		
AP 約1倍仕上り巾	～134	135～268	269～414	415～564	565～710	711～860			

●タッセル込

※SH、SE、SOは1巾での両引きはできません。
※SHの2巾使いは、3ッ山両引きの場合、最大仕上り巾は上記と異なります。(P398参照)
※SEは2ッ山、SOは1ッ山、APはヒダなし。

■リウェーブ縫製・G2

約2倍

仕上り巾 / 仕上り丈	～124 2巾	125～224 3巾	225～300 4巾	301～374 5巾	375～450 6巾	451～524 7巾	525～600 8巾
～100	27,800	41,200	54,600	68,000	81,400	94,800	108,200
～120	27,800	41,200	54,600	68,000	81,400	94,800	108,200
～140	36,800	54,700	72,600	90,500	108,400	126,300	144,200
～160	36,800	54,700	72,600	90,500	108,400	126,300	144,200
～180	36,800	54,700	72,600	90,500	108,400	126,300	144,200
～200	45,600	67,900	90,200	112,500	134,800	157,100	179,400
～220	45,600	67,900	90,200	112,500	134,800	157,100	179,400
～240	45,600	67,900	90,200	112,500	134,800	157,100	179,400
～260	54,400	81,100	107,800	134,500	161,200	187,900	214,600
～280	54,400	81,100	107,800	134,500	161,200	187,900	214,600
～300	54,400	81,100	107,800	134,500	161,200	187,900	214,600

●タッセル込

※3ッ山限定。1巾での両引きはできません。
※300cmを超える仕上り巾は両引きのみになります。
※片引きで300cmを超える400cmまでの場合は、別途料金が必要となります。詳しくは担当営業までお問い合せください。

■ワッフルサンド縫製・KV

約2倍

仕上り巾 / 仕上り丈	76～150 2巾	151～225 3巾	226～300 4巾	301～375 5巾	376～450 6巾	451～525 7巾	526～600 8巾
～100	45,800	68,200	90,600	113,000	135,400	157,800	180,200
～120	47,600	70,900	94,200	117,500	140,800	164,100	187,400
～140	49,200	73,300	97,400	121,500	145,600	169,700	193,800
～160	62,600	93,400	124,200	155,000	185,800	216,600	247,400
～180	64,400	96,100	127,800	159,500	191,200	222,900	254,600
～200	66,000	98,500	131,000	163,500	196,000	228,500	261,000
～220	79,600	118,900	158,200	197,500	236,800	276,100	315,400
～240	81,200	121,300	161,400	201,500	241,600	281,700	321,800
～260	82,800	123,700	164,600	205,500	246,400	287,300	328,200
～280	96,400	144,100	191,800	239,500	287,200	334,900	382,600
～300	98,000	146,500	195,000	243,500	292,000	340,500	389,000

●タッセル込

※2ッ山限定。1巾での両引きはできません。
※300cmを超える仕上り巾は両引きのみになります。
※形態安定加工により風合いに変化が生じる場合があります。

プレーンシェード ドラム式・R-61PD

仕上り巾 / 仕上り丈	30～50	51～90	91～142	143～190	191～240	241～290	291～340	341～400
～100	24,200	27,000	32,800	43,500	49,100	54,800	65,600	71,800
～120	28,900	31,700	38,500	52,800	59,400	66,100	80,500	87,800
～140	28,900	31,700	38,500	52,800	59,400	66,100	80,500	87,800
～160	28,900	31,700	38,500	52,800	59,400	66,100	80,500	87,800
～180	33,500	36,300	44,100	62,100	69,800	77,500	96,000	104,300
～200	33,500	36,300	44,100	62,100	69,800	77,500	96,000	104,300
～220	33,500	36,300	44,100	62,100	69,800	77,500	96,000	104,300
～240	38,200	41,000	49,800	71,400	80,100	88,900	110,900	120,300
～260	38,200	41,000	49,800	71,400	80,100	88,900	110,900	120,300
～280	38,200	41,000	49,800	71,400	80,100	88,900	110,900	120,300
～300	42,800	45,600	55,500	81,100	90,900	100,700	125,900	136,300

※仕上り巾39cm以下の場合、仕上り丈は200cmまでになります。

プレーンシェード コード式・R-61PC

仕上り巾 / 仕上り丈	18～50	51～90	91～142	143～190	191～240
～100	16,900	19,500	25,300	35,800	41,300
～120	21,600	24,200	31,000	45,100	51,600
～140	21,600	24,200	31,000	45,100	51,600
～160	21,600	24,200	31,000	45,100	51,600
～180	26,200	28,800	36,600	54,400	62,000
～200	26,200	28,800	36,600	54,400	62,000
～220	26,200	28,800	36,600	54,400	62,000
～240	30,900	33,500	42,300	63,700	72,300
～260	30,900	33,500	42,300	63,700	72,300
～280	30,900	33,500	42,300	63,700	72,300
～300	35,500	38,100	48,000	73,400	83,100

シェイパーシェード ドラム式・R-65PD

仕上り丈＼仕上り巾	30～50	51～90	91～142	143～190	191～240	241～290	291～340	341～400
～100	36,800	36,800	51,700	61,000	75,600	79,700	102,100	106,200
～120	44,100	44,100	61,500	75,200	92,400	98,400	125,900	131,900
～140	45,000	45,000	62,900	76,600	94,600	100,600	128,700	134,700
～160	45,800	45,800	64,400	78,100	96,800	102,800	131,500	137,500
～180	53,000	53,000	74,000	92,200	113,600	121,500	155,700	163,600
～200	53,800	53,800	75,400	93,600	115,800	123,700	158,500	166,400
～220	54,700	54,700	76,900	95,100	118,000	125,900	161,300	169,200
～240	62,000	62,000	86,600	109,200	134,800	144,600	185,100	194,800
～260	62,800	62,800	88,100	110,700	137,000	146,800	187,900	197,600
～280	63,700	63,700	89,500	112,100	139,200	149,000	190,700	200,400
～300	70,900	70,900	99,100	126,700	156,400	168,100	214,400	226,100

※仕上り巾39cm以下の場合、仕上り丈は200cmまでになります。

シェイパーシェード コード式・R-65PC

仕上り丈＼仕上り巾	18～50	51～90	91～142	143～190	191～240
～100	26,800	26,800	37,100	46,400	50,500
～120	34,100	34,100	46,300	60,000	66,000
～140	35,000	35,000	47,200	60,900	66,900
～160	35,900	35,900	48,100	61,800	67,800
～180	43,100	43,100	57,200	75,400	83,300
～200	43,900	43,900	58,000	76,200	84,100
～220	44,800	44,800	58,900	77,100	85,000
～240	52,100	52,100	68,100	90,700	100,500
～260	53,000	53,000	69,000	91,600	101,400
～280	53,900	53,900	69,900	92,500	102,300
～300	61,100	61,100	78,900	106,500	118,100

プレーンシェード裏地付 ドラム式・R-63PD

仕上り丈＼仕上り巾	40～56	57～96	97～136	137～176	177～216	217～240	241～276	277～290
～100	30,000	32,700	39,000	53,100	59,400	64,600	75,800	83,000
～120	36,400	39,100	47,000	65,800	73,700	80,600	96,000	105,400
～140	36,900	39,600	47,500	66,800	74,700	81,600	97,000	106,800
～160	37,300	40,000	48,000	67,700	75,600	82,600	97,900	108,200
～180	43,700	46,400	56,000	80,400	90,000	98,600	118,600	131,000
～200	44,200	46,900	56,500	81,400	91,000	99,500	119,600	132,500
～220	44,700	47,400	56,900	82,400	91,900	100,500	120,500	133,900
～240	51,000	53,700	65,000	95,100	106,300	116,500	140,800	156,300
～260	51,500	54,200	65,400	96,000	107,300	117,500	141,700	157,700
～280	52,000	54,700	65,900	97,000	108,200	118,400	142,700	159,200
～300	58,300	61,000	73,900	110,100	123,000	134,900	163,000	181,600

プレーンシェード裏地付 コード式・R-63PC

仕上り丈＼仕上り巾	30～56	57～96	97～136	137～176	177～200
～100	22,600	25,200	31,500	45,500	50,700
～120	29,000	31,600	39,500	58,200	65,000
～140	29,500	32,100	40,000	59,200	66,000
～160	29,900	32,500	40,500	60,100	66,900
～180	36,300	38,900	48,500	72,800	81,300
～200	36,800	39,400	49,000	73,800	82,300
～220	37,300	39,900	49,400	74,800	83,200

ピーコックシェード コード式・R-62PC

仕上り丈＼仕上り巾	60～86	87～125
～120	34,900	58,100
～140	34,900	58,100
～160	34,900	58,100
～180	41,300	71,000
～200	41,300	71,000
～220	41,300	71,000
～240	47,800	83,900

ロールカーテン プレーンタイプ・Q-1P

仕上り丈＼仕上り巾	～80	81～120	121～140	141～143	144～195
～ 50	26,500	28,700	30,800	33,000	40,100
～ 80	26,500	28,700	30,800	33,000	40,100
～120	30,800	34,200	36,600	39,000	49,400
～150	36,000	39,600	42,300	44,900	58,400
～200	39,000	42,500	45,400	50,200	64,600
～240	44,200	48,000	51,100	58,400	76,100

※仕上り巾141cm以上は巾継ぎが入ります。
※製作可能寸法は巾：丈＝1：4が限度です。
※電動タイプ（Q-1PA）は23,000円を加算してください。（リモコン代はサービス）

表示価格には消費税は含まれていません。

E7197・7198 150cm巾 3,600/m 2,400/㎡ 柄リピート たて 61cm×よこ 50cm

見本帳掲載 P.128

裏地付についてはP.2をご覧ください。

■スタイリッシュウェーブ縫製・KH KE KO

KH 約2倍 仕上り巾 / 仕上り丈	～75 1巾	76～150 2巾	151～225 3巾	226～300 4巾	301～375 5巾	376～450 6巾	451～525 7巾	526～600 8巾
～100	11,500	22,000	32,500	43,000	53,500	64,000	74,500	85,000
～120	11,500	22,000	32,500	43,000	53,500	64,000	74,500	85,000
～140	11,500	22,000	32,500	43,000	53,500	64,000	74,500	85,000
～160	15,000	29,000	43,000	57,000	71,000	85,000	99,000	113,000
～180	15,000	29,000	43,000	57,000	71,000	85,000	99,000	113,000
～200	15,000	29,000	43,000	57,000	71,000	85,000	99,000	113,000
～220	18,400	35,800	53,200	70,600	88,000	105,400	122,800	140,200
～240	18,400	35,800	53,200	70,600	88,000	105,400	122,800	140,200
～260	18,400	35,800	53,200	70,600	88,000	105,400	122,800	140,200
～280	21,900	42,800	63,700	84,600	105,500	126,400	147,300	168,200
～300	21,900	42,800	63,700	84,600	105,500	126,400	147,300	168,200
KE 約1.5倍仕上り巾	～100	101～200	201～300	301～400	401～500	501～600	601～700	701～800
KO 約1.5倍仕上り巾	～100	101～200	201～324	325～424	425～550	551～600		

●タッセル込

※1巾での両引きはできません。
※2巾使いは、3ッ山両引きの場合、最大仕上り巾は上記と異なります。(P398参照)
※KEは2ッ山限定、KOは1ッ山限定。
※KH・KOは300cm、KEは400cmを超える仕上り巾は両引きのみになります。
※形態安定加工により風合いに変化が生じる場合があります。

■ハイグレード縫製・SH SE ■ニューシンプル縫製・SO ■フラット縫製・AP

SH 約2倍 仕上り巾 / 仕上り丈	～75 1巾	76～150 2巾	151～225 3巾	226～300 4巾	301～375 5巾	376～450 6巾	451～525 7巾	526～600 8巾	601～675 9巾
～100	10,900	20,800	30,700	40,600	50,500	60,400	70,300	80,200	90,100
～120	10,900	20,800	30,700	40,600	50,500	60,400	70,300	80,200	90,100
～140	10,900	20,800	30,700	40,600	50,500	60,400	70,300	80,200	90,100
～160	14,200	27,400	40,600	53,800	67,000	80,200	93,400	106,600	119,800
～180	14,200	27,400	40,600	53,800	67,000	80,200	93,400	106,600	119,800
～200	14,200	27,400	40,600	53,800	67,000	80,200	93,400	106,600	119,800
～220	17,500	34,000	50,500	67,000	83,500	100,000	116,500	133,000	149,500
～240	17,500	34,000	50,500	67,000	83,500	100,000	116,500	133,000	149,500
～260	17,500	34,000	50,500	67,000	83,500	100,000	116,500	133,000	149,500
～280	20,800	40,600	60,400	80,200	100,000	119,800	139,600	159,400	179,200
～300	20,800	40,600	60,400	80,200	100,000	119,800	139,600	159,400	179,200
SE 約1.5倍仕上り巾	～100	101～200	201～300	301～400	401～500	501～600	601～700	701～800	801～900
SO 約1.5倍仕上り巾	～100	101～200	201～324	325～424	425～550	551～650	651～774		
AP 約1倍仕上り巾	～134	135～268	269～414	415～564	565～710	711～860			

●タッセル込

※SH、SE、SOは1巾での両引きはできません。
※SHの2巾使いは、3ッ山両引きの場合、最大仕上り巾は上記と異なります。(P398参照)
※SEは2ッ山、SOは1ッ山、APはヒダなし。

■リウェーブ縫製・G2

約2倍

仕上り巾 / 仕上り丈	～124 2巾	125～224 3巾	225～300 4巾	301～374 5巾	375～450 6巾	451～524 7巾	525～600 8巾
～100	25,200	37,300	49,400	61,500	73,600	85,700	97,800
～120	25,200	37,300	49,400	61,500	73,600	85,700	97,800
～140	33,400	49,600	65,800	82,000	98,200	114,400	130,600
～160	33,400	49,600	65,800	82,000	98,200	114,400	130,600
～180	33,400	49,600	65,800	82,000	98,200	114,400	130,600
～200	41,400	61,600	81,800	102,000	122,200	142,400	162,600
～220	41,400	61,600	81,800	102,000	122,200	142,400	162,600
～240	41,400	61,600	81,800	102,000	122,200	142,400	162,600
～260	49,400	73,600	97,800	122,000	146,200	170,400	194,600
～280	49,400	73,600	97,800	122,000	146,200	170,400	194,600
～300	49,400	73,600	97,800	122,000	146,200	170,400	194,600

●タッセル込

※3ッ山限定。1巾での両引きはできません。
※300cmを超える仕上り巾は両引きのみになります。
※片引きで300cmを超える400cmまでの場合は、別途料金が必要となります。詳しくは担当営業までお問い合せください。

■ワッフルサンド縫製・KV

約2倍

仕上り巾 / 仕上り丈	76～150 2巾	151～225 3巾	226～300 4巾	301～375 5巾	376～450 6巾	451～525 7巾	526～600 8巾
～100	43,200	64,300	85,400	106,500	127,600	148,700	169,800
～120	45,000	67,000	89,000	111,000	133,000	155,000	177,000
～140	46,600	69,400	92,200	115,000	137,800	160,600	183,400
～160	59,200	88,300	117,400	146,500	175,600	204,700	233,800
～180	61,000	91,000	121,000	151,000	181,000	211,000	241,000
～200	62,600	93,400	124,200	155,000	185,800	216,600	247,400
～220	75,400	112,600	149,800	187,000	224,200	261,400	298,600
～240	77,000	115,000	153,000	191,000	229,000	267,000	305,000
～260	78,600	117,400	156,200	195,000	233,800	272,600	311,400
～280	91,400	136,600	181,800	227,000	272,200	317,400	362,600
～300	93,000	139,000	185,000	231,000	277,000	323,000	369,000

●タッセル込

※2ッ山限定。1巾での両引きはできません。
※300cmを超える仕上り巾は両引きのみになります。
※形態安定加工により風合いに変化が生じる場合があります。

プレーンシェード ドラム式・R-61PD

仕上り巾 / 仕上り丈	30～50	51～90	91～142	143～190	191～240	241～290	291～340	341～400
～100	23,300	26,100	31,900	41,700	47,400	53,000	63,000	69,200
～120	27,500	30,300	37,100	50,200	56,900	63,500	76,700	84,000
～140	27,500	30,300	37,100	50,200	56,900	63,500	76,700	84,000
～160	27,500	30,300	37,100	50,200	56,900	63,500	76,700	84,000
～180	31,800	34,600	42,400	58,600	66,400	74,100	90,800	99,100
～200	31,800	34,600	42,400	58,600	66,400	74,100	90,800	99,100
～220	31,800	34,600	42,400	58,600	66,400	74,100	90,800	99,100
～240	36,000	38,800	47,700	67,100	75,800	84,600	104,500	113,800
～260	36,000	38,800	47,700	67,100	75,800	84,600	104,500	113,800
～280	36,000	38,800	47,700	67,100	75,800	84,600	104,500	113,800
～300	40,200	43,000	52,900	75,900	85,700	95,500	118,200	128,600

※仕上り巾39cm以下の場合、仕上り丈は200cmまでになります。

プレーンシェード コード式・R-61PC

仕上り巾 / 仕上り丈	18～50	51～90	91～142	143～190	191～240
～100	16,000	18,600	24,400	34,000	39,600
～120	20,200	22,800	29,600	42,500	49,100
～140	20,200	22,800	29,600	42,500	49,100
～160	20,200	22,800	29,600	42,500	49,100
～180	24,500	27,100	34,900	50,900	58,600
～200	24,500	27,100	34,900	50,900	58,600
～220	24,500	27,100	34,900	50,900	58,600
～240	28,700	31,300	40,200	59,400	68,000
～260	28,700	31,300	40,200	59,400	68,000
～280	28,700	31,300	40,200	59,400	68,000
～300	32,900	35,500	45,400	68,200	77,900

表示価格には消費税は含まれていません。

シェイパーシェード ドラム式・R-65PD

仕上り丈＼仕上り巾	30～50	51～90	91～142	143～190	191～240	241～290	291～340	341～400
～100	35,900	35,900	50,800	59,200	73,800	77,900	99,500	103,600
～120	42,800	42,800	60,100	72,600	89,800	95,800	122,000	128,000
～140	43,700	43,700	61,500	74,000	92,000	98,000	124,800	130,800
～160	44,500	44,500	63,000	75,500	94,200	100,200	127,600	133,600
～180	51,300	51,300	72,300	88,800	110,200	118,000	150,500	158,400
～200	52,100	52,100	73,700	90,200	112,400	120,200	153,300	161,200
～220	53,000	53,000	75,200	91,700	114,600	122,400	156,100	164,000
～240	59,800	59,800	84,400	105,000	130,500	140,300	178,600	188,400
～260	60,600	60,600	85,900	106,500	132,700	142,500	181,400	191,200
～280	61,500	61,500	87,300	107,900	134,900	144,700	184,200	194,000
～300	68,300	68,300	96,500	121,500	151,300	162,900	206,700	218,400

※仕上り巾39cm以下の場合、仕上り丈は200cmまでになります。

シェイパーシェード コード式・R-65PC

仕上り丈＼仕上り巾	18～50	51～90	91～142	143～190	191～240
～100	25,900	25,900	36,200	44,600	48,700
～120	32,800	32,800	44,900	57,400	63,400
～140	33,700	33,700	45,800	58,300	64,300
～160	34,600	34,600	46,700	59,200	65,200
～180	41,400	41,400	55,500	72,000	79,900
～200	42,200	42,200	56,300	72,800	80,700
～220	43,100	43,100	57,200	73,700	81,600
～240	49,900	49,900	65,900	86,500	96,200
～260	50,800	50,800	66,800	87,400	97,100
～280	51,700	51,700	67,700	88,300	98,000
～300	58,500	58,500	76,300	101,300	113,000

プレーンシェード裏地付 ドラム式・R-63PD

仕上り丈＼仕上り巾	40～56	57～96	97～136	137～176	177～216	217～240	241～276	277～290
～100	29,100	31,800	38,100	51,300	57,600	62,900	73,200	80,400
～120	35,100	37,800	45,700	63,200	71,100	78,100	92,200	101,500
～140	35,500	38,200	46,200	64,200	72,100	79,000	93,100	102,900
～160	36,000	38,700	46,600	65,100	73,100	80,000	94,100	104,400
～180	42,000	44,700	54,200	77,000	86,600	95,200	113,400	125,900
～200	42,400	45,100	54,700	78,000	87,500	96,100	114,400	127,300
～220	42,900	45,600	55,200	78,900	88,500	97,100	115,400	128,700
～240	48,900	51,600	62,800	90,800	102,000	112,300	134,300	149,900
～260	49,300	52,000	63,300	91,800	103,000	113,200	135,300	151,300
～280	49,800	52,500	63,700	92,700	104,000	114,200	136,300	152,700
～300	55,800	58,500	71,300	105,000	117,800	129,700	155,300	173,900

プレーンシェード裏地付 コード式・R-63PC

仕上り丈＼仕上り巾	30～56	57～96	97～136	137～176	177～200
～100	21,700	24,300	30,600	43,700	48,900
～120	27,700	30,300	38,200	55,600	62,400
～140	28,100	30,700	38,700	56,600	63,400
～160	28,600	31,200	39,100	57,500	64,400
～180	34,600	37,200	46,700	69,400	77,900
～200	35,000	37,600	47,200	70,400	78,800
～220	35,500	38,100	47,700	71,300	79,800

ピーコックシェード コード式・R-62PC

仕上り丈＼仕上り巾	60～86	87～125
～120	33,500	55,500
～140	33,500	55,500
～160	33,500	55,500
～180	39,600	67,600
～200	39,600	67,600
～220	39,600	67,600
～240	45,600	79,700

ボックスバランス プレーンタイプ・U-1P

仕上り丈＼仕上り巾	～150	151～200	201～250	251～300	301～350	351～400
～ 40	13,800	18,200	22,700	27,200	31,600	36,100
～ 60	20,300	26,900	33,500	40,500	47,100	53,700

アールバランス プレーンタイプ・U-10P

仕上り丈＼仕上り巾	～142	143～290	291～438
～ 60	17,500	35,100	52,700

ストレートバランス プレーンタイプ・U-9P

仕上り丈＼仕上り巾	～142	143～290	291～438
～ 60	20,100	40,300	60,600

クッション

サイズ	パイピング	ステッチ	フリル	ボルスター
33×33	3,300	3,300	4,700	——
45×45	3,500	3,500	4,700	——
60×60	5,200	5,200	6,600	——
18R×40	——	——	——	10,800

シートクッション

サイズ	ダイニングシート	リビングシート	座布団カバー
45×43	3,500	——	——
48×48	——	3,500	——
55×59	——	——	2,800

マルチカバー

サイズ	
200×190（一人掛）	13,500
200×290（三人掛）	13,900

BS-2 ベッドスプレッド・プレーン

サイズ	
S ～190×～310	16,200
SD ～220×～310	17,100
D ～240×～310	18,000

ベッドスプレッド（キルト） BK-1 BK-2 BK-3

タイプ	サイズ	ダイヤ ストライプ チュール	ダブルダイヤ	ファン ワイドストライプ
BK-1 キルトプレーン	S ～190×～310	41,000	47,100	52,200
	SD ～220×～310	41,000	51,400	56,900
	D ～240×～310	41,000	55,900	61,200
BK-2 キルトフリル	S ～190×～310	40,100	49,600	52,400
	SD ～220×～310	40,900	55,700	58,900
	D ～240×～310	51,800	69,600	73,300
BK-3 キルトボックス	S ～190×～310	41,000	52,700	57,700
	SD ～220×～310	41,000	56,900	62,400
	D ～240×～310	41,000	61,500	66,700

表示価格には消費税は含まれていません。

E7199・7200 150cm巾 3,800/m 2,530/㎡ 柄リピート たて 61cm×よこ 50cm

見本帳掲載 P.129

裏地付についてはP.2をご覧ください。

■スタイリッシュウェーブ縫製・KH KE KO

KH 約2倍仕上り巾 / 仕上り丈	～75 1巾	76～150 2巾	151～225 3巾	226～300 4巾	301～375 5巾	376～450 6巾	451～525 7巾	526～600 8巾
～100	11,800	22,600	33,400	44,200	55,000	65,800	76,600	87,400
～120	11,800	22,600	33,400	44,200	55,000	65,800	76,600	87,400
～140	11,800	22,600	33,400	44,200	55,000	65,800	76,600	87,400
～160	15,400	29,800	44,200	58,600	73,000	87,400	101,800	116,200
～180	15,400	29,800	44,200	58,600	73,000	87,400	101,800	116,200
～200	15,400	29,800	44,200	58,600	73,000	87,400	101,800	116,200
～220	19,000	37,000	55,000	73,000	91,000	109,000	127,000	145,000
～240	19,000	37,000	55,000	73,000	91,000	109,000	127,000	145,000
～260	19,000	37,000	55,000	73,000	91,000	109,000	127,000	145,000
～280	22,600	44,200	65,800	87,400	109,000	130,600	152,200	173,800
～300	22,600	44,200	65,800	87,400	109,000	130,600	152,200	173,800
KE 約1.5倍仕上り巾	～100	101～200	201～300	301～400	401～500	501～600	601～700	701～800
KO 約1.5倍仕上り巾	～100	101～200	201～324	325～424	425～550	551～600		

●タッセル込

※1巾での両引きはできません。
※2巾使いは、3ッ山両引きの場合、最大仕上り巾は上記と異なります。(P398参照)
※KEは2ッ山限定、KOは1ッ山限定。
※KH・KOは300cm、KEは400cmを超える仕上り巾は両引きのみになります。
※形態安定加工により風合いに変化が生じる場合があります。

■ハイグレード縫製・SH SE ■ニューシンプル縫製・SO ■フラット縫製・AP

SH 約2倍仕上り巾 / 仕上り丈	～75 1巾	76～150 2巾	151～225 3巾	226～300 4巾	301～375 5巾	376～450 6巾	451～525 7巾	526～600 8巾	601～675 9巾
～100	11,300	21,600	31,900	42,200	52,500	62,800	73,100	83,400	93,700
～120	11,300	21,600	31,900	42,200	52,500	62,800	73,100	83,400	93,700
～140	11,300	21,600	31,900	42,200	52,500	62,800	73,100	83,400	93,700
～160	14,700	28,400	42,100	55,800	69,500	83,200	96,900	110,600	124,300
～180	14,700	28,400	42,100	55,800	69,500	83,200	96,900	110,600	124,300
～200	14,700	28,400	42,100	55,800	69,500	83,200	96,900	110,600	124,300
～220	18,100	35,200	52,300	69,400	86,500	103,600	120,700	137,800	154,900
～240	18,100	35,200	52,300	69,400	86,500	103,600	120,700	137,800	154,900
～260	18,100	35,200	52,300	69,400	86,500	103,600	120,700	137,800	154,900
～280	21,500	42,000	62,500	83,000	103,500	124,000	144,500	165,000	185,500
～300	21,500	42,000	62,500	83,000	103,500	124,000	144,500	165,000	185,500
SE 約1.5倍仕上り巾	～100	101～200	201～300	301～400	401～500	501～600	601～700	701～800	801～900
SO 約1.5倍仕上り巾	～100	101～200	201～324	325～424	425～550	551～650	651～774		
AP 約1倍仕上り巾	～134	135～268	269～414	415～564	565～710	711～860			

●タッセル込

※SH、SE、SOは1巾での両引きはできません。
※SHの2巾使いは、3ッ山両引きの場合、最大仕上り巾は上記と異なります。(P398参照)
※SEは2ッ山、SOは1ッ山、APはヒダなし。

■リウェーブ縫製・G2

約2倍

仕上り巾 / 仕上り丈	～124 2巾	125～224 3巾	225～300 4巾	301～374 5巾	375～450 6巾	451～524 7巾	525～600 8巾
～100	26,000	38,500	51,000	63,500	76,000	88,500	101,000
～120	26,000	38,500	51,000	63,500	76,000	88,500	101,000
～140	34,400	51,100	67,800	84,500	101,200	117,900	134,600
～160	34,400	51,100	67,800	84,500	101,200	117,900	134,600
～180	34,400	51,100	67,800	84,500	101,200	117,900	134,600
～200	42,600	63,400	84,200	105,000	125,800	146,600	167,400
～220	42,600	63,400	84,200	105,000	125,800	146,600	167,400
～240	42,600	63,400	84,200	105,000	125,800	146,600	167,400
～260	50,800	75,700	100,600	125,500	150,400	175,300	200,200
～280	50,800	75,700	100,600	125,500	150,400	175,300	200,200
～300	50,800	75,700	100,600	125,500	150,400	175,300	200,200

●タッセル込

※3ッ山限定。1巾での両引きはできません。
※300cmを超える仕上り巾は両引きのみになります。
※片引きで300cmを超える400cmまでの場合は、別途料金が必要となります。詳しくは担当営業までお問い合せください。

■ワッフルサンド縫製・KV

約2倍

仕上り巾 / 仕上り丈	76～150 2巾	151～225 3巾	226～300 4巾	301～375 5巾	376～450 6巾	451～525 7巾	526～600 8巾
～100	44,000	65,500	87,000	108,500	130,000	151,500	173,000
～120	45,800	68,200	90,600	113,000	135,400	157,800	180,200
～140	47,400	70,600	93,800	117,000	140,200	163,400	186,600
～160	60,200	89,800	119,400	149,000	178,600	208,200	237,800
～180	62,000	92,500	123,000	153,500	184,000	214,500	245,000
～200	63,600	94,900	126,200	157,500	188,800	220,100	251,400
～220	76,600	114,400	152,200	190,000	227,800	265,600	303,400
～240	78,200	116,800	155,400	194,000	232,600	271,200	309,800
～260	79,800	119,200	158,600	198,000	237,400	276,800	316,200
～280	92,800	138,700	184,600	230,500	276,400	322,300	368,200
～300	94,400	141,100	187,800	234,500	281,200	327,900	374,600

●タッセル込

※2ッ山限定。1巾での両引きはできません。
※300cmを超える仕上り巾は両引きのみになります。
※形態安定加工により風合いに変化が生じる場合があります。

プレーンシェード ドラム式・R-61PD

仕上り巾 / 仕上り丈	30～50	51～90	91～142	143～190	191～240	241～290	291～340	341～400
～100	23,600	26,400	32,100	42,200	47,900	53,500	63,700	69,900
～120	27,900	30,700	37,500	50,900	57,600	64,300	77,800	85,100
～140	27,900	30,700	37,500	50,900	57,600	64,300	77,800	85,100
～160	27,900	30,700	37,500	50,900	57,600	64,300	77,800	85,100
～180	32,300	35,100	42,900	59,600	67,300	75,000	92,300	100,600
～200	32,300	35,100	42,900	59,600	67,300	75,000	92,300	100,600
～220	32,300	35,100	42,900	59,600	67,300	75,000	92,300	100,600
～240	36,600	39,400	48,300	68,300	77,100	85,800	106,300	115,700
～260	36,600	39,400	48,300	68,300	77,100	85,800	106,300	115,700
～280	36,600	39,400	48,300	68,300	77,100	85,800	106,300	115,700
～300	41,000	43,800	53,700	77,400	87,200	97,000	120,400	130,800

※仕上り巾39cm以下の場合、仕上り丈は200cmまでになります。

プレーンシェード コード式・R-61PC

仕上り巾 / 仕上り丈	18～50	51～90	91～142	143～190	191～240
～100	16,300	18,900	24,600	34,500	40,100
～120	20,600	23,200	30,000	43,200	49,800
～140	20,600	23,200	30,000	43,200	49,800
～160	20,600	23,200	30,000	43,200	49,800
～180	25,000	27,600	35,400	51,900	59,500
～200	25,000	27,600	35,400	51,900	59,500
～220	25,000	27,600	35,400	51,900	59,500
～240	29,300	31,900	40,800	60,600	69,300
～260	29,300	31,900	40,800	60,600	69,300
～280	29,300	31,900	40,800	60,600	69,300
～300	33,700	36,300	46,200	69,700	79,400

表示価格には消費税は含まれていません。

シェイパーシェード ドラム式・R-65PD

仕上り丈＼仕上り巾	30～50	51～90	91～142	143～190	191～240	241～290	291～340	341～400
～100	36,200	36,200	51,100	59,700	74,300	78,400	100,300	104,400
～120	43,100	43,100	60,500	73,300	90,500	96,500	123,100	129,100
～140	44,000	44,000	61,900	74,700	92,700	98,700	125,900	131,900
～160	44,800	44,800	63,400	76,200	94,900	100,900	128,700	134,700
～180	51,800	51,800	72,800	89,800	111,100	119,000	152,000	159,900
～200	52,600	52,600	74,200	91,200	113,300	121,200	154,800	162,700
～220	53,500	53,500	75,700	92,700	115,500	123,400	157,600	165,500
～240	60,500	60,500	85,000	106,200	131,800	141,500	180,500	190,200
～260	61,300	61,300	86,500	107,700	134,000	143,700	183,300	193,000
～280	62,200	62,200	87,900	109,100	136,200	145,900	186,100	195,800
～300	69,000	69,000	97,300	123,000	152,700	164,400	208,900	220,600

※仕上り巾39cm以下の場合、仕上り丈は200cmまでになります。

シェイパーシェード コード式・R-65PC

仕上り丈＼仕上り巾	18～50	51～90	91～142	143～190	191～240
～100	26,200	26,200	36,500	45,100	49,200
～120	33,100	33,100	45,300	58,100	64,100
～140	34,000	34,000	46,200	59,000	65,000
～160	34,900	34,900	47,100	59,900	65,900
～180	41,900	41,900	56,000	73,000	80,800
～200	42,700	42,700	56,800	73,800	81,600
～220	43,600	43,600	57,700	74,700	82,500
～240	50,600	50,600	66,500	87,700	97,500
～260	51,500	51,500	67,400	88,600	98,400
～280	52,400	52,400	68,300	89,500	99,300
～300	59,200	59,200	77,100	102,800	114,400

プレーンシェード裏地付 ドラム式・R-63PD

仕上り丈＼仕上り巾	40～56	57～96	97～136	137～176	177～216	217～240	241～276	277～290
～100	29,400	32,100	38,400	51,800	58,100	63,400	73,900	81,100
～120	35,400	38,100	46,100	63,900	71,900	78,800	93,300	102,600
～140	35,900	38,600	46,500	64,900	72,800	79,800	94,200	104,000
～160	36,400	39,100	47,000	65,900	73,800	80,700	95,200	105,500
～180	42,500	45,200	54,700	78,000	87,600	96,100	114,900	127,300
～200	42,900	45,600	55,200	78,900	88,500	97,100	115,900	128,800
～220	43,400	46,100	55,700	79,900	89,500	98,100	116,800	130,200
～240	49,500	52,200	63,400	92,000	103,300	113,500	136,200	151,700
～260	50,000	52,700	63,900	93,000	104,200	114,400	137,100	153,100
～280	50,400	53,100	64,400	93,900	105,200	115,400	138,100	154,600
～300	56,500	59,200	72,100	106,400	119,300	131,200	157,500	176,100

プレーンシェード裏地付 コード式・R-63PC

仕上り丈＼仕上り巾	30～56	57～96	97～136	137～176	177～200
～100	22,000	24,600	30,900	44,200	49,400
～120	28,000	30,600	38,600	56,300	63,200
～140	28,500	31,100	39,000	57,300	64,100
～160	29,000	31,600	39,500	58,300	65,100
～180	35,100	37,700	47,200	70,400	78,900
～200	35,500	38,100	47,700	71,300	79,800
～220	36,000	38,600	48,200	72,300	80,800

ピーコックシェード コード式・R-62PC

仕上り丈＼仕上り巾	60～86	87～125
～120	33,900	56,300
～140	33,900	56,300
～160	33,900	56,300
～180	40,100	68,600
～200	40,100	68,600
～220	40,100	68,600
～240	46,200	80,900

ボックスバランス プレーンタイプ・U-1P

仕上り丈＼仕上り巾	～150	151～200	201～250	251～300	301～350	351～400
～ 40	14,200	18,700	23,300	27,900	32,500	37,100
～ 60	21,000	27,900	34,700	42,000	48,800	55,700

アールバランス プレーンタイプ・U-10P

仕上り丈＼仕上り巾	～142	143～290	291～438
～ 60	17,900	35,900	53,800

ストレートバランス プレーンタイプ・U-9P

仕上り丈＼仕上り巾	～142	143～290	291～438
～ 60	20,500	41,100	61,700

クッション

サイズ	パイピング	ステッチ	フリル	ボルスター
33×33	3,300	3,300	4,800	——
45×45	3,500	3,500	4,800	——
60×60	5,400	5,400	6,800	——
18R×40	——	——	——	10,900

シートクッション

サイズ	ダイニングシート	リビングシート	座布団カバー
45×43	3,500	——	——
48×48	——	3,500	——
55×59	——	——	2,900

マルチカバー

サイズ	
200×190（一人掛）	14,100
200×290（三人掛）	14,400

BS-2 ベッドスプレッド・プレーン

サイズ	
S ～190×～310	16,800
SD ～220×～310	17,700
D ～240×～310	18,600

ベッドスプレッド（キルト） BK-1 BK-2 BK-3

タイプ	サイズ	ダイヤ ストライプ チュール	ダブルダイヤ	ファン ワイドストライプ
BK-1 キルトプレーン	S ～190×～310	41,900	47,900	53,000
	SD ～220×～310	41,900	52,100	57,700
	D ～240×～310	41,900	56,700	62,000
BK-2 キルトフリル	S ～190×～310	41,000	50,500	53,400
	SD ～220×～310	41,800	56,600	59,800
	D ～240×～310	53,200	70,900	74,600
BK-3 キルトボックス	S ～190×～310	41,900	53,500	58,600
	SD ～220×～310	41,900	57,800	63,300
	D ～240×～310	41,900	62,300	67,600

Shakou

表示価格には消費税は含まれていません。

E7201～7203 150cm巾 2,400/m 1,600/㎡ 柄リピート たて ―cm×よこ ―cm

見本帳掲載 P.130

裏地付についてはP.2をご覧ください。

■スタイリッシュウェーブ縫製・KH KE KO

KH 約2倍 仕上り巾 / 仕上り丈	～75 1巾	76～150 2巾	151～225 3巾	226～300 4巾	301～375 5巾	376～450 6巾	451～525 7巾	526～600 8巾
～100	7,300	13,600	19,900	26,200	32,500	38,800	45,100	51,400
～120	8,200	15,400	22,600	29,800	37,000	44,200	51,400	58,600
～140	9,100	17,200	25,300	33,400	41,500	49,600	57,700	65,800
～160	10,000	19,000	28,000	37,000	46,000	55,000	64,000	73,000
～180	10,900	20,800	30,700	40,600	50,500	60,400	70,300	80,200
～200	11,800	22,600	33,400	44,200	55,000	65,800	76,600	87,400
～220	12,700	24,400	36,100	47,800	59,500	71,200	82,900	94,600
～240	13,600	26,200	38,800	51,400	64,000	76,600	89,200	101,800
～260	14,500	28,000	41,500	55,000	68,500	82,000	95,500	109,000
～280	15,400	29,800	44,200	58,600	73,000	87,400	101,800	116,200
～300	16,300	31,600	46,900	62,200	77,500	92,800	108,100	123,400
KE 約1.5倍仕上り巾	～100	101～200	201～300	301～400	401～500	501～600	601～700	701～800
KO 約1.5倍仕上り巾	～100	101～200	201～324	325～424	425～550	551～600		

●タッセル込

※1巾での両引きはできません。
※2巾使いは、3ッ山両引きの場合、最大仕上り巾は上記と異なります。(P398参照)
※KEは2ッ山限定、KOは1ッ山限定。
※KH・KOは300cm、KEは400cmを超える仕上り巾は両引きのみになります。
※形態安定加工により風合いに変化が生じる場合があります。

■ハイグレード縫製・SH SE ■ニューシンプル縫製・SO ■フラット縫製・AP

SH 約2倍 仕上り巾 / 仕上り丈	～75 1巾	76～150 2巾	151～225 3巾	226～300 4巾	301～375 5巾	376～450 6巾	451～525 7巾	526～600 8巾	601～675 9巾
～100	6,900	12,800	18,700	24,600	30,500	36,400	42,300	48,200	54,100
～120	7,800	14,600	21,400	28,200	35,000	41,800	48,600	55,400	62,200
～140	8,600	16,200	23,800	31,400	39,000	46,600	54,200	61,800	69,400
～160	9,400	17,800	26,200	34,600	43,000	51,400	59,800	68,200	76,600
～180	10,300	19,600	28,900	38,200	47,500	56,800	66,100	75,400	84,700
～200	11,100	21,200	31,300	41,400	51,500	61,600	71,700	81,800	91,900
～220	12,000	23,000	34,000	45,000	56,000	67,000	78,000	89,000	100,000
～240	12,800	24,600	36,400	48,200	60,000	71,800	83,600	95,400	107,200
～260	13,600	26,200	38,800	51,400	64,000	76,600	89,200	101,800	114,400
～280	14,500	28,000	41,500	55,000	68,500	82,000	95,500	109,000	122,500
～300	15,300	29,600	43,900	58,200	72,500	86,800	101,100	115,400	129,700
SE 約1.5倍仕上り巾	～100	101～200	201～300	301～400	401～500	501～600	601～700	701～800	801～900
SO 約1.5倍仕上り巾	～100	101～200	201～324	325～424	425～550	551～650	651～774		
AP 約1倍仕上り巾	～134	135～268	269～414	415～564	565～710	711～860			

●タッセル込

※SH、SE、SOは1巾での両引きはできません。
※SHの2巾使いは、3ッ山両引きの場合、最大仕上り巾は上記と異なります。(P398参照)
※SEは2ッ山、SOは1ッ山、APはヒダなし。

■リウェーブ縫製・G2

約2倍

仕上り巾 / 仕上り丈	～124 2巾	125～224 3巾	225～300 4巾	301～374 5巾	375～450 6巾	451～524 7巾	525～600 8巾
～100	17,000	25,000	33,000	41,000	49,000	57,000	65,000
～120	19,000	28,000	37,000	46,000	55,000	64,000	73,000
～140	21,400	31,600	41,800	52,000	62,200	72,400	82,600
～160	23,400	34,600	45,800	57,000	68,200	79,400	90,600
～180	25,600	37,900	50,200	62,500	74,800	87,100	99,400
～200	27,800	41,200	54,600	68,000	81,400	94,800	108,200
～220	29,800	44,200	58,600	73,000	87,400	101,800	116,200
～240	32,200	47,800	63,400	79,000	94,600	110,200	125,800
～260	34,200	50,800	67,400	84,000	100,600	117,200	133,800
～280	36,400	54,100	71,800	89,500	107,200	124,900	142,600
～300	38,600	57,400	76,200	95,000	113,800	132,600	151,400

●タッセル込

※3ッ山限定。1巾での両引きはできません。
※300cmを超える仕上り巾は両引きのみになります。
※片引きで300cmを超える400cmまでの場合は、別途料金が必要となります。詳しくは担当営業までお問い合せください。

■ワッフルサンド縫製・KV

約2倍

仕上り巾 / 仕上り丈	76～150 2巾	151～225 3巾	226～300 4巾	301～375 5巾	376～450 6巾	451～525 7巾	526～600 8巾
～100	32,200	47,800	63,400	79,000	94,600	110,200	125,800
～120	37,000	55,000	73,000	91,000	109,000	127,000	145,000
～140	41,800	62,200	82,600	103,000	123,400	143,800	164,200
～160	46,400	69,100	91,800	114,500	137,200	159,900	182,600
～180	51,400	76,600	101,800	127,000	152,200	177,400	202,600
～200	56,200	83,800	111,400	139,000	166,600	194,200	221,800
～220	61,000	91,000	121,000	151,000	181,000	211,000	241,000
～240	65,800	98,200	130,600	163,000	195,400	227,800	260,200
～260	70,400	105,100	139,800	174,500	209,200	243,900	278,600
～280	75,400	112,600	149,800	187,000	224,200	261,400	298,600
～300	80,200	119,800	159,400	199,000	238,600	278,200	317,800

●タッセル込

※2ッ山限定。1巾での両引きはできません。
※300cmを超える仕上り巾は両引きのみになります。
※形態安定加工により風合いに変化が生じる場合があります。

プレーンシェード ドラム式・R-61PD

仕上り巾 / 仕上り丈	30～50	51～90	91～142	143～190	191～240	241～290	291～340	341～400
～100	21,200	24,000	29,500	37,800	43,300	48,700	57,100	63,100
～120	22,300	25,100	31,100	40,100	45,900	51,800	60,900	67,300
～140	23,500	26,300	32,600	42,500	48,600	54,800	64,800	71,500
～160	24,700	27,500	34,100	44,800	51,300	57,800	68,600	75,700
～180	25,800	28,600	35,600	47,100	54,000	60,800	72,500	79,900
～200	27,000	29,800	37,100	49,500	56,700	63,900	76,400	84,100
～220	28,200	31,000	38,600	51,800	59,400	66,900	80,200	88,300
～240	29,400	32,200	40,100	54,200	62,100	69,900	84,100	92,500
～260	30,500	33,300	41,700	56,500	64,700	73,000	87,900	96,700
～280	31,700	34,500	43,200	58,800	67,400	76,000	91,800	100,900
～300	32,900	35,700	44,700	61,200	70,100	79,000	95,600	105,100

※仕上り巾39cm以下の場合、仕上り丈は200cmまでになります。

プレーンシェード コード式・R-61PC

仕上り巾 / 仕上り丈	18～50	51～90	91～142	143～190	191～240
～100	13,900	16,500	22,000	30,100	35,500
～120	15,000	17,600	23,600	32,400	38,100
～140	16,200	18,800	25,100	34,800	40,800
～160	17,400	20,000	26,600	37,100	43,500
～180	18,500	21,100	28,100	39,400	46,200
～200	19,700	22,300	29,600	41,800	48,900
～220	20,900	23,500	31,100	44,100	51,600
～240	22,100	24,700	32,600	46,500	54,300
～260	23,200	25,800	34,200	48,800	56,900
～280	24,400	27,000	35,700	51,100	59,600
～300	25,600	28,200	37,200	53,500	62,300

表示価格には消費税は含まれていません。

シェイパーシェード ドラム式・R-65PD

仕上り丈＼仕上り巾	30～50	51～90	91～142	143～190	191～240	241～290	291～340	341～400
～100	33,500	33,500	48,100	54,700	69,000	72,800	92,600	96,400
～120	36,100	36,100	51,900	59,700	75,300	79,700	101,300	105,700
～140	38,800	38,800	55,700	64,600	81,600	86,700	109,900	115,000
～160	41,300	41,300	59,600	69,600	87,900	93,600	118,600	124,300
～180	43,900	43,900	63,300	74,400	94,200	100,500	127,200	133,500
～200	46,500	46,500	67,100	79,300	100,600	107,500	135,900	142,800
～220	49,100	49,100	71,000	84,300	106,900	114,400	144,500	152,100
～240	51,800	51,800	74,800	89,200	113,200	121,400	153,200	161,400
～260	54,300	54,300	78,600	94,200	119,500	128,300	161,800	170,700
～280	56,900	56,900	82,400	99,000	125,800	135,200	170,500	179,900
～300	59,500	59,500	86,200	103,900	132,100	142,200	179,100	189,200

※仕上り巾39cm以下の場合、仕上り丈は200cmまでになります。

シェイパーシェード コード式・R-65PC

仕上り丈＼仕上り巾	18～50	51～90	91～142	143～190	191～240
～100	23,500	23,500	33,500	40,100	43,900
～120	26,100	26,100	36,700	44,500	48,900
～140	28,800	28,800	40,000	48,900	53,900
～160	31,400	31,400	43,300	53,300	58,900
～180	34,000	34,000	46,500	57,600	63,900
～200	36,600	36,600	49,700	61,900	68,900
～220	39,200	39,200	53,000	66,300	73,900
～240	41,900	41,900	56,300	70,700	78,900
～260	44,500	44,500	59,500	75,100	83,900
～280	47,100	47,100	62,800	79,400	88,900
～300	49,700	49,700	66,000	83,700	93,800

プレーンシェード裏地付 ドラム式・R-63PD

仕上り丈＼仕上り巾	40～56	57～96	97～136	137～176	177～216	217～240	241～276	277～290
～100	26,000	28,700	34,400	45,400	51,100	55,900	63,900	70,600
～120	28,000	30,700	37,000	49,500	55,800	61,100	70,200	77,900
～140	30,100	32,800	39,600	53,600	60,500	66,300	76,400	85,100
～160	32,200	34,900	42,200	57,800	65,100	71,500	82,700	92,400
～180	34,200	36,900	44,800	61,900	69,800	76,700	88,900	99,700
～200	36,300	39,000	47,500	66,000	74,500	82,000	95,200	107,000
～220	38,300	41,000	50,100	70,100	79,200	87,200	101,400	114,300
～240	40,400	43,100	52,700	74,200	83,800	92,400	107,700	121,500
～260	42,500	45,200	55,300	78,400	88,500	97,600	113,900	128,800
～280	44,500	47,200	57,900	82,500	93,200	102,800	120,200	136,100
～300	46,600	49,300	60,500	86,600	97,800	108,100	126,400	143,400

プレーンシェード裏地付 コード式・R-63PC

仕上り丈＼仕上り巾	30～56	57～96	97～136	137～176	177～200
～100	18,600	21,200	26,900	37,800	42,400
～120	20,600	23,200	29,500	41,900	47,100
～140	22,700	25,300	32,100	46,000	51,800
～160	24,800	27,400	34,700	50,200	56,400
～180	26,800	29,400	37,300	54,300	61,100
～200	28,900	31,500	40,000	58,400	65,800
～220	30,900	33,500	42,600	62,500	70,500

ピーコックシェード コード式・R-62PC

仕上り丈＼仕上り巾	60～86	87～125
～120	26,800	43,100
～140	28,600	46,700
～160	30,400	50,200
～180	32,100	53,700
～200	33,900	57,300
～220	35,700	60,800
～240	37,500	64,400

ロールカーテン プレーンタイプ・Q-1P

仕上り丈＼仕上り巾	～80	81～120	121～140	141～143	144～195
～ 50	23,100	25,300	27,400	29,600	33,400
～ 80	23,800	26,000	28,100	30,300	34,900
～120	26,500	29,900	32,300	34,700	40,900
～150	29,800	33,400	36,100	38,700	46,200
～200	34,000	37,500	40,400	45,200	54,800
～240	37,600	41,400	44,500	51,800	63,000

※仕上り巾141cm以上は巾継ぎが入ります。
※製作可能寸法は巾：丈＝1：4が限度です。
※電動タイプ（Q-1PA）は23,000円を加算してください。（リモコン代はサービス）

ボックスバランス プレーンタイプ・U-1P

仕上り丈＼仕上り巾	～150	151～200	201～250	251～300	301～350	351～400
～ 40	10,800	14,500	18,000	21,500	25,300	28,800
～ 60	12,200	16,400	20,400	24,400	28,600	32,600

アールバランス プレーンタイプ・U-10P

仕上り丈＼仕上り巾	～142	143～290	291～438
～ 60	14,100	28,300	42,700

ストレートバランス プレーンタイプ・U-9P

仕上り丈＼仕上り巾	～142	143～290	291～438
～ 60	16,400	33,300	50,100

クッション

サイズ	パイピング	ステッチ	フリル	ボルスター
33×33	2,900	2,900	4,100	——
45×45	3,000	3,000	4,100	——
60×60	4,300	4,300	5,600	——
18R×40	——	——	——	10,400

シートクッション

サイズ	ダイニングシート	リビングシート	座布団カバー
45×43	3,100	——	——
48×48	——	3,100	——
55×59	——	——	2,400

マルチカバー

サイズ	
200×190（一人掛）	9,400
200×290（三人掛）	9,700

BS-2 ベッドスプレッド・プレーン

サイズ	
S ～190×～310	11,500
SD ～220×～310	12,400
D ～240×～310	13,300

ベッドスプレッド（キルト） BK-1 BK-2 BK-3

タイプ	サイズ	ダイヤ ストライプ チュール	ダブルダイヤ	ファン ワイドストライプ
BK-1 キルトプレーン	S ～190×～310	33,600	41,700	46,800
	SD ～220×～310	33,600	45,900	51,500
	D ～240×～310	33,600	50,500	55,700
BK-2 キルトフリル	S ～190×～310	33,800	44,100	46,900
	SD ～220×～310	34,600	50,100	53,300
	D ～240×～310	42,200	61,600	65,300
BK-3 キルトボックス	S ～190×～310	33,600	46,600	51,600
	SD ～220×～310	33,600	50,800	56,400
	D ～240×～310	33,600	55,400	60,600

Shakou

表示価格には消費税は含まれていません。

E7204・7205 150cm巾 3,500/m 2,330/㎡ 柄リピート たて 60.5cm×よこ 75cm

見本帳掲載 P.134

■スタイリッシュウェーブ縫製・KH KE KO

KH 約2倍仕上り巾 / 仕上り丈	～75 1巾	76～150 2巾	151～225 3巾	226～300 4巾	301～375 5巾	376～450 6巾	451～525 7巾	526～600 8巾
～100	10,200	20,400	30,600	40,800	51,000	61,200	71,400	81,600
～120	10,200	20,400	30,600	40,800	51,000	61,200	71,400	81,600
～140	10,200	20,400	30,600	40,800	51,000	61,200	71,400	81,600
～160	13,600	27,200	40,800	54,400	68,000	81,600	95,200	108,800
～180	13,600	27,200	40,800	54,400	68,000	81,600	95,200	108,800
～200	13,600	27,200	40,800	54,400	68,000	81,600	95,200	108,800
～220	17,000	34,000	51,000	68,000	85,000	102,000	119,000	136,000
～240	17,000	34,000	51,000	68,000	85,000	102,000	119,000	136,000
～260	17,000	34,000	51,000	68,000	85,000	102,000	119,000	136,000
～280	20,400	40,800	61,200	81,600	102,000	122,400	142,800	163,200
～300	20,400	40,800	61,200	81,600	102,000	122,400	142,800	163,200
KE 約1.5倍仕上り巾	～100	101～200	201～300	301～400	401～500	501～600	601～700	701～800
KO 約1.5倍仕上り巾	～100	101～200	201～324	325～424	425～550	551～600		

●タッセルなし

※1巾での両引きはできません。
※2巾使いは、3ッ山両引きの場合、最大仕上り巾は上記と異なります。(P398参照)
※KEは2ッ山限定、KOは1ッ山限定。
※KH・KOは300cm、KEは400cmを超える仕上り巾は両引きのみになります。
※形態安定加工により風合いに変化が生じる場合があります。

■ハイグレード縫製・SH SE ■ニューシンプル縫製・SO ■フラット縫製・AP

SH 約2倍仕上り巾 / 仕上り丈	～75 1巾	76～150 2巾	151～225 3巾	226～300 4巾	301～375 5巾	376～450 6巾	451～525 7巾	526～600 8巾	601～675 9巾
～100	9,700	19,400	29,100	38,800	48,500	58,200	67,900	77,600	87,300
～120	9,700	19,400	29,100	38,800	48,500	58,200	67,900	77,600	87,300
～140	9,700	19,400	29,100	38,800	48,500	58,200	67,900	77,600	87,300
～160	12,900	25,800	38,700	51,600	64,500	77,400	90,300	103,200	116,100
～180	12,900	25,800	38,700	51,600	64,500	77,400	90,300	103,200	116,100
～200	12,900	25,800	38,700	51,600	64,500	77,400	90,300	103,200	116,100
～220	16,100	32,200	48,300	64,400	80,500	96,600	112,700	128,800	144,900
～240	16,100	32,200	48,300	64,400	80,500	96,600	112,700	128,800	144,900
～260	16,100	32,200	48,300	64,400	80,500	96,600	112,700	128,800	144,900
～280	19,300	38,600	57,900	77,200	96,500	115,800	135,100	154,400	173,700
～300	19,300	38,600	57,900	77,200	96,500	115,800	135,100	154,400	173,700
SE 約1.5倍仕上り巾	～100	101～200	201～300	301～400	401～500	501～600	601～700	701～800	801～900
SO 約1.5倍仕上り巾	～100	101～200	201～324	325～424	425～550	551～650	651～774		
AP 約1倍仕上り巾	～134	135～268	269～414	415～564	565～710	711～860			

●タッセルなし

※SH、SE、SOは1巾での両引きはできません。
※SHの2巾使いは、3ッ山両引きの場合、最大仕上り巾は上記と異なります。(P398参照)
※SEは2ッ山、SOは1ッ山、APはヒダなし。

プレーンシェード ドラム式・R-61PD

仕上り巾 / 仕上り丈	30～50	51～90	91～142	143～190	191～240	241～290	291～340	341～400
～100	23,200	26,000	31,700	41,500	47,100	52,800	62,600	68,800
～120	27,400	30,200	36,900	49,800	56,500	63,200	76,100	83,400
～140	27,400	30,200	36,900	49,800	56,500	63,200	76,100	83,400
～160	27,400	30,200	36,900	49,800	56,500	63,200	76,100	83,400
～180	31,500	34,300	42,100	58,100	65,900	73,600	89,700	98,000
～200	31,500	34,300	42,100	58,100	65,900	73,600	89,700	98,000
～220	31,500	34,300	42,100	58,100	65,900	73,600	89,700	98,000
～240	35,700	38,500	47,300	66,500	75,200	84,000	103,200	112,600
～260	35,700	38,500	47,300	66,500	75,200	84,000	103,200	112,600
～280	35,700	38,500	47,300	66,500	75,200	84,000	103,200	112,600
～300	39,900	42,700	52,500	74,800	84,600	94,400	116,800	127,200

※仕上り巾39cm以下の場合、仕上り丈は200cmまでになります。

プレーンシェード コード式・R-61PC

仕上り巾 / 仕上り丈	18～50	51～90	91～142	143～190	191～240
～100	15,900	18,500	24,200	33,800	39,300
～120	20,100	22,700	29,400	42,100	48,700
～140	20,100	22,700	29,400	42,100	48,700
～160	20,100	22,700	29,400	42,100	48,700
～180	24,200	26,800	34,600	50,400	58,100
～200	24,200	26,800	34,600	50,400	58,100
～220	24,200	26,800	34,600	50,400	58,100
～240	28,400	31,000	39,800	58,800	67,400
～260	28,400	31,000	39,800	58,800	67,400
～280	28,400	31,000	39,800	58,800	67,400
～300	32,600	35,200	45,000	67,100	76,800

表示価格には消費税は含まれていません。

■ギャザー縫製・SG

約2倍

仕上り丈＼仕上り巾	76～150 2巾	151～225 3巾	226～300 4巾	301～375 5巾	376～450 6巾	451～525 7巾	526～600 8巾
～100	20,400	30,600	40,800	51,000	61,200	71,400	81,600
～120	20,400	30,600	40,800	51,000	61,200	71,400	81,600
～140	20,400	30,600	40,800	51,000	61,200	71,400	81,600
～160	27,200	40,800	54,400	68,000	81,600	95,200	108,800
～180	27,200	40,800	54,400	68,000	81,600	95,200	108,800
～200	27,200	40,800	54,400	68,000	81,600	95,200	108,800
～220	34,000	51,000	68,000	85,000	102,000	119,000	136,000
～240	34,000	51,000	68,000	85,000	102,000	119,000	136,000
～260	34,000	51,000	68,000	85,000	102,000	119,000	136,000
～280	40,800	61,200	81,600	102,000	122,400	142,800	163,200
～300	40,800	61,200	81,600	102,000	122,400	142,800	163,200

※ワンプリーツギャザー、またはスモックギャザーが選択できます。　●タッセルなし

シェイパーシェード ドラム式・R-65PD

仕上り丈＼仕上り巾	30～50	51～90	91～142	143～190	191～240	241～290	291～340	341～400
～100	35,800	35,800	50,700	59,000	73,600	77,700	99,200	103,300
～120	42,600	42,600	60,000	72,200	89,400	95,400	121,500	127,500
～140	43,500	43,500	61,400	73,600	91,600	97,600	124,300	130,300
～160	44,300	44,300	62,900	75,100	93,800	99,800	127,100	133,100
～180	51,000	51,000	72,000	88,300	109,700	117,500	149,400	157,300
～200	51,800	51,800	73,400	89,700	111,900	119,700	152,200	160,100
～220	52,700	52,700	74,900	91,200	114,100	121,900	155,000	162,900
～240	59,500	59,500	84,100	104,400	129,900	139,700	177,400	187,100
～260	60,300	60,300	85,600	105,900	132,100	141,900	180,200	189,900
～280	61,200	61,200	87,000	107,300	134,300	144,100	183,000	192,700
～300	67,900	67,900	96,200	120,400	150,200	161,800	205,300	216,900

※仕上り巾39cm以下の場合、仕上り丈は200cmまでになります。

シェイパーシェード コード式・R-65PC

仕上り丈＼仕上り巾	18～50	51～90	91～142	143～190	191～240
～100	25,800	25,800	36,100	44,400	48,500
～120	32,600	32,600	44,800	57,000	63,000
～140	33,500	33,500	45,700	57,900	63,900
～160	34,400	34,400	46,600	58,800	64,800
～180	41,100	41,100	55,200	71,500	79,400
～200	41,900	41,900	56,000	72,300	80,200
～220	42,800	42,800	56,900	73,200	81,100
～240	49,600	49,600	65,600	85,900	95,600
～260	50,500	50,500	66,500	86,800	96,500
～280	51,400	51,400	67,400	87,700	97,400
～300	58,100	58,100	76,000	100,200	111,900

ピーコックシェード コード式・R-62PC

仕上り丈＼仕上り巾	60～86	87～125
～120	33,400	55,200
～140	33,400	55,200
～160	33,400	55,200
～180	39,300	67,100
～200	39,300	67,100
～220	39,300	67,100
～240	45,300	79,000

バルーンシェード プレーンタイプ ドラム式・B-11PD

約2倍

仕上り丈＼仕上り巾	40～50 1S	51～100 2S	101～150 3S	151～200 4S	201～250 5S	251～300 6S	301～350 7S	351～400 8S
～100	24,400	37,400	50,500	63,500	76,600	89,500	102,600	115,600
～120	29,300	47,200	65,200	83,000	101,000	118,900	137,700	155,500
～140	29,300	47,200	65,200	83,000	101,000	118,900	137,700	155,500
～160	29,300	47,200	65,200	83,000	101,000	118,900	137,700	155,500
～180	34,200	57,000	79,800	102,600	125,500	149,000	171,900	194,700
～200	34,200	57,000	79,800	102,600	125,500	149,000	171,900	194,700
～220	34,200	57,000	79,800	102,600	125,500	149,000	171,900	194,700
～240	39,100	66,800	94,500	122,200	150,700	178,400	206,100	233,800
～260	39,100	66,800	94,500	122,200	150,700	178,400	206,100	233,800
～280	39,100	66,800	94,500	122,200	150,700	178,400	206,100	233,800
～300	44,000	76,500	109,200	142,500	175,200	207,700	241,200	273,700

※出窓用など連結タイプの場合は上記本体価格にジョイント1ヶ所あたり7,000円を加算してください。

バルーンシェード プレーンタイプ コード式・B-11PC

約2倍

仕上り丈＼仕上り巾	40～50 1S	51～100 2S	101～150 3S	151～200 4S	201～250 5S
～100	17,500	30,700	43,900	57,100	70,300
～120	22,400	40,500	58,600	76,600	94,700
～140	22,400	40,500	58,600	76,600	94,700
～160	22,400	40,500	58,600	76,600	94,700
～180	27,300	50,300	73,200	96,200	119,200
～200	27,300	50,300	73,200	96,200	119,200
～220	27,300	50,300	73,200	96,200	119,200
～240	32,200	60,100	87,900	115,800	144,400
～260	32,200	60,100	87,900	115,800	144,400
～280	32,200	60,100	87,900	115,800	144,400
～300	37,100	69,800	102,600	136,100	168,900

※出窓用など連結タイプの場合は上記本体価格にジョイント1ヶ所あたり5,000円を加算してください。

バルーンシェード フリルタイプ ドラム式・B-11FD

約2倍

仕上り丈＼仕上り巾	40～50 1S	51～100 2S	101～150 3S	151～200 4S	201～250 5S	251～300 6S	301～350 7S	351～400 8S
～100	27,000	43,300	59,700	76,000	92,500	108,800	125,200	141,500
～120	33,100	54,700	76,300	97,900	119,600	141,200	162,800	184,400
～140	33,100	54,700	76,300	97,900	119,600	141,200	162,800	184,400
～160	33,100	54,700	76,300	97,900	119,600	141,200	162,800	184,400
～180	38,300	65,200	92,100	118,900	145,800	172,700	199,600	226,400
～200	38,300	65,200	92,100	118,900	145,800	172,700	199,600	226,400
～220	38,300	65,200	92,100	118,900	145,800	172,700	199,600	226,400
～240	43,600	75,700	107,800	139,900	172,100	204,200	237,200	269,300
～260	43,600	75,700	107,800	139,900	172,100	204,200	237,200	269,300
～280	43,600	75,700	107,800	139,900	172,100	204,200	237,200	269,300
～300	48,800	86,200	123,600	160,900	198,300	236,500	274,000	311,300

※出窓用など連結タイプの場合は上記本体価格にジョイント1ヶ所あたり7,000円を加算してください。

バルーンシェード フリルタイプ コード式・B-11FC

約2倍

仕上り丈＼仕上り巾	40～50 1S	51～100 2S	101～150 3S	151～200 4S	201～250 5S
～100	20,100	36,600	53,100	69,600	86,200
～120	26,200	48,000	69,700	91,500	113,300
～140	26,200	48,000	69,700	91,500	113,300
～160	26,200	48,000	69,700	91,500	113,300
～180	31,400	58,500	85,500	112,500	139,500
～200	31,400	58,500	85,500	112,500	139,500
～220	31,400	58,500	85,500	112,500	139,500
～240	36,700	69,000	101,200	133,500	165,800
～260	36,700	69,000	101,200	133,500	165,800
～280	36,700	69,000	101,200	133,500	165,800
～300	41,900	79,500	117,000	154,500	192,000

※出窓用など連結タイプの場合は上記本体価格にジョイント1ヶ所あたり5,000円を加算してください。

バルーンシェード プレーンタイプ ドラム式・B-61PD

約2倍

仕上り丈＼仕上り巾	40～50 1S	51～100 2S	101～150 3S	151～200 4S	201～250 5S	251～300 6S	301～350 7S	351～400 8S
～100	23,500	35,500	47,700	59,800	72,000	84,100	96,200	108,300
～120	27,900	44,400	61,000	77,600	94,200	110,700	128,100	144,600
～140	27,900	44,400	61,000	77,600	94,200	110,700	128,100	144,600
～160	27,900	44,400	61,000	77,600	94,200	110,700	128,100	144,600
～180	32,300	53,300	74,400	95,300	116,400	138,100	159,100	180,100
～200	32,300	53,300	74,400	95,300	116,400	138,100	159,100	180,100
～220	32,300	53,300	74,400	95,300	116,400	138,100	159,100	180,100
～240	36,800	62,200	87,700	113,100	139,300	164,700	190,200	215,600
～260	36,800	62,200	87,700	113,100	139,300	164,700	190,200	215,600
～280	36,800	62,200	87,700	113,100	139,300	164,700	190,200	215,600
～300	41,200	71,100	101,000	131,600	161,500	191,400	222,000	251,900

※出窓用など連結タイプの場合は上記本体価格にジョイント1ヶ所あたり7,000円を加算してください。

バルーンシェード フリルタイプ ドラム式・B-61FD

約2倍

仕上り丈＼仕上り巾	40～50 1S	51～100 2S	101～150 3S	151～200 4S	201～250 5S	251～300 6S	301～350 7S	351～400 8S
～100	26,100	41,500	57,000	72,400	88,000	103,400	118,900	134,300
～120	31,800	52,100	72,500	92,800	113,200	133,600	154,000	174,300
～140	31,800	52,100	72,500	92,800	113,200	133,600	154,000	174,300
～160	31,800	52,100	72,500	92,800	113,200	133,600	154,000	174,300
～180	36,700	61,900	87,200	112,400	137,700	162,900	188,200	213,400
～200	36,700	61,900	87,200	112,400	137,700	162,900	188,200	213,400
～220	36,700	61,900	87,200	112,400	137,700	162,900	188,200	213,400
～240	41,600	71,700	101,800	131,900	162,100	192,200	223,200	253,300
～260	41,600	71,700	101,800	131,900	162,100	192,200	223,200	253,300
～280	41,600	71,700	101,800	131,900	162,100	192,200	223,200	253,300
～300	46,400	81,400	116,500	151,500	186,600	222,400	257,500	292,500

※出窓用など連結タイプの場合は上記本体価格にジョイント1ヶ所あたり7,000円を加算してください。

バルーンシェード プレーンタイプ コード式・B-61PC

約2倍

仕上り丈＼仕上り巾	40～50 1S	51～100 2S	101～150 3S	151～200 4S	201～250 5S
～100	16,000	27,700	39,500	51,200	62,900
～120	20,200	36,100	52,000	67,900	83,800
～140	20,200	36,100	52,000	67,900	83,800
～160	20,200	36,100	52,000	67,900	83,800
～180	24,300	44,400	64,500	84,600	104,600
～200	24,300	44,400	64,500	84,600	104,600
～220	24,300	44,400	64,500	84,600	104,600
～240	28,500	52,700	77,000	101,200	126,200
～260	28,500	52,700	77,000	101,200	126,200
～280	28,500	52,700	77,000	101,200	126,200
～300	32,700	61,100	89,500	118,600	147,000

※出窓用など連結タイプの場合は上記本体価格にジョイント1ヶ所あたり5,000円を加算してください。

バルーンシェード フリルタイプ コード式・B-61FC

約2倍

仕上り丈＼仕上り巾	40～50 1S	51～100 2S	101～150 3S	151～200 4S	201～250 5S
～100	18,500	33,400	48,400	63,300	78,300
～120	23,900	43,500	63,000	82,600	102,200
～140	23,900	43,500	63,000	82,600	102,200
～160	23,900	43,500	63,000	82,600	102,200
～180	28,500	52,700	76,900	101,100	125,300
～200	28,500	52,700	76,900	101,100	125,300
～220	28,500	52,700	76,900	101,100	125,300
～240	33,100	61,900	90,700	119,600	148,400
～260	33,100	61,900	90,700	119,600	148,400
～280	33,100	61,900	90,700	119,600	148,400
～300	37,700	71,200	104,600	138,000	171,500

※出窓用など連結タイプの場合は上記本体価格にジョイント1ヶ所あたり5,000円を加算してください。

表示価格には消費税は含まれていません。

E7206 150cm巾 5,100/m 3,400/㎡ 柄リピート たて 58cm×よこ 75cm

見本帳掲載 P.136

■スタイリッシュウェーブ縫製・KH KE KO

KH 約2倍 仕上り巾 / 仕上り丈	～75 1巾	76～150 2巾	151～225 3巾	226～300 4巾	301～375 5巾	376～450 6巾	451～525 7巾	526～600 8巾
～100	12,600	25,200	37,800	50,400	63,000	75,600	88,200	100,800
～120	12,600	25,200	37,800	50,400	63,000	75,600	88,200	100,800
～140	16,800	33,600	50,400	67,200	84,000	100,800	117,600	134,400
～160	16,800	33,600	50,400	67,200	84,000	100,800	117,600	134,400
～180	16,800	33,600	50,400	67,200	84,000	100,800	117,600	134,400
～200	20,900	41,800	62,700	83,600	104,500	125,400	146,300	167,200
～220	20,900	41,800	62,700	83,600	104,500	125,400	146,300	167,200
～240	20,900	41,800	62,700	83,600	104,500	125,400	146,300	167,200
～260	25,100	50,200	75,300	100,400	125,500	150,600	175,700	200,800
～280	25,100	50,200	75,300	100,400	125,500	150,600	175,700	200,800
～300	25,100	50,200	75,300	100,400	125,500	150,600	175,700	200,800
KE 約1.5倍仕上り巾	～100	101～200	201～300	301～400	401～500	501～600	601～700	701～800
KO 約1.5倍仕上り巾	～100	101～200	201～324	325～424	425～550	551～600		

●タッセルなし

※1巾での両引きはできません。
※2巾使いは、3ッ山両引きの場合、最大仕上り巾は上記と異なります。(P398参照)
※KEは2ッ山限定、KOは1ッ山限定。
※KH・KOは300cm、KEは400cmを超える仕上り巾は両引きのみになります。
※形態安定加工により風合いに変化が生じる場合があります。

■ハイグレード縫製・SH SE ■ニューシンプル縫製・SO ■フラット縫製・AP

SH 約2倍 仕上り巾 / 仕上り丈	～75 1巾	76～150 2巾	151～225 3巾	226～300 4巾	301～375 5巾	376～450 6巾	451～525 7巾	526～600 8巾	601～675 9巾
～100	12,100	24,200	36,300	48,400	60,500	72,600	84,700	96,800	108,900
～120	12,100	24,200	36,300	48,400	60,500	72,600	84,700	96,800	108,900
～140	16,100	32,200	48,300	64,400	80,500	96,600	112,700	128,800	144,900
～160	16,100	32,200	48,300	64,400	80,500	96,600	112,700	128,800	144,900
～180	16,100	32,200	48,300	64,400	80,500	96,600	112,700	128,800	144,900
～200	20,100	40,200	60,300	80,400	100,500	120,600	140,700	160,800	180,900
～220	20,100	40,200	60,300	80,400	100,500	120,600	140,700	160,800	180,900
～240	20,100	40,200	60,300	80,400	100,500	120,600	140,700	160,800	180,900
～260	24,100	48,200	72,300	96,400	120,500	144,600	168,700	192,800	216,900
～280	24,100	48,200	72,300	96,400	120,500	144,600	168,700	192,800	216,900
～300	24,100	48,200	72,300	96,400	120,500	144,600	168,700	192,800	216,900
SE 約1.5倍仕上り巾	～100	101～200	201～300	301～400	401～500	501～600	601～700	701～800	801～900
SO 約1.5倍仕上り巾	～100	101～200	201～324	325～424	425～550	551～650	651～774		
AP 約1倍仕上り巾	～134	135～268	269～414	415～564	565～710	711～860			

●タッセルなし

※SH、SE、SOは1巾での両引きはできません。
※SHの2巾使いは、3ッ山両引きの場合、最大仕上り巾は上記と異なります。(P398参照)
※SEは2ッ山、SOは1ッ山、APはヒダなし。

Transparent

プレーンシェード ドラム式・R-61PD

仕上り巾 / 仕上り丈	30～50	51～90	91～142	143～190	191～240	241～290	291～340	341～400
～100	29,500	32,300	38,900	54,000	60,500	67,000	82,700	89,800
～120	29,500	32,300	38,900	54,000	60,500	67,000	82,700	89,800
～140	29,500	32,300	38,900	54,000	60,500	67,000	82,700	89,800
～160	34,700	37,500	45,100	64,300	71,800	79,400	98,600	106,800
～180	34,700	37,500	45,100	64,300	71,800	79,400	98,600	106,800
～200	34,700	37,500	45,100	64,300	71,800	79,400	98,600	106,800
～220	38,900	41,700	50,200	73,300	81,700	90,100	113,300	122,300
～240	38,900	41,700	50,200	73,300	81,700	90,100	113,300	122,300
～260	38,900	41,700	50,200	73,300	81,700	90,100	113,300	122,300
～280	44,100	46,900	56,400	83,600	93,000	102,500	129,800	139,800
～300	44,100	46,900	56,400	83,600	93,000	102,500	129,800	139,800

※仕上り巾39cm以下の場合、仕上り丈は200cmまでになります。

プレーンシェード コード式・R-61PC

仕上り巾 / 仕上り丈	18～50	51～90	91～142	143～190	191～240
～100	22,200	24,800	31,400	46,300	52,700
～120	22,200	24,800	31,400	46,300	52,700
～140	22,200	24,800	31,400	46,300	52,700
～160	27,400	30,000	37,600	56,600	64,000
～180	27,400	30,000	37,600	56,600	64,000
～200	27,400	30,000	37,600	56,600	64,000
～220	31,600	34,200	42,700	65,600	73,900
～240	31,600	34,200	42,700	65,600	73,900
～260	31,600	34,200	42,700	65,600	73,900
～280	36,800	39,400	48,900	75,900	85,200
～300	36,800	39,400	48,900	75,900	85,200

■ギャザー縫製・SG

約2倍

仕上り丈＼仕上り巾	76～150 2巾	151～225 3巾	226～300 4巾	301～375 5巾	376～450 6巾	451～525 7巾	526～600 8巾
～100	25,200	37,800	50,400	63,000	75,600	88,200	100,800
～120	25,200	37,800	50,400	63,000	75,600	88,200	100,800
～140	33,600	50,400	67,200	84,000	100,800	117,600	134,400
～160	33,600	50,400	67,200	84,000	100,800	117,600	134,400
～180	33,600	50,400	67,200	84,000	100,800	117,600	134,400
～200	41,800	62,700	83,600	104,500	125,400	146,300	167,200
～220	41,800	62,700	83,600	104,500	125,400	146,300	167,200
～240	41,800	62,700	83,600	104,500	125,400	146,300	167,200
～260	50,200	75,300	100,400	125,500	150,600	175,700	200,800
～280	50,200	75,300	100,400	125,500	150,600	175,700	200,800
～300	50,200	75,300	100,400	125,500	150,600	175,700	200,800

※ワンプリーツギャザー、またはスモックギャザーが選択できます。　●タッセルなし

シェイパーシェード ドラム式・R-65PD

仕上り丈＼仕上り巾	30～50	51～90	91～142	143～190	191～240	241～290	291～340	341～400
～100	43,600	43,600	60,000	74,400	90,500	96,200	124,300	129,900
～120	44,500	44,500	61,500	75,900	92,700	98,400	127,100	132,700
～140	45,400	45,400	62,900	77,300	94,900	100,600	129,900	135,500
～160	53,000	53,000	73,200	92,500	112,700	120,300	154,600	162,100
～180	53,900	53,900	74,600	93,900	114,900	122,500	157,400	164,900
～200	54,700	54,700	76,000	95,300	117,100	124,700	160,200	167,700
～220	61,300	61,300	84,700	108,700	132,800	141,900	182,700	191,800
～240	62,200	62,200	86,100	110,100	135,000	144,100	185,500	194,600
～260	63,000	63,000	87,600	111,600	137,200	146,300	188,300	197,400
～280	70,700	70,700	97,800	126,600	155,000	166,000	213,500	224,500
～300	71,500	71,500	99,200	128,000	157,200	168,200	216,300	227,300

※仕上り巾39cm以下の場合、仕上り丈は200cmまでになります。

シェイパーシェード コード式・R-65PC

仕上り丈＼仕上り巾	18～50	51～90	91～142	143～190	191～240
～100	33,600	33,600	45,400	59,800	65,400
～120	34,500	34,500	46,300	60,700	66,300
～140	35,400	35,400	47,200	61,600	67,200
～160	43,100	43,100	56,900	76,200	83,700
～180	44,000	44,000	57,800	77,100	84,600
～200	44,800	44,800	58,600	77,900	85,400
～220	51,400	51,400	66,700	90,700	99,800
～240	52,300	52,300	67,600	91,600	100,700
～260	53,200	53,200	68,500	92,500	101,600
～280	60,900	60,900	78,200	107,000	118,100
～300	61,700	61,700	79,000	107,800	118,900

ピーコックシェード コード式・R-62PC

仕上り丈＼仕上り巾	60～86	87～125
～120	35,200	58,800
～140	35,200	58,800
～160	42,200	72,600
～180	42,200	72,600
～200	42,200	72,600
～220	47,900	85,300
～240	47,900	85,300

バルーンシェード プレーンタイプ ドラム式・B-11PD

約2倍

仕上り丈＼仕上り巾	40～50 1S	51～100 2S	101～150 3S	151～200 4S	201～250 5S	251～300 6S	301～350 7S	351～400 8S
～100	25,500	40,400	54,500	69,400	83,400	98,300	113,300	127,200
～120	31,400	51,200	72,000	91,800	111,700	132,400	152,300	173,000
～140	31,400	51,200	72,000	91,800	111,700	132,400	152,300	173,000
～160	31,400	51,200	72,000	91,800	111,700	132,400	152,300	173,000
～180	37,200	62,900	88,600	114,200	139,900	166,500	192,300	217,900
～200	37,200	62,900	88,600	114,200	139,900	166,500	192,300	217,900
～220	37,200	62,900	88,600	114,200	139,900	166,500	192,300	217,900
～240	42,100	73,600	105,200	136,600	168,200	199,700	231,300	262,700
～260	42,100	73,600	105,200	136,600	168,200	199,700	231,300	262,700
～280	42,100	73,600	105,200	136,600	168,200	199,700	231,300	262,700
～300	48,000	85,300	122,700	160,000	196,500	233,800	271,200	308,600

※出窓用など連結タイプの場合は上記本体価格にジョイント1ヶ所あたり7,000円を加算してください。

バルーンシェード プレーンタイプ コード式・B-11PC

約2倍

仕上り丈＼仕上り巾	40～50 1S	51～100 2S	101～150 3S	151～200 4S	201～250 5S
～100	18,600	33,700	47,900	63,000	77,100
～120	24,500	44,500	65,400	85,400	105,400
～140	24,500	44,500	65,400	85,400	105,400
～160	24,500	44,500	65,400	85,400	105,400
～180	30,300	56,200	82,000	107,800	133,600
～200	30,300	56,200	82,000	107,800	133,600
～220	30,300	56,200	82,000	107,800	133,600
～240	35,200	66,900	98,600	130,200	161,900
～260	35,200	66,900	98,600	130,200	161,900
～280	35,200	66,900	98,600	130,200	161,900
～300	41,100	78,600	116,100	153,600	190,200

※出窓用など連結タイプの場合は上記本体価格にジョイント1ヶ所あたり5,000円を加算してください。

バルーンシェード フリルタイプ ドラム式・B-11FD

約2倍

仕上り丈＼仕上り巾	40～50 1S	51～100 2S	101～150 3S	151～200 4S	201～250 5S	251～300 6S	301～350 7S	351～400 8S
～100	29,400	47,100	65,900	83,600	102,400	120,100	138,900	156,600
～120	35,600	59,500	83,500	108,400	132,400	156,300	181,400	205,300
～140	35,600	59,500	83,500	108,400	132,400	156,300	181,400	205,300
～160	35,600	59,500	83,500	108,400	132,400	156,300	181,400	205,300
～180	41,800	71,900	102,100	132,200	162,400	192,500	222,800	252,900
～200	41,800	71,900	102,100	132,200	162,400	192,500	222,800	252,900
～220	41,800	71,900	102,100	132,200	162,400	192,500	222,800	252,900
～240	47,000	83,300	119,700	156,000	192,400	228,800	265,200	301,500
～260	47,000	83,300	119,700	156,000	192,400	228,800	265,200	301,500
～280	47,000	83,300	119,700	156,000	192,400	228,800	265,200	301,500
～300	53,200	95,700	138,300	179,800	222,500	265,000	306,600	349,100

※出窓用など連結タイプの場合は上記本体価格にジョイント1ヶ所あたり7,000円を加算してください。

バルーンシェード フリルタイプ コード式・B-11FC

約2倍

仕上り丈＼仕上り巾	40～50 1S	51～100 2S	101～150 3S	151～200 4S	201～250 5S
～100	22,500	40,400	59,300	77,200	96,100
～120	28,700	52,800	76,900	102,000	126,100
～140	28,700	52,800	76,900	102,000	126,100
～160	28,700	52,800	76,900	102,000	126,100
～180	34,900	65,200	95,500	125,800	156,100
～200	34,900	65,200	95,500	125,800	156,100
～220	34,900	65,200	95,500	125,800	156,100
～240	40,100	76,600	113,100	149,600	186,100
～260	40,100	76,600	113,100	149,600	186,100
～280	40,100	76,600	113,100	149,600	186,100
～300	46,300	89,000	131,700	173,400	216,200

※出窓用など連結タイプの場合は上記本体価格にジョイント1ヶ所あたり5,000円を加算してください。

表示価格には消費税は含まれていません。

バルーンシェード プレーンタイプ ドラム式・B-61PD

約2倍

仕上り丈＼仕上り巾	40～50 1S	51～100 2S	101～150 3S	151～200 4S	201～250 5S	251～300 6S	301～350 7S	351～400 8S
～100	24,600	38,600	51,800	65,800	79,000	93,000	107,100	120,200
～120	30,000	48,500	68,000	86,500	105,100	124,500	143,100	162,500
～140	30,000	48,500	68,000	86,500	105,100	124,500	143,100	162,500
～160	30,000	48,500	68,000	86,500	105,100	124,500	143,100	162,500
～180	35,400	59,300	83,300	107,200	131,200	156,000	180,000	203,900
～200	35,400	59,300	83,300	107,200	131,200	156,000	180,000	203,900
～220	35,400	59,300	83,300	107,200	131,200	156,000	180,000	203,900
～240	39,900	69,200	98,600	127,900	157,300	186,600	216,000	245,300
～260	39,900	69,200	98,600	127,900	157,300	186,600	216,000	245,300
～280	39,900	69,200	98,600	127,900	157,300	186,600	216,000	245,300
～300	45,300	80,000	114,800	149,500	183,400	218,100	252,900	287,600

※出窓用など連結タイプの場合は上記本体価格にジョイント1ヶ所あたり7,000円を加算してください。

バルーンシェード プレーンタイプ コード式・B-61PC

約2倍

仕上り丈＼仕上り巾	40～50 1S	51～100 2S	101～150 3S	151～200 4S	201～250 5S
～100	17,200	30,900	43,700	57,300	70,100
～120	22,300	40,300	59,100	77,000	94,900
～140	22,300	40,300	59,100	77,000	94,900
～160	22,300	40,300	59,100	77,000	94,900
～180	27,500	50,500	73,600	96,700	119,700
～200	27,500	50,500	73,600	96,700	119,700
～220	27,500	50,500	73,600	96,700	119,700
～240	31,700	59,900	88,100	116,300	144,500
～260	31,700	59,900	88,100	116,300	144,500
～280	31,700	59,900	88,100	116,300	144,500
～300	36,900	70,200	103,500	136,800	169,300

※出窓用など連結タイプの場合は上記本体価格にジョイント1ヶ所あたり5,000円を加算してください。

バルーンシェード フリルタイプ ドラム式・B-61FD

約2倍

仕上り丈＼仕上り巾	40～50 1S	51～100 2S	101～150 3S	151～200 4S	201～250 5S	251～300 6S	301～350 7S	351～400 8S
～100	28,500	45,300	63,200	80,100	98,000	114,900	132,800	149,600
～120	34,300	57,000	79,800	103,500	126,300	149,000	172,800	195,500
～140	34,300	57,000	79,800	103,500	126,300	149,000	172,800	195,500
～160	34,300	57,000	79,800	103,500	126,300	149,000	172,800	195,500
～180	40,200	68,700	97,400	125,900	154,600	183,100	211,800	240,300
～200	40,200	68,700	97,400	125,900	154,600	183,100	211,800	240,300
～220	40,200	68,700	97,400	125,900	154,600	183,100	211,800	240,300
～240	45,000	79,400	113,900	148,300	182,800	217,200	251,700	286,100
～260	45,000	79,400	113,900	148,300	182,800	217,200	251,700	286,100
～280	45,000	79,400	113,900	148,300	182,800	217,200	251,700	286,100
～300	50,900	91,100	131,500	170,800	211,100	251,400	290,700	331,000

※出窓用など連結タイプの場合は上記本体価格にジョイント1ヶ所あたり7,000円を加算してください。

バルーンシェード フリルタイプ コード式・B-61FC

約2倍

仕上り丈＼仕上り巾	40～50 1S	51～100 2S	101～150 3S	151～200 4S	201～250 5S
～100	20,900	37,300	54,700	71,100	88,400
～120	26,500	48,500	70,500	93,400	115,400
～140	26,500	48,500	70,500	93,400	115,400
～160	26,500	48,500	70,500	93,400	115,400
～180	32,100	59,600	87,200	114,800	142,400
～200	32,100	59,600	87,200	114,800	142,400
～220	32,100	59,600	87,200	114,800	142,400
～240	36,700	69,900	103,000	136,200	169,300
～260	36,700	69,900	103,000	136,200	169,300
～280	36,700	69,900	103,000	136,200	169,300
～300	42,300	81,000	119,800	157,600	196,300

※出窓用など連結タイプの場合は上記本体価格にジョイント1ヶ所あたり5,000円を加算してください。

センタークロス フリルタイプ・S-1F　約2.5倍
E-1F　約2倍

約2.5倍仕上り巾	61～120	121～180	181～240	241～300	301～360	361～420
～100	29,200	43,800	——	——	——	——
～120	38,900	58,400	75,400	——	——	——
～140	39,700	59,200	75,400	——	——	——
～160	40,500	60,000	76,200	93,200	——	——
～180	49,500	74,600	95,600	117,500	138,600	——
～200	50,300	75,400	96,400	118,300	139,400	——
～220	60,000	76,200	97,200	119,100	140,200	162,000
～240	60,800	90,800	116,700	143,400	169,300	195,300
～260	61,600	91,600	117,500	143,400	170,100	196,100
～280	71,300	92,400	118,300	144,200	171,000	196,900
～300	72,100	107,000	137,700	168,500	199,300	230,100
約2倍仕上り巾	76～150	151～225	226～300	301～375	376～450	451～525

※アミカケのサイズについてはS-1F（約2.5倍）のみの対応です。
※上部ワンプリーツギャザー、3ッ山も選択できます。

セパレート フリルタイプ・S-56F　約2.5倍
E-56F　約2倍

約2.5倍仕上り巾	～60	61～120
～100	20,700	32,900
～120	25,000	42,400
～140	26,800	44,200
～160	26,800	45,000
～180	32,900	54,600
～200	33,700	56,400
約2倍仕上り巾	～75	76～150

※上部ワンプリーツギャザー、3ッ山も選択できます。

スカラップ フリルタイプ・S-9F・S-11F　約2.5倍
E-9F・E-11F　約2倍

約2.5倍仕上り巾	～180	181～240	241～300	301～360	361～420
～100	45,300	60,900	75,700	89,700	105,300
～120	60,100	81,000	101,000	120,100	141,000
～140	60,100	81,000	101,000	120,100	141,000
～160	60,100	81,000	101,000	120,100	141,000
～180	75,700	101,000	126,200	150,600	175,800
～200	75,700	101,000	126,200	150,600	175,800
約2倍仕上り巾	～225	226～300	301～375	376～450	451～525

※両引きも承ります。
※上部スモッグギャザー、3ッ山も選択できます。

スカラップ フリルタイプ・S-10F　約2.5倍
E-10F　約2倍

約2.5倍仕上り巾	61～120	121～180	181～240	241～300	301～360	361～420
～100	29,600	43,500	58,300	72,300	87,000	101,000
～120	43,500	65,300	86,200	107,900	129,700	151,400
～140	43,500	65,300	86,200	107,900	129,700	151,400
～160	43,500	65,300	86,200	107,900	129,700	151,400
～180	54,000	80,100	107,100	133,200	160,100	186,200
～200	54,000	80,100	107,100	133,200	160,100	186,200
約2倍仕上り巾	76～150	151～225	226～300	301～375	376～450	451～525

※両引きも承ります。
※上部スモッグギャザー、3ッ山も選択できます。

ハイギャザー フリルタイプ・S-12F　約2.5倍
E-12F　約2倍

約2.5倍仕上り巾	61～120	121～180	181～240	241～300	301～360	361～420
～100	29,400	41,800	54,900	67,300	81,900	95,100
～120	40,200	58,000	75,800	93,500	113,600	131,400
～140	41,800	59,500	78,100	96,600	117,500	136,000
～160	43,300	61,800	81,200	100,500	122,100	141,400
～180	44,900	64,200	84,300	103,600	126,700	146,100
～200	54,900	79,600	104,300	129,100	157,600	182,400
～220	56,400	81,900	107,400	132,900	162,300	187,000
～240	58,000	84,300	110,500	136,000	166,100	192,400
～260	59,500	86,600	112,800	139,900	170,800	197,000
～280	70,300	102,000	133,700	165,400	201,700	233,300
～300	71,900	104,300	136,800	168,500	206,300	238,800
約2倍仕上り巾	76～150	151～225	226～300	301～375	376～450	451～525

※両引きも承ります。
※3ッ山限定。

チューブトップ・S-19P

約1倍

仕上り丈＼仕上り巾	～142
～100	11,100
～120	16,600
～140	16,600
～160	22,200
～180	22,200
～200	22,200
～220	26,800
～240	26,800
～260	26,800
～280	32,300
～300	32,300

※上部4cmの袋縫い。

Transparent

表示価格には消費税は含まれていません。

E7207 150cm巾 5,500/m 3,660/㎡ 柄リピート たて 58.5cm×よこ 50cm

見本帳掲載 P.137

■スタイリッシュウェーブ縫製・KH KE KO

KH 約2倍 仕上り巾 / 仕上り丈	～75 1巾	76～150 2巾	151～225 3巾	226～300 4巾	301～375 5巾	376～450 6巾	451～525 7巾	526～600 8巾
～100	13,400	26,800	40,200	53,600	67,000	80,400	93,800	107,200
～120	13,400	26,800	40,200	53,600	67,000	80,400	93,800	107,200
～140	17,800	35,600	53,400	71,200	89,000	106,800	124,600	142,400
～160	17,800	35,600	53,400	71,200	89,000	106,800	124,600	142,400
～180	17,800	35,600	53,400	71,200	89,000	106,800	124,600	142,400
～200	22,300	44,600	66,900	89,200	111,500	133,800	156,100	178,400
～220	22,300	44,600	66,900	89,200	111,500	133,800	156,100	178,400
～240	22,300	44,600	66,900	89,200	111,500	133,800	156,100	178,400
～260	26,700	53,400	80,100	106,800	133,500	160,200	186,900	213,600
～280	26,700	53,400	80,100	106,800	133,500	160,200	186,900	213,600
～300	26,700	53,400	80,100	106,800	133,500	160,200	186,900	213,600
KE 約1.5倍仕上り巾	～100	101～200	201～300	301～400	401～500	501～600	601～700	701～800
KO 約1.5倍仕上り巾	～100	101～200	201～324	325～424	425～550	551～600		

●タッセルなし

※1巾での両引きはできません。
※2巾使いは、3ッ山両引きの場合、最大仕上り巾は上記と異なります。(P398参照)
※KEは2ッ山限定、KOは1ッ山限定。
※KH・KOは300cm、KEは400cmを超える仕上り巾は両引きのみになります。
※形態安定加工により風合いに変化が生じる場合があります。

■ハイグレード縫製・SH SE ■ニューシンプル縫製・SO ■フラット縫製・AP

SH 約2倍 仕上り巾 / 仕上り丈	～75 1巾	76～150 2巾	151～225 3巾	226～300 4巾	301～375 5巾	376～450 6巾	451～525 7巾	526～600 8巾	601～675 9巾
～100	12,900	25,800	38,700	51,600	64,500	77,400	90,300	103,200	116,100
～120	12,900	25,800	38,700	51,600	64,500	77,400	90,300	103,200	116,100
～140	17,100	34,200	51,300	68,400	85,500	102,600	119,700	136,800	153,900
～160	17,100	34,200	51,300	68,400	85,500	102,600	119,700	136,800	153,900
～180	17,100	34,200	51,300	68,400	85,500	102,600	119,700	136,800	153,900
～200	21,400	42,800	64,200	85,600	107,000	128,400	149,800	171,200	192,600
～220	21,400	42,800	64,200	85,600	107,000	128,400	149,800	171,200	192,600
～240	21,400	42,800	64,200	85,600	107,000	128,400	149,800	171,200	192,600
～260	25,700	51,400	77,100	102,800	128,500	154,200	179,900	205,600	231,300
～280	25,700	51,400	77,100	102,800	128,500	154,200	179,900	205,600	231,300
～300	25,700	51,400	77,100	102,800	128,500	154,200	179,900	205,600	231,300
SE 約1.5倍仕上り巾	～100	101～200	201～300	301～400	401～500	501～600	601～700	701～800	801～900
SO 約1.5倍仕上り巾	～100	101～200	201～324	325～424	425～550	551～650	651～774		
AP 約1倍仕上り巾	～134	135～268	269～414	415～564	565～710	711～860			

●タッセルなし

※SH、SE、SOは1巾での両引きはできません。
※SHの2巾使いは、3ッ山両引きの場合、最大仕上り巾は上記と異なります。(P398参照)
※SEは2ッ山、SOは1ッ山、APはヒダなし。

■リウェーブ縫製・G2

約2倍

仕上り巾 / 仕上り丈	～124 2巾	125～224 3巾	225～300 4巾	301～374 5巾	375～450 6巾	451～524 7巾	525～600 8巾
～100	30,200	45,300	60,400	75,500	90,600	105,700	120,800
～120	30,200	45,300	60,400	75,500	90,600	105,700	120,800
～140	40,000	60,000	80,000	100,000	120,000	140,000	160,000
～160	40,000	60,000	80,000	100,000	120,000	140,000	160,000
～180	40,000	60,000	80,000	100,000	120,000	140,000	160,000
～200	50,000	75,000	100,000	125,000	150,000	175,000	200,000
～220	50,000	75,000	100,000	125,000	150,000	175,000	200,000
～240	50,000	75,000	100,000	125,000	150,000	175,000	200,000
～260	60,000	90,000	120,000	150,000	180,000	210,000	240,000
～280	60,000	90,000	120,000	150,000	180,000	210,000	240,000
～300	60,000	90,000	120,000	150,000	180,000	210,000	240,000

●タッセルなし

※3ッ山限定。1巾での両引きはできません。
※300cmを超える仕上り巾は両引きのみになります。
※片引きで300cmを超える400cmまでの場合は、別途料金が必要となります。詳しくは担当営業までお問い合せください。

プレーンシェード ドラム式・R-61PD

仕上り巾 / 仕上り丈	30～50	51～90	91～142	143～190	191～240	241～290	291～340	341～400
～100	30,300	33,100	39,700	56,000	62,500	69,000	84,800	91,900
～120	30,300	33,100	39,700	56,000	62,500	69,000	84,800	91,900
～140	30,300	33,100	39,700	56,000	62,500	69,000	84,800	91,900
～160	35,600	38,400	46,100	66,200	73,700	81,200	102,000	110,100
～180	35,600	38,400	46,100	66,200	73,700	81,200	102,000	110,100
～200	35,600	38,400	46,100	66,200	73,700	81,200	102,000	110,100
～220	41,000	43,800	52,500	76,900	85,500	94,000	118,600	127,700
～240	41,000	43,800	52,500	76,900	85,500	94,000	118,600	127,700
～260	41,000	43,800	52,500	76,900	85,500	94,000	118,600	127,700
～280	46,400	49,200	58,900	87,600	97,200	106,900	135,700	145,900
～300	46,400	49,200	58,900	87,600	97,200	106,900	135,700	145,900

※仕上り巾39cm以下の場合、仕上り丈は200cmまでになります。

プレーンシェード コード式・R-61PC

仕上り巾 / 仕上り丈	18～50	51～90	91～142	143～190	191～240
～100	23,000	25,600	32,200	48,300	54,700
～120	23,000	25,600	32,200	48,300	54,700
～140	23,000	25,600	32,200	48,300	54,700
～160	28,300	30,900	38,600	58,500	65,900
～180	28,300	30,900	38,600	58,500	65,900
～200	28,300	30,900	38,600	58,500	65,900
～220	33,700	36,300	45,000	69,200	77,700
～240	33,700	36,300	45,000	69,200	77,700
～260	33,700	36,300	45,000	69,200	77,700
～280	39,100	41,700	51,400	79,900	89,400
～300	39,100	41,700	51,400	79,900	89,400

表示価格には消費税は含まれていません。

■ギャザー縫製・SG

約2倍

仕上り丈＼仕上り巾	76～150 2巾	151～225 3巾	226～300 4巾	301～375 5巾	376～450 6巾	451～525 7巾	526～600 8巾
～100	26,800	40,200	53,600	67,000	80,400	93,800	107,200
～120	26,800	40,200	53,600	67,000	80,400	93,800	107,200
～140	35,600	53,400	71,200	89,000	106,800	124,600	142,400
～160	35,600	53,400	71,200	89,000	106,800	124,600	142,400
～180	35,600	53,400	71,200	89,000	106,800	124,600	142,400
～200	44,600	66,900	89,200	111,500	133,800	156,100	178,400
～220	44,600	66,900	89,200	111,500	133,800	156,100	178,400
～240	44,600	66,900	89,200	111,500	133,800	156,100	178,400
～260	53,400	80,100	106,800	133,500	160,200	186,900	213,600
～280	53,400	80,100	106,800	133,500	160,200	186,900	213,600
～300	53,400	80,100	106,800	133,500	160,200	186,900	213,600

※ワンプリーツギャザー、またはスモックギャザーが選択できます。　●タッセルなし

シェイパーシェード ドラム式・R-65PD

仕上り丈＼仕上り巾	30～50	51～90	91～142	143～190	191～240	241～290	291～340	341～400
～100	44,300	44,300	60,800	76,300	92,500	98,200	126,400	132,100
～120	45,200	45,200	62,300	77,800	94,700	100,400	129,200	134,900
～140	46,100	46,100	63,700	79,200	96,900	102,600	132,000	137,700
～160	54,000	54,000	74,100	94,300	114,600	122,200	157,900	165,500
～180	54,900	54,900	75,500	95,700	116,800	124,400	160,700	168,300
～200	55,700	55,700	76,900	97,100	119,000	126,600	163,500	171,100
～220	63,600	63,600	87,400	112,800	137,200	146,700	188,900	198,300
～240	64,500	64,500	88,800	114,200	139,400	148,900	191,700	201,100
～260	65,300	65,300	90,300	115,700	141,600	151,100	194,500	203,900
～280	73,300	73,300	100,700	131,300	159,900	171,200	220,400	231,800
～300	74,100	74,100	102,100	132,700	162,100	173,400	223,200	234,600

※仕上り巾39cm以下の場合、仕上り丈は200cmまでになります。

シェイパーシェード コード式・R-65PC

仕上り丈＼仕上り巾	18～50	51～90	91～142	143～190	191～240
～100	34,300	34,300	46,200	61,700	67,400
～120	35,200	35,200	47,100	62,600	68,300
～140	36,100	36,100	48,000	63,500	69,200
～160	44,100	44,100	57,800	78,000	85,600
～180	45,000	45,000	58,700	78,900	86,500
～200	45,800	45,800	59,500	79,700	87,300
～220	53,700	53,700	69,400	94,800	104,200
～240	54,600	54,600	70,300	95,700	105,100
～260	55,500	55,500	71,200	96,600	106,000
～280	63,500	63,500	81,100	111,700	123,000
～300	64,300	64,300	81,900	112,500	123,800

ピーコックシェード コード式・R-62PC

仕上り丈＼仕上り巾	60～86	87～125
～120	36,000	61,400
～140	36,000	61,400
～160	43,100	74,500
～180	43,100	74,500
～200	43,100	74,500
～220	50,300	88,900
～240	50,300	88,900

バルーンシェード プレーンタイプ ドラム式・B-11PD

約2倍

仕上り丈＼仕上り巾	40～50 1S	51～100 2S	101～150 3S	151～200 4S	201～250 5S	251～300 6S	301～350 7S	351～400 8S
～100	26,000	41,400	56,900	71,300	86,700	102,100	116,600	132,000
～120	32,100	53,600	74,100	95,600	116,200	137,600	158,200	179,700
～140	32,100	53,600	74,100	95,600	116,200	137,600	158,200	179,700
～160	32,100	53,600	74,100	95,600	116,200	137,600	158,200	179,700
～180	38,200	64,800	92,400	119,000	145,600	173,200	199,800	227,400
～200	38,200	64,800	92,400	119,000	145,600	173,200	199,800	227,400
～220	38,200	64,800	92,400	119,000	145,600	173,200	199,800	227,400
～240	44,300	76,900	109,700	142,300	176,100	208,700	241,400	274,100
～260	44,300	76,900	109,700	142,300	176,100	208,700	241,400	274,100
～280	44,300	76,900	109,700	142,300	176,100	208,700	241,400	274,100
～300	50,400	89,100	127,900	166,700	205,500	244,200	283,000	321,800

※出窓用など連結タイプの場合は上記本体価格にジョイント1ヶ所あたり7,000円を加算してください。

バルーンシェード プレーンタイプ コード式・B-11PC

約2倍

仕上り丈＼仕上り巾	40～50 1S	51～100 2S	101～150 3S	151～200 4S	201～250 5S
～100	19,100	34,700	50,300	64,900	80,400
～120	25,200	46,900	67,500	89,200	109,900
～140	25,200	46,900	67,500	89,200	109,900
～160	25,200	46,900	67,500	89,200	109,900
～180	31,300	58,100	85,800	112,600	139,300
～200	31,300	58,100	85,800	112,600	139,300
～220	31,300	58,100	85,800	112,600	139,300
～240	37,400	70,200	103,100	135,900	169,800
～260	37,400	70,200	103,100	135,900	169,800
～280	37,400	70,200	103,100	135,900	169,800
～300	43,500	82,400	121,300	160,300	199,200

※出窓用など連結タイプの場合は上記本体価格にジョイント1ヶ所あたり5,000円を加算してください。

バルーンシェード フリルタイプ ドラム式・B-11FD

約2倍

仕上り丈＼仕上り巾	40～50 1S	51～100 2S	101～150 3S	151～200 4S	201～250 5S	251～300 6S	301～350 7S	351～400 8S
～100	30,000	49,300	67,600	87,000	105,300	124,600	144,100	162,300
～120	36,400	61,100	87,000	111,700	137,600	162,300	188,100	212,800
～140	36,400	61,100	87,000	111,700	137,600	162,300	188,100	212,800
～160	36,400	61,100	87,000	111,700	137,600	162,300	188,100	212,800
～180	42,900	74,000	105,300	137,500	168,700	199,900	232,200	263,400
～200	42,900	74,000	105,300	137,500	168,700	199,900	232,200	263,400
～220	42,900	74,000	105,300	137,500	168,700	199,900	232,200	263,400
～240	49,300	86,900	124,600	162,200	199,900	237,500	276,300	313,900
～260	49,300	86,900	124,600	162,200	199,900	237,500	276,300	313,900
～280	49,300	86,900	124,600	162,200	199,900	237,500	276,300	313,900
～300	54,700	98,700	142,900	186,900	231,100	275,100	319,300	363,300

※出窓用など連結タイプの場合は上記本体価格にジョイント1ヶ所あたり7,000円を加算してください。

バルーンシェード フリルタイプ コード式・B-11FC

約2倍

仕上り丈＼仕上り巾	40～50 1S	51～100 2S	101～150 3S	151～200 4S	201～250 5S
～100	23,100	42,600	61,000	80,600	99,000
～120	29,500	54,400	80,400	105,300	131,300
～140	29,500	54,400	80,400	105,300	131,300
～160	29,500	54,400	80,400	105,300	131,300
～180	36,000	67,300	98,700	131,100	162,400
～200	36,000	67,300	98,700	131,100	162,400
～220	36,000	67,300	98,700	131,100	162,400
～240	42,400	80,200	118,000	155,800	193,600
～260	42,400	80,200	118,000	155,800	193,600
～280	42,400	80,200	118,000	155,800	193,600
～300	47,800	92,000	136,300	180,500	224,800

※出窓用など連結タイプの場合は上記本体価格にジョイント1ヶ所あたり5,000円を加算してください。

バルーンシェード プレーンタイプ ドラム式・B-61PD

約2倍

仕上り丈＼仕上り巾	40～50 1S	51～100 2S	101～150 3S	151～200 4S	201～250 5S	251～300 6S	301～350 7S	351～400 8S
～100	25,100	39,600	54,200	67,700	82,300	96,800	110,400	124,900
～120	30,800	50,900	70,200	90,300	109,600	129,700	149,000	169,100
～140	30,800	50,900	70,200	90,300	109,600	129,700	149,000	169,100
～160	30,800	50,900	70,200	90,300	109,600	129,700	149,000	169,100
～180	36,400	61,200	87,100	111,900	136,800	162,600	187,500	213,300
～200	36,400	61,200	87,100	111,900	136,800	162,600	187,500	213,300
～220	36,400	61,200	87,100	111,900	136,800	162,600	187,500	213,300
～240	42,000	72,500	103,100	133,500	165,000	195,500	226,000	256,500
～260	42,000	72,500	103,100	133,500	165,000	195,500	226,000	256,500
～280	42,000	72,500	103,100	133,500	165,000	195,500	226,000	256,500
～300	47,700	83,800	120,000	156,100	192,300	228,400	264,600	300,700

※出窓用など連結タイプの場合は上記本体価格にジョイント1ヶ所あたり7,000円を加算してください。

バルーンシェード プレーンタイプ コード式・B-61PC

約2倍

仕上り丈＼仕上り巾	40～50 1S	51～100 2S	101～150 3S	151～200 4S	201～250 5S
～100	17,700	31,800	46,000	59,200	73,400
～120	23,100	42,600	61,200	80,700	99,300
～140	23,100	42,600	61,200	80,700	99,300
～160	23,100	42,600	61,200	80,700	99,300
～180	28,400	52,400	77,300	101,300	125,300
～200	28,400	52,400	77,300	101,300	125,300
～220	28,400	52,400	77,300	101,300	125,300
～240	33,800	63,200	92,500	121,900	152,100
～260	33,800	63,200	92,500	121,900	152,100
～280	33,800	63,200	92,500	121,900	152,100
～300	39,200	73,900	108,600	143,300	178,100

※出窓用など連結タイプの場合は上記本体価格にジョイント1ヶ所あたり5,000円を加算してください。

バルーンシェード フリルタイプ ドラム式・B-61FD

約2倍

仕上り丈＼仕上り巾	40～50 1S	51～100 2S	101～150 3S	151～200 4S	201～250 5S	251～300 6S	301～350 7S	351～400 8S
～100	29,100	47,500	65,000	83,400	100,900	119,400	137,900	155,300
～120	35,200	58,700	83,300	106,800	131,400	154,900	179,500	203,000
～140	35,200	58,700	83,300	106,800	131,400	154,900	179,500	203,000
～160	35,200	58,700	83,300	106,800	131,400	154,900	179,500	203,000
～180	41,300	70,800	100,500	131,100	160,800	190,400	221,100	250,700
～200	41,300	70,800	100,500	131,100	160,800	190,400	221,100	250,700
～220	41,300	70,800	100,500	131,100	160,800	190,400	221,100	250,700
～240	47,300	83,000	118,800	154,500	190,300	225,900	262,700	298,400
～260	47,300	83,000	118,800	154,500	190,300	225,900	262,700	298,400
～280	47,300	83,000	118,800	154,500	190,300	225,900	262,700	298,400
～300	52,400	94,200	136,100	177,800	219,700	261,500	303,300	345,100

※出窓用など連結タイプの場合は上記本体価格にジョイント1ヶ所あたり7,000円を加算してください。

バルーンシェード フリルタイプ コード式・B-61FC

約2倍

仕上り丈＼仕上り巾	40～50 1S	51～100 2S	101～150 3S	151～200 4S	201～250 5S
～100	21,500	39,400	56,400	74,400	91,400
～120	27,300	50,100	73,900	96,700	120,500
～140	27,300	50,100	73,900	96,700	120,500
～160	27,300	50,100	73,900	96,700	120,500
～180	33,100	61,800	90,400	120,000	148,600
～200	33,100	61,800	90,400	120,000	148,600
～220	33,100	61,800	90,400	120,000	148,600
～240	39,000	73,400	107,800	142,300	176,700
～260	39,000	73,400	107,800	142,300	176,700
～280	39,000	73,400	107,800	142,300	176,700
～300	43,800	84,100	124,300	164,600	204,800

※出窓用など連結タイプの場合は上記本体価格にジョイント1ヶ所あたり5,000円を加算してください。

センタークロス フリルタイプ・S-1F　約2.5倍
E-1F　約2倍

約2.5倍仕上り巾	61～120	121～180	181～240	241～300	301～360	361～420
～100	30,600	45,900	——	——	——	——
～120	40,800	61,200	79,100	——	——	——
～140	41,700	62,100	79,900	——	——	——
～160	42,500	62,900	80,800	98,600	——	——
～180	52,700	79,100	101,200	124,100	147,100	——
～200	53,600	79,100	102,000	125,000	147,100	——
～220	53,600	79,900	102,900	125,800	147,900	170,900
～240	64,600	96,100	123,300	151,300	178,500	206,600
～260	65,500	96,900	124,100	152,200	179,400	207,400
～280	74,800	96,900	125,000	153,000	180,200	208,300
～300	75,700	113,100	145,400	178,500	210,800	243,100
約2倍仕上り巾	76～150	151～225	226～300	301～375	376～450	451～525

※アミカケのサイズについてはS-1F（約2.5倍）のみの対応です。
※上部ワンプリーツギャザー、3ッ山も選択できます。

セパレート フリルタイプ・S-56F　約2.5倍
E-56F　約2倍

約2.5倍仕上り巾	～60	61～120
～100	21,600	34,300
～120	27,000	45,200
～140	27,900	46,100
～160	27,900	47,000
～180	34,300	58,000
～200	35,200	58,900
約2倍仕上り巾	～75	76～150

※上部ワンプリーツギャザー、3ッ山も選択できます。

スカラップ フリルタイプ・S-9F・S-11F　約2.5倍
E-9F・E-11F　約2倍

約2.5倍仕上り巾	～180	181～240	241～300	301～360	361～420
～100	47,400	63,700	79,200	94,700	111,100
～120	63,700	85,600	105,600	126,500	148,400
～140	63,700	85,600	105,600	126,500	148,400
～160	63,700	85,600	105,600	126,500	148,400
～180	79,200	106,500	132,900	158,400	185,700
～200	79,200	106,500	132,900	158,400	185,700
約2倍仕上り巾	～225	226～300	301～375	376～450	451～525

※両引きも承ります。
※上部スモッグギャザー、3ッ山も選択できます。

スカラップ フリルタイプ・S-10F　約2.5倍
E-10F　約2倍

約2.5倍仕上り巾	61～120	121～180	181～240	241～300	301～360	361～420
～100	31,000	45,500	61,000	76,500	91,000	106,500
～120	45,500	68,300	91,000	113,800	136,500	159,300
～140	45,500	68,300	91,000	113,800	136,500	159,300
～160	45,500	68,300	91,000	113,800	136,500	159,300
～180	56,500	84,700	112,000	140,200	168,400	196,600
～200	56,500	84,700	112,000	140,200	168,400	196,600
約2倍仕上り巾	76～150	151～225	226～300	301～375	376～450	451～525

※両引きも承ります。
※上部スモッグギャザー、3ッ山も選択できます。

ハイギャザー フリルタイプ・S-12F　約2.5倍
E-12F　約2倍

約2.5倍仕上り巾	61～120	121～180	181～240	241～300	301～360	361～420
～100	30,900	44,700	57,700	71,500	87,000	100,800
～120	32,500	47,200	61,000	74,800	91,900	105,700
～140	43,900	63,400	82,900	102,400	124,400	143,900
～160	45,500	65,900	86,200	105,700	129,200	149,500
～180	47,200	67,500	88,600	109,700	133,300	154,400
～200	58,500	84,500	110,500	136,500	166,600	192,600
～220	60,200	87,000	113,800	140,600	171,500	198,300
～240	61,800	88,600	116,200	143,900	175,500	203,200
～260	63,400	91,000	119,500	147,900	180,400	208,900
～280	74,000	108,100	141,400	174,700	213,700	247,000
～300	75,600	109,700	144,700	178,800	217,800	251,900
約2倍仕上り巾	76～150	151～225	226～300	301～375	376～450	451～525

※両引きも承ります。
※3ッ山限定。

チューブトップ・S-19P

約1倍

仕上り丈＼仕上り巾	～142
～100	11,600
～120	17,300
～140	17,300
～160	17,300
～180	23,100
～200	23,100
～220	28,900
～240	28,900
～260	28,900
～280	34,600
～300	34,600

※上部4cmの袋縫い。

表示価格には消費税は含まれていません。

E7208・7209 150cm巾 5,200/m 3,460/㎡ 柄リピート たて 58cm×よこ 50cm

見本帳掲載 P.138

■スタイリッシュウェーブ縫製・KH KE KO

KH 約2倍 仕上り巾 / 仕上り丈	～75 1巾	76～150 2巾	151～225 3巾	226～300 4巾	301～375 5巾	376～450 6巾	451～525 7巾	526～600 8巾
～100	12,800	25,600	38,400	51,200	64,000	76,800	89,600	102,400
～120	12,800	25,600	38,400	51,200	64,000	76,800	89,600	102,400
～140	17,000	34,000	51,000	68,000	85,000	102,000	119,000	136,000
～160	17,000	34,000	51,000	68,000	85,000	102,000	119,000	136,000
～180	17,000	34,000	51,000	68,000	85,000	102,000	119,000	136,000
～200	21,200	42,400	63,600	84,800	106,000	127,200	148,400	169,600
～220	21,200	42,400	63,600	84,800	106,000	127,200	148,400	169,600
～240	21,200	42,400	63,600	84,800	106,000	127,200	148,400	169,600
～260	25,500	51,000	76,500	102,000	127,500	153,000	178,500	204,000
～280	25,500	51,000	76,500	102,000	127,500	153,000	178,500	204,000
～300	25,500	51,000	76,500	102,000	127,500	153,000	178,500	204,000
KE 約1.5倍仕上り巾	～100	101～200	201～300	301～400	401～500	501～600	601～700	701～800
KO 約1.5倍仕上り巾	～100	101～200	201～324	325～424	425～550	551～600		

●タッセルなし

※1巾での両引きはできません。
※2巾使いは、3ッ山両引きの場合、最大仕上り巾は上記と異なります。(P398参照)
※KEは2ッ山限定、KOは1ッ山限定。
※KH・KOは300cm、KEは400cmを超える仕上り巾は両引きのみになります。
※形態安定加工により風合いに変化が生じる場合があります。

■ハイグレード縫製・SH SE ■ニューシンプル縫製・SO ■フラット縫製・AP

SH 約2倍 仕上り巾 / 仕上り丈	～75 1巾	76～150 2巾	151～225 3巾	226～300 4巾	301～375 5巾	376～450 6巾	451～525 7巾	526～600 8巾	601～675 9巾
～100	12,200	24,400	36,600	48,800	61,000	73,200	85,400	97,600	109,800
～120	12,200	24,400	36,600	48,800	61,000	73,200	85,400	97,600	109,800
～140	16,300	32,600	48,900	65,200	81,500	97,800	114,100	130,400	146,700
～160	16,300	32,600	48,900	65,200	81,500	97,800	114,100	130,400	146,700
～180	16,300	32,600	48,900	65,200	81,500	97,800	114,100	130,400	146,700
～200	20,300	40,600	60,900	81,200	101,500	121,800	142,100	162,400	182,700
～220	20,300	40,600	60,900	81,200	101,500	121,800	142,100	162,400	182,700
～240	20,300	40,600	60,900	81,200	101,500	121,800	142,100	162,400	182,700
～260	24,400	48,800	73,200	97,600	122,000	146,400	170,800	195,200	219,600
～280	24,400	48,800	73,200	97,600	122,000	146,400	170,800	195,200	219,600
～300	24,400	48,800	73,200	97,600	122,000	146,400	170,800	195,200	219,600
SE 約1.5倍仕上り巾	～100	101～200	201～300	301～400	401～500	501～600	601～700	701～800	801～900
SO 約1.5倍仕上り巾	～100	101～200	201～324	325～424	425～550	551～650	651～774		
AP 約1倍仕上り巾	～134	135～268	269～414	415～564	565～710	711～860			

●タッセルなし

※SH、SE、SOは1巾での両引きはできません。
※SHの2巾使いは、3ッ山両引きの場合、最大仕上り巾は上記と異なります。(P398参照)
※SEは2ッ山、SOは1ッ山、APはヒダなし。

Transparent

プレーンシェード ドラム式・R-61PD

仕上り巾 / 仕上り丈	30～50	51～90	91～142	143～190	191～240	241～290	291～340	341～400
～100	29,700	32,500	39,100	54,400	60,900	67,400	83,200	90,300
～120	29,700	32,500	39,100	54,400	60,900	67,400	83,200	90,300
～140	29,700	32,500	39,100	54,400	60,900	67,400	83,200	90,300
～160	34,900	37,700	45,300	64,700	72,300	79,800	99,300	107,500
～180	34,900	37,700	45,300	64,700	72,300	79,800	99,300	107,500
～200	34,900	37,700	45,300	64,700	72,300	79,800	99,300	107,500
～220	39,200	42,000	50,500	73,900	82,300	90,700	114,200	123,200
～240	39,200	42,000	50,500	73,900	82,300	90,700	114,200	123,200
～260	39,200	42,000	50,500	73,900	82,300	90,700	114,200	123,200
～280	44,400	47,200	56,800	84,300	93,700	103,200	130,800	140,800
～300	44,400	47,200	56,800	84,300	93,700	103,200	130,800	140,800

※仕上り巾39cm以下の場合、仕上り丈は200cmまでになります。

プレーンシェード コード式・R-61PC

仕上り巾 / 仕上り丈	18～50	51～90	91～142	143～190	191～240
～100	22,400	25,000	31,600	46,700	53,100
～120	22,400	25,000	31,600	46,700	53,100
～140	22,400	25,000	31,600	46,700	53,100
～160	27,600	30,200	37,800	57,000	64,500
～180	27,600	30,200	37,800	57,000	64,500
～200	27,600	30,200	37,800	57,000	64,500
～220	31,900	34,500	43,000	66,200	74,500
～240	31,900	34,500	43,000	66,200	74,500
～260	31,900	34,500	43,000	66,200	74,500
～280	37,100	39,700	49,300	76,600	85,900
～300	37,100	39,700	49,300	76,600	85,900

■ギャザー縫製・SG

約2倍

仕上り丈＼仕上り巾	76～150 2巾	151～225 3巾	226～300 4巾	301～375 5巾	376～450 6巾	451～525 7巾	526～600 8巾
～100	25,600	38,400	51,200	64,000	76,800	89,600	102,400
～120	25,600	38,400	51,200	64,000	76,800	89,600	102,400
～140	34,000	51,000	68,000	85,000	102,000	119,000	136,000
～160	34,000	51,000	68,000	85,000	102,000	119,000	136,000
～180	34,000	51,000	68,000	85,000	102,000	119,000	136,000
～200	42,400	63,600	84,800	106,000	127,200	148,400	169,600
～220	42,400	63,600	84,800	106,000	127,200	148,400	169,600
～240	42,400	63,600	84,800	106,000	127,200	148,400	169,600
～260	51,000	76,500	102,000	127,500	153,000	178,500	204,000
～280	51,000	76,500	102,000	127,500	153,000	178,500	204,000
～300	51,000	76,500	102,000	127,500	153,000	178,500	204,000

※ワンプリーツギャザー、またはスモックギャザーが選択できます。　●タッセルなし

シェイパーシェード ドラム式・R-65PD

仕上り丈＼仕上り巾	30～50	51～90	91～142	143～190	191～240	241～290	291～340	341～400
～100	43,700	43,700	60,200	74,700	90,900	96,600	124,800	130,500
～120	44,600	44,600	61,700	76,200	93,100	98,800	127,600	133,300
～140	45,500	45,500	63,100	77,600	95,300	101,000	130,400	136,100
～160	53,200	53,200	73,400	92,900	113,200	120,700	155,300	162,800
～180	54,100	54,100	74,800	94,300	115,400	122,900	158,100	165,600
～200	54,900	54,900	76,200	95,700	117,600	125,100	160,900	168,400
～220	61,600	61,600	85,000	109,200	133,400	142,500	183,500	192,700
～240	62,500	62,500	86,400	110,600	135,600	144,700	186,300	195,500
～260	63,300	63,300	87,900	112,100	137,800	146,900	189,100	198,300
～280	71,100	71,100	98,100	127,300	155,700	166,700	214,500	225,500
～300	71,900	71,900	99,500	128,700	157,900	168,900	217,300	228,300

※仕上り巾39cm以下の場合、仕上り丈は200cmまでになります。

シェイパーシェード コード式・R-65PC

仕上り丈＼仕上り巾	18～50	51～90	91～142	143～190	191～240
～100	33,700	33,700	45,600	60,100	65,800
～120	34,600	34,600	46,500	61,000	66,700
～140	35,500	35,500	47,400	61,900	67,600
～160	43,300	43,300	57,100	76,600	84,200
～180	44,200	44,200	58,000	77,500	85,100
～200	45,000	45,000	58,800	78,300	85,900
～220	51,700	51,700	67,000	91,200	100,400
～240	52,600	52,600	67,900	92,100	101,300
～260	53,500	53,500	68,800	93,000	102,200
～280	61,300	61,300	78,500	107,700	118,800
～300	62,100	62,100	79,300	108,500	119,600

ピーコックシェード コード式・R-62PC

仕上り丈＼仕上り巾	60～86	87～125
～120	35,400	59,100
～140	35,400	59,100
～160	42,400	73,100
～180	42,400	73,100
～200	42,400	73,100
～220	48,200	85,900
～240	48,200	85,900

バルーンシェード プレーンタイプ ドラム式・B-11PD

約2倍

仕上り丈＼仕上り巾	40～50 1S	51～100 2S	101～150 3S	151～200 4S	201～250 5S	251～300 6S	301～350 7S	351～400 8S
～100	25,700	40,700	54,800	69,800	84,000	99,000	114,100	128,200
～120	31,600	51,500	72,600	92,500	112,500	133,500	153,500	174,400
～140	31,600	51,500	72,600	92,500	112,500	133,500	153,500	174,400
～160	31,600	51,500	72,600	92,500	112,500	133,500	153,500	174,400
～180	37,500	63,300	89,300	115,200	141,100	167,900	193,900	219,800
～200	37,500	63,300	89,300	115,200	141,100	167,900	193,900	219,800
～220	37,500	63,300	89,300	115,200	141,100	167,900	193,900	219,800
～240	42,400	74,200	106,000	137,800	169,700	201,400	233,300	265,100
～260	42,400	74,200	106,000	137,800	169,700	201,400	233,300	265,100
～280	42,400	74,200	106,000	137,800	169,700	201,400	233,300	265,100
～300	48,300	86,000	123,800	161,400	198,200	235,900	273,700	311,400

※出窓用など連結タイプの場合は上記本体価格にジョイント1ヶ所あたり7,000円を加算してください。

バルーンシェード プレーンタイプ コード式・B-11PC

約2倍

仕上り丈＼仕上り巾	40～50 1S	51～100 2S	101～150 3S	151～200 4S	201～250 5S
～100	18,800	34,000	48,200	63,400	77,700
～120	24,700	44,800	66,000	86,100	106,200
～140	24,700	44,800	66,000	86,100	106,200
～160	24,700	44,800	66,000	86,100	106,200
～180	30,600	56,600	82,700	108,800	134,800
～200	30,600	56,600	82,700	108,800	134,800
～220	30,600	56,600	82,700	108,800	134,800
～240	35,500	67,500	99,400	131,400	163,400
～260	35,500	67,500	99,400	131,400	163,400
～280	35,500	67,500	99,400	131,400	163,400
～300	41,400	79,300	117,200	155,000	191,900

※出窓用など連結タイプの場合は上記本体価格にジョイント1ヶ所あたり5,000円を加算してください。

バルーンシェード フリルタイプ ドラム式・B-11FD

約2倍

仕上り丈＼仕上り巾	40～50 1S	51～100 2S	101～150 3S	151～200 4S	201～250 5S	251～300 6S	301～350 7S	351～400 8S
～100	29,500	47,400	66,300	84,200	103,100	121,000	139,900	157,800
～120	35,800	59,900	84,100	109,200	133,400	157,500	182,800	206,900
～140	35,800	59,900	84,100	109,200	133,400	157,500	182,800	206,900
～160	35,800	59,900	84,100	109,200	133,400	157,500	182,800	206,900
～180	42,100	72,400	102,900	133,300	163,700	194,100	224,600	255,000
～200	42,100	72,400	102,900	133,300	163,700	194,100	224,600	255,000
～220	42,100	72,400	102,900	133,300	163,700	194,100	224,600	255,000
～240	47,300	83,900	120,700	157,300	194,000	230,700	267,400	304,100
～260	47,300	83,900	120,700	157,300	194,000	230,700	267,400	304,100
～280	47,300	83,900	120,700	157,300	194,000	230,700	267,400	304,100
～300	53,600	96,500	139,500	181,300	224,400	267,300	309,200	352,100

※出窓用など連結タイプの場合は上記本体価格にジョイント1ヶ所あたり7,000円を加算してください。

バルーンシェード フリルタイプ コード式・B-11FC

約2倍

仕上り丈＼仕上り巾	40～50 1S	51～100 2S	101～150 3S	151～200 4S	201～250 5S
～100	22,600	40,700	59,700	77,800	96,800
～120	28,900	53,200	77,500	102,800	127,100
～140	28,900	53,200	77,500	102,800	127,100
～160	28,900	53,200	77,500	102,800	127,100
～180	35,200	65,700	96,300	126,900	157,400
～200	35,200	65,700	96,300	126,900	157,400
～220	35,200	65,700	96,300	126,900	157,400
～240	40,400	77,200	114,100	150,900	187,700
～260	40,400	77,200	114,100	150,900	187,700
～280	40,400	77,200	114,100	150,900	187,700
～300	46,700	89,800	132,900	174,900	218,100

※出窓用など連結タイプの場合は上記本体価格にジョイント1ヶ所あたり5,000円を加算してください。

表示価格には消費税は含まれていません。

バルーンシェード プレーンタイプ ドラム式・B-61PD

約2倍

仕上り丈＼仕上り巾	40～50 1S	51～100 2S	101～150 3S	151～200 4S	201～250 5S	251～300 6S	301～350 7S	351～400 8S
～100	24,800	38,900	52,200	66,300	79,600	93,700	108,000	121,200
～120	30,200	48,900	68,600	87,200	106,000	125,600	144,400	163,900
～140	30,200	48,900	68,600	87,200	106,000	125,600	144,400	163,900
～160	30,200	48,900	68,600	87,200	106,000	125,600	144,400	163,900
～180	35,700	59,800	84,000	108,200	132,400	157,400	181,700	205,800
～200	35,700	59,800	84,000	108,200	132,400	157,400	181,700	205,800
～220	35,700	59,800	84,000	108,200	132,400	157,400	181,700	205,800
～240	40,200	69,800	99,500	129,100	158,800	188,400	218,100	247,700
～260	40,200	69,800	99,500	129,100	158,800	188,400	218,100	247,700
～280	40,200	69,800	99,500	129,100	158,800	188,400	218,100	247,700
～300	45,700	80,700	115,900	150,900	185,200	220,200	255,400	290,400

※出窓用など連結タイプの場合は上記本体価格にジョイント1ヶ所あたり7,000円を加算してください。

バルーンシェード プレーンタイプ コード式・B-61PC

約2倍

仕上り丈＼仕上り巾	40～50 1S	51～100 2S	101～150 3S	151～200 4S	201～250 5S
～100	17,300	31,100	44,000	57,800	70,700
～120	22,500	40,600	59,600	77,700	95,800
～140	22,500	40,600	59,600	77,700	95,800
～160	22,500	40,600	59,600	77,700	95,800
～180	27,700	51,000	74,300	97,600	120,900
～200	27,700	51,000	74,300	97,600	120,900
～220	27,700	51,000	74,300	97,600	120,900
～240	32,000	60,500	89,000	117,500	146,000
～260	32,000	60,500	89,000	117,500	146,000
～280	32,000	60,500	89,000	117,500	146,000
～300	37,200	70,900	104,600	138,200	171,100

※出窓用など連結タイプの場合は上記本体価格にジョイント1ヶ所あたり5,000円を加算してください。

バルーンシェード フリルタイプ ドラム式・B-61FD

約2倍

仕上り丈＼仕上り巾	40～50 1S	51～100 2S	101～150 3S	151～200 4S	201～250 5S	251～300 6S	301～350 7S	351～400 8S
～100	28,600	45,600	63,700	80,700	98,800	115,700	133,800	150,800
～120	34,500	57,400	80,400	104,300	127,300	150,200	174,200	197,100
～140	34,500	57,400	80,400	104,300	127,300	150,200	174,200	197,100
～160	34,500	57,400	80,400	104,300	127,300	150,200	174,200	197,100
～180	40,400	69,300	98,200	127,000	155,900	184,700	213,600	242,400
～200	40,400	69,300	98,200	127,000	155,900	184,700	213,600	242,400
～220	40,400	69,300	98,200	127,000	155,900	184,700	213,600	242,400
～240	45,400	80,100	114,900	149,600	184,400	219,200	254,000	288,700
～260	45,400	80,100	114,900	149,600	184,400	219,200	254,000	288,700
～280	45,400	80,100	114,900	149,600	184,400	219,200	254,000	288,700
～300	51,300	91,900	132,600	172,300	213,000	253,600	293,400	334,000

※出窓用など連結タイプの場合は上記本体価格にジョイント1ヶ所あたり7,000円を加算してください。

バルーンシェード フリルタイプ コード式・B-61FC

約2倍

仕上り丈＼仕上り巾	40～50 1S	51～100 2S	101～150 3S	151～200 4S	201～250 5S
～100	21,000	37,600	55,100	71,700	89,200
～120	26,700	48,900	71,100	94,200	116,400
～140	26,700	48,900	71,100	94,200	116,400
～160	26,700	48,900	71,100	94,200	116,400
～180	32,300	60,200	88,000	115,800	143,700
～200	32,300	60,200	88,000	115,800	143,700
～220	32,300	60,200	88,000	115,800	143,700
～240	37,000	70,500	104,000	137,500	170,900
～260	37,000	70,500	104,000	137,500	170,900
～280	37,000	70,500	104,000	137,500	170,900
～300	42,700	81,800	120,900	159,100	198,200

※出窓用など連結タイプの場合は上記本体価格にジョイント1ヶ所あたり5,000円を加算してください。

センタークロス フリルタイプ・S-1F　約2.5倍
E-1F　約2倍

約2.5倍仕上り巾	61～120	121～180	181～240	241～300	301～360	361～420
～100	29,600	44,300	——	——	——	——
～120	39,400	59,100	76,300	——	——	——
～140	40,200	59,900	76,300	——	——	——
～160	41,000	60,700	77,100	94,300	——	——
～180	50,100	75,500	96,800	118,900	140,300	——
～200	50,900	76,300	97,600	119,800	141,100	——
～220	60,700	77,100	98,400	120,600	141,900	164,000
～240	61,500	91,900	118,100	145,200	171,400	197,700
～260	62,400	92,700	118,900	145,200	172,200	198,500
～280	72,200	93,500	119,800	146,000	173,100	199,300
～300	73,000	108,300	139,400	170,600	201,800	232,900
約2倍仕上り巾	76～150	151～225	226～300	301～375	376～450	451～525

※アミカケのサイズについてはS-1F（約2.5倍）のみの対応です。
※上部ワンプリーツギャザー、3ッ山も選択できます。

セパレート フリルタイプ・S-56F　約2.5倍
E-56F　約2倍

約2.5倍仕上り巾	～60	61～120
～100	20,900	33,200
～120	25,300	42,900
～140	27,100	44,700
～160	27,100	45,500
～180	33,200	55,200
～200	34,100	57,000
約2倍仕上り巾	～75	76～150

※上部ワンプリーツギャザー、3ッ山も選択できます。

スカラップ フリルタイプ・S-9F・S-11F　約2.5倍
E-9F・E-11F　約2倍

約2.5倍仕上り巾	～180	181～240	241～300	301～360	361～420
～100	45,800	61,600	76,600	90,700	106,500
～120	60,800	81,900	102,100	121,500	142,600
～140	60,800	81,900	102,100	121,500	142,600
～160	60,800	81,900	102,100	121,500	142,600
～180	76,600	102,100	127,600	152,300	177,800
～200	76,600	102,100	127,600	152,300	177,800
約2倍仕上り巾	～225	226～300	301～375	376～450	451～525

※両引きも承ります。
※上部スモッグギャザー、3ッ山も選択できます。

スカラップ フリルタイプ・S-10F　約2.5倍
E-10F　約2倍

約2.5倍仕上り巾	61～120	121～180	181～240	241～300	301～360	361～420
～100	30,000	44,000	59,000	73,100	88,000	102,100
～120	44,000	66,000	87,200	109,200	131,200	153,200
～140	44,000	66,000	87,200	109,200	131,200	153,200
～160	44,000	66,000	87,200	109,200	131,200	153,200
～180	54,600	81,000	108,300	134,700	162,000	188,400
～200	54,600	81,000	108,300	134,700	162,000	188,400
約2倍仕上り巾	76～150	151～225	226～300	301～375	376～450	451～525

※両引きも承ります。
※上部スモッグギャザー、3ッ山も選択できます。

ハイギャザー フリルタイプ・S-12F　約2.5倍
E-12F　約2倍

約2.5倍仕上り巾	61～120	121～180	181～240	241～300	301～360	361～420
～100	29,800	42,300	55,600	68,100	83,000	96,300
～120	40,700	58,700	76,700	94,700	115,100	133,100
～140	42,300	60,300	79,100	97,900	119,000	137,800
～160	43,900	62,600	82,200	101,800	123,700	143,200
～180	45,400	65,000	85,300	104,900	128,400	147,900
～200	55,600	80,600	105,700	130,700	159,700	184,700
～220	57,200	83,000	108,800	134,600	164,400	189,400
～240	58,700	85,300	111,900	137,800	168,300	194,900
～260	60,300	87,700	114,300	141,700	173,000	199,600
～280	71,300	103,300	135,400	167,500	204,300	236,400
～300	72,800	105,700	138,600	170,600	209,000	241,800
約2倍仕上り巾	76～150	151～225	226～300	301～375	376～450	451～525

※両引きも承ります。
※3ッ山限定。

チューブトップ・S-19P

約1倍

仕上り丈＼仕上り巾	～142
～100	11,200
～120	16,800
～140	16,800
～160	22,400
～180	22,400
～200	22,400
～220	27,000
～240	27,000
～260	27,000
～280	32,600
～300	32,600

※上部4cmの袋縫い。

Transparent

表示価格には消費税は含まれていません。

E7210 150cm巾 4,200/m 2,800/㎡ 柄リピート たて 60.9cm×よこ 75cm

見本帳掲載 P.140

■スタイリッシュウェーブ縫製・KH KE KO

KH 約2倍仕上り巾 / 仕上り丈	～75 1巾	76～150 2巾	151～225 3巾	226～300 4巾	301～375 5巾	376～450 6巾	451～525 7巾	526～600 8巾
～100	11,600	23,200	34,800	46,400	58,000	69,600	81,200	92,800
～120	11,600	23,200	34,800	46,400	58,000	69,600	81,200	92,800
～140	11,600	23,200	34,800	46,400	58,000	69,600	81,200	92,800
～160	15,400	30,800	46,200	61,600	77,000	92,400	107,800	123,200
～180	15,400	30,800	46,200	61,600	77,000	92,400	107,800	123,200
～200	15,400	30,800	46,200	61,600	77,000	92,400	107,800	123,200
～220	19,200	38,400	57,600	76,800	96,000	115,200	134,400	153,600
～240	19,200	38,400	57,600	76,800	96,000	115,200	134,400	153,600
～260	19,200	38,400	57,600	76,800	96,000	115,200	134,400	153,600
～280	23,100	46,200	69,300	92,400	115,500	138,600	161,700	184,800
～300	23,100	46,200	69,300	92,400	115,500	138,600	161,700	184,800
KE 約1.5倍仕上り巾	～100	101～200	201～300	301～400	401～500	501～600	601～700	701～800
KO 約1.5倍仕上り巾	～100	101～200	201～324	325～424	425～550	551～600		

●タッセルなし

※1巾での両引きはできません。
※2巾使いは、3ッ山両引きの場合、最大仕上り巾は上記と異なります。(P398参照)
※KEは2ッ山限定、KOは1ッ山限定。
※KH・KOは300cm、KEは400cmを超える仕上り巾は両引きのみになります。
※形態安定加工により風合いに変化が生じる場合があります。

■ハイグレード縫製・SH SE ■ニューシンプル縫製・SO ■フラット縫製・AP

SH 約2倍仕上り巾 / 仕上り丈	～75 1巾	76～150 2巾	151～225 3巾	226～300 4巾	301～375 5巾	376～450 6巾	451～525 7巾	526～600 8巾	601～675 9巾
～100	11,000	22,000	33,000	44,000	55,000	66,000	77,000	88,000	99,000
～120	11,000	22,000	33,000	44,000	55,000	66,000	77,000	88,000	99,000
～140	11,000	22,000	33,000	44,000	55,000	66,000	77,000	88,000	99,000
～160	14,700	29,400	44,100	58,800	73,500	88,200	102,900	117,600	132,300
～180	14,700	29,400	44,100	58,800	73,500	88,200	102,900	117,600	132,300
～200	14,700	29,400	44,100	58,800	73,500	88,200	102,900	117,600	132,300
～220	18,300	36,600	54,900	73,200	91,500	109,800	128,100	146,400	164,700
～240	18,300	36,600	54,900	73,200	91,500	109,800	128,100	146,400	164,700
～260	18,300	36,600	54,900	73,200	91,500	109,800	128,100	146,400	164,700
～280	22,000	44,000	66,000	88,000	110,000	132,000	154,000	176,000	198,000
～300	22,000	44,000	66,000	88,000	110,000	132,000	154,000	176,000	198,000
SE 約1.5倍仕上り巾	～100	101～200	201～300	301～400	401～500	501～600	601～700	701～800	801～900
SO 約1.5倍仕上り巾	～100	101～200	201～324	325～424	425～550	551～650	651～774		
AP 約1倍仕上り巾	～134	135～268	269～414	415～564	565～710	711～860			

●タッセルなし

※SH、SE、SOは1巾での両引きはできません。
※SHの2巾使いは、3ッ山両引きの場合、最大仕上り巾は上記と異なります。(P398参照)
※SEは2ッ山、SOは1ッ山、APはヒダなし。

プレーンシェード ドラム式・R-61PD

仕上り巾 / 仕上り丈	30～50	51～90	91～142	143～190	191～240	241～290	291～340	341～400
～100	24,100	26,900	32,600	43,200	48,900	54,500	65,200	71,400
～120	28,700	31,500	38,300	52,400	59,100	65,800	80,000	87,300
～140	28,700	31,500	38,300	52,400	59,100	65,800	80,000	87,300
～160	28,700	31,500	38,300	52,400	59,100	65,800	80,000	87,300
～180	33,300	36,100	43,900	61,600	69,300	77,000	95,200	103,500
～200	33,300	36,100	43,900	61,600	69,300	77,000	95,200	103,500
～220	33,300	36,100	43,900	61,600	69,300	77,000	95,200	103,500
～240	37,900	40,700	49,500	70,800	79,500	88,300	110,000	119,400
～260	37,900	40,700	49,500	70,800	79,500	88,300	110,000	119,400
～280	37,900	40,700	49,500	70,800	79,500	88,300	110,000	119,400
～300	42,500	45,300	55,100	80,400	90,100	99,900	124,800	135,200

※仕上り巾39cm以下の場合、仕上り丈は200cmまでになります。

プレーンシェード コード式・R-61PC

仕上り巾 / 仕上り丈	18～50	51～90	91～142	143～190	191～240
～100	16,800	19,400	25,100	35,500	41,100
～120	21,400	24,000	30,800	44,700	51,300
～140	21,400	24,000	30,800	44,700	51,300
～160	21,400	24,000	30,800	44,700	51,300
～180	26,000	28,600	36,400	53,900	61,500
～200	26,000	28,600	36,400	53,900	61,500
～220	26,000	28,600	36,400	53,900	61,500
～240	30,600	33,200	42,000	63,100	71,700
～260	30,600	33,200	42,000	63,100	71,700
～280	30,600	33,200	42,000	63,100	71,700
～300	35,200	37,800	47,600	72,700	82,300

表示価格には消費税は含まれていません。

■ギャザー縫製・SG

約2倍

仕上り丈＼仕上り巾	76～150 2巾	151～225 3巾	226～300 4巾	301～375 5巾	376～450 6巾	451～525 7巾	526～600 8巾
～100	23,200	34,800	46,400	58,000	69,600	81,200	92,800
～120	23,200	34,800	46,400	58,000	69,600	81,200	92,800
～140	23,200	34,800	46,400	58,000	69,600	81,200	92,800
～160	30,800	46,200	61,600	77,000	92,400	107,800	123,200
～180	30,800	46,200	61,600	77,000	92,400	107,800	123,200
～200	30,800	46,200	61,600	77,000	92,400	107,800	123,200
～220	38,400	57,600	76,800	96,000	115,200	134,400	153,600
～240	38,400	57,600	76,800	96,000	115,200	134,400	153,600
～260	38,400	57,600	76,800	96,000	115,200	134,400	153,600
～280	46,200	69,300	92,400	115,500	138,600	161,700	184,800
～300	46,200	69,300	92,400	115,500	138,600	161,700	184,800

※ワンプリーツギャザー、またはスモックギャザーが選択できます。　●タッセルなし

シェイパーシェード ドラム式・R-65PD

仕上り丈＼仕上り巾	30～50	51～90	91～142	143～190	191～240	241～290	291～340	341～400
～100	36,700	36,700	51,600	60,700	75,300	79,400	101,800	105,800
～120	43,900	43,900	61,300	74,800	92,000	98,000	125,300	131,300
～140	44,800	44,800	62,700	76,200	94,200	100,200	128,100	134,100
～160	45,600	45,600	64,200	77,700	96,400	102,400	130,900	136,900
～180	52,800	52,800	73,800	91,700	113,100	121,000	155,000	162,800
～200	53,600	53,600	75,200	93,100	115,300	123,200	157,800	165,600
～220	54,500	54,500	76,700	94,600	117,500	125,400	160,600	168,400
～240	61,700	61,700	86,300	108,600	134,200	144,000	184,100	193,900
～260	62,500	62,500	87,800	110,100	136,400	146,200	186,900	196,700
～280	63,400	63,400	89,200	111,500	138,600	148,400	189,700	199,500
～300	70,500	70,500	98,800	125,900	155,700	167,400	213,300	225,000

※仕上り巾39cm以下の場合、仕上り丈は200cmまでになります。

シェイパーシェード コード式・R-65PC

仕上り丈＼仕上り巾	18～50	51～90	91～142	143～190	191～240
～100	26,700	26,700	37,000	46,100	50,200
～120	33,900	33,900	46,100	59,600	65,600
～140	34,800	34,800	47,000	60,500	66,500
～160	35,700	35,700	47,900	61,400	67,400
～180	42,900	42,900	57,000	74,900	82,800
～200	43,700	43,700	57,800	75,700	83,600
～220	44,600	44,600	58,700	76,600	84,500
～240	51,800	51,800	67,800	90,100	99,900
～260	52,700	52,700	68,700	91,000	100,800
～280	53,600	53,600	69,600	91,900	101,700
～300	60,700	60,700	78,600	105,700	117,400

ピーコックシェード コード式・R-62PC

仕上り丈＼仕上り巾	60～86	87～125
～120	34,700	57,800
～140	34,700	57,800
～160	34,700	57,800
～180	41,100	70,500
～200	41,100	70,500
～220	41,100	70,500
～240	47,500	83,300

バルーンシェード プレーンタイプ ドラム式・B-11PD

約2倍

仕上り丈＼仕上り巾	40～50 1S	51～100 2S	101～150 3S	151～200 4S	201～250 5S	251～300 6S	301～350 7S	351～400 8S
～100	25,400	39,200	53,100	66,900	80,800	95,500	109,500	123,300
～120	30,700	49,800	69,000	89,000	108,300	127,400	146,600	166,600
～140	30,700	49,800	69,000	89,000	108,300	127,400	146,600	166,600
～160	30,700	49,800	69,000	89,000	108,300	127,400	146,600	166,600
～180	36,000	60,400	85,800	110,300	134,800	160,100	184,700	209,100
～200	36,000	60,400	85,800	110,300	134,800	160,100	184,700	209,100
～220	36,000	60,400	85,800	110,300	134,800	160,100	184,700	209,100
～240	41,300	71,000	101,800	131,500	162,300	192,000	222,700	252,500
～260	41,300	71,000	101,800	131,500	162,300	192,000	222,700	252,500
～280	41,300	71,000	101,800	131,500	162,300	192,000	222,700	252,500
～300	46,600	82,500	117,700	153,600	188,800	224,700	259,900	295,900

※出窓用など連結タイプの場合は上記本体価格にジョイント1ヶ所あたり7,000円を加算してください。

バルーンシェード プレーンタイプ コード式・B-11PC

約2倍

仕上り丈＼仕上り巾	40～50 1S	51～100 2S	101～150 3S	151～200 4S	201～250 5S
～100	18,500	32,500	46,500	60,500	74,500
～120	23,800	43,100	62,400	82,600	102,000
～140	23,800	43,100	62,400	82,600	102,000
～160	23,800	43,100	62,400	82,600	102,000
～180	29,100	53,700	79,200	103,900	128,500
～200	29,100	53,700	79,200	103,900	128,500
～220	29,100	53,700	79,200	103,900	128,500
～240	34,400	64,300	95,200	125,100	156,000
～260	34,400	64,300	95,200	125,100	156,000
～280	34,400	64,300	95,200	125,100	156,000
～300	39,700	75,800	111,100	147,200	182,500

※出窓用など連結タイプの場合は上記本体価格にジョイント1ヶ所あたり5,000円を加算してください。

バルーンシェード フリルタイプ ドラム式・B-11FD

約2倍

仕上り丈＼仕上り巾	40～50 1S	51～100 2S	101～150 3S	151～200 4S	201～250 5S	251～300 6S	301～350 7S	351～400 8S
～100	29,000	46,300	63,800	81,200	98,700	116,000	133,500	150,900
～120	34,600	57,700	80,800	103,900	127,000	151,000	174,200	197,200
～140	34,600	57,700	80,800	103,900	127,000	151,000	174,200	197,200
～160	34,600	57,700	80,800	103,900	127,000	151,000	174,200	197,200
～180	40,300	69,000	97,800	127,500	156,300	185,000	213,800	243,500
～200	40,300	69,000	97,800	127,500	156,300	185,000	213,800	243,500
～220	40,300	69,000	97,800	127,500	156,300	185,000	213,800	243,500
～240	46,000	80,400	115,800	150,200	184,700	220,000	254,500	288,900
～260	46,000	80,400	115,800	150,200	184,700	220,000	254,500	288,900
～280	46,000	80,400	115,800	150,200	184,700	220,000	254,500	288,900
～300	46,000	80,400	115,800	150,200	184,700	220,000	254,500	288,900

※出窓用など連結タイプの場合は上記本体価格にジョイント1ヶ所あたり7,000円を加算してください。

バルーンシェード フリルタイプ コード式・B-11FC

約2倍

仕上り丈＼仕上り巾	40～50 1S	51～100 2S	101～150 3S	151～200 4S	201～250 5S
～100	22,100	39,600	57,200	74,800	92,400
～120	27,700	51,000	74,200	97,500	120,700
～140	27,700	51,000	74,200	97,500	120,700
～160	27,700	51,000	74,200	97,500	120,700
～180	33,400	62,300	91,200	121,100	150,000
～200	33,400	62,300	91,200	121,100	150,000
～220	33,400	62,300	91,200	121,100	150,000
～240	39,100	73,700	109,200	143,800	178,400
～260	39,100	73,700	109,200	143,800	178,400
～280	39,100	73,700	109,200	143,800	178,400
～300	39,100	73,700	109,200	143,800	178,400

※出窓用など連結タイプの場合は上記本体価格にジョイント1ヶ所あたり5,000円を加算してください。

バルーンシェード プレーンタイプ ドラム式・B-61PD

約2倍

仕上り巾 / 仕上り丈	40～50 1S	51～100 2S	101～150 3S	151～200 4S	201～250 5S	251～300 6S	301～350 7S	351～400 8S
～100	24,400	37,300	50,300	63,200	76,300	90,000	103,000	115,900
～120	29,200	47,000	64,900	83,500	101,400	119,100	137,000	155,600
～140	29,200	47,000	64,900	83,500	101,400	119,100	137,000	155,600
～160	29,200	47,000	64,900	83,500	101,400	119,100	137,000	155,600
～180	34,100	56,700	80,300	102,900	125,700	149,100	171,900	194,500
～200	34,100	56,700	80,300	102,900	125,700	149,100	171,900	194,500
～220	34,100	56,700	80,300	102,900	125,700	149,100	171,900	194,500
～240	39,000	66,500	94,900	122,400	150,800	178,300	206,700	234,200
～260	39,000	66,500	94,900	122,400	150,800	178,300	206,700	234,200
～280	39,000	66,500	94,900	122,400	150,800	178,300	206,700	234,200
～300	43,800	77,000	109,400	142,600	175,100	208,200	240,700	273,900

※出窓用など連結タイプの場合は上記本体価格にジョイント1ヶ所あたり7,000円を加算してください。

バルーンシェード プレーンタイプ コード式・B-61PC

約2倍

仕上り巾 / 仕上り丈	40～50 1S	51～100 2S	101～150 3S	151～200 4S	201～250 5S
～100	16,900	29,500	42,100	54,600	67,200
～120	21,500	38,700	55,800	73,800	90,900
～140	21,500	38,700	55,800	73,800	90,900
～160	21,500	38,700	55,800	73,800	90,900
～180	26,100	47,800	70,400	92,100	113,900
～200	26,100	47,800	70,400	92,100	113,900
～220	26,100	47,800	70,400	92,100	113,900
～240	30,700	57,000	84,100	110,500	137,600
～260	30,700	57,000	84,100	110,500	137,600
～280	30,700	57,000	84,100	110,500	137,600
～300	35,300	67,000	97,900	129,600	160,500

※出窓用など連結タイプの場合は上記本体価格にジョイント1ヶ所あたり5,000円を加算してください。

バルーンシェード フリルタイプ ドラム式・B-61FD

約2倍

仕上り巾 / 仕上り丈	40～50 1S	51～100 2S	101～150 3S	151～200 4S	201～250 5S	251～300 6S	301～350 7S	351～400 8S
～100	28,000	44,500	61,100	77,500	94,100	110,600	127,200	143,600
～120	33,300	55,100	77,000	98,800	120,700	143,300	165,200	187,000
～140	33,300	55,100	77,000	98,800	120,700	143,300	165,200	187,000
～160	33,300	55,100	77,000	98,800	120,700	143,300	165,200	187,000
～180	38,600	65,700	92,900	120,900	148,100	175,200	202,400	230,400
～200	38,600	65,700	92,900	120,900	148,100	175,200	202,400	230,400
～220	38,600	65,700	92,900	120,900	148,100	175,200	202,400	230,400
～240	43,900	76,300	109,700	142,100	174,600	207,900	240,400	272,800
～260	43,900	76,300	109,700	142,100	174,600	207,900	240,400	272,800
～280	43,900	76,300	109,700	142,100	174,600	207,900	240,400	272,800
～300	43,900	76,300	109,700	142,100	174,600	207,900	240,400	272,800

※出窓用など連結タイプの場合は上記本体価格にジョイント1ヶ所あたり7,000円を加算してください。

バルーンシェード フリルタイプ コード式・B-61FC

約2倍

仕上り巾 / 仕上り丈	40～50 1S	51～100 2S	101～150 3S	151～200 4S	201～250 5S
～100	20,400	36,400	52,400	68,400	84,400
～120	25,400	46,500	67,500	88,500	109,600
～140	25,400	46,500	67,500	88,500	109,600
～160	25,400	46,500	67,500	88,500	109,600
～180	30,500	56,500	82,600	109,500	135,600
～200	30,500	56,500	82,600	109,500	135,600
～220	30,500	56,500	82,600	109,500	135,600
～240	35,500	66,600	98,600	129,700	160,800
～260	35,500	66,600	98,600	129,700	160,800
～280	35,500	66,600	98,600	129,700	160,800
～300	35,500	66,600	98,600	129,700	160,800

※出窓用など連結タイプの場合は上記本体価格にジョイント1ヶ所あたり5,000円を加算してください。

センタークロス フリルタイプ・S-1F　約2.5倍
E-1F　約2倍

約2.5倍仕上り巾	61～120	121～180	181～240	241～300	301～360	361～420
～100	26,700	40,400	——	——	——	——
～120	35,300	53,300	69,200	——	——	——
～140	36,000	54,000	69,900	——	——	——
～160	37,500	54,800	70,600	85,700	——	——
～180	46,100	68,400	88,600	108,800	128,200	——
～200	46,800	69,200	89,300	109,500	128,900	——
～220	46,800	69,900	90,000	109,500	129,600	149,800
～240	56,200	83,600	108,000	132,500	157,000	180,800
～260	56,900	84,300	108,800	133,200	157,000	181,500
～280	56,900	85,000	109,500	134,000	157,700	182,200
～300	66,300	98,700	127,500	156,300	185,100	213,900
約2倍仕上り巾	76～150	151～225	226～300	301～375	376～450	451～525

※アミカケのサイズについてはS-1F（約2.5倍）のみの対応です。
※上部ワンプリーツギャザー、3ッ山も選択できます。

セパレート フリルタイプ・S-56F　約2.5倍
E-56F　約2倍

約2.5倍仕上り巾	～60	61～120
～100	18,700	30,400
～120	23,400	39,800
～140	24,900	40,500
～160	24,900	42,100
～180	30,400	51,500
～200	31,200	52,200
約2倍仕上り巾	～75	76～150

※上部ワンプリーツギャザー、3ッ山も選択できます。

スカラップ フリルタイプ・S-9F・S-11F　約2.5倍
E-9F・E-11F　約2倍

約2.5倍仕上り巾	～180	181～240	241～300	301～360	361～420
～100	42,200	56,200	69,500	83,500	97,500
～120	56,200	75,700	93,600	111,600	131,100
～140	56,200	75,700	93,600	111,600	131,100
～160	56,200	75,700	93,600	111,600	131,100
～180	70,200	94,400	117,000	140,400	164,600
～200	70,200	94,400	117,000	140,400	164,600
約2倍仕上り巾	～225	226～300	301～375	376～450	451～525

※両引きも承ります。
※上部スモッグギャザー、3ッ山も選択できます。

スカラップ フリルタイプ・S-10F　約2.5倍
E-10F　約2倍

約2.5倍仕上り巾	61～120	121～180	181～240	241～300	301～360	361～420
～100	27,300	40,600	53,900	67,100	80,400	93,600
～120	31,200	46,100	61,700	76,500	92,100	106,900
～140	40,600	60,100	80,400	100,700	120,200	140,400
～160	40,600	60,100	80,400	100,700	120,200	140,400
～180	40,600	60,100	80,400	100,700	120,200	140,400
～200	50,000	74,900	99,100	124,100	149,000	173,200
約2倍仕上り巾	76～150	151～225	226～300	301～375	376～450	451～525

※両引きも承ります。
※上部スモッグギャザー、3ッ山も選択できます。

ハイギャザー フリルタイプ・S-12F　約2.5倍
E-12F　約2倍

約2.5倍仕上り巾	61～120	121～180	181～240	241～300	301～360	361～420
～100	26,700	38,300	49,900	61,500	75,100	86,700
～120	28,000	40,300	52,600	64,900	78,500	90,800
～140	37,600	54,600	71,700	88,800	107,900	124,300
～160	39,000	56,700	73,800	91,500	111,300	129,000
～180	40,300	58,700	76,500	94,200	115,400	133,100
～200	41,700	60,100	79,200	97,600	118,800	137,900
～220	51,200	75,100	98,300	121,500	148,200	171,400
～240	52,600	76,500	100,400	124,300	151,600	175,500
～260	54,000	78,500	103,100	127,000	155,700	179,500
～280	64,200	92,900	122,200	150,900	184,300	213,000
～300	65,600	94,900	124,300	154,300	187,700	217,800
約2倍仕上り巾	76～150	151～225	226～300	301～375	376～450	451～525

※両引きも承ります。
※3ッ山限定。

チューブトップ・S-19P

約1倍

仕上り巾 / 仕上り丈	～142
～100	10,900
～120	15,800
～140	15,800
～160	15,800
～180	20,800
～200	20,800
～220	20,800
～240	25,800
～260	25,800
～280	25,800
～300	30,800

※上部4cmの袋縫い。

Transparent

表示価格には消費税は含まれていません。

E7211 150cm巾 5,300/m 3,530/㎡ 柄リピート たて 72cm×よこ 75cm

見本帳掲載 P.141

■スタイリッシュウェーブ縫製・KH KE KO

KH 約2倍 仕上り巾 / 仕上り丈	～75 1巾	76～150 2巾	151～225 3巾	226～300 4巾	301～375 5巾	376～450 6巾	451～525 7巾	526～600 8巾
～100	10,700	21,400	32,100	42,800	53,500	64,200	74,900	85,600
～120	16,000	32,000	48,000	64,000	80,000	96,000	112,000	128,000
～140	16,000	32,000	48,000	64,000	80,000	96,000	112,000	128,000
～160	16,000	32,000	48,000	64,000	80,000	96,000	112,000	128,000
～180	21,400	42,800	64,200	85,600	107,000	128,400	149,800	171,200
～200	21,400	42,800	64,200	85,600	107,000	128,400	149,800	171,200
～220	21,400	42,800	64,200	85,600	107,000	128,400	149,800	171,200
～240	21,400	42,800	64,200	85,600	107,000	128,400	149,800	171,200
～260	26,700	53,400	80,100	106,800	133,500	160,200	186,900	213,600
～280	26,700	53,400	80,100	106,800	133,500	160,200	186,900	213,600
～300	26,700	53,400	80,100	106,800	133,500	160,200	186,900	213,600
KE 約1.5倍仕上り巾	～100	101～200	201～300	301～400	401～500	501～600	601～700	701～800
KO 約1.5倍仕上り巾	～100	101～200	201～324	325～424	425～550	551～600		

●タッセルなし

※1巾での両引きはできません。
※2巾使いは、3ッ山両引きの場合、最大仕上り巾は上記と異なります。(P398参照)
※KEは2ッ山限定、KOは1ッ山限定。
※KH・KOは300cm、KEは400cmを超える仕上り巾は両引きのみになります。
※形態安定加工により風合いに変化が生じる場合があります。

■ハイグレード縫製・SH SE ■ニューシンプル縫製・SO ■フラット縫製・AP

SH 約2倍 仕上り巾 / 仕上り丈	～75 1巾	76～150 2巾	151～225 3巾	226～300 4巾	301～375 5巾	376～450 6巾	451～525 7巾	526～600 8巾	601～675 9巾
～100	10,300	20,600	30,900	41,200	51,500	61,800	72,100	82,400	92,700
～120	15,400	30,800	46,200	61,600	77,000	92,400	107,800	123,200	138,600
～140	15,400	30,800	46,200	61,600	77,000	92,400	107,800	123,200	138,600
～160	15,400	30,800	46,200	61,600	77,000	92,400	107,800	123,200	138,600
～180	20,500	41,000	61,500	82,000	102,500	123,000	143,500	164,000	184,500
～200	20,500	41,000	61,500	82,000	102,500	123,000	143,500	164,000	184,500
～220	20,500	41,000	61,500	82,000	102,500	123,000	143,500	164,000	184,500
～240	20,500	41,000	61,500	82,000	102,500	123,000	143,500	164,000	184,500
～260	25,600	51,200	76,800	102,400	128,000	153,600	179,200	204,800	230,400
～280	25,600	51,200	76,800	102,400	128,000	153,600	179,200	204,800	230,400
～300	25,600	51,200	76,800	102,400	128,000	153,600	179,200	204,800	230,400
SE 約1.5倍仕上り巾	～100	101～200	201～300	301～400	401～500	501～600	601～700	701～800	801～900
SO 約1.5倍仕上り巾	～100	101～200	201～324	325～424	425～550	551～650	651～774		
AP 約1倍仕上り巾	～134	135～268	269～414	415～564	565～710	711～860			

●タッセルなし

※SH、SE、SOは1巾での両引きはできません。
※SHの2巾使いは、3ッ山両引きの場合、最大仕上り巾は上記と異なります。(P398参照)
※SEは2ッ山、SOは1ッ山、APはヒダなし。

Transparent

プレーンシェード ドラム式・R-61PD

仕上り巾 / 仕上り丈	30～50	51～90	91～142	143～190	191～240	241～290	291～340	341～400
～100	27,300	30,100	36,200	49,500	55,500	61,400	75,400	82,000
～120	27,300	30,100	36,200	49,500	55,500	61,400	75,400	82,000
～140	33,400	36,200	43,500	62,200	69,400	76,600	95,000	102,800
～160	33,400	36,200	43,500	62,200	69,400	76,600	95,000	102,800
～180	33,400	36,200	43,500	62,200	69,400	76,600	95,000	102,800
～200	39,500	42,300	50,800	74,500	82,900	91,300	115,100	124,100
～220	39,500	42,300	50,800	74,500	82,900	91,300	115,100	124,100
～240	39,500	42,300	50,800	74,500	82,900	91,300	115,100	124,100
～260	39,500	42,300	50,800	74,500	82,900	91,300	115,100	124,100
～280	45,600	48,400	58,200	86,700	96,400	106,000	134,700	144,900
～300	45,600	48,400	58,200	86,700	96,400	106,000	134,700	144,900

※仕上り巾39cm以下の場合、仕上り丈は200cmまでになります。

プレーンシェード コード式・R-61PC

仕上り巾 / 仕上り丈	18～50	51～90	91～142	143～190	191～240
～100	20,000	22,600	28,700	41,800	47,700
～120	20,000	22,600	28,700	41,800	47,700
～140	26,100	28,700	36,000	54,500	61,600
～160	26,100	28,700	36,000	54,500	61,600
～180	26,100	28,700	36,000	54,500	61,600
～200	32,200	34,800	43,300	66,800	75,100
～220	32,200	34,800	43,300	66,800	75,100
～240	32,200	34,800	43,300	66,800	75,100
～260	32,200	34,800	43,300	66,800	75,100
～280	38,300	40,900	50,700	79,000	88,600
～300	38,300	40,900	50,700	79,000	88,600

■ギャザー縫製・SG

約2倍

仕上り丈＼仕上り巾	76～150 2巾	151～225 3巾	226～300 4巾	301～375 5巾	376～450 6巾	451～525 7巾	526～600 8巾
～100	21,400	32,100	42,800	53,500	64,200	74,900	85,600
～120	32,000	48,000	64,000	80,000	96,000	112,000	128,000
～140	32,000	48,000	64,000	80,000	96,000	112,000	128,000
～160	32,000	48,000	64,000	80,000	96,000	112,000	128,000
～180	42,800	64,200	85,600	107,000	128,400	149,800	171,200
～200	42,800	64,200	85,600	107,000	128,400	149,800	171,200
～220	42,800	64,200	85,600	107,000	128,400	149,800	171,200
～240	42,800	64,200	85,600	107,000	128,400	149,800	171,200
～260	53,400	80,100	106,800	133,500	160,200	186,900	213,600
～280	53,400	80,100	106,800	133,500	160,200	186,900	213,600
～300	53,400	80,100	106,800	133,500	160,200	186,900	213,600

※ワンプリーツギャザー、またはスモックギャザーが選択できます。　●タッセルなし

シェイパーシェード ドラム式・R-65PD

仕上り丈＼仕上り巾	30～50	51～90	91～142	143～190	191～240	241～290	291～340	341～400
～100	40,400	40,400	56,000	68,100	83,300	88,100	113,900	118,700
～120	41,300	41,300	57,500	69,600	85,500	90,300	116,700	121,500
～140	50,400	50,400	69,200	87,800	106,700	113,600	146,100	153,000
～160	51,200	51,200	70,700	89,300	108,900	115,800	148,900	155,800
～180	52,100	52,100	72,100	90,700	111,100	118,000	151,700	158,600
～200	61,000	61,000	83,800	108,300	131,800	140,900	181,600	190,700
～220	61,900	61,900	85,300	109,800	134,000	143,100	184,400	193,500
～240	62,800	62,800	86,700	111,200	136,200	145,300	187,200	196,300
～260	63,600	63,600	88,200	112,700	138,400	147,500	190,000	199,100
～280	72,600	72,600	99,900	130,400	159,000	170,300	219,400	230,700
～300	73,400	73,400	101,300	131,800	161,200	172,500	222,200	233,500

※仕上り巾39cm以下の場合、仕上り丈は200cmまでになります。

シェイパーシェード コード式・R-65PC

仕上り丈＼仕上り巾	18～50	51～90	91～142	143～190	191～240
～100	30,400	30,400	41,400	53,500	58,200
～120	31,300	31,300	42,300	54,400	59,100
～140	40,400	40,400	53,500	72,100	79,000
～160	41,300	41,300	54,400	73,000	79,900
～180	42,200	42,200	55,300	73,900	80,800
～200	51,100	51,100	66,400	90,900	100,100
～220	52,000	52,000	67,300	91,800	101,000
～240	52,900	52,900	68,200	92,700	101,900
～260	53,800	53,800	69,100	93,600	102,800
～280	62,800	62,800	80,300	110,800	122,100
～300	63,600	63,600	81,100	111,600	122,900

ピーコックシェード コード式・R-62PC

仕上り丈＼仕上り巾	60～86	87～125
～120	32,100	52,400
～140	40,300	70,000
～160	40,300	70,000
～180	40,300	70,000
～200	40,300	70,000
～220	48,500	86,500
～240	48,500	86,500

バルーンシェード プレーンタイプ ドラム式・B-11PD

約2倍

仕上り丈＼仕上り巾	40～50 1S	51～100 2S	101～150 3S	151～200 4S	201～250 5S	251～300 6S	301～350 7S	351～400 8S
～100	28,800	45,900	64,100	81,300	98,500	116,600	133,800	152,000
～120	28,800	45,900	64,100	81,300	98,500	116,600	133,800	152,000
～140	35,700	60,800	85,000	110,100	134,300	159,400	184,600	208,700
～160	35,700	60,800	85,000	110,100	134,300	159,400	184,600	208,700
～180	35,700	60,800	85,000	110,100	134,300	159,400	184,600	208,700
～200	35,700	60,800	85,000	110,100	134,300	159,400	184,600	208,700
～220	42,700	74,800	106,900	139,000	170,100	202,200	234,300	266,400
～240	42,700	74,800	106,900	139,000	170,100	202,200	234,300	266,400
～260	42,700	74,800	106,900	139,000	170,100	202,200	234,300	266,400
～280	42,700	74,800	106,900	139,000	170,100	202,200	234,300	266,400
～300	49,700	88,700	127,800	166,800	205,900	245,000	284,100	323,100

※出窓用など連結タイプの場合は上記本体価格にジョイント1ヶ所あたり7,000円を加算してください。

バルーンシェード プレーンタイプ コード式・B-11PC

約2倍

仕上り丈＼仕上り巾	40～50 1S	51～100 2S	101～150 3S	151～200 4S	201～250 5S
～100	21,900	39,200	57,500	74,900	92,200
～120	21,900	39,200	57,500	74,900	92,200
～140	28,800	54,100	78,400	103,700	128,000
～160	28,800	54,100	78,400	103,700	128,000
～180	28,800	54,100	78,400	103,700	128,000
～200	28,800	54,100	78,400	103,700	128,000
～220	35,800	68,100	100,300	132,600	163,800
～240	35,800	68,100	100,300	132,600	163,800
～260	35,800	68,100	100,300	132,600	163,800
～280	35,800	68,100	100,300	132,600	163,800
～300	42,800	82,000	121,200	160,400	199,600

※出窓用など連結タイプの場合は上記本体価格にジョイント1ヶ所あたり5,000円を加算してください。

バルーンシェード フリルタイプ ドラム式・B-11FD

約2倍

仕上り丈＼仕上り巾	40～50 1S	51～100 2S	101～150 3S	151～200 4S	201～250 5S	251～300 6S	301～350 7S	351～400 8S
～100	32,800	54,000	75,200	97,400	118,600	139,800	162,100	183,200
～120	32,800	54,000	75,200	97,400	118,600	139,800	162,100	183,200
～140	32,800	54,000	75,200	97,400	118,600	139,800	162,100	183,200
～160	40,200	68,700	98,400	126,900	156,600	185,100	214,800	243,300
～180	40,200	68,700	98,400	126,900	156,600	185,100	214,800	243,300
～200	40,200	68,700	98,400	126,900	156,600	185,100	214,800	243,300
～220	47,600	84,600	121,600	157,500	194,600	231,600	267,600	304,500
～240	47,600	84,600	121,600	157,500	194,600	231,600	267,600	304,500
～260	47,600	84,600	121,600	157,500	194,600	231,600	267,600	304,500
～280	47,600	84,600	121,600	157,500	194,600	231,600	267,600	304,500
～300	55,000	99,300	143,800	188,100	232,600	276,900	321,400	365,700

※出窓用など連結タイプの場合は上記本体価格にジョイント1ヶ所あたり7,000円を加算してください。

バルーンシェード フリルタイプ コード式・B-11FC

約2倍

仕上り丈＼仕上り巾	40～50 1S	51～100 2S	101～150 3S	151～200 4S	201～250 5S
～100	25,900	47,300	68,600	91,000	112,300
～120	25,900	47,300	68,600	91,000	112,300
～140	25,900	47,300	68,600	91,000	112,300
～160	33,300	62,000	91,800	120,500	150,300
～180	33,300	62,000	91,800	120,500	150,300
～200	33,300	62,000	91,800	120,500	150,300
～220	40,700	77,900	115,000	151,100	188,300
～240	40,700	77,900	115,000	151,100	188,300
～260	40,700	77,900	115,000	151,100	188,300
～280	40,700	77,900	115,000	151,100	188,300
～300	48,100	92,600	137,200	181,700	226,300

※出窓用など連結タイプの場合は上記本体価格にジョイント1ヶ所あたり5,000円を加算してください。

表示価格には消費税は含まれていません。

バルーンシェード プレーンタイプ ドラム式・B-61PD

約2倍

仕上り丈＼仕上り巾	40～50 1S	51～100 2S	101～150 3S	151～200 4S	201～250 5S	251～300 6S	301～350 7S	351～400 8S
～100	27,600	43,700	60,800	76,900	93,100	110,100	126,300	143,300
～120	27,600	43,700	60,800	76,900	93,100	110,100	126,300	143,300
～140	34,100	57,500	80,100	103,600	126,200	149,600	173,200	195,700
～160	34,100	57,500	80,100	103,600	126,200	149,600	173,200	195,700
～180	34,100	57,500	80,100	103,600	126,200	149,600	173,200	195,700
～200	34,100	57,500	80,100	103,600	126,200	149,600	173,200	195,700
～220	40,500	70,400	100,400	130,300	159,300	189,200	219,200	249,100
～240	40,500	70,400	100,400	130,300	159,300	189,200	219,200	249,100
～260	40,500	70,400	100,400	130,300	159,300	189,200	219,200	249,100
～280	40,500	70,400	100,400	130,300	159,300	189,200	219,200	249,100
～300	47,000	83,300	119,700	156,000	192,400	228,800	265,200	301,500

※出窓用など連結タイプの場合は上記本体価格にジョイント1ヶ所あたり7,000円を加算してください。

バルーンシェード プレーンタイプ コード式・B-61PC

約2倍

仕上り丈＼仕上り巾	40～50 1S	51～100 2S	101～150 3S	151～200 4S	201～250 5S
～100	20,100	35,700	52,200	67,900	83,500
～120	20,100	35,700	52,200	67,900	83,500
～140	26,200	48,800	70,600	93,300	115,000
～160	26,200	48,800	70,600	93,300	115,000
～180	26,200	48,800	70,600	93,300	115,000
～200	26,200	48,800	70,600	93,300	115,000
～220	32,300	61,100	89,900	118,600	146,500
～240	32,300	61,100	89,900	118,600	146,500
～260	32,300	61,100	89,900	118,600	146,500
～280	32,300	61,100	89,900	118,600	146,500
～300	38,400	73,300	108,200	143,100	178,000

※出窓用など連結タイプの場合は上記本体価格にジョイント1ヶ所あたり5,000円を加算してください。

バルーンシェード フリルタイプ ドラム式・B-61FD

約2倍

仕上り丈＼仕上り巾	40～50 1S	51～100 2S	101～150 3S	151～200 4S	201～250 5S	251～300 6S	301～350 7S	351～400 8S
～100	31,800	51,900	72,100	93,200	113,400	133,500	154,700	174,900
～120	31,800	51,900	72,100	93,200	113,400	133,500	154,700	174,900
～140	31,800	51,900	72,100	93,200	113,400	133,500	154,700	174,900
～160	38,700	65,800	94,000	121,100	149,200	176,300	204,500	231,600
～180	38,700	65,800	94,000	121,100	149,200	176,300	204,500	231,600
～200	38,700	65,800	94,000	121,100	149,200	176,300	204,500	231,600
～220	45,700	80,700	115,900	149,900	185,100	220,100	254,200	289,300
～240	45,700	80,700	115,900	149,900	185,100	220,100	254,200	289,300
～260	45,700	80,700	115,900	149,900	185,100	220,100	254,200	289,300
～280	45,700	80,700	115,900	149,900	185,100	220,100	254,200	289,300
～300	52,700	94,700	136,800	178,800	220,900	262,900	305,000	347,000

※出窓用など連結タイプの場合は上記本体価格にジョイント1ヶ所あたり7,000円を加算してください。

バルーンシェード フリルタイプ コード式・B-61FC

約2倍

仕上り丈＼仕上り巾	40～50 1S	51～100 2S	101～150 3S	151～200 4S	201～250 5S
～100	24,000	43,600	63,100	83,600	103,200
～120	24,000	43,600	63,100	83,600	103,200
～140	24,000	43,600	63,100	83,600	103,200
～160	30,700	56,900	84,000	110,200	137,400
～180	30,700	56,900	84,000	110,200	137,400
～200	30,700	56,900	84,000	110,200	137,400
～220	37,300	71,100	104,900	137,800	171,600
～240	37,300	71,100	104,900	137,800	171,600
～260	37,300	71,100	104,900	137,800	171,600
～280	37,300	71,100	104,900	137,800	171,600
～300	44,000	84,400	124,900	165,300	205,800

※出窓用など連結タイプの場合は上記本体価格にジョイント1ヶ所あたり5,000円を加算してください。

センタークロス フリルタイプ・S-1F　約2.5倍
E-1F　約2倍

約2.5倍仕上り巾	61～120	121～180	181～240	241～300	301～360	361～420
～100	34,900	51,500	——	——	——	——
～120	34,900	52,300	67,300	——	——	——
～140	47,400	70,600	91,300	——	——	——
～160	48,200	71,400	92,200	112,900	——	——
～180	48,200	72,300	93,000	113,800	134,500	——
～200	49,000	73,100	93,800	114,600	135,300	——
～220	61,500	91,300	118,700	145,300	171,900	198,400
～240	62,300	92,200	118,700	146,100	172,700	199,200
～260	63,100	93,000	119,600	146,100	173,500	200,100
～280	74,700	112,100	144,500	176,800	210,000	242,400
～300	75,600	112,900	145,300	177,700	210,000	243,200
約2倍仕上り巾	76～150	151～225	226～300	301～375	376～450	451～525

※アミカケのサイズについてはS-1F（約2.5倍）のみの対応です。
※上部ワンプリーツギャザー、3ッ山も選択できます。

セパレート フリルタイプ・S-56F　約2.5倍
E-56F　約2倍

約2.5倍仕上り巾	～60	61～120
～100	22,900	38,000
～120	22,900	38,000
～140	30,900	52,300
～160	30,900	53,200
～180	31,800	53,200
～200	32,700	54,100
約2倍仕上り巾	～75	76～150

※上部ワンプリーツギャザー、3ッ山も選択できます。

スカラップ フリルタイプ・S-9F・S-11F　約2.5倍
E-9F・E-11F　約2倍

約2.5倍仕上り巾	～180	181～240	241～300	301～360	361～420
～100	53,400	72,100	89,900	106,800	125,500
～120	53,400	72,100	89,900	106,800	125,500
～140	73,000	97,900	122,000	145,100	170,000
～160	73,000	97,900	122,000	145,100	170,000
～180	73,000	97,900	122,000	145,100	170,000
～200	73,000	97,900	122,000	145,100	170,000
約2倍仕上り巾	～225	226～300	301～375	376～450	451～525

※両引きも承ります。
※上部スモッグギャザー、3ッ山も選択できます。

スカラップ フリルタイプ・S-10F　約2.5倍
E-10F　約2倍

約2.5倍仕上り巾	61～120	121～180	181～240	241～300	301～360	361～420
～100	34,800	52,600	69,500	86,400	104,200	121,100
～120	39,200	58,800	77,500	97,100	116,600	136,200
～140	39,200	58,800	77,500	97,100	116,600	136,200
～160	51,700	77,500	103,300	129,100	154,900	180,700
～180	51,700	77,500	103,300	129,100	154,900	180,700
～200	51,700	77,500	103,300	129,100	154,900	180,700
約2倍仕上り巾	76～150	151～225	226～300	301～375	376～450	451～525

※両引きも承ります。
※上部スモッグギャザー、3ッ山も選択できます。

ハイギャザー フリルタイプ・S-12F　約2.5倍
E-12F　約2倍

約2.5倍仕上り巾	61～120	121～180	181～240	241～300	301～360	361～420
～100	34,900	50,000	65,000	80,100	97,500	112,600
～120	36,500	52,400	68,200	84,100	102,300	118,100
～140	38,100	53,900	70,600	87,200	106,200	122,900
～160	50,800	73,800	96,700	119,700	145,100	168,100
～180	52,400	76,100	99,100	122,900	149,800	172,800
～200	53,900	77,700	102,300	126,100	153,800	178,400
～220	55,500	80,100	105,500	130,000	158,500	183,100
～240	57,100	82,500	107,800	133,200	163,300	188,700
～260	69,800	101,500	134,000	165,700	201,300	233,000
～280	71,400	103,900	136,400	168,900	206,100	238,600
～300	73,000	106,200	139,500	172,000	210,900	243,300
約2倍仕上り巾	76～150	151～225	226～300	301～375	376～450	451～525

※両引きも承ります。
※3ッ山限定。

チューブトップ・S-19P

約1倍

仕上り丈＼仕上り巾	～142
～100	14,200
～120	14,200
～140	20,800
～160	20,800
～180	20,800
～200	20,800
～220	27,300
～240	27,300
～260	27,300
～280	33,900
～300	33,900

※上部4cmの袋縫い。

Transparent

表示価格には消費税は含まれていません。

E7212 150cm巾 5,100/m 3,400/㎡ 柄リピート たて 72cm×よこ 75cm

見本帳掲載 P.142

■スタイリッシュウェーブ縫製・KH KE KO

KH 約2倍 仕上り巾 / 仕上り丈	～75 1巾	76～150 2巾	151～225 3巾	226～300 4巾	301～375 5巾	376～450 6巾	451～525 7巾	526～600 8巾
～100	10,400	20,800	31,200	41,600	52,000	62,400	72,800	83,200
～120	15,600	31,200	46,800	62,400	78,000	93,600	109,200	124,800
～140	15,600	31,200	46,800	62,400	78,000	93,600	109,200	124,800
～160	15,600	31,200	46,800	62,400	78,000	93,600	109,200	124,800
～180	20,800	41,600	62,400	83,200	104,000	124,800	145,600	166,400
～200	20,800	41,600	62,400	83,200	104,000	124,800	145,600	166,400
～220	20,800	41,600	62,400	83,200	104,000	124,800	145,600	166,400
～240	20,800	41,600	62,400	83,200	104,000	124,800	145,600	166,400
～260	26,000	52,000	78,000	104,000	130,000	156,000	182,000	208,000
～280	26,000	52,000	78,000	104,000	130,000	156,000	182,000	208,000
～300	26,000	52,000	78,000	104,000	130,000	156,000	182,000	208,000
KE 約1.5倍仕上り巾	～100	101～200	201～300	301～400	401～500	501～600	601～700	701～800
KO 約1.5倍仕上り巾	～100	101～200	201～324	325～424	425～550	551～600		

●タッセルなし

※1巾での両引きはできません。
※2巾使いは、3ッ山両引きの場合、最大仕上り巾は上記と異なります。(P398参照)
※KEは2ッ山限定、KOは1ッ山限定。
※KH・KOは300cm、KEは400cmを超える仕上り巾は両引きのみになります。
※形態安定加工により風合いに変化が生じる場合があります。

■ハイグレード縫製・SH SE ■ニューシンプル縫製・SO ■フラット縫製・AP

SH 約2倍 仕上り巾 / 仕上り丈	～75 1巾	76～150 2巾	151～225 3巾	226～300 4巾	301～375 5巾	376～450 6巾	451～525 7巾	526～600 8巾	601～675 9巾
～100	10,000	20,000	30,000	40,000	50,000	60,000	70,000	80,000	90,000
～120	15,000	30,000	45,000	60,000	75,000	90,000	105,000	120,000	135,000
～140	15,000	30,000	45,000	60,000	75,000	90,000	105,000	120,000	135,000
～160	15,000	30,000	45,000	60,000	75,000	90,000	105,000	120,000	135,000
～180	19,900	39,800	59,700	79,600	99,500	119,400	139,300	159,200	179,100
～200	19,900	39,800	59,700	79,600	99,500	119,400	139,300	159,200	179,100
～220	19,900	39,800	59,700	79,600	99,500	119,400	139,300	159,200	179,100
～240	19,900	39,800	59,700	79,600	99,500	119,400	139,300	159,200	179,100
～260	24,900	49,800	74,700	99,600	124,500	149,400	174,300	199,200	224,100
～280	24,900	49,800	74,700	99,600	124,500	149,400	174,300	199,200	224,100
～300	24,900	49,800	74,700	99,600	124,500	149,400	174,300	199,200	224,100
SE 約1.5倍仕上り巾	～100	101～200	201～300	301～400	401～500	501～600	601～700	701～800	801～900
SO 約1.5倍仕上り巾	～100	101～200	201～324	325～424	425～550	551～650	651～774		
AP 約1倍仕上り巾	～134	135～268	269～414	415～564	565～710	711～860			

●タッセルなし

※SH、SE、SOは1巾での両引きはできません。
※SHの2巾使いは、3ッ山両引きの場合、最大仕上り巾は上記と異なります。(P398参照)
※SEは2ッ山、SOは1ッ山、APはヒダなし。

プレーンシェード ドラム式・R-61PD

仕上り巾 / 仕上り丈	30～50	51～90	91～142	143～190	191～240	241～290	291～340	341～400
～100	27,000	29,800	35,900	48,900	54,900	60,900	74,500	81,100
～120	27,000	29,800	35,900	48,900	54,900	60,900	74,500	81,100
～140	33,000	35,800	43,100	61,400	68,600	75,800	93,700	101,500
～160	33,000	35,800	43,100	61,400	68,600	75,800	93,700	101,500
～180	33,000	35,800	43,100	61,400	68,600	75,800	93,700	101,500
～200	38,900	41,700	50,200	73,300	81,700	90,100	113,300	122,300
～220	38,900	41,700	50,200	73,300	81,700	90,100	113,300	122,300
～240	38,900	41,700	50,200	73,300	81,700	90,100	113,300	122,300
～260	38,900	41,700	50,200	73,300	81,700	90,100	113,300	122,300
～280	44,900	47,700	57,400	85,300	94,900	104,500	132,500	142,700
～300	44,900	47,700	57,400	85,300	94,900	104,500	132,500	142,700

※仕上り巾39cm以下の場合、仕上り丈は200cmまでになります。

プレーンシェード コード式・R-61PC

仕上り巾 / 仕上り丈	18～50	51～90	91～142	143～190	191～240
～100	19,700	22,300	28,400	41,200	47,100
～120	19,700	22,300	28,400	41,200	47,100
～140	25,700	28,300	35,600	53,700	60,800
～160	25,700	28,300	35,600	53,700	60,800
～180	25,700	28,300	35,600	53,700	60,800
～200	31,600	34,200	42,700	65,600	73,900
～220	31,600	34,200	42,700	65,600	73,900
～240	31,600	34,200	42,700	65,600	73,900
～260	31,600	34,200	42,700	65,600	73,900
～280	37,600	40,200	49,900	77,600	87,100
～300	37,600	40,200	49,900	77,600	87,100

表示価格には消費税は含まれていません。

■ギャザー縫製・SG

約2倍

仕上り丈＼仕上り巾	76～150 2巾	151～225 3巾	226～300 4巾	301～375 5巾	376～450 6巾	451～525 7巾	526～600 8巾
～100	20,800	31,200	41,600	52,000	62,400	72,800	83,200
～120	31,200	46,800	62,400	78,000	93,600	109,200	124,800
～140	31,200	46,800	62,400	78,000	93,600	109,200	124,800
～160	31,200	46,800	62,400	78,000	93,600	109,200	124,800
～180	41,600	62,400	83,200	104,000	124,800	145,600	166,400
～200	41,600	62,400	83,200	104,000	124,800	145,600	166,400
～220	41,600	62,400	83,200	104,000	124,800	145,600	166,400
～240	41,600	62,400	83,200	104,000	124,800	145,600	166,400
～260	52,000	78,000	104,000	130,000	156,000	182,000	208,000
～280	52,000	78,000	104,000	130,000	156,000	182,000	208,000
～300	52,000	78,000	104,000	130,000	156,000	182,000	208,000

※ワンプリーツギャザー、またはスモックギャザーが選択できます。　●タッセルなし

シェイパーシェード ドラム式・R-65PD

仕上り丈＼仕上り巾	30～50	51～90	91～142	143～190	191～240	241～290	291～340	341～400
～100	40,100	40,100	55,700	67,500	82,800	87,500	113,100	117,800
～120	41,000	41,000	57,200	69,000	85,000	89,700	115,900	120,600
～140	49,900	49,900	68,800	86,900	105,800	112,800	144,800	151,700
～160	50,700	50,700	70,300	88,400	108,000	115,000	147,600	154,500
～180	51,600	51,600	71,700	89,800	110,200	117,200	150,400	157,300
～200	60,400	60,400	83,200	107,200	130,600	139,700	179,900	189,000
～220	61,300	61,300	84,700	108,700	132,800	141,900	182,700	191,800
～240	62,200	62,200	86,100	110,100	135,000	144,100	185,500	194,600
～260	63,000	63,000	87,600	111,600	137,200	146,300	188,300	197,400
～280	71,900	71,900	99,200	128,900	157,600	168,900	217,200	228,500
～300	72,700	72,700	100,600	130,300	159,800	171,100	220,000	231,300

※仕上り巾39cm以下の場合、仕上り丈は200cmまでになります。

シェイパーシェード コード式・R-65PC

仕上り丈＼仕上り巾	18～50	51～90	91～142	143～190	191～240
～100	30,100	30,100	41,100	52,900	57,700
～120	31,000	31,000	42,000	53,800	58,600
～140	39,900	39,900	53,100	71,200	78,100
～160	40,800	40,800	54,000	72,100	79,000
～180	41,700	41,700	54,900	73,000	79,900
～200	50,500	50,500	65,800	89,800	98,900
～220	51,400	51,400	66,700	90,700	99,800
～240	52,300	52,300	67,600	91,600	100,700
～260	53,200	53,200	68,500	92,500	101,600
～280	62,100	62,100	79,600	109,300	120,700
～300	62,900	62,900	80,400	110,100	121,500

ピーコックシェード コード式・R-62PC

仕上り丈＼仕上り巾	60～86	87～125
～120	31,800	51,800
～140	39,900	69,200
～160	39,900	69,200
～180	39,900	69,200
～200	39,900	69,200
～220	47,900	85,300
～240	47,900	85,300

バルーンシェード プレーンタイプ ドラム式・B-11PD

約2倍

仕上り丈＼仕上り巾	40～50 1S	51～100 2S	101～150 3S	151～200 4S	201～250 5S	251～300 6S	301～350 7S	351～400 8S
～100	28,500	45,300	63,200	80,100	97,000	114,900	131,800	149,600
～120	28,500	45,300	63,200	80,100	97,000	114,900	131,800	149,600
～140	35,300	59,900	83,700	108,400	132,100	156,800	181,500	205,200
～160	35,300	59,900	83,700	108,400	132,100	156,800	181,500	205,200
～180	35,300	59,900	83,700	108,400	132,100	156,800	181,500	205,200
～200	35,300	59,900	83,700	108,400	132,100	156,800	181,500	205,200
～220	42,100	73,600	105,200	136,600	167,200	198,700	230,300	261,800
～240	42,100	73,600	105,200	136,600	167,200	198,700	230,300	261,800
～260	42,100	73,600	105,200	136,600	167,200	198,700	230,300	261,800
～280	42,100	73,600	105,200	136,600	167,200	198,700	230,300	261,800
～300	48,900	87,200	125,600	163,900	202,300	240,600	279,000	317,300

※出窓用など連結タイプの場合は上記本体価格にジョイント1ヶ所あたり7,000円を加算してください。

バルーンシェード プレーンタイプ コード式・B-11PC

約2倍

仕上り丈＼仕上り巾	40～50 1S	51～100 2S	101～150 3S	151～200 4S	201～250 5S
～100	21,600	38,600	56,600	73,700	90,700
～120	21,600	38,600	56,600	73,700	90,700
～140	28,400	53,200	77,100	102,000	125,800
～160	28,400	53,200	77,100	102,000	125,800
～180	28,400	53,200	77,100	102,000	125,800
～200	28,400	53,200	77,100	102,000	125,800
～220	35,200	66,900	98,600	130,200	160,900
～240	35,200	66,900	98,600	130,200	160,900
～260	35,200	66,900	98,600	130,200	160,900
～280	35,200	66,900	98,600	130,200	160,900
～300	42,000	80,500	119,000	157,500	196,000

※出窓用など連結タイプの場合は上記本体価格にジョイント1ヶ所あたり5,000円を加算してください。

バルーンシェード フリルタイプ ドラム式・B-11FD

約2倍

仕上り丈＼仕上り巾	40～50 1S	51～100 2S	101～150 3S	151～200 4S	201～250 5S	251～300 6S	301～350 7S	351～400 8S
～100	32,500	53,300	74,200	96,000	116,900	137,700	159,600	180,400
～120	32,500	53,300	74,200	96,000	116,900	137,700	159,600	180,400
～140	32,500	53,300	74,200	96,000	116,900	137,700	159,600	180,400
～160	39,700	67,800	96,900	125,000	154,200	182,200	211,400	239,400
～180	39,700	67,800	96,900	125,000	154,200	182,200	211,400	239,400
～200	39,700	67,800	96,900	125,000	154,200	182,200	211,400	239,400
～220	47,000	83,300	119,700	155,000	191,400	227,700	263,100	299,400
～240	47,000	83,300	119,700	155,000	191,400	227,700	263,100	299,400
～260	47,000	83,300	119,700	155,000	191,400	227,700	263,100	299,400
～280	47,000	83,300	119,700	155,000	191,400	227,700	263,100	299,400
～300	54,200	97,800	141,400	185,000	228,700	272,200	315,900	359,500

※出窓用など連結タイプの場合は上記本体価格にジョイント1ヶ所あたり7,000円を加算してください。

バルーンシェード フリルタイプ コード式・B-11FC

約2倍

仕上り丈＼仕上り巾	40～50 1S	51～100 2S	101～150 3S	151～200 4S	201～250 5S
～100	25,600	46,600	67,600	89,600	110,600
～120	25,600	46,600	67,600	89,600	110,600
～140	25,600	46,600	67,600	89,600	110,600
～160	32,800	61,100	90,300	118,600	147,900
～180	32,800	61,100	90,300	118,600	147,900
～200	32,800	61,100	90,300	118,600	147,900
～220	40,100	76,600	113,100	148,600	185,100
～240	40,100	76,600	113,100	148,600	185,100
～260	40,100	76,600	113,100	148,600	185,100
～280	40,100	76,600	113,100	148,600	185,100
～300	47,300	91,100	134,800	178,600	222,400

※出窓用など連結タイプの場合は上記本体価格にジョイント1ヶ所あたり5,000円を加算してください。

バルーンシェード プレーンタイプ ドラム式・B-61PD

約2倍

仕上り丈＼仕上り巾	40～50 1S	51～100 2S	101～150 3S	151～200 4S	201～250 5S	251～300 6S	301～350 7S	351～400 8S
～100	27,300	43,100	59,900	75,700	91,600	108,300	124,200	140,900
～120	27,300	43,100	59,900	75,700	91,600	108,300	124,200	140,900
～140	33,600	56,600	78,800	101,800	124,000	147,000	170,100	192,200
～160	33,600	56,600	78,800	101,800	124,000	147,000	170,100	192,200
～180	33,600	56,600	78,800	101,800	124,000	147,000	170,100	192,200
～200	33,600	56,600	78,800	101,800	124,000	147,000	170,100	192,200
～220	39,900	69,200	98,600	127,900	156,400	185,700	215,100	244,400
～240	39,900	69,200	98,600	127,900	156,400	185,700	215,100	244,400
～260	39,900	69,200	98,600	127,900	156,400	185,700	215,100	244,400
～280	39,900	69,200	98,600	127,900	156,400	185,700	215,100	244,400
～300	46,200	81,800	117,500	153,100	188,800	224,400	260,100	295,700

※出窓用など連結タイプの場合は上記本体価格にジョイント1ヶ所あたり7,000円を加算してください。

バルーンシェード プレーンタイプ コード式・B-61PC

約2倍

仕上り丈＼仕上り巾	40～50 1S	51～100 2S	101～150 3S	151～200 4S	201～250 5S
～100	19,800	35,100	51,400	66,700	82,100
～120	19,800	35,100	51,400	66,700	82,100
～140	25,800	48,000	69,300	91,500	112,900
～160	25,800	48,000	69,300	91,500	112,900
～180	25,800	48,000	69,300	91,500	112,900
～200	25,800	48,000	69,300	91,500	112,900
～220	31,700	59,900	88,100	116,300	143,700
～240	31,700	59,900	88,100	116,300	143,700
～260	31,700	59,900	88,100	116,300	143,700
～280	31,700	59,900	88,100	116,300	143,700
～300	37,700	71,900	106,100	140,300	174,400

※出窓用など連結タイプの場合は上記本体価格にジョイント1ヶ所あたり5,000円を加算してください。

バルーンシェード フリルタイプ ドラム式・B-61FD

約2倍

仕上り丈＼仕上り巾	40～50 1S	51～100 2S	101～150 3S	151～200 4S	201～250 5S	251～300 6S	301～350 7S	351～400 8S
～100	31,400	51,200	71,000	91,800	111,700	131,400	152,300	172,100
～120	31,400	51,200	71,000	91,800	111,700	131,400	152,300	172,100
～140	31,400	51,200	71,000	91,800	111,700	131,400	152,300	172,100
～160	38,200	64,800	92,500	119,100	146,800	173,400	201,000	227,600
～180	38,200	64,800	92,500	119,100	146,800	173,400	201,000	227,600
～200	38,200	64,800	92,500	119,100	146,800	173,400	201,000	227,600
～220	45,000	79,400	113,900	147,400	181,900	216,300	249,800	284,200
～240	45,000	79,400	113,900	147,400	181,900	216,300	249,800	284,200
～260	45,000	79,400	113,900	147,400	181,900	216,300	249,800	284,200
～280	45,000	79,400	113,900	147,400	181,900	216,300	249,800	284,200
～300	51,900	93,100	134,400	175,600	217,000	258,200	299,500	340,700

※出窓用など連結タイプの場合は上記本体価格にジョイント1ヶ所あたり7,000円を加算してください。

バルーンシェード フリルタイプ コード式・B-61FC

約2倍

仕上り丈＼仕上り巾	40～50 1S	51～100 2S	101～150 3S	151～200 4S	201～250 5S
～100	23,700	42,900	62,100	82,200	101,500
～120	23,700	42,900	62,100	82,200	101,500
～140	23,700	42,900	62,100	82,200	101,500
～160	30,200	55,900	82,600	108,300	134,900
～180	30,200	55,900	82,600	108,300	134,900
～200	30,200	55,900	82,600	108,300	134,900
～220	36,700	69,900	103,000	135,300	168,400
～240	36,700	69,900	103,000	135,300	168,400
～260	36,700	69,900	103,000	135,300	168,400
～280	36,700	69,900	103,000	135,300	168,400
～300	43,200	82,900	122,600	162,200	201,900

※出窓用など連結タイプの場合は上記本体価格にジョイント1ヶ所あたり5,000円を加算してください。

センタークロス フリルタイプ・S-1F　約2.5倍
E-1F　約2倍

約2.5倍仕上り巾	61～120	121～180	181～240	241～300	301～360	361～420
～100	34,100	50,300	——	——	——	——
～120	34,100	51,100	65,700	——	——	——
～140	46,200	68,900	89,100	——	——	——
～160	47,000	69,700	90,000	110,200	——	——
～180	47,000	70,500	90,800	111,000	131,300	——
～200	47,800	71,300	91,600	111,800	132,100	——
～220	60,000	89,100	115,900	141,800	167,700	193,600
～240	60,800	90,000	115,900	142,600	168,500	194,400
～260	61,600	90,800	116,700	142,600	169,300	195,300
～280	72,900	109,400	141,000	172,600	205,000	236,600
～300	73,800	110,200	141,800	173,400	205,000	237,400
約2倍仕上り巾	76～150	151～225	226～300	301～375	376～450	451～525

※アミカケのサイズについてはS-1F（約2.5倍）のみの対応です。
※上部ワンプリーツギャザー、3ッ山も選択できます。

セパレート フリルタイプ・S-56F　約2.5倍
E-56F　約2倍

約2.5倍仕上り巾	～60	61～120
～100	22,400	37,200
～120	22,400	37,200
～140	30,300	51,100
～160	30,300	52,000
～180	31,100	52,000
～200	32,000	52,900
約2倍仕上り巾	～75	76～150

※上部ワンプリーツギャザー、3ッ山も選択できます。

スカラップ フリルタイプ・S-9F・S-11F　約2.5倍
E-9F・E-11F　約2倍

約2.5倍仕上り巾	～180	181～240	241～300	301～360	361～420
～100	52,200	70,500	87,900	104,400	122,700
～120	52,200	70,500	87,900	104,400	122,700
～140	71,400	95,700	119,200	141,900	166,200
～160	71,400	95,700	119,200	141,900	166,200
～180	71,400	95,700	119,200	141,900	166,200
～200	71,400	95,700	119,200	141,900	166,200
約2倍仕上り巾	～225	226～300	301～375	376～450	451～525

※両引きも承ります。
※上部スモッグギャザー、3ッ山も選択できます。

スカラップ フリルタイプ・S-10F　約2.5倍
E-10F　約2倍

約2.5倍仕上り巾	61～120	121～180	181～240	241～300	301～360	361～420
～100	34,000	51,400	67,900	84,400	101,800	118,400
～120	38,300	57,500	75,700	94,900	114,000	133,200
～140	38,300	57,500	75,700	94,900	114,000	133,200
～160	50,500	75,700	101,000	126,200	151,400	176,700
～180	50,500	75,700	101,000	126,200	151,400	176,700
～200	50,500	75,700	101,000	126,200	151,400	176,700
約2倍仕上り巾	76～150	151～225	226～300	301～375	376～450	451～525

※両引きも承ります。
※上部スモッグギャザー、3ッ山も選択できます。

ハイギャザー フリルタイプ・S-12F　約2.5倍
E-12F　約2倍

約2.5倍仕上り巾	61～120	121～180	181～240	241～300	301～360	361～420
～100	34,000	48,700	63,400	78,100	95,100	109,700
～120	35,600	51,000	66,500	81,900	99,700	115,200
～140	37,100	52,600	68,800	85,000	103,600	119,800
～160	49,500	71,900	94,300	116,700	141,400	163,800
～180	51,000	74,200	96,600	119,800	146,100	168,500
～200	52,600	75,800	99,700	122,900	149,900	173,900
～220	54,100	78,100	102,800	126,700	154,500	178,500
～240	55,700	80,400	105,100	129,800	159,200	183,900
～260	68,000	98,900	130,600	161,500	196,300	227,200
～280	69,600	101,200	132,900	164,600	200,900	232,600
～300	71,100	103,600	136,000	167,700	205,500	237,200
約2倍仕上り巾	76～150	151～225	226～300	301～375	376～450	451～525

※両引きも承ります。
※3ッ山限定。

チューブトップ・S-19P

約1倍

仕上り丈＼仕上り巾	～142
～100	13,900
～120	13,900
～140	20,300
～160	20,300
～180	20,300
～200	20,300
～220	26,800
～240	26,800
～260	26,800
～280	33,200
～300	33,200

※上部4cmの袋縫い。

表示価格には消費税は含まれていません。

E7213・7214 150cm巾 5,400/m 3,600/㎡ 柄リピート たて 61.5cm×よこ 75cm

見本帳掲載 P.143

■スタイリッシュウェーブ縫製・KH KE KO

KH 約2倍 仕上り巾 / 仕上り丈	～75 1巾	76～150 2巾	151～225 3巾	226～300 4巾	301～375 5巾	376～450 6巾	451～525 7巾	526～600 8巾
～100	13,900	27,800	41,700	55,600	69,500	83,400	97,300	111,200
～120	13,900	27,800	41,700	55,600	69,500	83,400	97,300	111,200
～140	13,900	27,800	41,700	55,600	69,500	83,400	97,300	111,200
～160	18,500	37,000	55,500	74,000	92,500	111,000	129,500	148,000
～180	18,500	37,000	55,500	74,000	92,500	111,000	129,500	148,000
～200	18,500	37,000	55,500	74,000	92,500	111,000	129,500	148,000
～220	23,100	46,200	69,300	92,400	115,500	138,600	161,700	184,800
～240	23,100	46,200	69,300	92,400	115,500	138,600	161,700	184,800
～260	23,100	46,200	69,300	92,400	115,500	138,600	161,700	184,800
～280	27,700	55,400	83,100	110,800	138,500	166,200	193,900	221,600
～300	27,700	55,400	83,100	110,800	138,500	166,200	193,900	221,600
KE 約1.5倍仕上り巾	～100	101～200	201～300	301～400	401～500	501～600	601～700	701～800
KO 約1.5倍仕上り巾	～100	101～200	201～324	325～424	425～550	551～600		

●タッセルなし

※1巾での両引きはできません。
※2巾使いは、3ッ山両引きの場合、最大仕上り巾は上記と異なります。(P398参照)
※KEは2ッ山限定、KOは1ッ山限定。
※KH・KOは300cm、KEは400cmを超える仕上り巾は両引きのみになります。
※形態安定加工により風合いに変化が生じる場合があります。

■ハイグレード縫製・SH SE ■ニューシンプル縫製・SO ■フラット縫製・AP

SH 約2倍 仕上り巾 / 仕上り丈	～75 1巾	76～150 2巾	151～225 3巾	226～300 4巾	301～375 5巾	376～450 6巾	451～525 7巾	526～600 8巾	601～675 9巾
～100	13,300	26,600	39,900	53,200	66,500	79,800	93,100	106,400	119,700
～120	13,300	26,600	39,900	53,200	66,500	79,800	93,100	106,400	119,700
～140	13,300	26,600	39,900	53,200	66,500	79,800	93,100	106,400	119,700
～160	17,800	35,600	53,400	71,200	89,000	106,800	124,600	142,400	160,200
～180	17,800	35,600	53,400	71,200	89,000	106,800	124,600	142,400	160,200
～200	17,800	35,600	53,400	71,200	89,000	106,800	124,600	142,400	160,200
～220	22,200	44,400	66,600	88,800	111,000	133,200	155,400	177,600	199,800
～240	22,200	44,400	66,600	88,800	111,000	133,200	155,400	177,600	199,800
～260	22,200	44,400	66,600	88,800	111,000	133,200	155,400	177,600	199,800
～280	26,600	53,200	79,800	106,400	133,000	159,600	186,200	212,800	239,400
～300	26,600	53,200	79,800	106,400	133,000	159,600	186,200	212,800	239,400
SE 約1.5倍仕上り巾	～100	101～200	201～300	301～400	401～500	501～600	601～700	701～800	801～900
SO 約1.5倍仕上り巾	～100	101～200	201～324	325～424	425～550	551～650	651～774		
AP 約1倍仕上り巾	～134	135～268	269～414	415～564	565～710	711～860			

●タッセルなし

※SH、SE、SOは1巾での両引きはできません。
※SHの2巾使いは、3ッ山両引きの場合、最大仕上り巾は上記と異なります。(P398参照)
※SEは2ッ山、SOは1ッ山、APはヒダなし。

■リウェーブ縫製・G2

約2倍

仕上り巾 / 仕上り丈	～124 2巾	125～224 3巾	225～300 4巾	301～374 5巾	375～450 6巾	451～524 7巾	525～600 8巾
～100	31,200	46,800	62,400	78,000	93,600	109,200	124,800
～120	31,200	46,800	62,400	78,000	93,600	109,200	124,800
～140	41,600	62,400	83,200	104,000	124,800	145,600	166,400
～160	41,600	62,400	83,200	104,000	124,800	145,600	166,400
～180	41,600	62,400	83,200	104,000	124,800	145,600	166,400
～200	41,600	62,400	83,200	104,000	124,800	145,600	166,400
～220	51,800	77,700	103,600	129,500	155,400	181,300	207,200
～240	51,800	77,700	103,600	129,500	155,400	181,300	207,200
～260	51,800	77,700	103,600	129,500	155,400	181,300	207,200
～280	62,200	93,300	124,400	155,500	186,600	217,700	248,800
～300	62,200	93,300	124,400	155,500	186,600	217,700	248,800

●タッセルなし

※3ッ山限定。1巾での両引きはできません。
※300cmを超える仕上り巾は両引きのみになります。
※片引きで300cmを超える400cmまでの場合は、別途料金が必要となります。詳しくは担当営業までお問い合せください。

プレーンシェード ドラム式・R-61PD

仕上り巾 / 仕上り丈	30～50	51～90	91～142	143～190	191～240	241～290	291～340	341～400
～100	25,700	28,500	34,200	46,200	51,900	57,500	69,600	75,900
～120	31,000	33,800	40,500	56,800	63,500	70,200	87,100	94,400
～140	31,000	33,800	40,500	56,800	63,500	70,200	87,100	94,400
～160	31,000	33,800	40,500	56,800	63,500	70,200	87,100	94,400
～180	36,300	39,100	46,900	68,000	75,700	83,400	104,100	112,400
～200	36,300	39,100	46,900	68,000	75,700	83,400	104,100	112,400
～220	36,300	39,100	46,900	68,000	75,700	83,400	104,100	112,400
～240	41,600	44,400	53,200	78,600	87,400	96,100	121,600	130,900
～260	41,600	44,400	53,200	78,600	87,400	96,100	121,600	130,900
～280	41,600	44,400	53,200	78,600	87,400	96,100	121,600	130,900
～300	46,900	49,700	59,600	89,200	99,000	108,800	138,600	148,900

※仕上り巾39cm以下の場合、仕上り丈は200cmまでになります。

プレーンシェード コード式・R-61PC

仕上り巾 / 仕上り丈	18～50	51～90	91～142	143～190	191～240
～100	18,400	21,000	26,700	38,500	44,100
～120	23,700	26,300	33,000	49,100	55,700
～140	23,700	26,300	33,000	49,100	55,700
～160	23,700	26,300	33,000	49,100	55,700
～180	29,000	31,600	39,400	60,300	67,900
～200	29,000	31,600	39,400	60,300	67,900
～220	29,000	31,600	39,400	60,300	67,900
～240	34,300	36,900	45,700	70,900	79,600
～260	34,300	36,900	45,700	70,900	79,600
～280	34,300	36,900	45,700	70,900	79,600
～300	39,600	42,200	52,100	81,500	91,200

■ギャザー縫製・SG

約2倍

仕上り丈＼仕上り巾	76～150 2巾	151～225 3巾	226～300 4巾	301～375 5巾	376～450 6巾	451～525 7巾	526～600 8巾
～100	27,800	41,700	55,600	69,500	83,400	97,300	111,200
～120	27,800	41,700	55,600	69,500	83,400	97,300	111,200
～140	27,800	41,700	55,600	69,500	83,400	97,300	111,200
～160	37,000	55,500	74,000	92,500	111,000	129,500	148,000
～180	37,000	55,500	74,000	92,500	111,000	129,500	148,000
～200	37,000	55,500	74,000	92,500	111,000	129,500	148,000
～220	46,200	69,300	92,400	115,500	138,600	161,700	184,800
～240	46,200	69,300	92,400	115,500	138,600	161,700	184,800
～260	46,200	69,300	92,400	115,500	138,600	161,700	184,800
～280	55,400	83,100	110,800	138,500	166,200	193,900	221,600
～300	55,400	83,100	110,800	138,500	166,200	193,900	221,600

※ワンプリーツギャザー、またはスモックギャザーが選択できます。　●タッセルなし

シェイパーシェード ドラム式・R-65PD

仕上り丈＼仕上り巾	30～50	51～90	91～142	143～190	191～240	241～290	291～340	341～400
～100	38,300	38,300	53,200	63,700	78,300	82,400	106,200	110,300
～120	46,200	46,200	63,600	79,300	96,500	102,400	132,500	138,500
～140	47,100	47,100	65,000	80,700	98,700	104,600	135,300	141,300
～160	47,900	47,900	66,500	82,200	100,900	106,800	138,100	144,100
～180	55,800	55,800	76,800	98,100	119,500	127,400	163,800	171,700
～200	56,600	56,600	78,200	99,500	121,700	129,600	166,600	174,500
～220	57,500	57,500	79,700	101,000	123,900	131,800	169,400	177,300
～240	65,400	65,400	90,000	116,500	142,100	151,800	195,700	205,500
～260	66,200	66,200	91,500	118,000	144,300	154,000	198,500	208,300
～280	67,100	67,100	92,900	119,400	146,500	156,200	201,300	211,100
～300	74,900	74,900	103,200	134,800	164,600	176,200	227,100	238,700

※仕上り巾39cm以下の場合、仕上り丈は200cmまでになります。

シェイパーシェード コード式・R-65PC

仕上り丈＼仕上り巾	18～50	51～90	91～142	143～190	191～240
～100	28,300	28,300	38,600	49,100	53,200
～120	36,200	36,200	48,400	64,100	70,100
～140	37,100	37,100	49,300	65,000	71,000
～160	38,000	38,000	50,200	65,900	71,900
～180	45,900	45,900	60,000	81,300	89,200
～200	46,700	46,700	60,800	82,100	90,000
～220	47,600	47,600	61,700	83,000	90,900
～240	55,500	55,500	71,500	98,000	107,800
～260	56,400	56,400	72,400	98,900	108,700
～280	57,300	57,300	73,300	99,800	109,600
～300	65,100	65,100	83,000	114,600	126,300

ピーコックシェード コード式・R-62PC

仕上り丈＼仕上り巾	60～86	87～125
～120	37,000	62,200
～140	37,000	62,200
～160	37,000	62,200
～180	44,100	77,600
～200	44,100	77,600
～220	44,100	77,600
～240	51,200	91,800

バルーンシェード プレーンタイプ ドラム式・B-11PD

約2倍

仕上り丈＼仕上り巾	40～50 1S	51～100 2S	101～150 3S	151～200 4S	201～250 5S	251～300 6S	301～350 7S	351～400 8S
～100	26,900	42,200	57,500	73,800	89,200	104,400	120,800	136,000
～120	32,900	54,200	76,600	97,900	120,300	141,600	164,000	185,300
～140	32,900	54,200	76,600	97,900	120,300	141,600	164,000	185,300
～160	32,900	54,200	76,600	97,900	120,300	141,600	164,000	185,300
～180	39,000	67,300	94,700	123,000	150,500	178,800	207,200	234,500
～200	39,000	67,300	94,700	123,000	150,500	178,800	207,200	234,500
～220	39,000	67,300	94,700	123,000	150,500	178,800	207,200	234,500
～240	45,000	79,400	113,800	147,200	181,600	216,000	250,400	283,800
～260	45,000	79,400	113,800	147,200	181,600	216,000	250,400	283,800
～280	45,000	79,400	113,800	147,200	181,600	216,000	250,400	283,800
～300	51,000	91,400	131,900	172,300	212,800	253,200	293,600	334,000

※出窓用など連結タイプの場合は上記本体価格にジョイント1ヶ所あたり7,000円を加算してください。

バルーンシェード プレーンタイプ コード式・B-11PC

約2倍

仕上り丈＼仕上り巾	40～50 1S	51～100 2S	101～150 3S	151～200 4S	201～250 5S
～100	20,000	35,500	50,900	67,400	82,900
～120	26,000	47,500	70,000	91,500	114,000
～140	26,000	47,500	70,000	91,500	114,000
～160	26,000	47,500	70,000	91,500	114,000
～180	32,100	60,600	88,100	116,600	144,200
～200	32,100	60,600	88,100	116,600	144,200
～220	32,100	60,600	88,100	116,600	144,200
～240	38,100	72,700	107,200	140,800	175,300
～260	38,100	72,700	107,200	140,800	175,300
～280	38,100	72,700	107,200	140,800	175,300
～300	44,100	84,700	125,300	165,900	206,500

※出窓用など連結タイプの場合は上記本体価格にジョイント1ヶ所あたり5,000円を加算してください。

バルーンシェード フリルタイプ ドラム式・B-11FD

約2倍

仕上り丈＼仕上り巾	40～50 1S	51～100 2S	101～150 3S	151～200 4S	201～250 5S	251～300 6S	301～350 7S	351～400 8S
～100	30,900	50,100	69,300	88,500	107,800	128,000	147,300	166,500
～120	37,300	62,800	89,600	115,100	140,800	167,400	193,100	218,700
～140	37,300	62,800	89,600	115,100	140,800	167,400	193,100	218,700
～160	37,300	62,800	89,600	115,100	140,800	167,400	193,100	218,700
～180	37,300	62,800	89,600	115,100	140,800	167,400	193,100	218,700
～200	43,700	75,600	108,700	140,700	173,800	205,800	238,900	270,800
～220	43,700	75,600	108,700	140,700	173,800	205,800	238,900	270,800
～240	43,700	75,600	108,700	140,700	173,800	205,800	238,900	270,800
～260	50,100	89,500	127,900	167,300	206,800	245,200	284,700	324,100
～280	50,100	89,500	127,900	167,300	206,800	245,200	284,700	324,100
～300	50,100	89,500	127,900	167,300	206,800	245,200	284,700	324,100

※出窓用など連結タイプの場合は上記本体価格にジョイント1ヶ所あたり7,000円を加算してください。

バルーンシェード フリルタイプ コード式・B-11FC

約2倍

仕上り丈＼仕上り巾	40～50 1S	51～100 2S	101～150 3S	151～200 4S	201～250 5S
～100	24,000	43,400	62,700	82,100	101,500
～120	30,400	56,100	83,000	108,700	134,500
～140	30,400	56,100	83,000	108,700	134,500
～160	30,400	56,100	83,000	108,700	134,500
～180	30,400	56,100	83,000	108,700	134,500
～200	36,800	68,900	102,100	134,300	167,500
～220	36,800	68,900	102,100	134,300	167,500
～240	36,800	68,900	102,100	134,300	167,500
～260	43,200	82,800	121,300	160,900	200,500
～280	43,200	82,800	121,300	160,900	200,500
～300	43,200	82,800	121,300	160,900	200,500

※出窓用など連結タイプの場合は上記本体価格にジョイント1ヶ所あたり5,000円を加算してください。

表示価格には消費税は含まれていません。

バルーンシェード プレーンタイプ ドラム式・B-61PD

約2倍

仕上り丈＼仕上り巾	40～50 1S	51～100 2S	101～150 3S	151～200 4S	201～250 5S	251～300 6S	301～350 7S	351～400 8S
～100	25,900	40,300	54,800	70,000	84,500	98,900	114,300	128,600
～120	31,500	51,500	72,400	92,400	113,300	133,300	154,200	174,200
～140	31,500	51,500	72,400	92,400	113,300	133,300	154,200	174,200
～160	31,500	51,500	72,400	92,400	113,300	133,300	154,200	174,200
～180	37,100	63,500	89,200	115,600	141,200	167,700	194,200	219,800
～200	37,100	63,500	89,200	115,600	141,200	167,700	194,200	219,800
～220	37,100	63,500	89,200	115,600	141,200	167,700	194,200	219,800
～240	42,700	74,700	106,800	137,900	170,100	202,100	234,200	265,300
～260	42,700	74,700	106,800	137,900	170,100	202,100	234,200	265,300
～280	42,700	74,700	106,800	137,900	170,100	202,100	234,200	265,300
～300	48,300	85,900	123,600	161,200	198,900	236,500	274,200	311,800

※出窓用など連結タイプの場合は上記本体価格にジョイント1ヶ所あたり7,000円を加算してください。

バルーンシェード プレーンタイプ コード式・B-61PC

約2倍

仕上り丈＼仕上り巾	40～50 1S	51～100 2S	101～150 3S	151～200 4S	201～250 5S
～100	18,500	32,500	46,500	61,400	75,400
～120	23,800	43,100	63,300	82,600	102,900
～140	23,800	43,100	63,300	82,600	102,900
～160	23,800	43,100	63,300	82,600	102,900
～180	29,100	54,600	79,200	104,800	129,400
～200	29,100	54,600	79,200	104,800	129,400
～220	29,100	54,600	79,200	104,800	129,400
～240	34,400	65,200	96,100	126,000	156,800
～260	34,400	65,200	96,100	126,000	156,800
～280	34,400	65,200	96,100	126,000	156,800
～300	39,700	75,800	112,000	148,100	184,300

※出窓用など連結タイプの場合は上記本体価格にジョイント1ヶ所あたり5,000円を加算してください。

バルーンシェード フリルタイプ ドラム式・B-61FD

約2倍

仕上り丈＼仕上り巾	40～50 1S	51～100 2S	101～150 3S	151～200 4S	201～250 5S	251～300 6S	301～350 7S	351～400 8S
～100	29,900	48,200	66,600	84,900	103,200	122,500	140,900	159,200
～120	36,000	60,300	85,700	110,000	134,400	159,700	184,100	208,400
～140	36,000	60,300	85,700	110,000	134,400	159,700	184,100	208,400
～160	36,000	60,300	85,700	110,000	134,400	159,700	184,100	208,400
～180	36,000	60,300	85,700	110,000	134,400	159,700	184,100	208,400
～200	42,000	72,300	103,800	134,100	165,500	195,900	227,300	257,600
～220	42,000	72,300	103,800	134,100	165,500	195,900	227,300	257,600
～240	42,000	72,300	103,800	134,100	165,500	195,900	227,300	257,600
～260	48,000	85,400	121,900	159,200	196,700	233,100	270,500	307,900
～280	48,000	85,400	121,900	159,200	196,700	233,100	270,500	307,900
～300	48,000	85,400	121,900	159,200	196,700	233,100	270,500	307,900

※出窓用など連結タイプの場合は上記本体価格にジョイント1ヶ所あたり7,000円を加算してください。

バルーンシェード フリルタイプ コード式・B-61FC

約2倍

仕上り丈＼仕上り巾	40～50 1S	51～100 2S	101～150 3S	151～200 4S	201～250 5S
～100	22,300	40,100	57,900	75,700	93,500
～120	28,100	51,600	76,100	99,700	123,300
～140	28,100	51,600	76,100	99,700	123,300
～160	28,100	51,600	76,100	99,700	123,300
～180	28,100	51,600	76,100	99,700	123,300
～200	33,800	63,100	93,400	122,700	153,000
～220	33,800	63,100	93,400	122,700	153,000
～240	33,800	63,100	93,400	122,700	153,000
～260	39,600	75,600	110,700	146,700	182,800
～280	39,600	75,600	110,700	146,700	182,800
～300	39,600	75,600	110,700	146,700	182,800

※出窓用など連結タイプの場合は上記本体価格にジョイント1ヶ所あたり5,000円を加算してください。

センタークロス フリルタイプ・S-1F　約2.5倍
E-1F　約2倍

約2.5倍仕上り巾	61～120	121～180	181～240	241～300	301～360	361～420
～100	31,100	47,100	——	——	——	——
～120	42,000	63,000	81,500	——	——	——
～140	42,900	63,900	82,400	——	——	——
～160	43,700	64,700	83,200	100,800	——	——
～180	53,800	80,700	104,200	127,700	151,200	——
～200	54,600	81,500	105,000	128,600	152,100	——
～220	54,600	82,400	105,900	129,400	152,900	175,600
～240	66,400	98,300	126,900	155,400	184,000	212,600
～260	67,200	99,200	127,700	156,300	184,800	213,400
～280	67,200	100,000	128,600	157,100	185,700	214,200
～300	78,200	116,000	149,600	184,000	217,600	251,200
約2倍仕上り巾	76～150	151～225	226～300	301～375	376～450	451～525

※アミカケのサイズについてはS-1F（約2.5倍）のみの対応です。
※上部ワンプリーツギャザー、3ッ山も選択できます。

セパレート フリルタイプ・S-56F　約2.5倍
E-56F　約2倍

約2.5倍仕上り巾	～60	61～120
～100	21,300	34,800
～120	26,700	45,600
～140	28,500	47,400
～160	28,500	48,300
～180	34,800	59,100
～200	35,700	60,000
約2倍仕上り巾	～75	76～150

※上部ワンプリーツギャザー、3ッ山も選択できます。

スカラップ フリルタイプ・S-9F・S-11F　約2.5倍
E-9F・E-11F　約2倍

約2.5倍仕上り巾	～180	181～240	241～300	301～360	361～420
～100	48,600	65,700	81,000	96,300	113,400
～120	64,800	87,300	108,900	129,600	152,100
～140	64,800	87,300	108,900	129,600	152,100
～160	64,800	87,300	108,900	129,600	152,100
～180	81,900	109,800	136,800	162,900	190,800
～200	81,900	109,800	136,800	162,900	190,800
約2倍仕上り巾	～225	226～300	301～375	376～450	451～525

※両引きも承ります。
※上部スモッグギャザー、3ッ山も選択できます。

スカラップ フリルタイプ・S-10F　約2.5倍
E-10F　約2倍

約2.5倍仕上り巾	61～120	121～180	181～240	241～300	301～360	361～420
～100	31,500	46,800	62,100	78,300	93,600	108,900
～120	36,000	53,100	71,100	89,100	106,200	124,200
～140	46,800	70,200	93,600	116,100	139,500	162,900
～160	46,800	70,200	93,600	116,100	139,500	162,900
～180	46,800	70,200	93,600	116,100	139,500	162,900
～200	57,600	86,400	115,200	144,000	172,800	201,600
約2倍仕上り巾	76～150	151～225	226～300	301～375	376～450	451～525

※両引きも承ります。
※上部スモッグギャザー、3ッ山も選択できます。

ハイギャザー フリルタイプ・S-12F　約2.5倍
E-12F　約2倍

約2.5倍仕上り巾	61～120	121～180	181～240	241～300	301～360	361～420
～100	31,300	45,800	59,400	73,100	89,100	102,800
～120	33,000	47,400	61,800	76,300	93,100	107,600
～140	45,000	65,100	85,100	104,400	127,600	147,700
～160	46,600	66,700	87,500	108,400	131,700	152,500
～180	48,200	69,100	90,700	111,600	136,500	157,300
～200	49,800	71,500	93,100	115,600	140,500	163,000
～220	61,000	88,300	116,400	143,700	175,000	202,300
～240	62,600	90,700	118,800	146,900	179,800	207,900
～260	64,200	93,100	122,000	150,900	183,800	212,700
～280	65,900	95,500	124,400	154,100	188,600	217,500
～300	77,100	112,400	147,700	182,200	222,300	257,700
約2倍仕上り巾	76～150	151～225	226～300	301～375	376～450	451～525

※両引きも承ります。
※3ッ山限定。

チューブトップ・S-19P

約1倍

仕上り丈＼仕上り巾	～142
～100	12,400
～120	18,100
～140	18,100
～160	18,100
～180	23,800
～200	23,800
～220	23,800
～240	29,500
～260	29,500
～280	29,500
～300	35,200

※上部4cmの袋縫い。

Transparent

表示価格には消費税は含まれていません。

E7215 150cm巾 5,600/m 3,730/㎡ 柄リピート たて 73cm×よこ 75cm

見本帳掲載 P.144

■スタイリッシュウェーブ縫製・KH KE KO

KH 約2倍 仕上り巾 / 仕上り丈	～75 1巾	76～150 2巾	151～225 3巾	226～300 4巾	301～375 5巾	376～450 6巾	451～525 7巾	526～600 8巾
～100	11,300	22,600	33,900	45,200	56,500	67,800	79,100	90,400
～120	16,900	33,800	50,700	67,600	84,500	101,400	118,300	135,200
～140	16,900	33,800	50,700	67,600	84,500	101,400	118,300	135,200
～160	16,900	33,800	50,700	67,600	84,500	101,400	118,300	135,200
～180	22,500	45,000	67,500	90,000	112,500	135,000	157,500	180,000
～200	22,500	45,000	67,500	90,000	112,500	135,000	157,500	180,000
～220	22,500	45,000	67,500	90,000	112,500	135,000	157,500	180,000
～240	22,500	45,000	67,500	90,000	112,500	135,000	157,500	180,000
～260	28,200	56,400	84,600	112,800	141,000	169,200	197,400	225,600
～280	28,200	56,400	84,600	112,800	141,000	169,200	197,400	225,600
～300	28,200	56,400	84,600	112,800	141,000	169,200	197,400	225,600
KE 約1.5倍仕上り巾	～100	101～200	201～300	301～400	401～500	501～600	601～700	701～800
KO 約1.5倍仕上り巾	～100	101～200	201～324	325～424	425～550	551～600		

●タッセルなし

※1巾での両引きはできません。
※2巾使いは、3ッ山両引きの場合、最大仕上り巾は上記と異なります。(P398参照)
※KEは2ッ山限定、KOは1ッ山限定。
※KH・KOは300cm、KEは400cmを超える仕上り巾は両引きのみになります。
※形態安定加工により風合いに変化が生じる場合があります。

■ハイグレード縫製・SH SE ■ニューシンプル縫製・SO ■フラット縫製・AP

SH 約2倍 仕上り巾 / 仕上り丈	～75 1巾	76～150 2巾	151～225 3巾	226～300 4巾	301～375 5巾	376～450 6巾	451～525 7巾	526～600 8巾	601～675 9巾
～100	10,900	21,800	32,700	43,600	54,500	65,400	76,300	87,200	98,100
～120	16,300	32,600	48,900	65,200	81,500	97,800	114,100	130,400	146,700
～140	16,300	32,600	48,900	65,200	81,500	97,800	114,100	130,400	146,700
～160	16,300	32,600	48,900	65,200	81,500	97,800	114,100	130,400	146,700
～180	21,700	43,400	65,100	86,800	108,500	130,200	151,900	173,600	195,300
～200	21,700	43,400	65,100	86,800	108,500	130,200	151,900	173,600	195,300
～220	21,700	43,400	65,100	86,800	108,500	130,200	151,900	173,600	195,300
～240	21,700	43,400	65,100	86,800	108,500	130,200	151,900	173,600	195,300
～260	27,100	54,200	81,300	108,400	135,500	162,600	189,700	216,800	243,900
～280	27,100	54,200	81,300	108,400	135,500	162,600	189,700	216,800	243,900
～300	27,100	54,200	81,300	108,400	135,500	162,600	189,700	216,800	243,900
SE 約1.5倍仕上り巾	～100	101～200	201～300	301～400	401～500	501～600	601～700	701～800	801～900
SO 約1.5倍仕上り巾	～100	101～200	201～324	325～424	425～550	551～650	651～774		
AP 約1倍仕上り巾	～134	135～268	269～414	415～564	565～710	711～860			

●タッセルなし

※SH、SE、SOは1巾での両引きはできません。
※SHの2巾使いは、3ッ山両引きの場合、最大仕上り巾は上記と異なります。(P398参照)
※SEは2ッ山、SOは1ッ山、APはヒダなし。

■リウェーブ縫製・G2

約2倍

仕上り巾 / 仕上り丈	～124 2巾	125～224 3巾	225～300 4巾	301～374 5巾	375～450 6巾	451～524 7巾	525～600 8巾
～100	25,400	38,100	50,800	63,500	76,200	88,900	101,600
～120	38,000	57,000	76,000	95,000	114,000	133,000	152,000
～140	38,000	57,000	76,000	95,000	114,000	133,000	152,000
～160	38,000	57,000	76,000	95,000	114,000	133,000	152,000
～180	50,600	75,900	101,200	126,500	151,800	177,100	202,400
～200	50,600	75,900	101,200	126,500	151,800	177,100	202,400
～220	50,600	75,900	101,200	126,500	151,800	177,100	202,400
～240	50,600	75,900	101,200	126,500	151,800	177,100	202,400
～260	63,000	94,500	126,000	157,500	189,000	220,500	252,000
～280	63,000	94,500	126,000	157,500	189,000	220,500	252,000
～300	63,000	94,500	126,000	157,500	189,000	220,500	252,000

●タッセルなし

※3ッ山限定。1巾での両引きはできません。
※300cmを超える仕上り巾は両引きのみになります。
※片引きで300cmを超える400cmまでの場合は、別途料金が必要となります。詳しくは担当営業までお問い合せください。

プレーンシェード ドラム式・R-61PD

仕上り巾 / 仕上り丈	30～50	51～90	91～142	143～190	191～240	241～290	291～340	341～400
～100	27,700	30,500	36,600	50,900	56,900	62,900	76,700	83,300
～120	27,700	30,500	36,600	50,900	56,900	62,900	76,700	83,300
～140	34,100	36,900	44,200	63,600	70,800	78,000	97,500	105,300
～160	34,100	36,900	44,200	63,600	70,800	78,000	97,500	105,300
～180	34,100	36,900	44,200	63,600	70,800	78,000	97,500	105,300
～200	34,100	36,900	44,200	63,600	70,800	78,000	97,500	105,300
～220	41,300	44,100	52,800	77,500	86,100	94,600	119,500	128,600
～240	41,300	44,100	52,800	77,500	86,100	94,600	119,500	128,600
～260	41,300	44,100	52,800	77,500	86,100	94,600	119,500	128,600
～280	47,600	50,400	60,300	90,200	99,900	109,700	140,200	150,600
～300	47,600	50,400	60,300	90,200	99,900	109,700	140,200	150,600

※仕上り巾39cm以下の場合、仕上り丈は200cmまでになります。

プレーンシェード コード式・R-61PC

仕上り巾 / 仕上り丈	18～50	51～90	91～142	143～190	191～240
～100	20,400	23,000	29,100	43,200	49,100
～120	20,400	23,000	29,100	43,200	49,100
～140	26,800	29,400	36,700	55,900	63,000
～160	26,800	29,400	36,700	55,900	63,000
～180	26,800	29,400	36,700	55,900	63,000
～200	26,800	29,400	36,700	55,900	63,000
～220	34,000	36,600	45,300	69,800	78,300
～240	34,000	36,600	45,300	69,800	78,300
～260	34,000	36,600	45,300	69,800	78,300
～280	40,300	42,900	52,800	82,500	92,100
～300	40,300	42,900	52,800	82,500	92,100

表示価格には消費税は含まれていません。

■ギャザー縫製・SG

約2倍

仕上り丈＼仕上り巾	76～150 2巾	151～225 3巾	226～300 4巾	301～375 5巾	376～450 6巾	451～525 7巾	526～600 8巾
～100	22,600	33,900	45,200	56,500	67,800	79,100	90,400
～120	33,800	50,700	67,600	84,500	101,400	118,300	135,200
～140	33,800	50,700	67,600	84,500	101,400	118,300	135,200
～160	33,800	50,700	67,600	84,500	101,400	118,300	135,200
～180	33,800	50,700	67,600	84,500	101,400	118,300	135,200
～200	45,000	67,500	90,000	112,500	135,000	157,500	180,000
～220	45,000	67,500	90,000	112,500	135,000	157,500	180,000
～240	45,000	67,500	90,000	112,500	135,000	157,500	180,000
～260	56,400	84,600	112,800	141,000	169,200	197,400	225,600
～280	56,400	84,600	112,800	141,000	169,200	197,400	225,600
～300	56,400	84,600	112,800	141,000	169,200	197,400	225,600

※ワンプリーツギャザー、またはスモックギャザーが選択できます。　●タッセルなし

シェイパーシェード ドラム式・R-65PD

仕上り丈＼仕上り巾	30～50	51～90	91～142	143～190	191～240	241～290	291～340	341～400
～100	40,900	40,900	56,400	69,500	84,800	89,500	115,300	120,000
～120	41,800	41,800	57,900	71,000	87,000	91,700	118,100	122,800
～140	51,000	51,000	69,900	89,100	108,000	115,000	148,600	155,500
～160	51,800	51,800	71,400	90,600	110,200	117,200	151,400	158,300
～180	52,700	52,700	72,800	92,000	112,400	119,400	154,200	161,100
～200	53,500	53,500	74,200	93,400	114,600	121,600	157,000	163,900
～220	63,900	63,900	87,700	113,400	137,800	147,300	189,800	199,200
～240	64,800	64,800	89,100	114,800	140,000	149,500	192,600	202,000
～260	65,600	65,600	90,600	116,300	142,200	151,700	195,400	204,800
～280	74,900	74,900	102,500	134,300	163,300	175,000	225,900	237,600
～300	75,700	75,700	103,900	135,700	165,500	177,200	228,700	240,400

※仕上り巾39cm以下の場合、仕上り丈は200cmまでになります。

シェイパーシェード コード式・R-65PC

仕上り丈＼仕上り巾	18～50	51～90	91～142	143～190	191～240
～100	30,900	30,900	41,800	54,900	59,700
～120	31,800	31,800	42,700	55,800	60,600
～140	41,000	41,000	54,200	73,400	80,300
～160	41,900	41,900	55,100	74,300	81,200
～180	42,800	42,800	56,000	75,200	82,100
～200	43,600	43,600	56,800	76,000	82,900
～220	54,000	54,000	69,700	95,400	104,800
～240	54,900	54,900	70,600	96,300	105,700
～260	55,800	55,800	71,500	97,200	106,600
～280	65,100	65,100	82,900	114,700	126,400
～300	65,900	65,900	83,700	115,500	127,200

ピーコックシェード コード式・R-62PC

仕上り丈＼仕上り巾	60～86	87～125
～120	32,500	54,500
～140	41,000	71,400
～160	41,000	71,400
～180	41,000	71,400
～200	41,000	71,400
～220	50,600	89,400
～240	50,600	89,400

バルーンシェード プレーンタイプ ドラム式・B-11PD

約2倍

仕上り丈＼仕上り巾	40～50 1S	51～100 2S	101～150 3S	151～200 4S	201～250 5S	251～300 6S	301～350 7S	351～400 8S
～100	29,200	47,800	65,400	84,000	101,700	120,200	138,900	156,500
～120	29,200	47,800	65,400	84,000	101,700	120,200	138,900	156,500
～140	36,400	62,100	88,000	113,700	139,600	165,300	191,200	216,900
～160	36,400	62,100	88,000	113,700	139,600	165,300	191,200	216,900
～180	36,400	62,100	88,000	113,700	139,600	165,300	191,200	216,900
～200	36,400	62,100	88,000	113,700	139,600	165,300	191,200	216,900
～220	44,600	77,500	110,500	143,500	176,500	210,400	243,500	276,400
～240	44,600	77,500	110,500	143,500	176,500	210,400	243,500	276,400
～260	44,600	77,500	110,500	143,500	176,500	210,400	243,500	276,400
～280	44,600	77,500	110,500	143,500	176,500	210,400	243,500	276,400
～300	51,800	91,900	133,100	173,200	214,400	254,500	295,700	335,800

※出窓用など連結タイプの場合は上記本体価格にジョイント1ヶ所あたり7,000円を加算してください。

バルーンシェード プレーンタイプ コード式・B-11PC

約2倍

仕上り丈＼仕上り巾	40～50 1S	51～100 2S	101～150 3S	151～200 4S	201～250 5S
～100	22,300	41,100	58,800	77,600	95,400
～120	22,300	41,100	58,800	77,600	95,400
～140	29,500	55,400	81,400	107,300	133,300
～160	29,500	55,400	81,400	107,300	133,300
～180	29,500	55,400	81,400	107,300	133,300
～200	29,500	55,400	81,400	107,300	133,300
～220	37,700	70,800	103,900	137,100	170,200
～240	37,700	70,800	103,900	137,100	170,200
～260	37,700	70,800	103,900	137,100	170,200
～280	37,700	70,800	103,900	137,100	170,200
～300	44,900	85,200	126,500	166,800	208,100

※出窓用など連結タイプの場合は上記本体価格にジョイント1ヶ所あたり5,000円を加算してください。

バルーンシェード フリルタイプ ドラム式・B-11FD

約2倍

仕上り丈＼仕上り巾	40～50 1S	51～100 2S	101～150 3S	151～200 4S	201～250 5S	251～300 6S	301～350 7S	351～400 8S
～100	33,400	55,000	77,900	99,500	122,300	144,000	166,800	188,400
～120	33,400	55,000	77,900	99,500	122,300	144,000	166,800	188,400
～140	33,400	55,000	77,900	99,500	122,300	144,000	166,800	188,400
～160	41,000	71,300	101,700	132,000	161,400	191,700	222,100	252,500
～180	41,000	71,300	101,700	132,000	161,400	191,700	222,100	252,500
～200	41,000	71,300	101,700	132,000	161,400	191,700	222,100	252,500
～220	49,700	87,600	125,600	163,500	201,500	239,500	277,500	315,400
～240	49,700	87,600	125,600	163,500	201,500	239,500	277,500	315,400
～260	49,700	87,600	125,600	163,500	201,500	239,500	277,500	315,400
～280	49,700	87,600	125,600	163,500	201,500	239,500	277,500	315,400
～300	57,200	102,800	149,500	195,000	240,600	287,200	332,800	379,400

※出窓用など連結タイプの場合は上記本体価格にジョイント1ヶ所あたり7,000円を加算してください。

バルーンシェード フリルタイプ コード式・B-11FC

約2倍

仕上り丈＼仕上り巾	40～50 1S	51～100 2S	101～150 3S	151～200 4S	201～250 5S
～100	26,500	48,300	71,300	93,100	116,000
～120	26,500	48,300	71,300	93,100	116,000
～140	26,500	48,300	71,300	93,100	116,000
～160	34,100	64,600	95,100	125,600	155,100
～180	34,100	64,600	95,100	125,600	155,100
～200	34,100	64,600	95,100	125,600	155,100
～220	42,800	80,900	119,000	157,100	195,200
～240	42,800	80,900	119,000	157,100	195,200
～260	42,800	80,900	119,000	157,100	195,200
～280	42,800	80,900	119,000	157,100	195,200
～300	50,300	96,100	142,900	188,600	234,300

※出窓用など連結タイプの場合は上記本体価格にジョイント1ヶ所あたり5,000円を加算してください。

バルーンシェード プレーンタイプ ドラム式・B-61PD

約2倍

仕上り丈＼仕上り巾	40～50 1S	51～100 2S	101～150 3S	151～200 4S	201～250 5S	251～300 6S	301～350 7S	351～400 8S
～100	28,100	45,500	62,100	79,600	96,200	113,600	131,200	147,700
～120	28,100	45,500	62,100	79,600	96,200	113,600	131,200	147,700
～140	34,700	58,800	83,000	107,100	131,300	155,400	179,600	203,700
～160	34,700	58,800	83,000	107,100	131,300	155,400	179,600	203,700
～180	34,700	58,800	83,000	107,100	131,300	155,400	179,600	203,700
～200	34,700	58,800	83,000	107,100	131,300	155,400	179,600	203,700
～220	42,300	73,100	103,900	134,700	165,500	197,200	228,100	258,800
～240	42,300	73,100	103,900	134,700	165,500	197,200	228,100	258,800
～260	42,300	73,100	103,900	134,700	165,500	197,200	228,100	258,800
～280	42,300	73,100	103,900	134,700	165,500	197,200	228,100	258,800
～300	49,000	86,400	124,800	162,200	200,700	238,100	276,500	313,900

※出窓用など連結タイプの場合は上記本体価格にジョイント1ヶ所あたり7,000円を加算してください。

バルーンシェード プレーンタイプ コード式・B-61PC

約2倍

仕上り丈＼仕上り巾	40～50 1S	51～100 2S	101～150 3S	151～200 4S	201～250 5S
～100	20,500	37,500	53,600	70,500	86,600
～120	20,500	37,500	53,600	70,500	86,600
～140	26,900	50,200	73,500	96,800	120,100
～160	26,900	50,200	73,500	96,800	120,100
～180	26,900	50,200	73,500	96,800	120,100
～200	26,900	50,200	73,500	96,800	120,100
～220	34,100	63,700	93,400	123,000	152,700
～240	34,100	63,700	93,400	123,000	152,700
～260	34,100	63,700	93,400	123,000	152,700
～280	34,100	63,700	93,400	123,000	152,700
～300	40,400	76,400	113,300	149,300	186,200

※出窓用など連結タイプの場合は上記本体価格にジョイント1ヶ所あたり5,000円を加算してください。

バルーンシェード フリルタイプ ドラム式・B-61FD

約2倍

仕上り丈＼仕上り巾	40～50 1S	51～100 2S	101～150 3S	151～200 4S	201～250 5S	251～300 6S	301～350 7S	351～400 8S
～100	32,300	52,900	74,700	95,300	117,000	137,700	159,400	180,000
～120	32,300	52,900	74,700	95,300	117,000	137,700	159,400	180,000
～140	32,300	52,900	74,700	95,300	117,000	137,700	159,400	180,000
～160	39,500	68,300	97,200	126,000	153,900	182,800	211,700	240,500
～180	39,500	68,300	97,200	126,000	153,900	182,800	211,700	240,500
～200	39,500	68,300	97,200	126,000	153,900	182,800	211,700	240,500
～220	47,700	83,700	119,800	155,800	191,900	227,900	264,000	300,000
～240	47,700	83,700	119,800	155,800	191,900	227,900	264,000	300,000
～260	47,700	83,700	119,800	155,800	191,900	227,900	264,000	300,000
～280	47,700	83,700	119,800	155,800	191,900	227,900	264,000	300,000
～300	54,800	98,000	142,300	185,500	228,800	273,000	316,200	360,400

※出窓用など連結タイプの場合は上記本体価格にジョイント1ヶ所あたり7,000円を加算してください。

バルーンシェード フリルタイプ コード式・B-61FC

約2倍

仕上り丈＼仕上り巾	40～50 1S	51～100 2S	101～150 3S	151～200 4S	201～250 5S
～100	24,600	44,600	65,700	85,700	106,800
～120	24,600	44,600	65,700	85,700	106,800
～140	24,600	44,600	65,700	85,700	106,800
～160	31,400	59,300	87,200	115,100	142,100
～180	31,400	59,300	87,200	115,100	142,100
～200	31,400	59,300	87,200	115,100	142,100
～220	39,300	74,000	108,800	143,600	178,300
～240	39,300	74,000	108,800	143,600	178,300
～260	39,300	74,000	108,800	143,600	178,300
～280	39,300	74,000	108,800	143,600	178,300
～300	46,100	87,800	130,400	172,000	213,600

※出窓用など連結タイプの場合は上記本体価格にジョイント1ヶ所あたり5,000円を加算してください。

センタークロス フリルタイプ・S-1F　約2.5倍
E-1F　約2倍

約2.5倍仕上り巾	61～120	121～180	181～240	241～300	301～360	361～420
～100	36,200	54,200	——	——	——	——
～120	36,200	54,200	69,700	——	——	——
～140	49,900	74,000	95,500	——	——	——
～160	50,800	74,900	96,400	118,700	——	——
～180	50,800	75,700	97,200	118,700	141,100	——
～200	51,600	76,600	98,100	119,600	141,100	——
～220	63,700	96,400	123,900	152,300	179,800	208,200
～240	64,500	97,200	124,700	153,100	180,600	209,000
～260	66,300	97,200	125,600	153,100	181,500	209,000
～280	78,300	98,100	126,500	154,000	182,400	209,900
～300	79,200	117,900	152,300	186,700	220,200	254,600
約2倍仕上り巾	76～150	151～225	226～300	301～375	376～450	451～525

※アミカケのサイズについてはS-1F（約2.5倍）のみの対応です。
※上部ワンプリーツギャザー、3ッ山も選択できます。

セパレート フリルタイプ・S-56F　約2.5倍
E-56F　約2倍

約2.5倍仕上り巾	～60	61～120
～100	24,500	40,200
～120	24,500	40,200
～140	31,900	54,900
～160	31,900	55,800
～180	32,800	55,800
～200	34,700	56,700
約2倍仕上り巾	～75	76～150

※上部ワンプリーツギャザー、3ッ山も選択できます。

スカラップ フリルタイプ・S-9F・S-11F　約2.5倍
E-9F・E-11F　約2倍

約2.5倍仕上り巾	～180	181～240	241～300	301～360	361～420
～100	56,200	75,500	93,900	111,400	130,700
～120	56,200	75,500	93,900	111,400	130,700
～140	76,400	102,200	127,000	151,800	177,600
～160	76,400	102,200	127,000	151,800	177,600
～180	76,400	102,200	127,000	151,800	177,600
～200	76,400	102,200	127,000	151,800	177,600
約2倍仕上り巾	～225	226～300	301～375	376～450	451～525

※両引きも承ります。
※上部スモッグギャザー、3ッ山も選択できます。

スカラップ フリルタイプ・S-10F　約2.5倍
E-10F　約2倍

約2.5倍仕上り巾	61～120	121～180	181～240	241～300	301～360	361～420
～100	36,800	54,300	72,700	90,200	108,600	126,100
～120	40,500	60,800	81,000	101,200	121,500	141,700
～140	40,500	60,800	81,000	101,200	121,500	141,700
～160	54,300	81,000	107,700	135,300	162,000	188,600
～180	54,300	81,000	107,700	135,300	162,000	188,600
～200	54,300	81,000	107,700	135,300	162,000	188,600
約2倍仕上り巾	76～150	151～225	226～300	301～375	376～450	451～525

※両引きも承ります。
※上部スモッグギャザー、3ッ山も選択できます。

ハイギャザー フリルタイプ・S-12F　約2.5倍
E-12F　約2倍

約2.5倍仕上り巾	61～120	121～180	181～240	241～300	301～360	361～420
～100	36,200	51,900	68,300	83,900	102,000	118,500
～120	37,900	54,300	71,600	88,100	107,000	123,400
～140	39,500	56,800	74,100	91,300	111,900	129,200
～160	53,500	77,400	101,200	125,100	152,200	176,100
～180	55,200	79,800	104,500	129,200	157,100	181,800
～200	56,800	81,500	107,000	132,500	161,300	186,800
～220	58,400	83,900	110,300	135,800	166,200	191,700
～240	60,100	86,400	112,700	139,900	170,300	197,400
～260	73,300	107,000	139,900	173,600	211,400	244,300
～280	74,900	108,600	143,200	176,900	215,500	250,100
～300	76,500	111,100	145,600	180,200	220,500	255,000
約2倍仕上り巾	76～150	151～225	226～300	301～375	376～450	451～525

※両引きも承ります。
※3ッ山限定。

チューブトップ・S-19P

約1倍

仕上り丈＼仕上り巾	～142
～100	14,600
～120	14,600
～140	21,400
～160	21,400
～180	21,400
～200	21,400
～220	29,200
～240	29,200
～260	29,200
～280	36,000
～300	36,000

※上部4cmの袋縫い。

Transparent

表示価格には消費税は含まれていません。

E7216 146cm巾 6,000/m 4,100/㎡ 柄リピート たて 49.5cm×よこ 36.5cm

見本帳掲載 P.145

■スタイリッシュウェーブ縫製・KH KE KO

KH 約2倍 仕上り巾 / 仕上り丈	～73 1巾	74～146 2巾	147～219 3巾	220～292 4巾	293～365 5巾	366～438 6巾	439～511 7巾	512～584 8巾	585～600 9巾
～100	12,100	24,200	36,300	48,400	60,500	72,600	84,700	96,800	108,900
～120	16,100	32,200	48,300	64,400	80,500	96,600	112,700	128,800	144,900
～140	16,100	32,200	48,300	64,400	80,500	96,600	112,700	128,800	144,900
～160	20,100	40,200	60,300	80,400	100,500	120,600	140,700	160,800	180,900
～180	20,100	40,200	60,300	80,400	100,500	120,600	140,700	160,800	180,900
～200	20,100	40,200	60,300	80,400	100,500	120,600	140,700	160,800	180,900
～220	24,100	48,200	72,300	96,400	120,500	144,600	168,700	192,800	216,900
～240	24,100	48,200	72,300	96,400	120,500	144,600	168,700	192,800	216,900
～260	28,100	56,200	84,300	112,400	140,500	168,600	196,700	224,800	252,900
～280	28,100	56,200	84,300	112,400	140,500	168,600	196,700	224,800	252,900
～300	28,100	56,200	84,300	112,400	140,500	168,600	196,700	224,800	252,900
KE 約1.5倍仕上り巾	～95	96～190	191～292	293～388	389～486	487～584	585～680	681～778	779～800
KO 約1.5倍仕上り巾	～100	101～200	201～300	301～424	425～524	525～600			

●タッセルなし

※1巾での両引きはできません。
※2巾使いは、3ッ山両引きの場合、最大仕上り巾は上記と異なります。(P398参照)
※KEは2ッ山限定、KOは1ッ山限定。
※KH・KOは300cm、KEは400cmを超える仕上り巾は両引きのみになります。
※形態安定加工により風合いに変化が生じる場合があります。

■ハイグレード縫製・SH SE ■ニューシンプル縫製・SO ■フラット縫製・AP

SH 約2倍 仕上り巾 / 仕上り丈	～73 1巾	74～146 2巾	147～219 3巾	220～292 4巾	293～365 5巾	366～438 6巾	439～511 7巾	512～584 8巾	585～657 9巾	10巾
～100	11,600	23,200	34,800	46,400	58,000	69,600	81,200	92,800	104,400	116,000
～120	15,500	31,000	46,500	62,000	77,500	93,000	108,500	124,000	139,500	155,000
～140	15,500	31,000	46,500	62,000	77,500	93,000	108,500	124,000	139,500	155,000
～160	19,400	38,800	58,200	77,600	97,000	116,400	135,800	155,200	174,600	194,000
～180	19,400	38,800	58,200	77,600	97,000	116,400	135,800	155,200	174,600	194,000
～200	19,400	38,800	58,200	77,600	97,000	116,400	135,800	155,200	174,600	194,000
～220	23,200	46,400	69,600	92,800	116,000	139,200	162,400	185,600	208,800	232,000
～240	23,200	46,400	69,600	92,800	116,000	139,200	162,400	185,600	208,800	232,000
～260	27,100	54,200	81,300	108,400	135,500	162,600	189,700	216,800	243,900	271,000
～280	27,100	54,200	81,300	108,400	135,500	162,600	189,700	216,800	243,900	271,000
～300	27,100	54,200	81,300	108,400	135,500	162,600	189,700	216,800	243,900	271,000
SE 約1.5倍仕上り巾	～95	96～190	191～292	293～388	389～486	487～584	585～680	681～778	779～876	877～972
SO 約1.5倍仕上り巾	～100	101～200	201～300	301～424	425～524	525～650	651～750			
AP 約1倍仕上り巾	～130	131～260	261～402	403～548	549～690	691～836				

●タッセルなし

※SH、SE、SOは1巾での両引きはできません。
※SHの2巾使いは、3ッ山両引きの場合、最大仕上り巾は上記と異なります。(P398参照)
※SEは2ッ山、SOは1ッ山、APはヒダなし。

Transparent

プレーンシェード ドラム式・R-61PD

仕上り巾 / 仕上り丈	30～50	51～90	91～138	139～190	191～240	241～282	283～290	291～340	341～400
～100	28,300	31,100	36,900	52,100	58,100	63,500	75,700	81,600	88,200
～120	28,300	31,100	36,900	52,100	58,100	63,500	75,700	81,600	88,200
～140	33,000	35,800	42,500	61,500	68,400	74,600	90,700	97,500	105,000
～160	33,000	35,800	42,500	61,500	68,400	74,600	90,700	97,500	105,000
～180	33,000	35,800	42,500	61,500	68,400	74,600	90,700	97,500	105,000
～200	37,800	40,600	48,100	71,000	78,700	85,800	105,700	113,400	121,800
～220	37,800	40,600	48,100	71,000	78,700	85,800	105,700	113,400	121,800
～240	42,500	45,300	53,700	80,400	89,000	97,000	120,800	129,300	138,500
～260	42,500	45,300	53,700	80,400	89,000	97,000	120,800	129,300	138,500
～280	47,200	50,000	59,300	89,900	99,300	108,200	135,200	144,600	154,700
～300	47,200	50,000	59,300	89,900	99,300	108,200	135,200	144,600	154,700

※仕上り巾39cm以下の場合、仕上り丈は200cmまでになります。

プレーンシェード コード式・R-61PC

仕上り巾 / 仕上り丈	18～50	51～90	91～138	139～190	191～240
～100	21,000	23,600	29,400	44,400	50,300
～120	21,000	23,600	29,400	44,400	50,300
～140	25,700	28,300	35,000	53,800	60,600
～160	25,700	28,300	35,000	53,800	60,600
～180	25,700	28,300	35,000	53,800	60,600
～200	30,500	33,100	40,600	63,300	70,900
～220	30,500	33,100	40,600	63,300	70,900
～240	35,200	37,800	46,200	72,700	81,200
～260	35,200	37,800	46,200	72,700	81,200
～280	39,900	42,500	51,800	82,200	91,500
～300	39,900	42,500	51,800	82,200	91,500

■ギャザー縫製・SG

約2倍

仕上り丈＼仕上り巾	74～146 2巾	147～219 3巾	220～292 4巾	293～365 5巾	366～438 6巾	439～511 7巾	512～584 8巾
～100	24,200	36,300	48,400	60,500	72,600	84,700	96,800
～120	32,200	48,300	64,400	80,500	96,600	112,700	128,800
～140	32,200	48,300	64,400	80,500	96,600	112,700	128,800
～160	32,200	48,300	64,400	80,500	96,600	112,700	128,800
～180	40,200	60,300	80,400	100,500	120,600	140,700	160,800
～200	40,200	60,300	80,400	100,500	120,600	140,700	160,800
～220	48,200	72,300	96,400	120,500	144,600	168,700	192,800
～240	48,200	72,300	96,400	120,500	144,600	168,700	192,800
～260	56,200	84,300	112,400	140,500	168,600	196,700	224,800
～280	56,200	84,300	112,400	140,500	168,600	196,700	224,800
～300	56,200	84,300	112,400	140,500	168,600	196,700	224,800

※ワンプリーツギャザー、またはスモックギャザーが選択できます。　●タッセルなし

ロールカーテン プレーンタイプ・Q-1P

仕上り丈＼仕上り巾	～80	81～120	121～139	140～140	141～195
～ 50	26,900	29,100	31,200	39,100	41,300
～ 80	29,900	32,100	34,200	45,100	47,300
～120	34,600	38,000	40,400	55,000	57,400
～150	37,200	40,800	43,500	58,700	61,300
～200	43,200	46,700	49,600	68,700	73,500
～240	48,800	52,600	55,700	78,500	85,800

※仕上り巾137cm以上は巾継ぎが入ります。
※製作可能寸法は巾：丈＝1：4が限度です。
※電動タイプ（Q-1PA）は23,000円を加算してください。（リモコン代はサービス）

バルーンシェード プレーンタイプ ドラム式・B-11PD

約2倍

仕上り丈＼仕上り巾	40～50 1S	51～100 2S	101～150 3S	151～200 4S	201～250 5S	251～300 6S	301～350 7S	351～400 8S
～100	29,600	48,600	67,700	86,700	105,800	124,800	142,800	161,800
～120	29,600	48,600	67,700	86,700	105,800	124,800	142,800	161,800
～140	29,600	48,600	67,700	86,700	105,800	124,800	142,800	161,800
～160	34,900	59,200	83,500	107,800	131,100	155,300	179,700	203,900
～180	34,900	59,200	83,500	107,800	131,100	155,300	179,700	203,900
～200	40,200	69,700	99,300	127,800	157,400	186,900	216,500	245,000
～220	40,200	69,700	99,300	127,800	157,400	186,900	216,500	245,000
～240	45,400	80,200	115,100	148,800	183,700	218,500	252,300	287,100
～260	45,400	80,200	115,100	148,800	183,700	218,500	252,300	287,100
～280	45,400	80,200	115,100	148,800	183,700	218,500	252,300	287,100
～300	50,700	90,700	129,800	169,900	210,000	249,000	289,100	329,200

※出窓用など連結タイプの場合は上記本体価格にジョイント1ヶ所あたり7,000円を加算してください。

バルーンシェード プレーンタイプ コード式・B-11PC

約2倍

仕上り丈＼仕上り巾	40～50 1S	51～100 2S	101～150 3S	151～200 4S	201～250 5S
～100	22,700	41,900	61,100	80,300	99,500
～120	22,700	41,900	61,100	80,300	99,500
～140	22,700	41,900	61,100	80,300	99,500
～160	28,000	52,500	76,900	101,400	124,800
～180	28,000	52,500	76,900	101,400	124,800
～200	33,300	63,000	92,700	121,400	151,100
～220	33,300	63,000	92,700	121,400	151,100
～240	38,500	73,500	108,500	142,400	177,400
～260	38,500	73,500	108,500	142,400	177,400
～280	38,500	73,500	108,500	142,400	177,400
～300	43,800	84,000	123,200	163,500	203,700

※出窓用など連結タイプの場合は上記本体価格にジョイント1ヶ所あたり5,000円を加算してください。

バルーンシェード プレーンタイプ ドラム式・B-61PD

約2倍

仕上り丈＼仕上り巾	40～50 1S	51～100 2S	101～150 3S	151～200 4S	201～250 5S	251～300 6S	301～350 7S	351～400 8S
～100	28,500	46,400	64,400	82,300	100,300	118,200	135,200	153,100
～120	28,500	46,400	64,400	82,300	100,300	118,200	135,200	153,100
～140	28,500	46,400	64,400	82,300	100,300	118,200	135,200	153,100
～160	33,400	56,200	79,100	101,900	123,800	146,600	169,500	192,300
～180	33,400	56,200	79,100	101,900	123,800	146,600	169,500	192,300
～200	38,300	66,000	93,800	120,500	148,300	176,000	203,800	230,500
～220	38,300	66,000	93,800	120,500	148,300	176,000	203,800	230,500
～240	43,200	75,800	108,500	140,100	172,800	205,400	237,100	269,700
～260	43,200	75,800	108,500	140,100	172,800	205,400	237,100	269,700
～280	43,200	75,800	108,500	140,100	172,800	205,400	237,100	269,700
～300	48,100	85,600	122,200	159,700	197,300	233,800	271,400	308,900

※出窓用など連結タイプの場合は上記本体価格にジョイント1ヶ所あたり7,000円を加算してください。

バルーンシェード プレーンタイプ コード式・B-61PC

約2倍

仕上り丈＼仕上り巾	40～50 1S	51～100 2S	101～150 3S	151～200 4S	201～250 5S
～100	21,000	38,400	55,900	73,300	90,700
～120	21,000	38,400	55,900	73,300	90,700
～140	21,000	38,400	55,900	73,300	90,700
～160	25,700	47,800	69,900	92,000	113,200
～180	25,700	47,800	69,900	92,000	113,200
～200	30,300	57,100	83,900	109,800	136,600
～220	30,300	57,100	83,900	109,800	136,600
～240	35,000	66,500	98,000	128,500	160,000
～260	35,000	66,500	98,000	128,500	160,000
～280	35,000	66,500	98,000	128,500	160,000
～300	39,700	75,900	111,100	147,200	183,400

※出窓用など連結タイプの場合は上記本体価格にジョイント1ヶ所あたり5,000円を加算してください。

表示価格には消費税は含まれていません。

E7217 286cm巾 14,200/m 4,960/㎡ 柄リピート 上下 全巾×左右 8.2cm

ヨコ使い 見本帳掲載 P.146

■スタイリッシュウェーブ縫製・KH

約2倍

仕上り丈＼仕上り巾	～50	51～100	101～150	151～200	201～250	251～300	301～350	351～400	401～450	451～500
～270	24,000	42,000	60,100	78,000	99,100	117,000	135,100	153,000	171,000	189,100

※仕上り巾78～100cmは、両引きの場合、2ッ山となります。
※300cmを超える仕上り巾は両引きのみになります。
※形態安定加工により風合いに変化が生じる場合があります。

●タッセルなし

■スタイリッシュウェーブ縫製・KE KO

約1.5倍

仕上り丈＼KE仕上り巾	～50	51～100	101～150	151～200	201～250	251～300	301～350	351～400	401～450	451～500
～270	20,900	33,000	48,000	60,100	75,100	87,000	102,000	117,000	129,100	144,100
KO仕上り巾	～50	51～100	101～150	151～200	201～250	251～300	301～350			

※仕上り巾78～100cmは、両引きの場合、2ッ山となります。
※KEは2ッ山限定、KOは1ッ山限定。
※KOは300cm、KEは400cmを超える仕上り巾は両引きのみになります。
※形態安定加工により風合いに変化が生じる場合があります。

●タッセルなし

■ハイグレード縫製・SH

約2倍

仕上り丈＼仕上り巾	～50	51～100	101～150	151～200	201～250	251～300	301～350	351～400	401～450	451～500
～270	23,200	40,600	58,100	75,500	95,800	113,200	130,700	148,000	165,400	182,900

※仕上り巾78～100cmは、両引きの場合、2ッ山となります。

●タッセルなし

■ハイグレード縫製・SE ■ニューシンプル縫製・SO

約1.5倍

仕上り丈＼SE仕上り巾	～50	51～100	101～150	151～200	201～250	251～300	301～350	351～400	401～450	451～500
～270	20,200	31,900	46,400	58,100	72,600	84,100	98,600	113,200	124,800	139,300
SO仕上り巾	～50	51～100	101～150	151～200	201～250	251～300	301～350			

※仕上り巾78～100cmは、両引きの場合、2ッ山となります。
※SEは2ッ山、SOは1ッ山。

●タッセルなし

■フラット縫製・AP

約1倍

仕上り丈＼仕上り巾	～50	51～100	101～150	151～200	201～250	251～300	301～350	351～400	401～450	451～500
～271	14,600	23,200	31,900	40,600	49,300	58,100	66,800	75,500	84,100	95,800

※ヒダなし。

●タッセルなし

プレーンシェード ドラム式・R-74PD

仕上り丈＼仕上り巾	30～50	51～90	91～140	141～190	191～240	241～290	291～340	341～400
～278	34,100	42,600	58,100	73,600	89,100	104,600	120,100	137,600

※仕上り巾39cm以下の場合、仕上り丈は200cmまでになります。

プレーンシェード コード式・R-74PC

仕上り丈＼仕上り巾	18～50	51～90	91～140	141～190	191～240
～278	26,800	35,100	50,500	65,900	81,300

■ギャザー縫製・SG

約2倍

仕上り丈＼仕上り巾	51～100	101～150	151～200	201～250	251～300	301～350	351～400
～272	42,000	60,100	78,000	99,100	117,000	135,100	153,000

※ワンプリーツギャザー、またはスモックギャザーが選択できます。

●タッセルなし

バルーンシェード スカラップタイプ ドラム式・B-15PD

約2倍

仕上り丈＼仕上り巾	～50 1S	51～100 2S	101～150 3S	151～200 4S	201～250 5S	251～300 6S	301～350 7S
～278	48,400	79,300	112,600	143,500	176,800	207,700	240,900

※出窓用など連結タイプの場合は上記本体価格にジョイント1ヶ所あたり7,000円を加算してください。

バルーンシェード スカラップタイプ コード式・B-15PC

約2倍

仕上り丈＼仕上り巾	～50 1S	51～100 2S	101～150 3S	151～200 4S	201～250 5S
～278	41,500	72,600	106,000	137,100	170,500

※出窓用など連結タイプの場合は上記本体価格にジョイント1ヶ所あたり5,000円を加算してください。

バルーンシェード スカラップタイプ ドラム式・B-65PD

約2倍

仕上り丈＼仕上り巾	～50 1S	51～100 2S	101～150 3S	151～200 4S	201～250 5S	251～300 6S	301～350 7S
～278	46,300	75,500	106,900	136,100	167,500	196,600	228,100

※出窓用など連結タイプの場合は上記本体価格にジョイント1ヶ所あたり7,000円を加算してください。

バルーンシェード スカラップタイプ コード式・B-65PC

約2倍

仕上り丈＼仕上り巾	～50 1S	51～100 2S	101～150 3S	151～200 4S	201～250 5S
～278	39,400	68,800	100,300	129,700	161,200

※出窓用など連結タイプの場合は上記本体価格にジョイント1ヶ所あたり5,000円を加算してください。

チューブトップ・S-19P

約1倍

仕上り丈＼仕上り巾	～50	51～100	101～150	151～200	201～250	251～300	301～350
～271	15,500	26,500	37,500	48,500	59,500	70,600	81,600

※上部4cmの袋縫い。

表示価格には消費税は含まれていません。

E7218 280cm巾 12,600/m 4,500/㎡ 柄リピート 上下 全巾×左右 15.5cm

ヨコ使い 見本帳掲載 P.147

■ハイグレード縫製・SH

約2倍

仕上り丈＼仕上り巾	～50	51～100	101～150	151～200	201～250	251～300	301～350	351～400	401～450	451～500
～264	22,100	37,000	54,100	69,000	86,300	101,000	118,300	133,000	150,300	165,000

※仕上り巾78～100cmは、両引きの場合、2ッ山となります。

●タッセルなし

■ハイグレード縫製・SE ■ニューシンプル縫製・SO

約1.5倍

仕上り丈＼SE仕上り巾	～50	51～100	101～150	151～200	201～250	251～300	301～350	351～400	401～450	451～500
～264	17,200	29,500	41,800	54,100	64,000	76,400	88,700	101,000	113,300	125,600
SO仕上り巾	～50	51～100	101～150	151～200	201～250	251～300	301～350			

※仕上り巾78～100cmは、両引きの場合、2ッ山となります。
※SEは2ッ山、SOは1ッ山。

●タッセルなし

■フラット縫製・AP

約1倍

仕上り丈＼仕上り巾	～50	51～100	101～150	151～200	201～250	251～300	301～350	351～400	401～450	451～500
～265	12,400	22,100	29,500	37,000	44,400	54,100	61,600	69,000	76,400	86,300

※ヒダなし。

●タッセルなし

プレーンシェード ドラム式・R-74PD

仕上り丈＼仕上り巾	30～50	51～90	91～140	141～190	191～240	241～290	291～340	341～400
～272	32,600	40,500	55,000	69,500	84,100	98,600	113,100	129,500

※仕上り巾39cm以下の場合、仕上り丈は200cmまでになります。

プレーンシェード コード式・R-74PC

仕上り丈＼仕上り巾	18～50	51～90	91～140	141～190	191～240
～272	25,300	33,000	47,400	61,800	76,300

■ギャザー縫製・SG

約2倍

仕上り丈＼仕上り巾	51～100	101～150	151～200	201～250	251～300	301～350	351～400
～266	38,400	56,200	71,600	89,500	104,800	122,700	138,000

※ワンプリーツギャザー、またはスモックギャザーが選択できます。

●タッセルなし

バルーンシェード スカラップタイプ ドラム式・B-15PD

約2倍

仕上り丈＼仕上り巾	～50 1S	51～100 2S	101～150 3S	151～200 4S	201～250 5S	251～300 6S	301～350 7S
～272	45,800	74,500	105,500	134,200	165,200	193,900	224,900

※出窓用など連結タイプの場合は上記本体価格にジョイント1ヶ所あたり7,000円を加算してください。

バルーンシェード スカラップタイプ コード式・B-15PC

約2倍

仕上り丈＼仕上り巾	～50 1S	51～100 2S	101～150 3S	151～200 4S	201～250 5S
～272	38,900	67,800	98,900	127,800	158,900

※出窓用など連結タイプの場合は上記本体価格にジョイント1ヶ所あたり5,000円を加算してください。

バルーンシェード スカラップタイプ ドラム式・B-65PD

約2倍

仕上り丈＼仕上り巾	～50 1S	51～100 2S	101～150 3S	151～200 4S	201～250 5S	251～300 6S	301～350 7S
～272	43,700	70,700	99,900	126,900	156,100	183,100	212,300

※出窓用など連結タイプの場合は上記本体価格にジョイント1ヶ所あたり7,000円を加算してください。

バルーンシェード スカラップタイプ コード式・B-65PC

約2倍

仕上り丈＼仕上り巾	～50 1S	51～100 2S	101～150 3S	151～200 4S	201～250 5S
～272	36,800	64,000	93,300	120,500	149,800

※出窓用など連結タイプの場合は上記本体価格にジョイント1ヶ所あたり5,000円を加算してください。

チューブトップ・S-19P

約1倍

仕上り丈＼仕上り巾	～50	51～100	101～150	151～200	201～250	251～300	301～350
～265	14,200	24,400	34,500	44,600	54,800	64,900	75,100

※上部4cmの袋縫い。

表示価格には消費税は含まれていません。

E7219 286cm巾 10,400/m 3,630/㎡ 柄リピート 上下 全巾×左右 16.2cm

ヨコ使い 見本帳掲載 P.148

■スタイリッシュウェーブ縫製・KH

約2倍

仕上り丈＼仕上り巾	～50	51～100	101～150	151～200	201～250	251～300	301～350	351～400	401～450	451～500
～270	18,800	32,800	49,300	63,400	77,500	91,500	105,800	119,800	136,200	150,300

※仕上り巾78～100cmは、両引きの場合、2ッ山となります。
※300cmを超える仕上り巾は両引きのみになります。
※形態安定加工により風合いに変化が生じる場合があります。

●タッセルなし

■スタイリッシュウェーブ縫製・KE KO

約1.5倍

仕上り丈＼KE仕上り巾	～50	51～100	101～150	151～200	201～250	251～300	301～350	351～400	401～450	451～500
～270	16,400	25,900	37,600	49,300	58,800	70,500	79,800	91,500	103,300	112,700
KO仕上り巾	～50	51～100	101～150	151～200	201～250	251～300	301～350			

※仕上り巾78～100cmは、両引きの場合、2ッ山となります。
※KEは2ッ山限定、KOは1ッ山限定。
※KOは300cm、KEは400cmを超える仕上り巾は両引きのみになります。
※形態安定加工により風合いに変化が生じる場合があります。

●タッセルなし

■ハイグレード縫製・SH

約2倍

仕上り丈＼仕上り巾	～50	51～100	101～150	151～200	201～250	251～300	301～350	351～400	401～450	451～500
～270	18,000	31,500	47,300	60,800	74,300	87,800	101,400	114,900	130,600	144,100

※仕上り巾78～100cmは、両引きの場合、2ッ山となります。

●タッセルなし

■ハイグレード縫製・SE ■ニューシンプル縫製・SO

約1.5倍

仕上り丈＼SE仕上り巾	～50	51～100	101～150	151～200	201～250	251～300	301～350	351～400	401～450	451～500
～270	15,800	24,800	36,100	47,300	56,300	67,600	76,500	87,800	99,000	108,100
SO仕上り巾	～50	51～100	101～150	151～200	201～250	251～300	301～350			

※仕上り巾78～100cmは、両引きの場合、2ッ山となります。
※SEは2ッ山、SOは1ッ山。

●タッセルなし

■フラット縫製・AP

約1倍

仕上り丈＼仕上り巾	～50	51～100	101～150	151～200	201～250	251～300	301～350	351～400	401～450	451～500
～271	11,300	18,000	24,800	31,500	38,300	47,300	54,000	60,800	67,600	74,300

※ヒダなし。

●タッセルなし

プレーンシェード ドラム式・R-74PD

仕上り丈＼仕上り巾	30～50	51～90	91～140	141～190	191～240	241～290	291～340	341～400
～278	31,400	38,400	52,000	65,600	79,200	92,800	106,400	121,600

※仕上り巾39cm以下の場合、仕上り丈は200cmまでになります。

プレーンシェード コード式・R-74PC

仕上り丈＼仕上り巾	18～50	51～90	91～140	141～190	191～240
～278	24,100	30,900	44,400	57,900	71,400

■ギャザー縫製・SG

約2倍

仕上り丈＼仕上り巾	51～100	101～150	151～200	201～250	251～300	301～350	351～400
～272	32,800	49,300	63,400	77,500	91,500	105,800	119,800

※ワンプリーツギャザー、またはスモックギャザーが選択できます。

●タッセルなし

バルーンシェード スカラップタイプ ドラム式・B-15PD

約2倍

仕上り丈＼仕上り巾	～50 1S	51～100 2S	101～150 3S	151～200 4S	201～250 5S	251～300 6S	301～350 7S
～278	42,700	69,100	97,400	123,700	152,100	178,400	206,700

※出窓用など連結タイプの場合は上記本体価格にジョイント1ヶ所あたり7,000円を加算してください。

バルーンシェード スカラップタイプ コード式・B-15PC

約2倍

仕上り丈＼仕上り巾	～50 1S	51～100 2S	101～150 3S	151～200 4S	201～250 5S
～278	35,800	62,400	90,800	117,300	145,800

※出窓用など連結タイプの場合は上記本体価格にジョイント1ヶ所あたり5,000円を加算してください。

バルーンシェード スカラップタイプ ドラム式・B-65PD

約2倍

仕上り丈＼仕上り巾	～50 1S	51～100 2S	101～150 3S	151～200 4S	201～250 5S	251～300 6S	301～350 7S
～278	40,600	65,200	91,700	116,300	142,800	167,400	193,900

※出窓用など連結タイプの場合は上記本体価格にジョイント1ヶ所あたり7,000円を加算してください。

バルーンシェード スカラップタイプ コード式・B-65PC

約2倍

仕上り丈＼仕上り巾	～50 1S	51～100 2S	101～150 3S	151～200 4S	201～250 5S
～278	33,700	58,500	85,100	109,900	136,500

※出窓用など連結タイプの場合は上記本体価格にジョイント1ヶ所あたり5,000円を加算してください。

チューブトップ・S-19P

約1倍

仕上り丈＼仕上り巾	～50	51～100	101～150	151～200	201～250	251～300	301～350
～271	12,800	21,900	31,100	40,200	49,300	58,400	67,500

※上部4cmの袋縫い。

表示価格には消費税は含まれていません。

E7220 286cm巾 7,500/m 2,620/㎡ 柄リピート 上下 全巾×左右 16.3cm

ヨコ使い 見本帳掲載 P.149

■スタイリッシュウェーブ縫製・KH

約2倍

仕上り丈＼仕上り巾	～50	51～100	101～150	151～200	201～250	251～300	301～350	351～400	401～450	451～500
～270	15,800	27,700	39,500	49,300	61,200	73,000	84,800	96,700	108,500	120,300

※仕上り巾78～100cmは、両引きの場合、2ッ山となります。
※300cmを超える仕上り巾は両引きのみになります。
※形態安定加工により風合いに変化が生じる場合があります。

●タッセルなし

■スタイリッシュウェーブ縫製・KE KO

約1.5倍

仕上り丈＼KE仕上り巾	～50	51～100	101～150	151～200	201～250	251～300	301～350	351～400	401～450	451～500
～270	11,900	21,700	29,600	39,500	47,400	55,300	65,100	73,000	82,900	90,800
KO仕上り巾	～50	51～100	101～150	151～200	201～250	251～300	301～350			

※仕上り巾78～100cmは、両引きの場合、2ッ山となります。
※KEは2ッ山限定、KOは1ッ山限定。
※KOは300cm、KEは400cmを超える仕上り巾は両引きのみになります。
※形態安定加工により風合いに変化が生じる場合があります。

●タッセルなし

■ハイグレード縫製・SH

約2倍

仕上り丈＼仕上り巾	～50	51～100	101～150	151～200	201～250	251～300	301～350	351～400	401～450	451～500
～270	15,000	26,200	37,400	46,800	58,000	69,200	80,500	91,700	102,900	114,100

※仕上り巾78～100cmは、両引きの場合、2ッ山となります。

●タッセルなし

■ハイグレード縫製・SE ■ニューシンプル縫製・SO

約1.5倍

仕上り丈＼SE仕上り巾	～50	51～100	101～150	151～200	201～250	251～300	301～350	351～400	401～450	451～500
～270	11,300	20,600	28,100	37,400	44,900	52,400	61,800	69,200	78,600	86,100
SO仕上り巾	～50	51～100	101～150	151～200	201～250	251～300	301～350			

※仕上り巾78～100cmは、両引きの場合、2ッ山となります。
※SEは2ッ山、SOは1ッ山。

●タッセルなし

■フラット縫製・AP

約1倍

仕上り丈＼仕上り巾	～50	51～100	101～150	151～200	201～250	251～300	301～350	351～400	401～450	451～500
～271	9,400	15,000	20,600	26,200	31,800	37,400	43,100	46,800	52,400	58,000

※ヒダなし。

●タッセルなし

プレーンシェード ドラム式・R-74PD

仕上り丈＼仕上り巾	30～50	51～90	91～140	141～190	191～240	241～290	291～340	341～400
～278	29,400	35,200	47,400	59,500	71,700	83,800	96,000	109,500

※仕上り巾39cm以下の場合、仕上り丈は200cmまでになります。

プレーンシェード コード式・R-74PC

仕上り丈＼仕上り巾	18～50	51～90	91～140	141～190	191～240
～278	22,100	27,700	39,800	51,800	63,900

■ギャザー縫製・SG

約2倍

仕上り丈＼仕上り巾	51～100	101～150	151～200	201～250	251～300	301～350	351～400
～272	27,700	39,500	49,300	61,200	73,000	84,800	96,700

※ワンプリーツギャザー、またはスモックギャザーが選択できます。

●タッセルなし

バルーンシェード スカラップタイプ ドラム式・B-15PD

約2倍

仕上り丈＼仕上り巾	～50 1S	51～100 2S	101～150 3S	151～200 4S	201～250 5S	251～300 6S	301～350 7S
～278	38,400	61,200	85,800	108,700	133,200	156,100	180,600

※出窓用など連結タイプの場合は上記本体価格にジョイント1ヶ所あたり7,000円を加算してください。

バルーンシェード スカラップタイプ コード式・B-15PC

約2倍

仕上り丈＼仕上り巾	～50 1S	51～100 2S	101～150 3S	151～200 4S	201～250 5S
～278	31,500	54,500	79,200	102,300	126,900

※出窓用など連結タイプの場合は上記本体価格にジョイント1ヶ所あたり5,000円を加算してください。

バルーンシェード スカラップタイプ ドラム式・B-65PD

約2倍

仕上り丈＼仕上り巾	～50 1S	51～100 2S	101～150 3S	151～200 4S	201～250 5S	251～300 6S	301～350 7S
～278	36,300	57,400	80,100	101,200	123,900	145,100	167,800

※出窓用など連結タイプの場合は上記本体価格にジョイント1ヶ所あたり7,000円を加算してください。

バルーンシェード スカラップタイプ コード式・B-65PC

約2倍

仕上り丈＼仕上り巾	～50 1S	51～100 2S	101～150 3S	151～200 4S	201～250 5S
～278	29,400	50,700	73,500	94,800	117,600

※出窓用など連結タイプの場合は上記本体価格にジョイント1ヶ所あたり5,000円を加算してください。

チューブトップ・S-19P

約1倍

仕上り丈＼仕上り巾	～50	51～100	101～150	151～200	201～250	251～300	301～350
～271	10,800	18,500	26,100	33,800	41,500	49,100	56,800

※上部4cmの袋縫い。

表示価格には消費税は含まれていません。

E7221 286cm巾 9,300/m 3,250/㎡ 柄リピート 上下 全巾×左右 10.8cm

ヨコ使い 見本帳掲載 P.149

■スタイリッシュウェーブ縫製・KH

約2倍

仕上り丈＼仕上り巾	～50	51～100	101～150	151～200	201～250	251～300	301～350	351～400	401～450	451～500
～270	17,300	31,800	46,300	57,900	72,400	83,900	98,400	112,900	124,400	138,900

※仕上り巾78～100cmは、両引きの場合、2ッ山となります。
※300cmを超える仕上り巾は両引きのみになります。
※形態安定加工により風合いに変化が生じる場合があります。

●タッセルなし

■スタイリッシュウェーブ縫製・KE KO

約1.5倍

仕上り丈＼KE仕上り巾	～50	51～100	101～150	151～200	201～250	251～300	301～350	351～400	401～450	451～500
～270	14,500	26,000	34,800	46,300	55,000	63,700	75,200	83,900	95,500	104,200
KO仕上り巾	～50	51～100	101～150	151～200	201～250	251～300	301～350			

※仕上り巾78～100cmは、両引きの場合、2ッ山となります。
※KEは2ッ山限定、KOは1ッ山限定。
※KOは300cm、KEは400cmを超える仕上り巾は両引きのみになります。
※形態安定加工により風合いに変化が生じる場合があります。

●タッセルなし

■ハイグレード縫製・SH

約2倍

仕上り丈＼仕上り巾	～50	51～100	101～150	151～200	201～250	251～300	301～350	351～400	401～450	451～500
～270	16,600	30,400	44,200	55,300	69,200	80,200	94,000	107,800	118,800	132,700

※仕上り巾78～100cmは、両引きの場合、2ッ山となります。

●タッセルなし

■ハイグレード縫製・SE ■ニューシンプル縫製・SO

約1.5倍

仕上り丈＼SE仕上り巾	～50	51～100	101～150	151～200	201～250	251～300	301～350	351～400	401～450	451～500
～270	13,900	24,900	33,200	44,200	52,500	60,800	71,900	80,200	91,200	99,500
SO仕上り巾	～50	51～100	101～150	151～200	201～250	251～300	301～350			

※仕上り巾78～100cmは、両引きの場合、2ッ山となります。
※SEは2ッ山、SOは1ッ山。

●タッセルなし

■フラット縫製・AP

約1倍

仕上り丈＼仕上り巾	～50	51～100	101～150	151～200	201～250	251～300	301～350	351～400	401～450	451～500
～271	11,100	16,600	24,900	30,400	35,900	44,200	49,700	55,300	60,800	69,200

※ヒダなし。

●タッセルなし

プレーンシェード ドラム式・R-74PD

仕上り丈＼仕上り巾	30～50	51～90	91～140	141～190	191～240	241～290	291～340	341～400
～278	30,700	37,200	50,200	63,300	76,300	89,400	102,400	117,000

※仕上り巾39cm以下の場合、仕上り丈は200cmまでになります。

プレーンシェード コード式・R-74PC

仕上り丈＼仕上り巾	18～50	51～90	91～140	141～190	191～240
～278	23,400	29,700	42,600	55,600	68,500

■ギャザー縫製・SG

約2倍

仕上り丈＼仕上り巾	51～100	101～150	151～200	201～250	251～300	301～350	351～400
～272	31,800	46,300	57,900	72,400	83,900	98,400	112,900

※ワンプリーツギャザー、またはスモックギャザーが選択できます。

●タッセルなし

バルーンシェード スカラップタイプ ドラム式・B-15PD

約2倍

仕上り丈＼仕上り巾	～50 1S	51～100 2S	101～150 3S	151～200 4S	201～250 5S	251～300 6S	301～350 7S
～278	41,100	66,100	93,000	118,000	144,900	169,900	196,800

※出窓用など連結タイプの場合は上記本体価格にジョイント1ヶ所あたり7,000円を加算してください。

バルーンシェード スカラップタイプ コード式・B-15PC

約2倍

仕上り丈＼仕上り巾	～50 1S	51～100 2S	101～150 3S	151～200 4S	201～250 5S
～278	34,200	59,400	86,400	111,600	138,600

※出窓用など連結タイプの場合は上記本体価格にジョイント1ヶ所あたり5,000円を加算してください。

バルーンシェード スカラップタイプ ドラム式・B-65PD

約2倍

仕上り丈＼仕上り巾	～50 1S	51～100 2S	101～150 3S	151～200 4S	201～250 5S	251～300 6S	301～350 7S
～278	39,000	62,200	87,300	110,600	135,600	158,900	184,000

※出窓用など連結タイプの場合は上記本体価格にジョイント1ヶ所あたり7,000円を加算してください。

バルーンシェード スカラップタイプ コード式・B-65PC

約2倍

仕上り丈＼仕上り巾	～50 1S	51～100 2S	101～150 3S	151～200 4S	201～250 5S
～278	32,100	55,500	80,700	104,200	129,300

※出窓用など連結タイプの場合は上記本体価格にジョイント1ヶ所あたり5,000円を加算してください。

チューブトップ・S-19P

約1倍

仕上り丈＼仕上り巾	～50	51～100	101～150	151～200	201～250	251～300	301～350
～271	12,000	20,600	29,200	37,800	46,300	54,900	63,500

※上部4cmの袋縫い。

表示価格には消費税は含まれていません。

E7222～7225　150cm巾　3,000/m　2,000/㎡　柄リピート たて ―cm×よこ ―cm

見本帳掲載 P.150

■スタイリッシュウェーブ縫製・KH KE KO

KH 約2倍 仕上り巾 / 仕上り丈	～75 1巾	76～150 2巾	151～225 3巾	226～300 4巾	301～375 5巾	376～450 6巾	451～525 7巾	526～600 8巾
～100	7,200	14,400	21,600	28,800	36,000	43,200	50,400	57,600
～120	8,200	16,400	24,600	32,800	41,000	49,200	57,400	65,600
～140	9,200	18,400	27,600	36,800	46,000	55,200	64,400	73,600
～160	10,200	20,400	30,600	40,800	51,000	61,200	71,400	81,600
～180	11,300	22,600	33,900	45,200	56,500	67,800	79,100	90,400
～200	12,300	24,600	36,900	49,200	61,500	73,800	86,100	98,400
～220	13,300	26,600	39,900	53,200	66,500	79,800	93,100	106,400
～240	14,300	28,600	42,900	57,200	71,500	85,800	100,100	114,400
～260	15,300	30,600	45,900	61,200	76,500	91,800	107,100	122,400
～280	16,400	32,800	49,200	65,600	82,000	98,400	114,800	131,200
～300	17,400	34,800	52,200	69,600	87,000	104,400	121,800	139,200
KE 約1.5倍仕上り巾	～100	101～200	201～300	301～400	401～500	501～600	601～700	701～800
KO 約1.5倍仕上り巾	～100	101～200	201～324	325～424	425～550	551～600		

●タッセルなし

※1巾での両引きはできません。
※2巾使いは、3ッ山両引きの場合、最大仕上り巾は上記と異なります。(P398参照)
※KEは2ッ山限定、KOは1ッ山限定。
※KH・KOは300cm、KEは400cmを超える仕上り巾は両引きのみになります。
※形態安定加工により風合いに変化が生じる場合があります。

■ハイグレード縫製・SH SE ■ニューシンプル縫製・SO ■フラット縫製・AP

SH 約2倍 仕上り巾 / 仕上り丈	～75 1巾	76～150 2巾	151～225 3巾	226～300 4巾	301～375 5巾	376～450 6巾	451～525 7巾	526～600 8巾	601～675 9巾
～100	6,800	13,600	20,400	27,200	34,000	40,800	47,600	54,400	61,200
～120	7,700	15,400	23,100	30,800	38,500	46,200	53,900	61,600	69,300
～140	8,700	17,400	26,100	34,800	43,500	52,200	60,900	69,600	78,300
～160	9,600	19,200	28,800	38,400	48,000	57,600	67,200	76,800	86,400
～180	10,600	21,200	31,800	42,400	53,000	63,600	74,200	84,800	95,400
～200	11,600	23,200	34,800	46,400	58,000	69,600	81,200	92,800	104,400
～220	12,500	25,000	37,500	50,000	62,500	75,000	87,500	100,000	112,500
～240	13,500	27,000	40,500	54,000	67,500	81,000	94,500	108,000	121,500
～260	14,400	28,800	43,200	57,600	72,000	86,400	100,800	115,200	129,600
～280	15,400	30,800	46,200	61,600	77,000	92,400	107,800	123,200	138,600
～300	16,400	32,800	49,200	65,600	82,000	98,400	114,800	131,200	147,600
SE 約1.5倍仕上り巾	～100	101～200	201～300	301～400	401～500	501～600	601～700	701～800	801～900
SO 約1.5倍仕上り巾	～100	101～200	201～324	325～424	425～550	551～650	651～774		
AP 約1倍仕上り巾	～134	135～268	269～414	415～564	565～710	711～860			

●タッセルなし

※SH、SE、SOは1巾での両引きはできません。
※SHの2巾使いは、3ッ山両引きの場合、最大仕上り巾は上記と異なります。(P398参照)
※SEは2ッ山、SOは1ッ山、APはヒダなし。

プレーンシェード ドラム式・R-61PD

仕上り巾 / 仕上り丈	30～50	51～90	91～142	143～190	191～240	241～290	291～340	341～400
～100	21,900	24,700	30,300	39,200	44,700	50,200	59,200	65,300
～120	23,200	26,000	31,900	41,800	47,600	53,400	63,500	69,900
～140	24,500	27,300	33,500	44,400	50,500	56,700	67,700	74,400
～160	25,800	28,600	35,200	47,000	53,500	60,000	71,900	79,000
～180	27,000	29,800	36,800	49,500	56,400	63,200	76,100	83,500
～200	28,300	31,100	38,400	52,100	59,300	66,500	80,300	88,100
～220	29,600	32,400	40,100	54,700	62,200	69,800	84,500	92,700
～240	30,900	33,700	41,700	57,300	65,200	73,100	88,700	97,200
～260	32,200	35,000	43,300	59,900	68,100	76,300	93,000	101,800
～280	33,500	36,300	45,000	62,400	71,000	79,600	97,200	106,300
～300	34,800	37,600	46,600	65,000	73,900	82,900	101,400	110,900

※仕上り巾39cm以下の場合、仕上り丈は200cmまでになります。

プレーンシェード コード式・R-61PC

仕上り巾 / 仕上り丈	18～50	51～90	91～142	143～190	191～240
～100	14,600	17,200	22,800	31,500	36,900
～120	15,900	18,500	24,400	34,100	39,800
～140	17,200	19,800	26,000	36,700	42,700
～160	18,500	21,100	27,700	39,300	45,700
～180	19,700	22,300	29,300	41,800	48,600
～200	21,000	23,600	30,900	44,400	51,500
～220	22,300	24,900	32,600	47,000	54,400
～240	23,600	26,200	34,200	49,600	57,400
～260	24,900	27,500	35,800	52,200	60,300
～280	26,200	28,800	37,500	54,700	63,200
～300	27,500	30,100	39,100	57,300	66,100

表示価格には消費税は含まれていません。

■ギャザー縫製・SG

約2倍

仕上り丈＼仕上り巾	76～150 2巾	151～225 3巾	226～300 4巾	301～375 5巾	376～450 6巾	451～525 7巾	526～600 8巾
～100	14,200	21,300	28,400	35,500	42,600	49,700	56,800
～120	16,200	24,300	32,400	40,500	48,600	56,700	64,800
～140	18,200	27,300	36,400	45,500	54,600	63,700	72,800
～160	20,200	30,300	40,400	50,500	60,600	70,700	80,800
～180	22,400	33,600	44,800	56,000	67,200	78,400	89,600
～200	24,400	36,600	48,800	61,000	73,200	85,400	97,600
～220	26,400	39,600	52,800	66,000	79,200	92,400	105,600
～240	28,400	42,600	56,800	71,000	85,200	99,400	113,600
～260	30,400	45,600	60,800	76,000	91,200	106,400	121,600
～280	32,600	48,900	65,200	81,500	97,800	114,100	130,400
～300	34,600	51,900	69,200	86,500	103,800	121,100	138,400

※ワンプリーツギャザー、またはスモックギャザーが選択できます。　●タッセルなし

バルーンシェード プレーンタイプ ドラム式・B-11PD

約2倍

仕上り丈＼仕上り巾	40～50 1S	51～100 2S	101～150 3S	151～200 4S	201～250 5S	251～300 6S	301～350 7S	351～400 8S
～100	22,300	33,900	45,600	57,200	68,200	79,800	91,500	103,100
～120	23,800	36,900	50,200	63,300	75,800	89,000	102,200	115,300
～140	25,300	40,000	54,800	69,400	83,500	98,100	112,900	127,600
～160	26,900	43,100	59,400	75,600	91,100	107,300	123,600	139,800
～180	28,400	46,100	64,000	81,700	98,800	116,500	134,300	152,100
～200	29,900	49,200	68,500	87,800	106,400	125,700	145,000	164,300
～220	31,400	52,200	73,100	93,900	114,100	134,900	155,700	176,500
～240	33,000	55,300	77,700	100,000	121,700	144,000	166,500	188,800
～260	34,500	58,400	82,300	106,200	129,400	153,200	177,200	201,000
～280	36,000	61,400	86,900	112,300	137,000	162,400	187,900	213,300
～300	37,600	64,500	91,500	118,400	144,700	171,600	198,600	225,500

※出窓用など連結タイプの場合は上記本体価格にジョイント1ヶ所あたり7,000円を加算してください。

バルーンシェード プレーンタイプ コード式・B-11PC

約2倍

仕上り丈＼仕上り巾	40～50 1S	51～100 2S	101～150 3S	151～200 4S	201～250 5S
～100	15,400	27,200	39,000	50,800	61,900
～120	16,900	30,200	43,600	56,900	69,500
～140	18,400	33,300	48,200	63,000	77,200
～160	20,000	36,400	52,800	69,200	84,800
～180	21,500	39,400	57,400	75,300	92,500
～200	23,000	42,500	61,900	81,400	100,100
～220	24,500	45,500	66,500	87,500	107,800
～240	26,100	48,600	71,100	93,600	115,400
～260	27,600	51,700	75,700	99,800	123,100
～280	29,100	54,700	80,300	105,900	130,700
～300	30,700	57,800	84,900	112,000	138,400

※出窓用など連結タイプの場合は上記本体価格にジョイント1ヶ所あたり5,000円を加算してください。

バルーンシェード フリルタイプ ドラム式・B-11FD

約2倍

仕上り丈＼仕上り巾	40～50 1S	51～100 2S	101～150 3S	151～200 4S	201～250 5S	251～300 6S	301～350 7S	351～400 8S
～100	25,400	39,300	53,300	68,100	82,100	96,000	110,900	124,800
～120	27,000	42,600	58,300	74,700	90,400	105,900	122,400	138,000
～140	28,700	45,900	63,200	81,300	98,600	115,800	134,000	151,200
～160	30,300	49,200	68,200	87,900	106,900	125,700	145,500	164,400
～180	32,000	52,500	73,100	94,500	115,100	135,600	157,100	177,600
～200	33,600	55,800	78,100	101,100	123,400	145,500	168,600	190,800
～220	35,300	59,100	83,000	107,700	131,600	155,400	180,200	204,000
～240	36,900	62,400	88,000	114,300	139,900	165,300	191,700	217,200
～260	38,600	65,700	92,900	120,900	148,100	175,200	203,300	230,400
～280	40,200	69,000	97,900	127,500	156,400	185,100	214,800	243,600
～300	41,900	72,300	102,800	134,100	164,600	195,000	226,400	256,800

※出窓用など連結タイプの場合は上記本体価格にジョイント1ヶ所あたり7,000円を加算してください。

バルーンシェード フリルタイプ コード式・B-11FC

約2倍

仕上り丈＼仕上り巾	40～50 1S	51～100 2S	101～150 3S	151～200 4S	201～250 5S
～100	18,500	32,600	46,700	61,700	75,800
～120	20,100	35,900	51,700	68,300	84,100
～140	21,800	39,200	56,600	74,900	92,300
～160	23,400	42,500	61,600	81,500	100,600
～180	25,100	45,800	66,500	88,100	108,800
～200	26,700	49,100	71,500	94,700	117,100
～220	28,400	52,400	76,400	101,300	125,300
～240	30,000	55,700	81,400	107,900	133,600
～260	31,700	59,000	86,300	114,500	141,800
～280	33,300	62,300	91,300	121,100	150,100
～300	35,000	65,600	96,200	127,700	158,300

※出窓用など連結タイプの場合は上記本体価格にジョイント1ヶ所あたり5,000円を加算してください。

バルーンシェード プレーンタイプ ドラム式・B-61PD

約2倍

仕上り丈＼仕上り巾	40～50 1S	51～100 2S	101～150 3S	151～200 4S	201～250 5S	251～300 6S	301～350 7S	351～400 8S
～100	21,400	32,200	43,100	53,900	64,100	74,900	85,800	96,600
～120	22,800	35,000	47,300	59,400	71,000	83,200	95,400	107,600
～140	24,200	37,700	51,400	64,900	77,900	91,500	105,100	118,700
～160	25,600	40,500	55,500	70,500	84,800	99,700	114,800	129,700
～180	27,000	43,300	59,700	76,000	91,700	108,000	124,400	140,700
～200	28,300	46,000	63,800	81,500	98,600	116,300	134,100	151,800
～220	29,700	48,800	68,000	87,000	105,500	124,600	143,700	162,800
～240	31,100	51,500	72,100	92,500	112,400	132,900	153,400	173,900
～260	32,500	54,300	76,200	98,100	119,300	141,100	163,100	184,900
～280	33,900	57,100	80,400	103,600	126,200	149,400	172,700	195,900
～300	35,200	59,800	84,500	109,100	133,100	157,700	182,400	207,000

※出窓用など連結タイプの場合は上記本体価格にジョイント1ヶ所あたり7,000円を加算してください。

バルーンシェード プレーンタイプ コード式・B-61PC

約2倍

仕上り丈＼仕上り巾	40～50 1S	51～100 2S	101～150 3S	151～200 4S	201～250 5S
～100	14,000	24,500	35,000	45,500	55,400
～120	15,300	27,100	38,900	50,700	61,800
～140	16,600	29,700	42,800	55,800	68,300
～160	17,900	32,300	46,600	61,000	74,700
～180	19,200	34,900	50,500	66,200	81,200
～200	20,500	37,400	54,400	71,300	87,600
～220	21,800	40,000	58,300	76,500	94,100
～240	23,100	42,600	62,100	81,600	100,500
～260	24,400	45,200	66,000	86,800	107,000
～280	25,700	47,800	69,900	92,000	113,400
～300	26,900	50,300	73,700	97,100	119,900

※出窓用など連結タイプの場合は上記本体価格にジョイント1ヶ所あたり5,000円を加算してください。

バルーンシェード フリルタイプ ドラム式・B-61FD

約2倍

仕上り丈＼仕上り巾	40～50 1S	51～100 2S	101～150 3S	151～200 4S	201～250 5S	251～300 6S	301～350 7S	351～400 8S
～100	24,600	37,700	50,900	64,900	78,100	91,200	105,300	118,400
～120	26,100	40,800	55,500	71,000	85,800	100,400	116,000	130,600
～140	27,600	43,800	60,100	77,100	93,400	109,600	126,700	142,900
～160	29,100	46,900	64,700	83,200	101,100	118,800	137,400	155,100
～180	30,700	49,900	69,300	89,300	108,700	128,000	148,100	167,400
～200	32,200	53,000	73,900	95,500	116,400	137,100	158,800	179,600
～220	33,700	56,100	78,500	101,600	124,000	146,300	169,500	191,800
～240	35,300	59,100	83,100	107,700	131,700	155,500	180,200	204,100
～260	36,800	62,200	87,700	113,800	139,300	164,700	190,900	216,300
～280	38,300	65,200	92,300	119,900	147,000	173,900	201,600	228,600
～300	39,900	68,300	96,800	126,100	154,600	183,000	212,400	240,800

※出窓用など連結タイプの場合は上記本体価格にジョイント1ヶ所あたり7,000円を加算してください。

バルーンシェード フリルタイプ コード式・B-61FC

約2倍

仕上り丈＼仕上り巾	40～50 1S	51～100 2S	101～150 3S	151～200 4S	201～250 5S
～100	17,000	29,800	42,500	56,000	68,800
～120	18,500	32,700	46,900	61,800	76,000
～140	19,900	35,500	51,200	67,500	83,200
～160	21,300	38,400	55,500	73,300	90,400
～180	22,800	41,300	59,800	79,100	97,600
～200	24,200	44,200	64,100	84,800	104,800
～220	25,700	47,100	68,500	90,600	112,000
～240	27,100	49,900	72,800	96,300	119,200
～260	28,500	52,800	77,100	102,100	126,400
～280	30,000	55,700	81,400	107,900	133,600
～300	31,400	58,600	85,700	113,600	140,800

※出窓用など連結タイプの場合は上記本体価格にジョイント1ヶ所あたり5,000円を加算してください。

表示価格には消費税は含まれていません。

センタークロス フリルタイプ・S-1F　約2.5倍
E-1F　約2倍

約2.5倍仕上り巾	61～120	121～180	181～240	241～300	301～360	361～420
～100	21,600	31,200	——	——	——	——
～120	24,000	35,400	45,000	——	——	——
～140	27,000	39,600	50,400	——	——	——
～160	30,000	43,200	55,800	67,800	——	——
～180	32,400	47,400	61,200	74,400	87,600	——
～200	35,400	51,600	66,000	81,000	95,400	——
～220	37,800	55,800	71,400	87,600	103,200	118,800
～240	40,800	60,000	76,800	94,200	111,000	127,800
～260	43,800	64,200	82,200	100,200	118,800	136,800
～280	46,200	68,400	87,600	106,800	126,600	145,800
～300	49,200	72,600	93,000	113,400	133,800	154,800
約2倍仕上り巾	76～150	151～225	226～300	301～375	376～450	451～525

※アミカケのサイズについてはS-1F（約2.5倍）のみの対応です。
※上部ワンプリーツギャザー、3ッ山も選択できます。

センタークロス トリムタイプ・S-1T　約2.5倍
E-1T　約2倍

約2.5倍仕上り巾	61～120	121～180	181～240	241～300	301～360	361～420
～100	20,100	28,500	——	——	——	——
～120	22,800	32,200	41,300	——	——	——
～140	25,400	36,000	46,100	——	——	——
～160	28,200	39,700	50,900	62,100	——	——
～180	30,800	43,300	55,600	67,900	80,700	——
～200	33,400	47,100	60,500	73,800	87,700	——
～220	36,100	50,800	65,200	79,600	94,600	108,900
～240	38,700	54,600	70,100	85,600	101,400	116,800
～260	41,500	58,300	74,800	91,400	108,400	124,700
～280	44,100	62,000	79,600	97,200	115,300	132,800
～300	46,700	65,800	84,400	103,100	122,300	140,700
約2倍仕上り巾	76～150	151～225	226～300	301～375	376～450	451～525

※アミカケのサイズについてはS-1T（約2.5倍）のみの対応です。
※上部ワンプリーツギャザー、3ッ山も選択できます。

セパレート フリルタイプ・S-56F　約2.5倍
E-56F　約2倍

約2.5倍仕上り巾	～60	61～120
～100	15,400	24,600
～120	16,700	27,300
～140	18,700	30,600
～160	20,000	33,900
～180	22,700	36,500
～200	24,600	40,500
約2倍仕上り巾	～75	76～150

※上部ワンプリーツギャザー、3ッ山も選択できます。

セパレート トリムタイプ・S-56T　約2.5倍
E-56T　約2倍

約2.5倍仕上り巾	～60	61～120
～100	13,300	21,800
～120	15,000	24,700
～140	16,800	27,600
～160	18,500	30,600
～180	20,200	33,400
～200	21,900	36,300
約2倍仕上り巾	～75	76～150

※上部ワンプリーツギャザー、3ッ山も選択できます。

スカラップ フリルタイプ・S-9F・S-11F　約2.5倍
E-9F・E-11F　約2倍

約2.5倍仕上り巾	～180	181～240	241～300	301～360	361～420
～100	32,400	44,300	54,800	64,700	76,600
～120	36,300	49,500	61,400	72,600	85,800
～140	40,300	54,800	68,000	80,600	95,100
～160	44,300	60,100	74,600	88,500	104,300
～180	48,200	65,400	81,200	96,400	113,600
～200	52,200	70,700	87,800	104,300	122,800
約2倍仕上り巾	～225	226～300	301～375	376～450	451～525

※両引きも承ります。
※上部スモッグギャザー、3ッ山も選択できます。

スカラップ トリムタイプ・S-9TD・S-11TD　約2.5倍
E-9TD・E-11TD　約2倍

約2.5倍仕上り巾	～180	181～240	241～300	301～360	361～420
～100	38,200	50,700	63,600	76,100	88,900
～120	41,800	55,500	69,500	83,200	97,200
～140	45,300	60,200	75,400	90,300	105,500
～160	48,900	65,000	81,300	97,400	113,800
～180	52,400	69,700	87,300	104,500	122,100
～200	56,000	74,400	93,200	111,600	130,400
約2倍仕上り巾	～225	226～300	301～375	376～450	451～525

※両引きも承ります。
※上部スモッグギャザー、3ッ山も選択できます。

スカラップ フリルタイプ・S-10F　約2.5倍
E-10F　約2倍

約2.5倍仕上り巾	61～120	121～180	181～240	241～300	301～360	361～420
～100	21,200	31,700	41,600	52,200	62,700	73,300
～120	25,800	39,000	51,500	64,100	77,300	89,800
～140	28,400	42,900	56,800	70,700	85,200	99,000
～160	31,100	46,900	62,100	77,300	93,100	108,300
～180	33,700	50,900	67,400	83,900	101,000	117,500
～200	36,300	54,800	72,600	90,500	108,900	126,800
約2倍仕上り巾	76～150	151～225	226～300	301～375	376～450	451～525

※両引きも承ります。
※上部スモッグギャザー、3ッ山も選択できます。

スカラップ トリムタイプ・S-10TD　約2.5倍
E-10TD　約2倍

約2.5倍仕上り巾	61～120	121～180	181～240	241～300	301～360	361～420
～100	23,600	35,500	47,100	59,100	70,700	82,600
～120	26,000	39,100	51,900	65,000	77,800	90,900
～140	28,300	42,600	56,600	70,900	84,900	99,200
～160	30,700	46,200	61,400	76,800	92,000	107,500
～180	33,100	49,700	66,100	82,800	99,100	115,800
～200	35,400	53,300	70,800	88,700	106,200	124,100
約2倍仕上り巾	76～150	151～225	226～300	301～375	376～450	451～525

※両引きも承ります。
※上部スモッグギャザー、3ッ山も選択できます。

ハイギャザー フリルタイプ・S-12F　約2.5倍
E-12F　約2倍

約2.5倍仕上り巾	61～120	121～180	181～240	241～300	301～360	361～420
～100	19,700	28,200	36,600	45,000	54,600	63,000
～120	22,500	32,700	42,200	51,800	63,600	73,200
～140	25,400	36,600	47,900	59,100	72,000	83,300
～160	28,700	41,100	53,500	65,900	80,500	92,900
～180	31,500	45,000	59,100	73,200	88,900	103,000
～200	34,400	49,500	64,700	79,900	97,400	112,500
～220	37,200	54,000	70,400	86,700	106,400	122,700
～240	40,000	58,000	76,000	94,000	114,800	132,800
～260	43,400	62,500	81,600	100,700	123,200	142,400
～280	46,200	66,400	87,200	108,000	131,700	152,500
～300	49,000	70,900	92,900	114,800	140,100	162,000
約2倍仕上り巾	76～150	151～225	226～300	301～375	376～450	451～525

※両引きも承ります。
※3ッ山限定。

ハイギャザー トリムタイプ・S-12TC　約2.5倍
E-12TC　約2倍

約2.5倍仕上り巾	61～120	121～180	181～240	241～300	301～360	361～420
～100	27,400	40,600	53,200	66,400	79,000	92,700
～120	29,500	43,700	57,400	71,600	85,300	100,000
～140	31,600	46,800	61,500	76,700	91,500	107,200
～160	33,600	49,900	65,700	81,900	97,700	114,500
～180	35,700	53,000	69,800	87,100	103,900	121,700
～200	37,800	56,100	73,900	92,300	110,100	128,900
～220	39,800	59,200	78,100	97,400	116,300	136,200
～240	41,900	62,300	82,200	102,600	122,500	143,400
～260	44,000	65,400	86,400	107,800	128,700	150,700
～280	46,000	68,500	90,500	113,000	134,900	157,900
～300	48,100	71,600	94,600	118,100	141,100	165,200
約2倍仕上り巾	76～150	151～225	226～300	301～375	376～450	451～525

※両引きも承ります。
※3ッ山限定。

チューブトップ・S-19P
約1倍

仕上り巾 ＼ 仕上り丈	～142
～100	8,600
～120	10,000
～140	11,400
～160	12,800
～180	14,300
～200	15,700
～220	17,100
～240	18,500
～260	20,000
～280	21,400
～300	22,800

※上部4cmの袋縫い。

表示価格には消費税は含まれていません。

E7226 146cm巾 4,400/m 3,010/㎡ 柄リピート たて ーcm×よこ ーcm

見本帳掲載 P.151

■スタイリッシュウェーブ縫製・KH KE KO

KH 約2倍 仕上り巾 / 仕上り丈	～73 1巾	74～146 2巾	147～219 3巾	220～292 4巾	293～365 5巾	366～438 6巾	439～511 7巾	512～584 8巾	585～600 9巾
～100	9,100	18,200	27,300	36,400	45,500	54,600	63,700	72,800	81,900
～120	10,400	20,800	31,200	41,600	52,000	62,400	72,800	83,200	93,600
～140	11,700	23,400	35,100	46,800	58,500	70,200	81,900	93,600	105,300
～160	13,000	26,000	39,000	52,000	65,000	78,000	91,000	104,000	117,000
～180	14,300	28,600	42,900	57,200	71,500	85,800	100,100	114,400	128,700
～200	15,600	31,200	46,800	62,400	78,000	93,600	109,200	124,800	140,400
～220	16,900	33,800	50,700	67,600	84,500	101,400	118,300	135,200	152,100
～240	18,200	36,400	54,600	72,800	91,000	109,200	127,400	145,600	163,800
～260	19,500	39,000	58,500	78,000	97,500	117,000	136,500	156,000	175,500
～280	20,800	41,600	62,400	83,200	104,000	124,800	145,600	166,400	187,200
～300	22,100	44,200	66,300	88,400	110,500	132,600	154,700	176,800	198,900
KE 約1.5倍仕上り巾	～95	96～190	191～292	293～388	389～486	487～584	585～680	681～778	779～800
KO 約1.5倍仕上り巾	～100	101～200	201～300	301～424	425～524	525～600			

●タッセルなし

※1巾での両引きはできません。
※2巾使いは、3ッ山両引きの場合、最大仕上り巾は上記と異なります。(P398参照)
※KEは2ッ山限定、KOは1ッ山限定。
※KH・KOは300cm、KEは400cmを超える仕上り巾は両引きのみになります。
※形態安定加工により風合いに変化が生じる場合があります。

■ハイグレード縫製・SH SE ■ニューシンプル縫製・SO ■フラット縫製・AP

SH 約2倍 仕上り巾 / 仕上り丈	～73 1巾	74～146 2巾	147～219 3巾	220～292 4巾	293～365 5巾	366～438 6巾	439～511 7巾	512～584 8巾	585～657 9巾	10巾
～100	8,700	17,400	26,100	34,800	43,500	52,200	60,900	69,600	78,300	87,000
～120	10,000	20,000	30,000	40,000	50,000	60,000	70,000	80,000	90,000	100,000
～140	11,200	22,400	33,600	44,800	56,000	67,200	78,400	89,600	100,800	112,000
～160	12,400	24,800	37,200	49,600	62,000	74,400	86,800	99,200	111,600	124,000
～180	13,700	27,400	41,100	54,800	68,500	82,200	95,900	109,600	123,300	137,000
～200	14,900	29,800	44,700	59,600	74,500	89,400	104,300	119,200	134,100	149,000
～220	16,200	32,400	48,600	64,800	81,000	97,200	113,400	129,600	145,800	162,000
～240	17,400	34,800	52,200	69,600	87,000	104,400	121,800	139,200	156,600	174,000
～260	18,600	37,200	55,800	74,400	93,000	111,600	130,200	148,800	167,400	186,000
～280	19,900	39,800	59,700	79,600	99,500	119,400	139,300	159,200	179,100	199,000
～300	21,100	42,200	63,300	84,400	105,500	126,600	147,700	168,800	189,900	211,000
SE 約1.5倍仕上り巾	～95	96～190	191～292	293～388	389～486	487～584	585～680	681～778	779～876	877～972
SO 約1.5倍仕上り巾	～100	101～200	201～300	301～424	425～524	525～650	651～750			
AP 約1倍仕上り巾	～130	131～260	261～402	403～548	549～690	691～836				

●タッセルなし

※SH、SE、SOは1巾での両引きはできません。
※SHの2巾使いは、3ッ山両引きの場合、最大仕上り巾は上記と異なります。(P398参照)
※SEは2ッ山、SOは1ッ山、APはヒダなし。

■リウェーブ縫製・G2

約2倍

仕上り巾 / 仕上り丈	～124 2巾	125～200 3巾	201～300 4巾	301～374 5巾	375～450 6巾	451～524 7巾	525～600 8巾
～100	21,800	32,700	43,600	54,500	65,400	76,300	87,200
～120	24,600	36,900	49,200	61,500	73,800	86,100	98,400
～140	27,800	41,700	55,600	69,500	83,400	97,300	111,200
～160	30,600	45,900	61,200	76,500	91,800	107,100	122,400
～180	33,800	50,700	67,600	84,500	101,400	118,300	135,200
～200	36,600	54,900	73,200	91,500	109,800	128,100	146,400
～220	39,400	59,100	78,800	98,500	118,200	137,900	157,600
～240	42,600	63,900	85,200	106,500	127,800	149,100	170,400
～260	45,400	68,100	90,800	113,500	136,200	158,900	181,600
～280	48,600	72,900	97,200	121,500	145,800	170,100	194,400
～300	51,400	77,100	102,800	128,500	154,200	179,900	205,600

●タッセルなし

※3ッ山限定。1巾での両引きはできません。
※300cmを超える仕上り巾は両引きのみになります。
※片引きで300cmを超える400cmまでの場合は、別途料金が必要となります。詳しくは担当営業までお問い合せください。

プレーンシェード ドラム式・R-61PD

仕上り巾 / 仕上り丈	30～50	51～90	91～138	139～190	191～240	241～282	283～290	291～340	341～400
～100	23,600	26,400	31,600	42,600	48,100	52,900	60,900	66,300	72,400
～120	25,100	27,900	33,600	45,700	51,500	56,800	65,900	71,700	78,200
～140	26,700	29,500	35,500	48,900	55,000	60,600	71,000	77,100	83,900
～160	28,300	31,100	37,400	52,000	58,500	64,400	76,000	82,500	89,700
～180	29,800	32,600	39,300	55,100	62,000	68,200	81,100	87,900	95,400
～200	31,400	34,200	41,200	58,300	65,500	72,100	86,200	93,300	101,100
～220	33,000	35,800	43,100	61,400	69,000	75,900	91,200	98,700	106,900
～240	34,600	37,400	45,000	64,600	72,500	79,700	96,300	104,100	112,600
～260	36,100	38,900	47,000	67,700	75,900	83,600	101,300	109,500	118,400
～280	37,700	40,500	48,900	70,800	79,400	87,400	106,400	114,900	124,100
～300	39,300	42,100	50,800	74,000	82,900	91,200	111,400	120,300	129,900

※仕上り巾39cm以下の場合、仕上り丈は200cmまでになります。

プレーンシェード コード式・R-61PC

仕上り巾 / 仕上り丈	18～50	51～90	91～138	139～190	191～240
～100	16,300	18,900	24,100	34,900	40,300
～120	17,800	20,400	26,100	38,000	43,700
～140	19,400	22,000	28,000	41,200	47,200
～160	21,000	23,600	29,900	44,300	50,700
～180	22,500	25,100	31,800	47,400	54,200
～200	24,100	26,700	33,700	50,600	57,700
～220	25,700	28,300	35,600	53,700	61,200
～240	27,300	29,900	37,500	56,900	64,700
～260	28,800	31,400	39,500	60,000	68,100
～280	30,400	33,000	41,400	63,100	71,600
～300	32,000	34,600	43,300	66,300	75,100

■ギャザー縫製・SG

約2倍

仕上り丈＼仕上り巾	74～146 2巾	147～219 3巾	220～292 4巾	293～365 5巾	366～438 6巾	439～511 7巾	512～584 8巾
～100	18,000	27,000	36,000	45,000	54,000	63,000	72,000
～120	20,600	30,900	41,200	51,500	61,800	72,100	82,400
～140	23,200	34,800	46,400	58,000	69,600	81,200	92,800
～160	25,800	38,700	51,600	64,500	77,400	90,300	103,200
～180	28,400	42,600	56,800	71,000	85,200	99,400	113,600
～200	31,000	46,500	62,000	77,500	93,000	108,500	124,000
～220	33,600	50,400	67,200	84,000	100,800	117,600	134,400
～240	36,200	54,300	72,400	90,500	108,600	126,700	144,800
～260	38,800	58,200	77,600	97,000	116,400	135,800	155,200
～280	41,400	62,100	82,800	103,500	124,200	144,900	165,600
～300	44,000	66,000	88,000	110,000	132,000	154,000	176,000

※ワンプリーツギャザー、またはスモックギャザーが選択できます。　●タッセルなし

バルーンシェード プレーンタイプ ドラム式・B-11PD

約2倍

仕上り丈＼仕上り巾	40～50 1S	51～100 2S	101～150 3S	151～200 4S	201～250 5S	251～300 6S	301～350 7S	351～400 8S
～100	23,700	36,700	49,800	62,800	75,100	88,100	101,200	114,200
～120	25,500	40,300	55,200	70,000	84,000	98,800	113,700	128,500
～140	27,200	43,800	60,500	77,100	92,900	109,500	126,200	142,800
～160	29,000	47,400	65,900	84,200	101,800	120,200	138,700	157,100
～180	30,800	51,000	71,200	91,400	110,800	130,900	151,200	171,300
～200	32,600	54,500	76,600	98,500	119,700	141,600	163,700	185,600
～220	34,400	58,100	81,900	105,700	128,600	152,300	176,200	199,900
～240	36,200	61,700	87,300	112,800	137,500	163,000	188,700	214,200
～260	38,000	65,300	92,700	120,000	146,500	173,800	201,200	228,500
～280	39,700	68,800	98,000	127,100	155,400	184,500	213,700	242,700
～300	41,500	72,400	103,400	134,200	164,300	195,200	226,200	257,000

※出窓用など連結タイプの場合は上記本体価格にジョイント1ヶ所あたり7,000円を加算してください。

バルーンシェード フリルタイプ ドラム式・B-11FD

約2倍

仕上り丈＼仕上り巾	40～50 1S	51～100 2S	101～150 3S	151～200 4S	201～250 5S	251～300 6S	301～350 7S	351～400 8S
～100	27,200	42,700	58,400	74,900	90,600	106,100	122,700	138,300
～120	29,100	46,500	64,100	82,500	100,100	117,500	136,100	153,500
～140	31,000	50,300	69,800	90,100	109,600	129,000	149,400	168,700
～160	32,900	54,100	75,500	97,700	119,100	140,400	162,700	184,000
～180	34,800	57,900	81,200	105,300	128,600	151,800	176,000	199,200
～200	36,700	61,700	86,900	112,900	138,100	163,200	189,300	214,400
～220	38,600	65,600	92,600	120,600	147,600	174,600	202,600	229,600
～240	40,500	69,400	98,300	128,200	157,100	186,000	215,900	244,800
～260	42,400	73,200	104,000	135,800	166,600	197,400	229,300	260,000
～280	44,300	77,000	109,700	143,400	176,200	208,800	242,600	275,300
～300	46,200	80,800	115,400	151,000	185,700	220,200	255,900	290,500

※出窓用など連結タイプの場合は上記本体価格にジョイント1ヶ所あたり7,000円を加算してください。

バルーンシェード プレーンタイプ ドラム式・B-61PD

約2倍

仕上り丈＼仕上り巾	40～50 1S	51～100 2S	101～150 3S	151～200 4S	201～250 5S	251～300 6S	301～350 7S	351～400 8S
～100	22,900	35,100	47,400	59,600	71,100	83,300	95,600	107,900
～120	24,500	38,400	52,300	66,200	79,300	93,200	107,100	121,000
～140	26,100	41,600	57,200	72,700	87,500	103,000	118,600	134,100
～160	27,800	44,900	62,100	79,300	95,700	112,800	130,100	147,200
～180	29,400	48,200	67,100	85,800	103,900	122,700	141,500	160,300
～200	31,100	51,500	72,000	92,400	112,100	132,500	153,000	173,400
～220	32,700	54,800	76,900	99,000	120,300	142,300	164,500	186,500
～240	34,300	58,000	81,800	105,500	128,500	152,200	176,000	199,700
～260	36,000	61,300	86,700	112,100	136,700	162,000	187,400	212,800
～280	37,600	64,600	91,700	118,600	144,900	171,800	198,900	225,900
～300	39,300	67,900	96,600	125,200	153,100	181,700	210,400	239,000

※出窓用など連結タイプの場合は上記本体価格にジョイント1ヶ所あたり7,000円を加算してください。

バルーンシェード フリルタイプ ドラム式・B-61FD

約2倍

仕上り丈＼仕上り巾	40～50 1S	51～100 2S	101～150 3S	151～200 4S	201～250 5S	251～300 6S	301～350 7S	351～400 8S
～100	26,300	41,200	56,100	71,800	86,700	101,500	117,300	132,100
～120	28,100	44,700	61,400	78,900	95,600	112,200	129,800	146,300
～140	29,900	48,300	66,800	86,000	104,500	122,900	142,200	160,600
～160	31,700	51,900	72,100	93,200	113,400	133,600	154,700	174,900
～180	33,500	55,400	77,500	100,300	122,400	144,300	167,200	189,200
～200	35,300	59,000	82,800	107,500	131,300	155,000	179,700	203,500
～220	37,100	62,600	88,200	114,600	140,200	165,700	192,200	217,700
～240	38,800	66,100	93,500	121,700	149,100	176,400	204,700	232,000
～260	40,600	69,700	98,900	128,900	158,100	187,100	217,200	246,300
～280	42,400	73,300	104,300	136,000	167,000	197,900	229,700	260,600
～300	44,200	76,900	109,600	143,200	175,900	208,600	242,200	274,900

※出窓用など連結タイプの場合は上記本体価格にジョイント1ヶ所あたり7,000円を加算してください。

バルーンシェード プレーンタイプ コード式・B-11PC

約2倍

仕上り丈＼仕上り巾	40～50 1S	51～100 2S	101～150 3S	151～200 4S	201～250 5S
～100	16,800	30,000	43,200	56,400	68,800
～120	18,600	33,600	48,600	63,600	77,700
～140	20,300	37,100	53,900	70,700	86,600
～160	22,100	40,700	59,300	77,800	95,500
～180	23,900	44,300	64,600	85,000	104,500
～200	25,700	47,800	70,000	92,100	113,400
～220	27,500	51,400	75,300	99,300	122,300
～240	29,300	55,000	80,700	106,400	131,200
～260	31,100	58,600	86,100	113,600	140,200
～280	32,800	62,100	91,400	120,700	149,100
～300	34,600	65,700	96,800	127,800	158,000

※出窓用など連結タイプの場合は上記本体価格にジョイント1ヶ所あたり5,000円を加算してください。

バルーンシェード フリルタイプ コード式・B-11FC

約2倍

仕上り丈＼仕上り巾	40～50 1S	51～100 2S	101～150 3S	151～200 4S	201～250 5S
～100	20,300	36,000	51,800	68,500	84,300
～120	22,200	39,800	57,500	76,100	93,800
～140	24,100	43,600	63,200	83,700	103,300
～160	26,000	47,400	68,900	91,300	112,800
～180	27,900	51,200	74,600	98,900	122,300
～200	29,800	55,000	80,300	106,500	131,800
～220	31,700	58,900	86,000	114,200	141,300
～240	33,600	62,700	91,700	121,800	150,800
～260	35,500	66,500	97,400	129,400	160,300
～280	37,400	70,300	103,100	137,000	169,900
～300	39,300	74,100	108,800	144,600	179,400

※出窓用など連結タイプの場合は上記本体価格にジョイント1ヶ所あたり5,000円を加算してください。

バルーンシェード プレーンタイプ コード式・B-61PC

約2倍

仕上り丈＼仕上り巾	40～50 1S	51～100 2S	101～150 3S	151～200 4S	201～250 5S
～100	15,500	27,400	39,400	51,300	62,400
～120	17,000	30,500	44,000	57,500	70,200
～140	18,600	33,600	48,700	63,700	78,000
～160	20,100	36,700	53,300	69,900	85,700
～180	21,700	39,800	58,000	76,100	93,500
～200	23,200	42,900	62,600	82,300	101,200
～220	24,800	46,000	67,300	88,500	109,000
～240	26,300	49,100	71,900	94,700	116,700
～260	27,900	52,200	76,600	100,900	124,500
～280	29,400	55,300	81,200	107,100	132,300
～300	31,000	58,400	85,900	113,300	140,000

※出窓用など連結タイプの場合は上記本体価格にジョイント1ヶ所あたり5,000円を加算してください。

バルーンシェード フリルタイプ コード式・B-61FC

約2倍

仕上り丈＼仕上り巾	40～50 1S	51～100 2S	101～150 3S	151～200 4S	201～250 5S
～100	18,800	33,300	47,700	63,000	77,400
～120	20,500	36,700	52,800	69,800	85,900
～140	22,200	40,100	57,900	76,600	94,400
～160	23,900	43,500	63,000	83,400	102,900
～180	25,600	46,800	68,100	90,100	111,400
～200	27,300	50,200	73,200	96,900	119,900
～220	29,000	53,600	78,300	103,700	128,300
～240	30,700	57,000	83,400	110,500	136,800
～260	32,400	60,400	88,400	117,300	145,300
～280	34,100	63,800	93,500	124,100	153,800
～300	35,800	67,200	98,600	130,900	162,300

※出窓用など連結タイプの場合は上記本体価格にジョイント1ヶ所あたり5,000円を加算してください。

表示価格には消費税は含まれていません。

センタークロス フリルタイプ・S-1F / E-1F

約2.5倍 / 約2倍

約2.5倍仕上り巾	59～116	117～175	176～233	234～292	293～350	351～408
～100	26,400	38,100	——	——	——	——
～120	30,100	42,500	54,900	——	——	——
～140	33,000	47,600	61,500	——	——	——
～160	36,600	52,800	67,400	82,800	——	——
～180	39,600	57,900	74,000	90,100	106,900	——
～200	43,200	63,000	80,600	98,100	116,400	——
～220	46,900	68,100	87,200	106,200	125,200	145,000
～240	49,800	73,200	93,700	114,200	134,700	156,000
～260	53,500	78,400	100,300	122,300	144,300	166,200
～280	56,400	82,800	106,900	130,300	153,800	177,200
～300	60,100	87,900	113,500	138,400	163,300	188,200
約2倍仕上り巾	74～146	147～219	220～292	293～365	366～438	439～511

※アミカケのサイズについてはS-1F（約2.5倍）のみの対応です。
※上部ワンプリーツギャザー、3ッ山も選択できます。

センタークロス トリムタイプ・S-1T / E-1T

約2.5倍 / 約2倍

約2.5倍仕上り巾	59～116	117～175	176～233	234～292	293～350	351～408
～100	22,900	33,100	——	——	——	——
～120	26,100	37,600	48,300	——	——	——
～140	29,300	42,000	54,200	——	——	——
～160	32,500	46,600	60,000	73,500	——	——
～180	35,800	51,100	65,900	80,600	95,900	——
～200	38,900	55,700	71,800	87,900	104,500	——
～220	42,000	60,200	77,600	95,000	113,000	130,300
～240	45,300	64,700	83,500	102,200	121,400	140,300
～260	48,500	69,300	89,300	109,500	130,000	150,100
～280	51,700	73,800	95,200	116,600	138,500	160,000
～300	54,900	78,300	101,000	123,900	147,100	169,800
約2倍仕上り巾	74～146	147～219	220～292	293～365	366～438	439～511

※アミカケのサイズについてはS-1T（約2.5倍）のみの対応です。
※上部ワンプリーツギャザー、3ッ山も選択できます。

セパレート フリルタイプ・S-56F / E-56F

約2.5倍 / 約2倍

約2.5倍仕上り巾	～58	59～116
～100	18,100	29,200
～120	19,700	33,200
～140	22,100	36,300
～160	25,300	40,300
～180	26,800	43,400
～200	29,200	48,200
約2倍仕上り巾	～73	74～146

※上部ワンプリーツギャザー、3ッ山も選択できます。

セパレート トリムタイプ・S-56T / E-56T

約2.5倍 / 約2倍

約2.5倍仕上り巾	～58	59～116
～100	14,900	24,800
～120	16,900	28,200
～140	18,800	31,600
～160	20,800	35,100
～180	22,800	38,500
～200	24,800	42,000
約2倍仕上り巾	～73	74～146

※上部ワンプリーツギャザー、3ッ山も選択できます。

スカラップ フリルタイプ・S-9F・S-11F / E-9F・E-11F

約2.5倍 / 約2倍

約2.5倍仕上り巾	～175	176～233	234～292	293～350	351～408
～100	38,800	53,000	65,700	77,500	91,700
～120	43,500	59,300	73,600	87,000	102,800
～140	48,300	65,700	81,500	96,500	113,900
～160	53,000	72,000	89,400	106,000	124,900
～180	57,700	78,300	97,300	115,400	136,000
～200	62,500	84,600	105,200	124,900	147,100
約2倍仕上り巾	～219	220～292	293～365	366～438	439～511

※両引きも承ります。
※上部スモッグギャザー、3ッ山も選択できます。

スカラップ トリムタイプ・S-9TD・S-11TD / E-9TD・E-11TD

約2.5倍 / 約2倍

約2.5倍仕上り巾	～175	176～233	234～292	293～350	351～408
～100	41,600	55,400	69,300	83,100	97,000
～120	45,900	61,200	76,500	91,800	107,100
～140	50,300	67,000	83,800	100,500	117,300
～160	54,600	72,800	91,000	109,200	127,400
～180	59,000	78,600	98,300	117,900	137,600
～200	63,300	84,400	105,500	126,600	147,700
約2倍仕上り巾	～219	220～292	293～365	366～438	439～511

※両引きも承ります。
※上部スモッグギャザー、3ッ山も選択できます。

スカラップ フリルタイプ・S-10F / E-10F

約2.5倍 / 約2倍

約2.5倍仕上り巾	59～116	117～175	176～233	234～292	293～350	351～408
～100	25,300	38,000	49,800	62,500	75,100	87,800
～120	30,900	46,700	61,700	76,700	92,500	107,500
～140	34,000	51,400	68,000	84,600	102,000	118,600
～160	37,200	56,200	74,300	92,500	111,500	129,700
～180	40,400	60,900	80,700	100,400	121,000	140,700
～200	43,500	65,700	87,000	108,300	130,500	151,800
約2倍仕上り巾	74～146	147～219	220～292	293～365	366～438	439～511

※両引きも承ります。
※上部スモッグギャザー、3ッ山も選択できます。

スカラップ トリムタイプ・S-10TD / E-10TD

約2.5倍 / 約2倍

約2.5倍仕上り巾	59～116	117～175	176～233	234～292	293～350	351～408
～100	25,900	38,900	51,800	64,800	77,700	90,700
～120	28,800	43,200	57,600	72,000	86,400	100,800
～140	31,700	47,600	63,400	79,300	95,100	111,000
～160	34,600	51,900	69,200	86,500	103,800	121,100
～180	37,500	56,300	75,000	93,800	112,500	131,300
～200	40,400	60,600	80,800	101,000	121,200	141,400
約2倍仕上り巾	74～146	147～219	220～292	293～365	366～438	439～511

※両引きも承ります。
※上部スモッグギャザー、3ッ山も選択できます。

ハイギャザー フリルタイプ・S-12F / E-12F

約2.5倍 / 約2倍

約2.5倍仕上り巾	59～116	117～175	176～233	234～292	293～350	351～408
～100	24,400	34,800	45,300	55,700	67,500	77,900
～120	27,900	40,400	52,200	64,000	78,600	90,500
～140	31,300	45,300	59,200	73,100	89,100	103,000
～160	35,500	50,800	66,100	81,400	99,500	114,800
～180	39,000	55,700	73,100	90,500	109,900	127,300
～200	42,500	61,300	80,000	98,800	120,400	139,100
～220	46,000	66,800	87,000	107,200	131,500	151,700
～240	49,400	71,700	93,900	116,200	141,900	164,200
～260	53,600	77,300	100,900	124,500	152,400	176,000
～280	57,100	82,100	107,900	133,600	162,800	188,500
～300	60,600	87,700	114,800	141,900	173,200	200,400
約2倍仕上り巾	74～146	147～219	220～292	293～365	366～438	439～511

※両引きも承ります。
※3ッ山限定。

ハイギャザー トリムタイプ・S-12TC / E-12TC

約2.5倍 / 約2倍

約2.5倍仕上り巾	59～116	117～175	176～233	234～292	293～350	351～408
～100	30,200	44,100	58,000	71,800	85,700	100,200
～120	32,800	48,000	63,200	78,300	93,500	109,300
～140	35,400	51,900	68,400	84,900	101,300	118,500
～160	38,100	55,800	73,600	91,400	109,200	127,600
～180	40,700	59,700	78,800	97,900	117,000	136,700
～200	43,300	63,700	84,000	104,400	124,800	145,800
～220	45,900	67,600	89,200	110,900	132,600	155,000
～240	48,500	71,500	94,500	117,500	140,400	164,100
～260	51,100	75,400	99,700	124,000	148,300	173,200
～280	53,700	79,300	104,900	130,500	156,100	182,300
～300	56,300	83,200	110,100	137,000	163,900	191,500
約2倍仕上り巾	74～146	147～219	220～292	293～365	366～438	439～511

※両引きも承ります。
※3ッ山限定。

チューブトップ・S-19P

約1倍

仕上り巾 / 仕上り丈	～138
～100	10,100
～120	11,800
～140	13,500
～160	15,200
～180	16,900
～200	18,500
～220	20,200
～240	21,900
～260	23,600
～280	25,300
～300	26,900

※上部4cmの袋縫い。

E7227 153cm巾 4,400/m 2,870/㎡ 柄リピート たて 5.4cm×よこ ーcm

見本帳掲載 P.152

■スタイリッシュウェーブ縫製・KH KE KO

KH 約2倍 仕上り巾 / 仕上り丈	～76 1巾	77～153 2巾	154～229 3巾	230～306 4巾	307～382 5巾	383～459 6巾	460～535 7巾	536～600 8巾
～100	9,300	18,600	27,900	37,200	46,500	55,800	65,100	74,400
～120	10,700	21,400	32,100	42,800	53,500	64,200	74,900	85,600
～140	12,200	24,400	36,600	48,800	61,000	73,200	85,400	97,600
～160	13,600	27,200	40,800	54,400	68,000	81,600	95,200	108,800
～180	14,700	29,400	44,100	58,800	73,500	88,200	102,900	117,600
～200	16,100	32,200	48,300	64,400	80,500	96,600	112,700	128,800
～220	17,500	35,000	52,500	70,000	87,500	105,000	122,500	140,000
～240	18,600	37,200	55,800	74,400	93,000	111,600	130,200	148,800
～260	20,000	40,000	60,000	80,000	100,000	120,000	140,000	160,000
～280	21,400	42,800	64,200	85,600	107,000	128,400	149,800	171,200
～300	22,500	45,000	67,500	90,000	112,500	135,000	157,500	180,000
KE 約1.5倍仕上り巾	～100	101～200	201～306	307～408	409～510	511～612	613～714	715～800
KO 約1.5倍仕上り巾	～100	101～200	201～324	325～450	451～550	551～600		

●タッセルなし

※1巾での両引きはできません。
※2巾使いは、3ッ山両引きの場合、最大仕上り巾は上記と異なります。(P398参照)
※KEは2ッ山限定、KOは1ッ山限定。
※KH・KOは300cm、KEは400cmを超える仕上り巾は両引きのみになります。
※形態安定加工により風合いに変化が生じる場合があります。

■ハイグレード縫製・SH SE ■ニューシンプル縫製・SO ■フラット縫製・AP

SH 約2倍 仕上り巾 / 仕上り丈	～76 1巾	77～153 2巾	154～229 3巾	230～306 4巾	307～382 5巾	383～459 6巾	460～535 7巾	536～612 8巾	613～688 9巾
～100	8,900	17,800	26,700	35,600	44,500	53,400	62,300	71,200	80,100
～120	10,300	20,600	30,900	41,200	51,500	61,800	72,100	82,400	92,700
～140	11,600	23,200	34,800	46,400	58,000	69,600	81,200	92,800	104,400
～160	13,000	26,000	39,000	52,000	65,000	78,000	91,000	104,000	117,000
～180	14,000	28,000	42,000	56,000	70,000	84,000	98,000	112,000	126,000
～200	15,400	30,800	46,200	61,600	77,000	92,400	107,800	123,200	138,600
～220	16,700	33,400	50,100	66,800	83,500	100,200	116,900	133,600	150,300
～240	17,700	35,400	53,100	70,800	88,500	106,200	123,900	141,600	159,300
～260	19,100	38,200	57,300	76,400	95,500	114,600	133,700	152,800	171,900
～280	20,500	41,000	61,500	82,000	102,500	123,000	143,500	164,000	184,500
～300	21,500	43,000	64,500	86,000	107,500	129,000	150,500	172,000	193,500
SE 約1.5倍仕上り巾	～100	101～200	201～306	307～408	409～510	511～612	613～714	715～816	817～918
SO 約1.5倍仕上り巾	～100	101～200	201～324	325～450	451～550	551～674	675～774		
AP 約1倍仕上り巾	～137	138～274	275～423	424～576	577～725	726～878			

●タッセルなし

※SH、SE、SOは1巾での両引きはできません。
※SHの2巾使いは、3ッ山両引きの場合、最大仕上り巾は上記と異なります。(P398参照)
※SEは2ッ山、SOは1ッ山、APはヒダなし。

プレーンシェード ドラム式・R-61PD

仕上り巾 / 仕上り丈	30～50	51～90	91～145	146～190	191～240	241～296	297～340	341～400
～100	23,600	26,400	32,100	42,600	48,100	53,900	64,300	70,300
～120	25,900	28,700	35,000	46,900	52,800	59,200	71,000	77,600
～140	27,500	30,300	36,900	50,000	56,300	63,100	76,000	83,000
～160	28,300	31,100	37,900	52,000	58,500	65,400	79,400	86,500
～180	29,800	32,600	39,800	55,100	62,000	69,200	84,500	91,900
～200	32,200	35,000	42,700	59,400	66,800	74,600	91,200	99,200
～220	33,800	36,600	44,600	62,600	70,300	78,400	96,300	104,600
～240	34,600	37,400	45,500	64,600	72,500	80,700	99,700	108,100
～260	36,900	39,700	48,400	68,800	77,200	86,000	106,400	115,400
～280	38,500	41,300	50,300	72,000	80,700	89,900	111,400	120,800
～300	39,300	42,100	51,300	74,000	82,900	92,200	114,800	124,300

※仕上り巾39cm以下の場合、仕上り丈は200cmまでになります。

プレーンシェード コード式・R-61PC

仕上り巾 / 仕上り丈	18～50	51～90	91～145	146～190	191～240
～100	16,300	18,900	24,600	34,900	40,300
～120	18,600	21,200	27,500	39,200	45,000
～140	20,200	22,800	29,400	42,300	48,500
～160	21,000	23,600	30,400	44,300	50,700
～180	22,500	25,100	32,300	47,400	54,200
～200	24,900	27,500	35,200	51,700	59,000
～220	26,500	29,100	37,100	54,900	62,500
～240	27,300	29,900	38,000	56,900	64,700
～260	29,600	32,200	40,900	61,100	69,400
～280	31,200	33,800	42,800	64,300	72,900
～300	32,000	34,600	43,800	66,300	75,100

表示価格には消費税は含まれていません。

■ギャザー縫製・SG

約2倍

仕上り丈＼仕上り巾	77～153 2巾	154～229 3巾	230～306 4巾	307～382 5巾	383～459 6巾	460～535 7巾	536～612 8巾
～100	18,600	27,900	37,200	46,500	55,800	65,100	74,400
～120	21,400	32,100	42,800	53,500	64,200	74,900	85,600
～140	23,600	35,400	47,200	59,000	70,800	82,600	94,400
～160	26,400	39,600	52,800	66,000	79,200	92,400	105,600
～180	29,400	44,100	58,800	73,500	88,200	102,900	117,600
～200	32,200	48,300	64,400	80,500	96,600	112,700	128,800
～220	34,400	51,600	68,800	86,000	103,200	120,400	137,600
～240	37,200	55,800	74,400	93,000	111,600	130,200	148,800
～260	40,000	60,000	80,000	100,000	120,000	140,000	160,000
～280	42,200	63,300	84,400	105,500	126,600	147,700	168,800
～300	45,000	67,500	90,000	112,500	135,000	157,500	180,000

※ワンプリーツギャザー、またはスモックギャザーが選択できます。　●タッセルなし

ピーコックシェード コード式・R-62PC

仕上り丈＼仕上り巾	60～86	87～125
～120	30,900	50,200
～140	32,000	53,500
～160	34,200	57,900
～180	36,400	62,300
～200	38,600	66,700
～220	40,800	71,000
～240	43,000	75,400

バルーンシェード プレーンタイプ ドラム式・B-11PD

約2倍

仕上り丈＼仕上り巾	40～50 1S	51～100 2S	101～150 3S	151～200 4S	201～250 5S	251～300 6S	301～350 7S	351～400 8S
～100	23,900	37,200	50,500	63,800	76,200	89,500	102,800	116,100
～120	25,700	40,800	56,000	71,100	86,300	101,400	116,600	131,600
～140	28,500	45,400	62,400	79,300	96,300	113,300	130,300	147,200
～160	30,300	49,100	67,900	87,600	106,400	125,100	144,000	163,600
～180	31,200	51,800	72,500	93,000	113,700	134,300	155,000	175,500
～200	34,000	56,400	78,900	101,300	123,800	146,200	168,700	191,100
～220	35,800	60,000	84,400	108,600	133,800	158,100	182,400	206,600
～240	36,700	62,800	88,900	115,000	141,100	167,200	192,400	218,500
～260	38,500	66,400	94,400	122,300	150,300	178,200	206,200	234,000
～280	41,300	71,000	100,800	130,500	160,300	190,100	220,800	250,500
～300	43,100	74,700	106,300	138,800	170,400	201,900	234,500	266,000

※出窓用など連結タイプの場合は上記本体価格にジョイント1ヶ所あたり7,000円を加算してください。

バルーンシェード フリルタイプ ドラム式・B-11FD

約2倍

仕上り丈＼仕上り巾	40～50 1S	51～100 2S	101～150 3S	151～200 4S	201～250 5S	251～300 6S	301～350 7S	351～400 8S
～100	27,500	44,400	61,300	77,200	94,200	111,000	127,000	143,900
～120	29,500	47,300	65,200	84,000	102,000	119,800	138,700	156,500
～140	31,400	51,200	72,100	91,800	112,700	132,500	153,300	173,100
～160	33,400	56,100	77,900	100,600	123,400	145,200	168,000	190,700
～180	35,300	60,000	84,700	109,400	133,200	157,800	182,600	207,300
～200	37,300	62,900	89,600	115,200	142,000	167,600	193,300	219,900
～220	39,200	67,800	95,500	124,000	151,700	180,300	208,900	236,500
～240	41,200	71,700	102,300	131,800	162,400	193,000	223,600	253,100
～260	43,100	74,600	107,200	138,700	170,200	202,700	234,300	265,800
～280	45,100	79,500	113,000	147,400	181,000	215,400	248,900	283,400
～300	47,000	83,400	119,900	155,200	191,700	228,100	263,600	299,900

※出窓用など連結タイプの場合は上記本体価格にジョイント1ヶ所あたり7,000円を加算してください。

バルーンシェード プレーンタイプ ドラム式・B-61PD

約2倍

仕上り丈＼仕上り巾	40～50 1S	51～100 2S	101～150 3S	151～200 4S	201～250 5S	251～300 6S	301～350 7S	351～400 8S
～100	23,100	35,500	48,000	60,400	72,100	84,500	97,000	109,400
～120	24,700	38,800	53,000	67,100	81,300	95,400	109,600	123,700
～140	27,300	43,000	58,900	74,700	90,500	106,300	122,200	137,900
～160	28,900	46,400	63,900	82,200	99,700	117,200	134,700	153,000
～180	29,800	48,900	68,100	87,200	106,400	125,600	144,800	163,900
～200	32,300	53,100	74,000	94,800	115,700	136,500	157,300	178,100
～220	34,000	56,400	79,000	101,500	124,900	147,300	169,900	192,400
～240	34,800	58,900	83,200	107,300	131,600	155,700	179,100	203,300
～260	36,500	62,300	88,200	114,000	140,000	165,800	191,700	217,500
～280	39,000	66,500	94,100	121,600	149,200	176,700	205,100	232,600
～300	40,700	69,800	99,100	129,100	158,400	187,600	217,700	246,800

※出窓用など連結タイプの場合は上記本体価格にジョイント1ヶ所あたり7,000円を加算してください。

バルーンシェード プレーンタイプ コード式・B-11PC

約2倍

仕上り丈＼仕上り巾	40～50 1S	51～100 2S	101～150 3S	151～200 4S	201～250 5S
～100	17,000	30,500	43,900	57,400	69,900
～120	18,800	34,100	49,400	64,700	80,000
～140	21,600	38,700	55,800	72,900	90,000
～160	23,400	42,400	61,300	81,200	100,100
～180	24,300	45,100	65,900	86,600	107,400
～200	27,100	49,700	72,300	94,900	117,500
～220	28,900	53,300	77,800	102,200	127,500
～240	29,800	56,100	82,300	108,600	134,800
～260	31,600	59,700	87,800	115,900	144,000
～280	34,400	64,300	94,200	124,100	154,000
～300	36,200	68,000	99,700	132,400	164,100

※出窓用など連結タイプの場合は上記本体価格にジョイント1ヶ所あたり5,000円を加算してください。

バルーンシェード フリルタイプ コード式・B-11FC

約2倍

仕上り丈＼仕上り巾	40～50 1S	51～100 2S	101～150 3S	151～200 4S	201～250 5S
～100	20,600	37,700	54,700	70,800	87,900
～120	22,600	40,600	58,600	77,600	95,700
～140	24,500	44,500	65,500	85,400	106,400
～160	26,500	49,400	71,300	94,200	117,100
～180	28,400	53,300	78,100	103,000	126,900
～200	30,400	56,200	83,000	108,800	135,700
～220	32,300	61,100	88,900	117,600	145,400
～240	34,300	65,000	95,700	125,400	156,100
～260	36,200	67,900	100,600	132,300	163,900
～280	38,200	72,800	106,400	141,000	174,700
～300	40,100	76,700	113,300	148,800	185,400

※出窓用など連結タイプの場合は上記本体価格にジョイント1ヶ所あたり5,000円を加算してください。

バルーンシェード プレーンタイプ コード式・B-61PC

約2倍

仕上り丈＼仕上り巾	40～50 1S	51～100 2S	101～150 3S	151～200 4S	201～250 5S
～100	15,700	27,800	39,900	52,000	63,300
～120	17,200	30,900	44,600	58,300	72,000
～140	19,600	34,900	50,200	65,500	80,700
～160	21,200	38,100	54,900	72,600	89,400
～180	22,000	40,400	58,900	77,300	95,800
～200	24,400	44,400	64,400	84,500	104,500
～220	26,000	47,600	69,200	90,800	113,200
～240	26,700	49,900	73,100	96,300	119,500
～260	28,300	53,100	77,900	102,700	127,500
～280	30,700	57,100	83,400	109,800	136,200
～300	32,300	60,200	88,200	116,900	144,900

※出窓用など連結タイプの場合は上記本体価格にジョイント1ヶ所あたり5,000円を加算してください。

表示価格には消費税は含まれていません。

バルーンシェード フリルタイプ ドラム式・B-61FD

約2倍

仕上り巾 / 仕上り丈	40～50 1S	51～100 2S	101～150 3S	151～200 4S	201～250 5S	251～300 6S	301～350 7S	351～400 8S
～100	26,700	42,700	58,800	73,800	89,900	105,900	121,100	137,100
～120	28,500	45,400	62,400	80,200	97,300	114,200	132,100	149,000
～140	30,300	49,100	68,800	87,600	107,300	126,100	145,800	164,600
～160	32,100	53,600	74,300	95,800	117,400	137,900	159,500	181,000
～180	34,000	57,300	80,700	104,000	126,500	149,800	173,200	196,600
～200	35,800	60,000	85,300	109,500	134,700	159,000	183,300	208,400
～220	37,600	64,600	90,800	117,700	143,900	170,900	197,900	224,000
～240	39,500	68,300	97,200	125,000	153,900	182,700	211,600	239,500
～260	41,300	71,000	101,700	131,400	161,300	191,900	221,700	251,400
～280	43,100	75,600	107,200	139,700	171,300	203,800	235,400	267,900
～300	44,900	79,200	113,600	147,000	181,400	215,700	249,100	283,400

※出窓用など連結タイプの場合は上記本体価格にジョイント1ヶ所あたり7,000円を加算してください。

バルーンシェード フリルタイプ コード式・B-61FC

約2倍

仕上り巾 / 仕上り丈	40～50 1S	51～100 2S	101～150 3S	151～200 4S	201～250 5S
～100	19,100	34,700	50,200	64,900	80,500
～120	20,800	37,300	53,700	71,000	87,400
～140	22,600	40,700	59,800	77,900	97,000
～160	24,300	45,100	65,000	85,800	106,500
～180	26,100	48,600	71,100	93,600	115,200
～200	27,800	51,200	75,400	98,800	123,000
～220	29,500	55,500	80,600	106,600	131,700
～240	31,300	59,000	86,700	113,500	141,300
～260	33,000	61,600	91,000	119,600	148,200
～280	34,700	65,900	96,200	127,400	157,800
～300	36,500	69,400	102,300	134,400	167,300

※出窓用など連結タイプの場合は上記本体価格にジョイント1ヶ所あたり5,000円を加算してください。

センタークロス フリルタイプ・S-1F　約2.5倍
E-1F　約2倍

約2.5倍仕上り巾	62～122	123～183	184～244	245～306	307～367	368～428
～100	29,100	39,600	——	——	——	——
～120	32,100	44,800	——	——	——	——
～140	35,900	49,300	63,500	——	——	——
～160	40,300	54,500	70,200	85,800	——	——
～180	43,300	60,500	77,600	94,000	——	——
～200	46,300	65,000	82,900	100,800	119,400	——
～220	50,000	70,200	90,300	109,700	129,900	149,200
～240	54,500	75,400	97,000	118,700	140,300	161,200
～260	57,500	79,900	102,300	125,400	147,800	170,900
～280	61,200	85,100	109,700	133,600	158,200	182,800
～300	65,000	91,100	116,400	142,500	168,600	194,800
約2倍仕上り巾	77～153	154～229	230～306	307～382	383～459	460～535

※アミカケのサイズについてはS-1F（約2.5倍）のみの対応です。
※上部ワンプリーツギャザー、3ッ山も選択できます。

セパレート フリルタイプ・S-56F　約2.5倍
E-56F　約2倍

約2.5倍仕上り巾	～61	62～122
～100	18,500	29,800
～120	20,100	33,000
～140	23,300	37,900
～160	25,000	41,900
～180	27,400	45,100
～200	29,000	49,200
約2倍仕上り巾	～76	77～153

※上部ワンプリーツギャザー、3ッ山も選択できます。

スカラップ フリルタイプ・S-9F・S-11F　約2.5倍
E-9F・E-11F　約2倍

約2.5倍仕上り巾	～183	184～244	245～306	307～367	368～428
～100	39,600	54,100	67,000	79,200	93,700
～120	45,300	60,600	75,100	89,600	105,800
～140	50,100	67,900	84,000	100,100	117,900
～160	55,700	75,100	92,900	110,600	130,000
～180	59,800	80,000	99,300	118,700	138,900
～200	64,600	87,200	108,200	129,200	151,800
約2倍仕上り巾	～229	230～306	307～382	383～459	460～535

※両引きも承ります。
※上部スモッグギャザー、3ッ山も選択できます。

スカラップ フリルタイプ・S-10F　約2.5倍
E-10F　約2倍

約2.5倍仕上り巾	62～122	123～183	184～244	245～306	307～367	368～428
～100	25,900	38,800	50,900	63,800	76,700	89,600
～120	32,300	48,500	64,600	80,000	96,100	112,300
～140	34,800	52,500	69,500	86,400	104,200	121,100
～160	38,800	57,400	76,700	95,300	114,700	133,200
～180	42,000	63,000	83,200	104,200	125,200	145,300
～200	45,300	67,900	90,500	113,100	135,700	158,300
約2倍仕上り巾	77～153	154～229	230～306	307～382	383～459	460～535

※両引きも承ります。
※上部スモッグギャザー、3ッ山も選択できます。

ハイギャザー フリルタイプ・S-12F　約2.5倍
E-12F　約2倍

約2.5倍仕上り巾	62～122	123～183	184～244	245～306	307～367	368～428
～100	24,800	35,400	46,800	57,400	69,400	80,700
～120	29,100	41,100	53,800	65,900	80,700	92,800
～140	32,600	46,800	60,900	75,100	91,300	105,500
～160	36,100	51,700	68,000	83,600	102,000	118,200
～180	39,700	57,400	75,100	92,800	113,300	130,300
～200	43,200	63,000	82,100	101,300	123,900	143,000
～220	47,500	68,000	89,200	110,500	134,500	155,800
～240	51,000	73,700	96,300	119,000	145,800	168,500
～260	54,500	79,300	103,400	128,200	156,500	180,500
～280	58,100	84,300	110,500	136,600	167,100	193,300
～300	62,300	89,900	117,500	145,800	178,400	206,000
約2倍仕上り巾	77～153	154～229	230～306	307～382	383～459	460～535

※両引きも承ります。
※3ッ山限定。

チューブトップ・S-19P

約1倍

仕上り巾 / 仕上り丈	～145
～100	10,400
～120	12,100
～140	13,800
～160	15,500
～180	17,200
～200	19,000
～220	20,700
～240	22,400
～260	24,100
～280	25,800
～300	27,500

※上部4cmの袋縫い。

表示価格には消費税は含まれていません。

E7228 300cm巾 6,500/m 2,160/㎡ 柄リピート 上下 ―cm×左右 ―cm

ヨコ使い 見本帳掲載 P.152

■スタイリッシュウェーブ縫製・KH KE KO

KH 約2倍 仕上り巾 / 仕上り丈	～50	51～100	101～150	151～200	201～250	251～300	301～350	351～400	401～450	451～500
～260	10,700	21,400	32,100	42,800	53,500	64,200	74,900	85,600	96,300	107,000
KE 約1.5倍仕上り巾	～54	55～124	125～200	201～266	267～333	334～400	401～466	467～533	534～600	
KO 約1.5倍仕上り巾	～62	63～124	125～200	201～274	275～350	351～424	425～500			

※仕上り巾78～100cmは、両引きの場合、2ッ山となります。
※KEは2ッ山限定、KOは1ッ山限定。
※KH・KOは300cm、KEは400cmを超える仕上り巾は両引きのみになります。
※形態安定加工により風合いに変化が生じる場合があります。

●タッセルなし

■ハイグレード縫製・SH SE ■ニューシンプル縫製・SO ■フラット縫製・AP

SH 約2倍 仕上り巾 / 仕上り丈	～50	51～100	101～150	151～200	201～250	251～300	301～350	351～400	401～450	451～500
～260	10,100	20,200	30,300	40,400	50,500	60,600	70,700	80,800	90,900	101,000
SE 約1.5倍仕上り巾	～54	55～124	125～200	201～266	267～333	334～400	401～466	467～533	534～600	
SO 約1.5倍仕上り巾	～62	63～124	125～200	201～274	275～350	351～424	425～500			
AP 約1倍仕上り巾	～84	85～168	169～264	265～364	365～460	461～560	561～656	657～756		

※仕上り巾78～100cmは、両引きの場合、2ッ山となります。
※SEは2ッ山、SOは1ッ山、APはヒダなし。

●タッセルなし

■スタイリッシュウェーブ縫製 ウエイトテープ・KB

約2倍

仕上り巾 / 仕上り丈	～50	51～100	101～150	151～200	201～250	251～300	301～350	351～400	401～450	451～500
～281	11,600	23,200	34,800	46,400	58,000	69,600	81,200	92,800	104,400	116,000

※仕上り巾78～100cmは、両引きの場合、2ッ山となります。
※300cmを超える仕上り巾は両引きのみになります。
※形態安定加工により風合いに変化が生じる場合があります。

●タッセルなし

■ウエイトテープ縫製・AB AF ■ニューシンプル縫製 ウエイトテープ・SU ■フラット縫製 ウエイトテープ・AY

AB 約2倍 仕上り巾 / 仕上り丈	～50	51～100	101～150	151～200	201～250	251～300	301～350	351～400	401～450	451～500
～281	11,000	22,000	33,000	44,000	55,000	66,000	77,000	88,000	99,000	110,000
AF 約1.5倍仕上り巾	～54	55～124	125～200	201～266	267～333	334～400	401～466	467～533	534～600	
SU 約1.5倍仕上り巾	～62	63～124	125～200	201～274	275～350	351～424	425～500			
AY 約 1 倍仕上り巾	～84	85～168	169～264	265～364	365～460	461～560	561～656	657～756		

※仕上り巾78～100cmは、両引きの場合、2ッ山となります。
※AFは2ッ山、SUは1ッ山、AYはヒダなし。

●タッセルなし

プレーンシェード ドラム式・R-61PD

仕上り巾 / 仕上り丈	30～50	51～90	91～140	141～190	191～240	241～290	291～340	341～400
～280	29,000	34,400	46,300	58,100	69,900	81,700	93,600	106,600

※仕上り巾39cm以下の場合、仕上り丈は200cmまでになります。

プレーンシェード コード式・R-61PC

仕上り巾 / 仕上り丈	18～50	51～90	91～140	141～190	191～240
～280	21,700	26,900	38,700	50,400	62,100

■ギャザー縫製・SG

約2倍

仕上り丈＼仕上り巾	51～100	101～150	151～200	201～250	251～300	301～350	351～400
～262	21,400	32,100	42,800	53,500	64,200	74,900	85,600

※ワンプリーツギャザー、またはスモックギャザーが選択できます。　●タッセルなし

シェイパーシェード ドラム式・R-65PD

仕上り丈＼仕上り巾	30～50	51～90	91～140	141～190	191～240	241～290	291～340	341～400
～100	35,200	37,800	55,600	62,600	80,100	87,200	107,400	115,100
～120	37,300	39,900	59,000	66,600	85,500	93,200	114,600	122,900
～140	39,500	42,100	62,300	70,600	90,800	99,100	121,800	130,800
～160	41,500	44,100	65,700	74,600	96,200	105,100	129,000	138,600
～180	43,700	46,300	68,900	78,500	101,500	111,100	136,200	146,400
～200	45,800	48,400	72,200	82,400	106,900	117,100	143,500	154,300
～220	47,900	50,500	75,600	86,400	112,200	123,100	150,700	162,100
～240	50,100	52,700	78,900	90,400	117,600	129,000	157,900	170,000
～260	52,100	54,700	82,300	94,400	122,900	135,000	165,100	177,800
～280	54,300	56,900	85,600	98,300	128,300	141,000	172,300	185,600

※仕上り巾39cm以下の場合、仕上り丈は200cmまでになります。

シェイパーシェード コード式・R-65PC

仕上り丈＼仕上り巾	18～50	51～90	91～140	141～190	191～240
～100	25,200	27,800	41,000	48,000	55,000
～120	27,300	29,900	43,800	51,400	59,100
～140	29,500	32,100	46,600	54,900	63,100
～160	31,600	34,200	49,400	58,300	67,200
～180	33,800	36,400	52,100	61,700	71,200
～200	35,900	38,500	54,800	65,000	75,200
～220	38,000	40,600	57,600	68,400	79,200
～240	40,200	42,800	60,400	71,900	83,300
～260	42,300	44,900	63,200	75,300	87,300
～280	44,500	47,100	66,000	78,700	91,400

バルーンシェード プレーンタイプ ドラム式・B-11PD

約2倍

仕上り丈＼仕上り巾	40～50 1S	51～100 2S	101～150 3S	151～200 4S	201～250 5S	251～300 6S	301～350 7S	351～400 8S
～290	36,000	58,100	82,000	104,100	128,000	150,100	174,000	196,100

※出窓用など連結タイプの場合は上記本体価格にジョイント1ヶ所あたり7,000円を加算してください。

バルーンシェード プレーンタイプ コード式・B-11PC

約2倍

仕上り丈＼仕上り巾	40～50 1S	51～100 2S	101～150 3S	151～200 4S	201～250 5S
～290	29,100	51,400	75,400	97,700	121,700

※出窓用など連結タイプの場合は上記本体価格にジョイント1ヶ所あたり5,000円を加算してください。

バルーンシェード フリルタイプ ドラム式・B-11FD

約2倍

仕上り丈＼仕上り巾	40～50 1S	51～100 2S	101～150 3S	151～200 4S	201～250 5S	251～300 6S	301～350 7S	351～400 8S
～290	42,700	74,800	105,300	135,700	166,200	196,600	227,100	257,500

※出窓用など連結タイプの場合は上記本体価格にジョイント1ヶ所あたり7,000円を加算してください。

バルーンシェード フリルタイプ コード式・B-11FC

約2倍

仕上り丈＼仕上り巾	40～50 1S	51～100 2S	101～150 3S	151～200 4S	201～250 5S
～290	35,800	68,100	98,700	129,300	159,900

※出窓用など連結タイプの場合は上記本体価格にジョイント1ヶ所あたり5,000円を加算してください。

バルーンシェード プレーンタイプ ドラム式・B-61PD

約2倍

仕上り丈＼仕上り巾	40～50 1S	51～100 2S	101～150 3S	151～200 4S	201～250 5S	251～300 6S	301～350 7S	351～400 8S
～290	33,900	54,200	76,100	96,500	118,400	138,700	160,600	181,000

※出窓用など連結タイプの場合は上記本体価格にジョイント1ヶ所あたり7,000円を加算してください。

バルーンシェード プレーンタイプ コード式・B-61PC

約2倍

仕上り丈＼仕上り巾	40～50 1S	51～100 2S	101～150 3S	151～200 4S	201～250 5S
～290	25,700	45,200	66,000	85,500	106,300

※出窓用など連結タイプの場合は上記本体価格にジョイント1ヶ所あたり5,000円を加算してください。

バルーンシェード フリルタイプ ドラム式・B-61FD

約2倍

仕上り丈＼仕上り巾	40～50 1S	51～100 2S	101～150 3S	151～200 4S	201～250 5S	251～300 6S	301～350 7S	351～400 8S
～290	40,700	70,800	99,300	127,800	156,400	184,900	213,500	241,900

※出窓用など連結タイプの場合は上記本体価格にジョイント1ヶ所あたり7,000円を加算してください。

バルーンシェード フリルタイプ コード式・B-61FC

約2倍

仕上り丈＼仕上り巾	40～50 1S	51～100 2S	101～150 3S	151～200 4S	201～250 5S
～290	32,300	61,000	88,200	115,500	142,700

※出窓用など連結タイプの場合は上記本体価格にジョイント1ヶ所あたり5,000円を加算してください。

センタークロス フリルタイプ・S-1F　約2.5倍
E-1F　約2倍

約2.5倍仕上り巾	41～80	81～120	121～160	161～200	201～240	241～280	281～320
～100	37,500	51,300	67,500	81,300	——	——	——
～120	38,800	51,300	67,500	81,300	96,300	——	——
～140	38,800	52,500	67,500	81,300	96,300	110,000	——
～160	38,800	52,500	68,800	83,800	96,300	110,000	125,000
～180	40,000	52,500	68,800	83,800	97,500	110,000	125,000
～200	40,000	53,800	68,800	83,800	97,500	112,500	125,000
～220	40,000	53,800	71,300	83,800	97,500	112,500	126,300
～240	40,000	53,800	71,300	85,000	97,500	112,500	126,300
～260	41,300	55,000	71,300	85,000	100,000	112,500	126,300
～280	41,300	55,000	72,500	85,000	100,000	113,800	126,300
～290	41,300	55,000	72,500	85,000	100,000	113,800	127,500
約2倍仕上り巾	51～100	101～150	151～200	201～250	251～300	301～350	351～400

※アミカケのサイズについてはS-1F（約2.5倍）のみの対応です。
※上部ワンプリーツギャザー、3ッ山も選択できます。

センタークロス トリムタイプ・S-1T　約2.5倍
E-1T　約2倍

約2.5倍仕上り巾	41～80	81～120	121～160	161～200	201～240	241～280	281～320
～100	30,900	43,500	56,000	68,700	——	——	——
～120	31,400	44,100	56,600	69,200	81,700	——	——
～140	32,000	44,600	57,100	69,800	82,300	94,800	——
～160	32,500	45,200	57,700	70,300	82,700	95,300	107,800
～180	33,000	45,700	58,200	70,700	83,200	95,900	108,400
～200	33,600	46,200	58,600	71,300	83,800	96,400	108,900
～220	34,100	46,800	59,200	71,800	84,300	97,000	109,500
～240	34,700	47,200	59,700	72,400	84,900	97,500	110,000
～260	35,100	47,800	60,300	72,900	85,400	98,000	110,400
～280	35,600	48,300	60,800	73,400	85,900	98,600	111,000
～290	36,000	48,600	61,000	73,700	86,200	98,800	111,300
約2倍仕上り巾	51～100	101～150	151～200	201～250	251～300	301～350	351～400

※アミカケのサイズについてはS-1T（約2.5倍）のみの対応です。
※上部ワンプリーツギャザー、3ッ山も選択できます。

セパレート フリルタイプ・S-56F　約2.5倍
E-56F　約2倍

約2.5倍仕上り巾	～40	41～80
～100	24,800	38,500
～120	24,800	39,900
～140	24,800	39,900
～160	26,200	39,900
～180	26,200	42,600
～200	26,200	42,600
約2倍仕上り巾	～50	51～100

※上部ワンプリーツギャザー、3ッ山も選択できます。

セパレート トリムタイプ・S-56T　約2.5倍
E-56T　約2倍

約2.5倍仕上り巾	～40	41～80
～100	19,100	32,800
～120	19,700	33,400
～140	20,200	33,800
～160	20,800	34,400
～180	21,300	34,900
～200	21,700	35,400
約2倍仕上り巾	～50	51～100

※上部ワンプリーツギャザー、3ッ山も選択できます。

表示価格には消費税は含まれていません。

スカラップ フリルタイプ・S-9F・S-11F　約2.5倍
E-9F・E-11F　約2倍

約2.5倍仕上り巾	～120	121～160	161～200	201～240	241～280	281～320	321～360
～290	53,500	69,900	85,000	101,400	117,900	132,900	149,400
約2倍仕上り巾	～150	151～200	201～250	251～300	301～350	351～400	401～450

※両引きも承ります。
※上部スモッグギャザー、3ッ山も選択できます。

スカラップ フリルタイプ・S-10F　約2.5倍
E-10F　約2倍

約2.5倍仕上り巾	41～80	81～120	121～160	161～200	201～240	241～280	281～320
～290	37,000	54,800	71,300	89,100	105,500	123,300	139,800
約2倍仕上り巾	51～100	101～150	151～200	201～250	251～300	301～350	351～400

※両引きも承ります。
※上部スモッグギャザー、3ッ山も選択できます。

ハイギャザー フリルタイプ・S-12F　約2.5倍
E-12F　約2倍

約2.5倍仕上り巾	41～80	81～120	121～160	161～200	201～240	241～280	281～320
～300	45,900	65,800	77,600	96,400	116,400	135,200	146,900
約2倍仕上り巾	51～100	101～150	151～200	201～250	251～300	301～350	351～400

※両引きも承ります。
※3ッ山限定。

チューブトップ・S-19P　約1倍

仕上り巾 / 仕上り丈	～50	51～100	101～150	151～200	201～250	251～300	301～350
～285	10,400	17,700	25,100	32,400	39,800	47,200	54,500

※上部4cmの袋縫い。

スカラップ トリムタイプ・S-9TD・S-11TD　約2.5倍
E-9TD・E-11TD　約2倍

約2.5倍仕上り巾	～120	121～160	161～200	201～240	241～280	281～320	321～360
～290	53,100	69,900	86,800	103,600	120,500	137,300	154,200
約2倍仕上り巾	～150	151～200	201～250	251～300	301～350	351～400	401～450

※両引きも承ります。
※上部スモッグギャザー、3ッ山も選択できます。

スカラップ トリムタイプ・S-10TD　約2.5倍
E-10TD　約2倍

約2.5倍仕上り巾	41～80	81～120	121～160	161～200	201～240	241～280	281～320
～290	35,000	51,300	67,500	83,800	100,000	116,300	132,500
約2倍仕上り巾	51～100	101～150	151～200	201～250	251～300	301～350	351～400

※両引きも承ります。
※上部スモッグギャザー、3ッ山も選択できます。

ハイギャザー トリムタイプ・S-12TC　約2.5倍
E-12TC　約2倍

約2.5倍仕上り巾	41～80	81～120	121～160	161～200	201～240	241～280	281～320
～300	39,300	55,600	72,000	88,300	104,700	121,000	137,400
約2倍仕上り巾	51～100	101～150	151～200	201～250	251～300	301～350	351～400

※両引きも承ります。
※3ッ山限定。

E7229・7230 300cm巾 5,000/m 1,660/㎡ 柄リピート 上下 ―cm×左右 ―cm

ヨコ使い 見本帳掲載 P.153

■スタイリッシュウェーブ縫製・KH KE KO

KH 約2倍仕上り巾 / 仕上り丈	～50	51～100	101～150	151～200	201～250	251～300	301～350	351～400	401～450	451～500
～260	8,600	17,200	25,800	34,400	43,000	51,600	60,200	68,800	77,400	86,000
KE 約1.5倍仕上り巾	～54	55～124	125～200	201～266	267～333	334～400	401～466	467～533	534～600	
KO 約1.5倍仕上り巾	～62	63～124	125～200	201～274	275～350	351～424	425～500			

●タッセルなし

※仕上り巾78～100cmは、両引きの場合、2ッ山となります。
※KEは2ッ山限定、KOは1ッ山限定。
※KH・KOは300cm、KEは400cmを超える仕上り巾は両引きのみになります。
※形態安定加工により風合いに変化が生じる場合があります。

■ハイグレード縫製・SH SE ■ニューシンプル縫製・SO ■フラット縫製・AP

SH 約2倍仕上り巾 / 仕上り丈	～50	51～100	101～150	151～200	201～250	251～300	301～350	351～400	401～450	451～500
～260	8,000	16,000	24,000	32,000	40,000	48,000	56,000	64,000	72,000	80,000
SE 約1.5倍仕上り巾	～54	55～124	125～200	201～266	267～333	334～400	401～466	467～533	534～600	
SO 約1.5倍仕上り巾	～62	63～124	125～200	201～274	275～350	351～424	425～500			
AP 約1倍仕上り巾	～84	85～168	169～264	265～364	365～460	461～560	561～656	657～756		

●タッセルなし

※仕上り巾78～100cmは、両引きの場合、2ッ山となります。
※SEは2ッ山、SOは1ッ山、APはヒダなし。

■スタイリッシュウェーブ縫製 ウエイトテープ・KB

約2倍

仕上り巾 / 仕上り丈	～50	51～100	101～150	151～200	201～250	251～300	301～350	351～400	401～450	451～500
～281	10,100	20,200	30,300	40,400	50,500	60,600	70,700	80,800	90,900	101,000

●タッセルなし

※仕上り巾78～100cmは、両引きの場合、2ッ山となります。
※300cmを超える仕上り巾は両引きのみになります。
※形態安定加工により風合いに変化が生じる場合があります。

■ウエイトテープ縫製・AB AF ■ニューシンプル縫製 ウエイトテープ・SU ■フラット縫製 ウエイトテープ・AY

AB 約2倍仕上り巾 / 仕上り丈	～50	51～100	101～150	151～200	201～250	251～300	301～350	351～400	401～450	451～500
～281	9,500	19,000	28,500	38,000	47,500	57,000	66,500	76,000	85,500	95,000
AF 約1.5倍仕上り巾	～54	55～124	125～200	201～266	267～333	334～400	401～466	467～533	534～600	
SU 約1.5倍仕上り巾	～62	63～124	125～200	201～274	275～350	351～424	425～500			
AY 約 1 倍仕上り巾	～84	85～168	169～264	265～364	365～460	461～560	561～656	657～756		

●タッセルなし

※仕上り巾78～100cmは、両引きの場合、2ッ山となります。
※AFは2ッ山、SUは1ッ山、AYはヒダなし。

プレーンシェード ドラム式・R-61PD

仕上り巾 / 仕上り丈	30～50	51～90	91～140	141～190	191～240	241～290	291～340	341～400
～280	28,000	32,800	43,900	54,900	66,000	77,100	88,200	100,300

※仕上り巾39cm以下の場合、仕上り丈は200cmまでになります。

プレーンシェード コード式・R-61PC

仕上り巾 / 仕上り丈	18～50	51～90	91～140	141～190	191～240
～280	20,700	25,300	36,300	47,200	58,200

表示価格には消費税は含まれていません。

■ギャザー縫製・SG

約2倍

仕上り丈＼仕上り巾	51～100	101～150	151～200	201～250	251～300	301～350	351～400
～262	18,400	27,600	36,800	46,000	55,200	64,400	73,600

※ワンプリーツギャザー、またはスモックギャザーが選択できます。　●タッセルなし

シェイパーシェード ドラム式・R-65PD

仕上り丈＼仕上り巾	30～50	51～90	91～140	141～190	191～240	241～290	291～340	341～400
～100	34,100	36,100	53,200	59,500	76,200	82,500	102,000	108,800
～120	36,300	38,300	56,600	63,500	81,600	88,500	109,200	116,600
～140	38,400	40,400	59,900	67,400	86,900	94,500	116,400	124,500
～160	40,500	42,500	63,300	71,400	92,300	100,500	123,600	132,300
～180	42,600	44,600	66,500	75,300	97,600	106,400	130,800	140,100
～200	44,700	46,700	69,800	79,300	103,000	112,400	138,100	148,000
～220	46,900	48,900	73,200	83,300	108,300	118,400	145,300	155,800
～240	49,000	51,000	76,500	87,200	113,700	124,400	152,500	163,700
～260	51,100	53,100	79,900	91,200	119,000	130,400	159,700	171,500
～280	53,200	55,200	83,200	95,100	124,400	136,300	166,900	179,300

※仕上り巾39cm以下の場合、仕上り丈は200cmまでになります。

シェイパーシェード コード式・R-65PC

仕上り丈＼仕上り巾	18～50	51～90	91～140	141～190	191～240
～100	24,100	26,100	38,600	44,900	51,100
～120	26,300	28,300	41,400	48,300	55,200
～140	28,400	30,400	44,200	51,700	59,200
～160	30,600	32,600	47,000	55,100	63,300
～180	32,700	34,700	49,700	58,500	67,300
～200	34,800	36,800	52,400	61,900	71,300
～220	37,000	39,000	55,200	65,300	75,300
～240	39,100	41,100	58,000	68,700	79,400
～260	41,300	43,300	60,800	72,100	83,400
～280	43,400	45,400	63,600	75,500	87,500

バルーンシェード プレーンタイプ ドラム式・B-11PD

約2倍

仕上り丈＼仕上り巾	40～50 1S	51～100 2S	101～150 3S	151～200 4S	201～250 5S	251～300 6S	301～350 7S	351～400 8S
～290	33,900	54,200	76,100	96,500	118,400	138,700	160,600	181,000

※出窓用など連結タイプの場合は上記本体価格にジョイント1ヶ所あたり7,000円を加算してください。

バルーンシェード プレーンタイプ コード式・B-11PC

約2倍

仕上り丈＼仕上り巾	40～50 1S	51～100 2S	101～150 3S	151～200 4S	201～250 5S
～290	27,000	47,500	69,500	90,100	112,100

※出窓用など連結タイプの場合は上記本体価格にジョイント1ヶ所あたり5,000円を加算してください。

バルーンシェード フリルタイプ ドラム式・B-11FD

約2倍

仕上り丈＼仕上り巾	40～50 1S	51～100 2S	101～150 3S	151～200 4S	201～250 5S	251～300 6S	301～350 7S	351～400 8S
～290	40,200	69,700	97,800	125,800	153,900	181,900	210,000	238,000

※出窓用など連結タイプの場合は上記本体価格にジョイント1ヶ所あたり7,000円を加算してください。

バルーンシェード フリルタイプ コード式・B-11FC

約2倍

仕上り丈＼仕上り巾	40～50 1S	51～100 2S	101～150 3S	151～200 4S	201～250 5S
～290	33,300	63,000	91,200	119,400	147,600

※出窓用など連結タイプの場合は上記本体価格にジョイント1ヶ所あたり5,000円を加算してください。

バルーンシェード プレーンタイプ ドラム式・B-61PD

約2倍

仕上り丈＼仕上り巾	40～50 1S	51～100 2S	101～150 3S	151～200 4S	201～250 5S	251～300 6S	301～350 7S	351～400 8S
～290	31,800	50,300	70,300	88,800	108,800	127,300	147,300	165,800

※出窓用など連結タイプの場合は上記本体価格にジョイント1ヶ所あたり7,000円を加算してください。

バルーンシェード プレーンタイプ コード式・B-61PC

約2倍

仕上り丈＼仕上り巾	40～50 1S	51～100 2S	101～150 3S	151～200 4S	201～250 5S
～290	23,600	41,300	60,200	77,800	96,700

※出窓用など連結タイプの場合は上記本体価格にジョイント1ヶ所あたり5,000円を加算してください。

バルーンシェード フリルタイプ ドラム式・B-61FD

約2倍

仕上り丈＼仕上り巾	40～50 1S	51～100 2S	101～150 3S	151～200 4S	201～250 5S	251～300 6S	301～350 7S	351～400 8S
～290	38,200	65,700	91,800	117,900	144,100	170,200	196,400	222,400

※出窓用など連結タイプの場合は上記本体価格にジョイント1ヶ所あたり7,000円を加算してください。

バルーンシェード フリルタイプ コード式・B-61FC

約2倍

仕上り丈＼仕上り巾	40～50 1S	51～100 2S	101～150 3S	151～200 4S	201～250 5S
～290	29,700	55,900	80,700	105,600	130,400

※出窓用など連結タイプの場合は上記本体価格にジョイント1ヶ所あたり5,000円を加算してください。

センタークロス フリルタイプ・S-1F　約2.5倍
E-1F　約2倍

約2.5倍仕上り巾	41～80	81～120	121～160	161～200	201～240	241～280	281～320
～100	33,000	45,100	59,400	71,500	——	——	——
～120	34,100	45,100	59,400	71,500	84,700	——	——
～140	34,100	46,200	59,400	71,500	84,700	96,800	——
～160	34,100	46,200	60,500	73,700	84,700	96,800	110,000
～180	35,200	46,200	60,500	73,700	85,800	96,800	110,000
～200	35,200	47,300	60,500	73,700	85,800	99,000	110,000
～220	35,200	47,300	62,700	73,700	85,800	99,000	111,100
～240	35,200	47,300	62,700	74,800	85,800	99,000	111,100
～260	36,300	48,400	62,700	74,800	88,000	99,000	111,100
～280	36,300	48,400	63,800	74,800	88,000	100,100	111,100
～290	36,300	48,400	63,800	74,800	88,000	100,100	112,200
約2倍仕上り巾	51～100	101～150	151～200	201～250	251～300	301～350	351～400

※アミカケのサイズについてはS-1F（約2.5倍）のみの対応です。
※上部ワンプリーツギャザー、3ッ山も選択できます。

センタークロス トリムタイプ・S-1T　約2.5倍
E-1T　約2倍

約2.5倍仕上り巾	41～80	81～120	121～160	161～200	201～240	241～280	281～320
～100	27,600	38,700	49,700	60,900	——	——	——
～120	28,100	39,300	50,300	61,400	72,400	——	——
～140	28,700	39,800	50,800	62,000	73,000	84,000	——
～160	29,200	40,400	51,400	62,500	73,400	84,500	95,500
～180	29,700	40,900	51,900	62,900	73,900	85,100	96,100
～200	30,300	41,400	52,300	63,500	74,500	85,600	96,600
～220	30,800	42,000	52,900	64,000	75,000	86,200	97,200
～240	31,400	42,400	53,400	64,600	75,600	86,700	97,700
～260	31,800	43,000	54,000	65,100	76,100	87,200	98,100
～280	32,300	43,500	54,500	65,600	76,600	87,800	98,700
～290	32,700	43,800	54,700	65,900	76,900	88,000	99,000
約2倍仕上り巾	51～100	101～150	151～200	201～250	251～300	301～350	351～400

※アミカケのサイズについてはS-1T（約2.5倍）のみの対応です。
※上部ワンプリーツギャザー、3ッ山も選択できます。

セパレート フリルタイプ・S-56F　約2.5倍
E-56F　約2倍

約2.5倍仕上り巾	～40	41～80
～100	22,300	34,500
～120	22,300	35,700
～140	22,300	35,700
～160	23,500	35,700
～180	23,500	38,100
～200	23,500	38,100
約2倍仕上り巾	～50	51～100

※上部ワンプリーツギャザー、3ッ山も選択できます。

セパレート トリムタイプ・S-56T　約2.5倍
E-56T　約2倍

約2.5倍仕上り巾	～40	41～80
～100	17,400	29,600
～120	18,000	30,200
～140	18,500	30,700
～160	19,100	31,300
～180	19,600	31,800
～200	20,100	32,300
約2倍仕上り巾	～50	51～100

※上部ワンプリーツギャザー、3ッ山も選択できます。

スカラップ フリルタイプ・S-9F・S-11F　約2.5倍
E-9F・E-11F　約2倍

約2.5倍仕上り巾	～120	121～160	161～200	201～240	241～280	281～320	321～360
～290	47,600	62,300	75,700	90,300	105,000	118,400	133,000
約2倍仕上り巾	～150	151～200	201～250	251～300	301～350	351～400	401～450

※両引きも承ります。
※上部スモッグギャザー、3ッ山も選択できます。

スカラップ フリルタイプ・S-10F　約2.5倍
E-10F　約2倍

約2.5倍仕上り巾	41～80	81～120	121～160	161～200	201～240	241～280	281～320
～290	33,000	48,800	63,500	79,300	94,000	109,800	124,500
約2倍仕上り巾	51～100	101～150	151～200	201～250	251～300	301～350	351～400

※両引きも承ります。
※上部スモッグギャザー、3ッ山も選択できます。

ハイギャザー フリルタイプ・S-12F　約2.5倍
E-12F　約2倍

約2.5倍仕上り巾	41～80	81～120	121～160	161～200	201～240	241～280	281～320
～300	40,000	57,400	67,700	84,100	101,500	117,900	128,200
約2倍仕上り巾	51～100	101～150	151～200	201～250	251～300	301～350	351～400

※両引きも承ります。
※3ッ山限定。

チューブトップ・S-19P　約1倍

仕上り巾 / 仕上り丈	～50	51～100	101～150	151～200	201～250	251～300	301～350
～285	9,300	15,900	22,500	29,100	35,700	42,400	49,000

※上部4cmの袋縫い。

スカラップ トリムタイプ・S-9TD・S-11TD　約2.5倍
E-9TD・E-11TD　約2倍

約2.5倍仕上り巾	～120	121～160	161～200	201～240	241～280	281～320	321～360
～290	48,300	63,600	79,000	94,300	109,700	125,000	140,400
約2倍仕上り巾	～150	151～200	201～250	251～300	301～350	351～400	401～450

※両引きも承ります。
※上部スモッグギャザー、3ッ山も選択できます。

スカラップ トリムタイプ・S-10TD　約2.5倍
E-10TD　約2倍

約2.5倍仕上り巾	41～80	81～120	121～160	161～200	201～240	241～280	281～320
～290	31,700	46,500	61,200	76,000	90,700	105,500	120,200
約2倍仕上り巾	51～100	101～150	151～200	201～250	251～300	301～350	351～400

※両引きも承ります。
※上部スモッグギャザー、3ッ山も選択できます。

ハイギャザー トリムタイプ・S-12TC　約2.5倍
E-12TC　約2倍

約2.5倍仕上り巾	41～80	81～120	121～160	161～200	201～240	241～280	281～320
～300	35,400	50,200	65,100	79,900	94,800	109,600	124,500
約2倍仕上り巾	51～100	101～150	151～200	201～250	251～300	301～350	351～400

※両引きも承ります。
※3ッ山限定。

表示価格には消費税は含まれていません。

E7231M・7232M 200cm巾 2,000/m 1,000/㎡
E7231L・7232L 300cm巾 3,000/m 1,000/㎡ 柄リピート 上下 ―cm×左右 ―cm

ヨコ使い 見本帳掲載 P.153

■スタイリッシュウェーブ縫製・KH KE KO

仕上り丈＼KH 約2倍 仕上り巾	～50	51～100	101～150	151～200	201～250	251～300	301～350	351～400	401～450	451～500
～160（200cm巾）	4,400	8,800	13,200	17,600	22,000	26,400	30,800	35,200	39,600	44,000
161～260（300cm巾）	6,600	13,200	19,800	26,400	33,000	39,600	46,200	52,800	59,400	66,000
KE 約1.5倍仕上り巾	～54	55～124	125～200	201～266	267～333	334～400	401～466	467～533	534～600	
KO 約1.5倍仕上り巾	～62	63～124	125～200	201～274	275～350	351～424	425～500			

●タッセルなし

※仕上り巾78～100cmは、両引きの場合、2ッ山となります。
※KEは2ッ山限定、KOは1ッ山限定。
※KH・KOは300cm、KEは400cmを超える仕上り巾は両引きのみになります。
※形態安定加工により風合いに変化が生じる場合があります。

■ハイグレード縫製・SH SE ■ニューシンプル縫製・SO ■フラット縫製・AP

仕上り丈＼SH 約2倍 仕上り巾	～50	51～100	101～150	151～200	201～250	251～300	301～350	351～400	401～450	451～500
～160（200cm巾）	4,000	8,000	12,000	16,000	20,000	24,000	28,000	32,000	36,000	40,000
161～260（300cm巾）	6,000	12,000	18,000	24,000	30,000	36,000	42,000	48,000	54,000	60,000
SE 約1.5倍仕上り巾	～54	55～124	125～200	201～266	267～333	334～400	401～466	467～533	534～600	
SO 約1.5倍仕上り巾	～62	63～124	125～200	201～274	275～350	351～424	425～500			
AP 約1倍仕上り巾	～84	85～168	169～264	265～364	365～460	461～560	561～656	657～756		

●タッセルなし

※仕上り巾78～100cmは、両引きの場合、2ッ山となります。
※SEは2ッ山、SOは1ッ山、APはヒダなし。

■スタイリッシュウェーブ縫製 ウエイトテープ・KB

約2倍

仕上り丈＼仕上り巾	～50	51～100	101～150	151～200	201～250	251～300	301～350	351～400	401～450	451～500
～181（200cm巾）	5,400	10,800	16,200	21,600	27,000	32,400	37,800	43,200	48,600	54,000
182～281（300cm巾）	8,100	16,200	24,300	32,400	40,500	48,600	56,700	64,800	72,900	81,000

●タッセルなし

※仕上り巾78～100cmは、両引きの場合、2ッ山となります。
※300cmを超える仕上り巾は両引きのみになります。
※形態安定加工により風合いに変化が生じる場合があります。

■ウエイトテープ縫製・AB AF ■ニューシンプル縫製 ウエイトテープ・SU ■フラット縫製 ウエイトテープ・AY

仕上り丈＼AB 約2倍 仕上り巾	～50	51～100	101～150	151～200	201～250	251～300	301～350	351～400	401～450	451～500
～181（200cm巾）	5,000	10,000	15,000	20,000	25,000	30,000	35,000	40,000	45,000	50,000
182～281（300cm巾）	7,500	15,000	22,500	30,000	37,500	45,000	52,500	60,000	67,500	75,000
AF 約1.5倍仕上り巾	～54	55～124	125～200	201～266	267～333	334～400	401～466	467～533	534～600	
SU 約1.5倍仕上り巾	～62	63～124	125～200	201～274	275～350	351～424	425～500			
AY 約1倍仕上り巾	～84	85～168	169～264	265～364	365～460	461～560	561～656	657～756		

●タッセルなし

※仕上り巾78～100cmは、両引きの場合、2ッ山となります。
※AFは2ッ山、SUは1ッ山、AYはヒダなし。

プレーンシェード ドラム式・R-61PD

	仕上り丈＼仕上り巾	30～50	51～90	91～140	141～190	191～240	241～290	291～340	341～400
200cm巾	～180	22,400	26,000	33,900	41,700	49,600	57,400	65,300	73,900
300cm巾	181～280	26,600	30,600	40,700	50,700	60,800	70,900	81,000	91,900

※仕上り巾39cm以下の場合、仕上り丈は200cmまでになります。

プレーンシェード コード式・R-61PC

	仕上り丈＼仕上り巾	18～50	51～90	91～140	141～190	191～240
200cm巾	～180	15,100	18,500	26,300	34,000	41,800
300cm巾	181～280	19,300	23,100	33,100	43,000	53,000

表示価格には消費税は含まれていません。

■ギャザー縫製・SG

約2倍

仕上り丈＼仕上り巾	51～100	101～150	151～200	201～250	251～300	301～350	351～400
～162（200cm巾）	9,600	14,400	19,200	24,000	28,800	33,600	38,400
163～262（300cm巾）	14,400	21,600	28,800	36,000	43,200	50,400	57,600

※ワンプリーツギャザー、またはスモックギャザーが選択できます。　●タッセルなし

シェイパーシェード ドラム式・R-65PD

	仕上り丈＼仕上り巾	30～50	51～90	91～140	141～190	191～240	241～290	291～340	341～400
200cm巾	～100	32,000	32,800	48,400	53,200	68,400	73,200	91,200	96,200
	～120	34,200	35,000	51,800	57,200	73,800	79,200	98,400	104,000
	～140	36,300	37,100	55,100	61,100	79,100	85,200	105,600	111,900
	～160	38,400	39,200	58,500	65,100	84,500	91,200	112,800	119,700
	～180	40,500	41,300	61,700	69,000	89,800	97,100	120,000	127,500
300cm巾	181～200	43,300	44,500	66,600	75,100	97,800	106,200	130,900	139,600
	～220	45,500	46,700	70,000	79,100	103,100	112,200	138,100	147,400
	～240	47,600	48,800	73,300	83,000	108,500	118,200	145,300	155,300
	～260	49,700	50,900	76,700	87,000	113,800	124,200	152,500	163,100
	～280	51,800	53,000	80,000	90,900	119,200	130,100	159,700	170,900

※仕上り巾39cm以下の場合、仕上り丈は200cmまでになります。

シェイパーシェード コード式・R-65PC

	仕上り丈＼仕上り巾	18～50	51～90	91～140	141～190	191～240
200cm巾	～100	22,000	22,800	33,800	38,600	43,300
	～120	24,200	25,000	36,600	42,000	47,400
	～140	26,300	27,100	39,400	45,400	51,400
	～160	28,500	29,300	42,200	48,800	55,500
	～180	30,600	31,400	44,900	52,200	59,500
300cm巾	181～200	33,400	34,600	49,200	57,700	66,100
	～220	35,600	36,800	52,000	61,100	70,100
	～240	37,700	38,900	54,800	64,500	74,200
	～260	39,900	41,100	57,600	67,900	78,200
	～280	42,000	43,200	60,400	71,300	82,300

バルーンシェード プレーンタイプ ドラム式・B-11PD

約2倍

	仕上り丈＼仕上り巾	40～50 1S	51～100 2S	101～150 3S	151～200 4S	201～250 5S	251～300 6S	301～350 7S	351～400 8S
200cm巾	～190	25,300	38,400	52,300	65,400	79,300	92,400	106,300	119,400
300cm巾	191～290	31,100	49,000	68,300	86,300	105,600	123,500	142,800	160,800

※出窓用など連結タイプの場合は上記本体価格にジョイント1ヶ所あたり7,000円を加算してください。

バルーンシェード プレーンタイプ コード式・B-11PC

約2倍

	仕上り丈＼仕上り巾	40～50 1S	51～100 2S	101～150 3S	151～200 4S	201～250 5S
200cm巾	～190	18,400	31,700	45,700	59,000	73,000
300cm巾	191～290	24,200	42,300	61,700	79,900	99,300

※出窓用など連結タイプの場合は上記本体価格にジョイント1ヶ所あたり5,000円を加算してください。

バルーンシェード フリルタイプ ドラム式・B-11FD

約2倍

	仕上り丈＼仕上り巾	40～50 1S	51～100 2S	101～150 3S	151～200 4S	201～250 5S	251～300 6S	301～350 7S	351～400 8S
200cm巾	～190	29,100	47,600	65,300	82,900	100,600	118,200	135,900	153,500
300cm巾	191～290	36,800	62,900	87,800	112,600	137,500	162,300	187,200	212,000

※出窓用など連結タイプの場合は上記本体価格にジョイント1ヶ所あたり7,000円を加算してください。

バルーンシェード フリルタイプ コード式・B-11FC

約2倍

	仕上り丈＼仕上り巾	40～50 1S	51～100 2S	101～150 3S	151～200 4S	201～250 5S
200cm巾	～190	22,200	40,900	58,700	76,500	94,300
300cm巾	191～290	29,900	56,200	81,200	106,200	131,200

※出窓用など連結タイプの場合は上記本体価格にジョイント1ヶ所あたり5,000円を加算してください。

バルーンシェード プレーンタイプ ドラム式・B-61PD

約2倍

	仕上り丈＼仕上り巾	40～50 1S	51～100 2S	101～150 3S	151～200 4S	201～250 5S	251～300 6S	301～350 7S	351～400 8S
200cm巾	～190	23,900	35,800	48,400	60,300	72,900	84,800	97,400	109,300
300cm巾	191～290	29,000	45,100	62,500	78,600	96,000	112,100	129,500	145,600

※出窓用など連結タイプの場合は上記本体価格にジョイント1ヶ所あたり7,000円を加算してください。

バルーンシェード プレーンタイプ コード式・B-61PC

約2倍

	仕上り丈＼仕上り巾	40～50 1S	51～100 2S	101～150 3S	151～200 4S	201～250 5S
200cm巾	～190	16,200	27,500	39,500	50,800	62,800
300cm巾	191～290	20,800	36,100	52,400	67,600	83,900

※出窓用など連結タイプの場合は上記本体価格にジョイント1ヶ所あたり5,000円を加算してください。

バルーンシェード フリルタイプ ドラム式・B-61FD

約2倍

	仕上り丈＼仕上り巾	40～50 1S	51～100 2S	101～150 3S	151～200 4S	201～250 5S	251～300 6S	301～350 7S	351～400 8S
200cm巾	～190	27,800	44,900	61,300	77,700	94,100	110,400	126,800	143,100
300cm巾	191～290	34,800	58,900	81,800	104,700	127,700	150,600	173,600	196,400

※出窓用など連結タイプの場合は上記本体価格にジョイント1ヶ所あたり7,000円を加算してください。

バルーンシェード フリルタイプ コード式・B-61FC

約2倍

	仕上り丈＼仕上り巾	40～50 1S	51～100 2S	101～150 3S	151～200 4S	201～250 5S
200cm巾	～190	19,900	36,200	51,700	67,300	82,900
300cm巾	191～290	26,300	49,100	70,700	92,400	114,000

※出窓用など連結タイプの場合は上記本体価格にジョイント1ヶ所あたり5,000円を加算してください。

センタークロス フリルタイプ・S-1F　約2.5倍
E-1F　約2倍

	約2.5倍仕上り巾	41～80	81～120	121～160	161～200	201～240	241～280	281～320
200cm巾	～100	19,200	25,800	34,200	40,800	——	——	——
	～120	19,200	25,800	34,800	42,000	48,600	——	——
	～140	19,800	26,400	34,800	42,000	48,600	55,200	——
	～160	19,800	26,400	34,800	42,600	49,200	56,400	63,000
	～180	20,400	27,000	36,000	42,600	49,200	56,400	63,000
	～190	20,400	27,000	36,000	42,600	49,200	56,400	63,000
300cm巾	191～200	28,800	38,700	49,500	60,300	70,200	81,000	90,000
	～220	28,800	38,700	51,300	60,300	70,200	81,000	90,900
	～240	28,800	38,700	51,300	61,200	70,200	81,000	90,900
	～260	29,700	39,600	51,300	61,200	72,000	81,000	90,900
	～280	29,700	39,600	52,200	61,200	72,000	81,900	90,900
	～290	29,700	39,600	52,200	61,200	72,000	81,900	91,800
	約2倍仕上り巾	51～100	101～150	151～200	201～250	251～300	301～350	351～400

※アミカケのサイズについてはS-1F（約2.5倍）のみの対応です。
※上部ワンプリーツギャザー、3ッ山も選択できます。

センタークロス トリムタイプ・S-1T　約2.5倍
E-1T　約2倍

	約2.5倍仕上り巾	41～80	81～120	121～160	161～200	201～240	241～280	281～320
200cm巾	～100	17,600	24,200	30,600	37,200	——	——	——
	～120	18,100	24,800	31,200	37,700	44,100	——	——
	～140	18,700	25,200	31,700	38,300	44,700	51,300	——
	～160	19,200	25,800	32,300	38,800	45,200	51,800	58,200
	～180	19,700	26,300	32,700	39,300	45,700	52,400	58,800
	～190	20,000	26,600	33,000	39,600	46,100	52,600	59,000
300cm巾	191～200	25,900	35,000	43,900	53,100	62,100	71,200	80,200
	～220	26,400	35,600	44,500	53,600	62,600	71,800	80,800
	～240	27,000	36,000	45,000	54,200	63,200	72,300	81,300
	～260	27,400	36,600	45,600	54,700	63,700	72,800	81,700
	～280	27,900	37,100	46,100	55,200	64,200	73,400	82,300
	～290	28,300	37,400	46,300	55,500	64,500	73,600	82,600
	約2倍仕上り巾	51～100	101～150	151～200	201～250	251～300	301～350	351～400

※アミカケのサイズについてはS-1T（約2.5倍）のみの対応です。
※上部ワンプリーツギャザー、3ッ山も選択できます。

表示価格には消費税は含まれていません。

セパレート フリルタイプ・S-56F　約2.5倍
E-56F　約2倍

	約2.5倍仕上り巾	～40	41～80
200cm巾	～100	13,800	21,900
	～120	13,800	21,900
	～140	14,500	22,600
	～160	14,500	22,600
	～180	15,100	23,300
	～190	15,100	23,300
300cm巾	191～200	19,900	32,100
	約2倍仕上り巾	～50	51～100

※上部ワンプリーツギャザー、3ッ山も選択できます。

スカラップ フリルタイプ・S-9F・S-11F　約2.5倍
E-9F・E-11F　約2倍

	約2.5倍仕上り巾	～120	121～160	161～200	201～240	241～280	281～320	321～360
200cm巾	～190	27,900	36,800	45,600	53,800	62,600	72,100	79,600
300cm巾	191～290	39,800	52,100	63,300	75,500	87,800	99,000	111,200
	約2倍仕上り巾	～150	151～200	201～250	251～300	301～350	351～400	401～450

※両引きも承ります。
※上部スモッグギャザー、3ッ山も選択できます。

スカラップ フリルタイプ・S-10F　約2.5倍
E-10F　約2倍

	約2.5倍仕上り巾	41～80	81～120	121～160	161～200	201～240	241～280	281～320
200cm巾	～190	20,400	30,600	38,800	49,000	57,800	67,400	76,200
300cm巾	191～290	27,600	40,800	53,100	66,300	78,600	91,800	104,100
	約2倍仕上り巾	51～100	101～150	151～200	201～250	251～300	301～350	351～400

※両引きも承ります。
※上部スモッグギャザー、3ッ山も選択できます。

ハイギャザー フリルタイプ・S-12F　約2.5倍
E-12F　約2倍

	約2.5倍仕上り巾	41～80	81～120	121～160	161～200	201～240	241～280	281～320
200cm巾	～210	22,000	30,300	38,500	46,200	54,500	62,700	70,400
300cm巾	211～300	32,200	46,200	54,500	67,700	81,700	94,900	103,200
	約2倍仕上り巾	51～100	101～150	151～200	201～250	251～300	301～350	351～400

※両引きも承ります。
※3ッ山限定。

チューブトップ・S-19P　約1倍

	仕上り巾 ＼ 仕上り丈	～50	51～100	101～150	151～200	201～250	251～300	301～350
200cm巾	～185	5,300	9,000	12,800	16,500	20,200	24,000	27,700
300cm巾	186～285	7,900	13,500	19,100	24,700	30,300	36,000	41,600

※上部4cmの袋縫い。

セパレート トリムタイプ・S-56T　約2.5倍
E-56T　約2倍

	約2.5倍仕上り巾	～40	41～80
200cm巾	～100	12,000	19,200
	～120	12,600	19,800
	～140	13,100	20,300
	～160	13,700	20,900
	～180	14,200	21,400
	～190	14,400	21,600
300cm巾	191～200	17,900	28,100
	約2倍仕上り巾	～50	51～100

※上部ワンプリーツギャザー、3ッ山も選択できます。

スカラップ トリムタイプ・S-9TD・S-11TD　約2.5倍
E-9TD・E-11TD　約2倍

	約2.5倍仕上り巾	～120	121～160	161～200	201～240	241～280	281～320	321～360
200cm巾	～190	32,400	42,800	53,200	63,600	74,000	84,400	94,800
300cm巾	191～290	41,900	55,200	68,600	81,900	95,300	108,600	122,000
	約2倍仕上り巾	～150	151～200	201～250	251～300	301～350	351～400	401～450

※両引きも承ります。
※上部スモッグギャザー、3ッ山も選択できます。

スカラップ トリムタイプ・S-10TD　約2.5倍
E-10TD　約2倍

	約2.5倍仕上り巾	41～80	81～120	121～160	161～200	201～240	241～280	281～320
200cm巾	～190	20,800	30,600	40,400	50,200	60,000	69,800	79,600
300cm巾	191～290	27,300	40,100	52,800	65,600	78,300	91,100	103,800
	約2倍仕上り巾	51～100	101～150	151～200	201～250	251～300	301～350	351～400

※両引きも承ります。
※上部スモッグギャザー、3ッ山も選択できます。

ハイギャザー トリムタイプ・S-12TC　約2.5倍
E-12TC　約2倍

	約2.5倍仕上り巾	41～80	81～120	121～160	161～200	201～240	241～280	281～320
200cm巾	～210	23,800	34,200	44,600	55,000	65,400	75,800	86,200
300cm巾	211～300	30,200	43,000	55,900	68,700	81,600	94,400	107,300
	約2倍仕上り巾	51～100	101～150	151～200	201～250	251～300	301～350	351～400

※両引きも承ります。
※3ッ山限定。

E7233・7234 149cm巾 2,500/m 1,670/㎡ 柄リピート たて ーcm×よこ 9.9cm

見本帳掲載 P.154

■スタイリッシュウェーブ縫製・KH KE KO

KH 約2倍 仕上り巾 / 仕上り丈	～74 1巾	75～149 2巾	150～223 3巾	224～298 4巾	299～372 5巾	373～447 6巾	448～521 7巾	522～596 8巾	597～600 9巾
～100	6,100	12,200	18,300	24,400	30,500	36,600	42,700	48,800	54,900
～120	6,900	13,800	20,700	27,600	34,500	41,400	48,300	55,200	62,100
～140	7,800	15,600	23,400	31,200	39,000	46,800	54,600	62,400	70,200
～160	8,600	17,200	25,800	34,400	43,000	51,600	60,200	68,800	77,400
～180	9,500	19,000	28,500	38,000	47,500	57,000	66,500	76,000	85,500
～200	10,400	20,800	31,200	41,600	52,000	62,400	72,800	83,200	93,600
～220	11,200	22,400	33,600	44,800	56,000	67,200	78,400	89,600	100,800
～240	12,100	24,200	36,300	48,400	60,500	72,600	84,700	96,800	108,900
～260	12,900	25,800	38,700	51,600	64,500	77,400	90,300	103,200	116,100
～280	13,800	27,600	41,400	55,200	69,000	82,800	96,600	110,400	124,200
～300	14,700	29,400	44,100	58,800	73,500	88,200	102,900	117,600	132,300
KE 約1.5倍仕上り巾	～98	99～196	197～298	299～396	397～496	497～596	597～694	695～794	795～800
KO 約1.5倍仕上り巾	～100	101～200	201～324	325～424	425～550	551～600			

●タッセルなし

※1巾での両引きはできません。
※2巾使いは、3ッ山両引きの場合、最大仕上り巾は上記と異なります。(P398参照)
※KEは2ッ山限定、KOは1ッ山限定。
※KH・KOは300cm、KEは400cmを超える仕上り巾は両引きのみになります。
※形態安定加工により風合いに変化が生じる場合があります。

■ハイグレード縫製・SH SE ■ニューシンプル縫製・SO ■フラット縫製・AP

SH 約2倍 仕上り巾 / 仕上り丈	～74 1巾	75～149 2巾	150～223 3巾	224～298 4巾	299～372 5巾	373～447 6巾	448～521 7巾	522～596 8巾	597～670 9巾	10巾
～100	5,600	11,200	16,800	22,400	28,000	33,600	39,200	44,800	50,400	56,000
～120	6,400	12,800	19,200	25,600	32,000	38,400	44,800	51,200	57,600	64,000
～140	7,200	14,400	21,600	28,800	36,000	43,200	50,400	57,600	64,800	72,000
～160	8,000	16,000	24,000	32,000	40,000	48,000	56,000	64,000	72,000	80,000
～180	8,800	17,600	26,400	35,200	44,000	52,800	61,600	70,400	79,200	88,000
～200	9,600	19,200	28,800	38,400	48,000	57,600	67,200	76,800	86,400	96,000
～220	10,400	20,800	31,200	41,600	52,000	62,400	72,800	83,200	93,600	104,000
～240	11,200	22,400	33,600	44,800	56,000	67,200	78,400	89,600	100,800	112,000
～260	12,000	24,000	36,000	48,000	60,000	72,000	84,000	96,000	108,000	120,000
～280	12,800	25,600	38,400	51,200	64,000	76,800	89,600	102,400	115,200	128,000
～300	13,600	27,200	40,800	54,400	68,000	81,600	95,200	108,800	122,400	136,000
SE 約1.5倍仕上り巾	～98	99～196	197～298	299～396	397～496	497～596	597～694	695～794	795～894	895～992
SO 約1.5倍仕上り巾	～100	101～200	201～324	325～424	425～550	551～650	651～774			
AP 約1倍仕上り巾	～133	134～266	267～411	412～560	561～705	706～854				

●タッセルなし

※SH、SE、SOは1巾での両引きはできません。
※SHの2巾使いは、3ッ山両引きの場合、最大仕上り巾は上記と異なります。(P398参照)
※SEは2ッ山、SOは1ッ山、APはヒダなし。

プレーンシェード ドラム式・R-61PD

仕上り巾 / 仕上り丈	30～50	51～90	91～140	141～190	191～240	241～288	289～290	291～340	341～400
～100	21,300	24,100	29,600	38,000	43,500	48,800	54,000	59,500	65,600
～120	22,500	25,300	31,100	40,400	46,200	51,800	58,000	63,800	70,200
～140	23,700	26,500	32,600	42,800	48,900	54,900	61,900	68,000	74,800
～160	24,900	27,700	34,200	45,200	51,700	58,000	65,800	72,300	79,400
～180	26,000	28,800	35,700	47,500	54,400	61,000	69,700	76,500	84,000
～200	27,200	30,000	37,200	49,900	57,100	64,100	73,600	80,800	88,600
～220	28,400	31,200	38,800	52,300	59,800	67,200	77,500	85,100	93,200
～240	29,600	32,400	40,300	54,700	62,600	70,300	81,400	89,300	97,800
～260	30,800	33,600	41,800	57,100	65,300	73,300	85,400	93,600	102,400
～280	32,000	34,800	43,400	59,400	68,000	76,400	89,300	97,800	107,000
～300	33,200	36,000	44,900	61,800	70,700	79,500	93,200	102,100	111,600

※仕上り巾39cm以下の場合、仕上り丈は200cmまでになります。

プレーンシェード コード式・R-61PC

仕上り巾 / 仕上り丈	18～50	51～90	91～140	141～190	191～240
～100	14,000	16,600	22,000	30,300	35,700
～120	15,200	17,800	23,500	32,700	38,400
～140	16,400	19,000	25,000	35,100	41,100
～160	17,600	20,200	26,600	37,500	43,900
～180	18,700	21,300	28,100	39,800	46,600
～200	19,900	22,500	29,600	42,200	49,300
～220	21,100	23,700	31,200	44,600	52,000
～240	22,300	24,900	32,700	47,000	54,800
～260	23,500	26,100	34,200	49,400	57,500
～280	24,700	27,300	35,800	51,700	60,200
～300	25,900	28,500	37,300	54,100	62,900

■ギャザー縫製・SG

約2倍

仕上り巾 / 仕上り丈	75～149 2巾	150～223 3巾	224～298 4巾	299～372 5巾	373～447 6巾	448～521 7巾	522～596 8巾
～100	12,800	19,200	25,600	32,000	38,400	44,800	51,200
～120	14,600	21,900	29,200	36,500	43,800	51,100	58,400
～140	16,400	24,600	32,800	41,000	49,200	57,400	65,600
～160	18,400	27,600	36,800	46,000	55,200	64,400	73,600
～180	20,200	30,300	40,400	50,500	60,600	70,700	80,800
～200	22,000	33,000	44,000	55,000	66,000	77,000	88,000
～220	23,800	35,700	47,600	59,500	71,400	83,300	95,200
～240	25,600	38,400	51,200	64,000	76,800	89,600	102,400
～260	27,600	41,400	55,200	69,000	82,800	96,600	110,400
～280	29,400	44,100	58,800	73,500	88,200	102,900	117,600
～300	31,200	46,800	62,400	78,000	93,600	109,200	124,800

※ワンプリーツギャザー、またはスモックギャザーが選択できます。 ●タッセルなし

表示価格には消費税は含まれていません。

E7235・7236 148cm巾 2,300/m 1,550/㎡ 柄リピート たて 4.4cm×よこ 7.1cm

見本帳掲載 P.155

■ハイグレード縫製・SH SE ■ニューシンプル縫製・SO ■フラット縫製・AP

仕上り丈＼SH 約2倍 仕上り巾	～74 1巾	75～148 2巾	149～222 3巾	223～296 4巾	297～370 5巾	371～444 6巾	445～518 7巾	519～592 8巾	593～666 9巾	10巾
～100	5,400	10,800	16,200	21,600	27,000	32,400	37,800	43,200	48,600	54,000
～120	6,200	12,400	18,600	24,800	31,000	37,200	43,400	49,600	55,800	62,000
～140	6,900	13,800	20,700	27,600	34,500	41,400	48,300	55,200	62,100	69,000
～160	7,700	15,400	23,100	30,800	38,500	46,200	53,900	61,600	69,300	77,000
～180	8,400	16,800	25,200	33,600	42,000	50,400	58,800	67,200	75,600	84,000
～200	9,200	18,400	27,600	36,800	46,000	55,200	64,400	73,600	82,800	92,000
～220	10,100	20,200	30,300	40,400	50,500	60,600	70,700	80,800	90,900	101,000
～240	10,800	21,600	32,400	43,200	54,000	64,800	75,600	86,400	97,200	108,000
～260	11,600	23,200	34,800	46,400	58,000	69,600	81,200	92,800	104,400	116,000
～280	12,300	24,600	36,900	49,200	61,500	73,800	86,100	98,400	110,700	123,000
～300	13,100	26,200	39,300	52,400	65,500	78,600	91,700	104,800	117,900	131,000
SE 約1.5倍仕上り巾	～97	98～194	195～296	297～394	395～492	493～592	593～690	691～788	789～888	889～988
SO 約1.5倍仕上り巾	～100	101～200	201～300	301～424	425～524	525～650	651～750			
AP 約1倍仕上り巾	～132	133～264	265～408	409～556	557～700	701～848				

※SH、SE、SOは1巾での両引きはできません。
※SHの2巾使いは、3ッ山両引きの場合、最大仕上り巾は上記と異なります。(P398参照)
※SEは2ッ山、SOは1ッ山、APはヒダなし。

●タッセルなし

プレーンシェード ドラム式・R-61PD

仕上り丈＼仕上り巾	30～50	51～90	91～140	141～190	191～240	241～286	287～290	291～340	341～400
～100	21,000	23,800	29,300	37,500	43,000	48,200	53,300	58,800	64,900
～120	22,800	25,600	31,600	40,800	46,800	52,400	58,600	64,500	71,100
～140	23,300	26,100	32,300	42,100	48,300	54,200	60,900	67,100	73,800
～160	25,100	27,900	34,600	45,400	52,000	58,400	66,100	72,800	80,100
～180	25,600	28,400	35,300	46,700	53,600	60,100	68,500	75,300	82,800
～200	26,800	29,600	36,800	49,000	56,200	63,100	72,300	79,500	87,300
～220	28,500	31,300	39,000	52,300	60,000	67,400	77,500	85,200	93,600
～240	29,100	31,900	39,800	53,600	61,500	69,100	79,900	87,800	96,300
～260	30,800	33,600	42,000	56,900	65,300	73,400	85,100	93,500	102,500
～280	31,400	34,200	42,800	58,200	66,800	75,100	87,500	96,000	105,200
～300	33,100	35,900	45,000	61,500	70,600	79,400	92,700	101,800	111,500

※仕上り巾39cm以下の場合、仕上り丈は200cmまでになります。

プレーンシェード コード式・R-61PC

仕上り丈＼仕上り巾	18～50	51～90	91～140	141～190	191～240
～100	13,700	16,300	21,700	29,800	35,200
～120	15,500	18,100	24,000	33,100	39,000
～140	16,000	18,600	24,700	34,400	40,500
～160	17,800	20,400	27,000	37,700	44,200
～180	18,300	20,900	27,700	39,000	45,800
～200	19,500	22,100	29,200	41,300	48,400
～220	21,200	23,800	31,400	44,600	52,200
～240	21,800	24,400	32,200	45,900	53,700
～260	23,500	26,100	34,400	49,200	57,500
～280	24,100	26,700	35,200	50,500	59,000
～300	25,800	28,400	37,400	53,800	62,800

■ギャザー縫製・SG

約2倍

仕上り丈＼仕上り巾	75～148 2巾	149～222 3巾	223～296 4巾	297～370 5巾	371～444 6巾	445～518 7巾	519～592 8巾
～100	12,400	18,600	24,800	31,000	37,200	43,400	49,600
～120	14,000	21,000	28,000	35,000	42,000	49,000	56,000
～140	16,000	24,000	32,000	40,000	48,000	56,000	64,000
～160	17,600	26,400	35,200	44,000	52,800	61,600	70,400
～180	19,400	29,100	38,800	48,500	58,200	67,900	77,600
～200	21,400	32,100	42,800	53,500	64,200	74,900	85,600
～220	23,000	34,500	46,000	57,500	69,000	80,500	92,000
～240	24,800	37,200	49,600	62,000	74,400	86,800	99,200
～260	26,400	39,600	52,800	66,000	79,200	92,400	105,600
～280	28,400	42,600	56,800	71,000	85,200	99,400	113,600
～300	30,000	45,000	60,000	75,000	90,000	105,000	120,000

※ワンプリーツギャザー、またはスモックギャザーが選択できます。　●タッセルなし

シェイパーシェード ドラム式・R-65PD

仕上り丈＼仕上り巾	30～50	51～90	91～140	141～190	191～240	241～286	287～290	291～340	341～400
～100	33,400	33,400	47,900	54,500	68,800	72,500	79,100	96,100	99,800
～120	36,800	36,800	53,000	60,900	76,800	81,600	89,500	108,000	112,800
～140	38,600	38,600	55,500	64,300	81,300	86,300	95,100	114,500	119,500
～160	42,000	42,000	60,600	70,700	89,400	95,400	105,500	126,500	132,500
～180	43,700	43,700	63,100	74,000	93,800	100,100	111,000	132,900	139,200
～200	46,300	46,300	66,900	78,900	100,100	107,000	119,000	142,200	149,100
～220	49,700	49,700	71,900	85,300	108,200	116,100	129,500	154,100	162,000
～240	51,500	51,500	74,500	88,700	112,700	120,800	135,000	160,600	168,800
～260	54,900	54,900	79,500	95,100	120,700	129,900	145,400	172,600	181,700
～280	56,600	56,600	82,100	98,400	125,200	134,600	151,000	179,000	188,500
～300	60,000	60,000	87,000	104,800	133,300	143,700	161,400	191,000	201,400

※仕上り巾39cm以下の場合、仕上り丈は200cmまでになります。

シェイパーシェード コード式・R-65PC

仕上り丈＼仕上り巾	18～50	51～90	91～140	141～190	191～240
～100	23,400	23,400	33,300	39,900	43,700
～120	26,800	26,800	37,800	45,700	50,400
～140	28,600	28,600	39,800	48,600	53,600
～160	32,100	32,100	44,300	54,400	60,400
～180	33,800	33,800	46,300	57,200	63,500
～200	36,400	36,400	49,500	61,500	68,400
～220	39,800	39,800	53,900	67,300	75,200
～240	41,600	41,600	56,000	70,200	78,400
～260	45,100	45,100	60,400	76,000	85,100
～280	46,800	46,800	62,500	78,800	88,300
～300	50,200	50,200	66,800	84,600	95,000

ピーコックシェード コード式・R-62PC

仕上り丈＼仕上り巾	60～86	87～125
～120	26,600	42,600
～140	28,300	46,100
～160	30,000	49,500
～180	31,800	53,000
～200	33,500	56,500
～220	35,200	59,900
～240	37,000	63,400

バルーンシェード プレーンタイプ ドラム式・B-11PD

約2倍

仕上り丈＼仕上り巾	40～50 1S	51～100 2S	101～150 3S	151～200 4S	201～250 5S	251～300 6S	301～350 7S	351～400 8S
～100	21,400	32,200	43,100	53,900	64,700	75,500	86,400	97,200
～120	23,500	35,600	47,900	60,100	72,300	85,200	97,400	109,600
～140	24,200	37,700	51,300	64,900	78,500	92,000	105,700	119,200
～160	26,200	41,200	56,200	71,100	86,100	101,000	116,700	131,600
～180	26,900	43,200	59,600	75,900	92,300	108,600	125,000	141,200
～200	29,000	46,700	64,400	82,100	99,900	117,500	135,300	153,000
～220	29,700	48,700	67,900	86,900	106,100	125,100	144,200	163,300
～240	31,800	52,200	72,700	93,100	113,600	134,100	154,600	175,000
～260	32,400	54,200	76,100	97,900	119,800	141,600	162,800	184,600
～280	34,500	57,700	81,000	104,100	127,400	150,600	173,900	197,000
～300	35,200	59,800	84,400	109,000	132,900	157,500	182,100	206,700

※出窓用など連結タイプの場合は上記本体価格にジョイント1ヶ所あたり7,000円を加算してください。

バルーンシェード プレーンタイプ コード式・B-11PC

約2倍

仕上り丈＼仕上り巾	40～50 1S	51～100 2S	101～150 3S	151～200 4S	201～250 5S
～100	14,500	25,500	36,500	47,500	58,400
～120	16,600	28,900	41,300	53,700	66,000
～140	17,300	31,000	44,700	58,500	72,200
～160	19,300	34,500	49,600	64,700	79,800
～180	20,000	36,500	53,000	69,500	86,000
～200	22,100	40,000	57,800	75,700	93,600
～220	22,800	42,000	61,300	80,500	99,800
～240	24,900	45,500	66,100	86,700	107,300
～260	25,500	47,500	69,500	91,500	113,500
～280	27,600	51,000	74,400	97,700	121,100
～300	28,300	53,100	77,800	102,600	126,600

※出窓用など連結タイプの場合は上記本体価格にジョイント1ヶ所あたり5,000円を加算してください。

バルーンシェード プレーンタイプ ドラム式・B-61PD

約2倍

仕上り丈＼仕上り巾	40～50 1S	51～100 2S	101～150 3S	151～200 4S	201～250 5S	251～300 6S	301～350 7S	351～400 8S
～100	20,600	30,600	40,600	50,600	60,700	70,600	80,700	90,700
～120	22,500	33,600	44,900	56,100	67,400	79,200	90,500	101,700
～140	23,100	35,500	48,000	60,400	73,000	85,400	97,900	110,300
～160	24,900	38,600	52,300	66,000	79,700	93,400	107,700	121,400
～180	25,500	40,400	55,400	70,300	85,300	100,100	115,100	130,000
～200	27,400	43,500	59,700	75,800	92,000	108,100	124,300	140,500
～220	28,000	45,300	62,800	80,100	97,600	114,900	132,300	149,700
～240	29,800	48,400	67,100	85,600	104,300	122,900	141,600	160,100
～260	30,400	50,200	70,100	89,900	109,800	129,600	148,900	168,700
～280	32,300	53,300	74,500	95,500	116,600	137,600	158,800	179,800
～300	32,900	55,200	77,500	99,800	121,500	143,800	166,100	188,400

※出窓用など連結タイプの場合は上記本体価格にジョイント1ヶ所あたり7,000円を加算してください。

バルーンシェード プレーンタイプ コード式・B-61PC

約2倍

仕上り丈＼仕上り巾	40～50 1S	51～100 2S	101～150 3S	151～200 4S	201～250 5S
～100	13,200	22,900	32,600	42,200	51,900
～120	14,900	25,800	36,600	47,400	58,200
～140	15,500	27,500	39,400	51,400	63,300
～160	17,200	30,300	43,400	56,500	69,600
～180	17,800	32,000	46,300	60,500	74,700
～200	19,500	34,900	50,300	65,600	81,000
～220	20,100	36,600	53,100	69,600	86,100
～240	21,800	39,400	57,100	74,800	92,400
～260	22,400	41,200	60,000	78,800	97,600
～280	24,100	44,000	63,900	83,900	103,800
～300	24,600	45,700	66,800	87,900	108,400

※出窓用など連結タイプの場合は上記本体価格にジョイント1ヶ所あたり5,000円を加算してください。

表示価格には消費税は含まれていません。

センタークロス トリムタイプ・S-1T　約2.5倍
E-1T　約2倍

約2.5倍仕上り巾	60～118	119～177	178～236	237～296	297～355	356～414
～100	18,200	25,800	——	——	——	——
～120	21,100	29,200	37,700	——	——	——
～140	22,900	32,400	41,500	——	——	——
～160	25,800	35,700	46,100	56,100	——	——
～180	28,100	39,500	50,700	61,600	72,700	——
～200	30,500	42,300	54,500	66,300	78,400	——
～220	32,900	46,100	59,200	71,900	84,800	98,000
～240	35,200	48,900	63,000	76,500	90,500	104,000
～260	37,700	52,600	67,100	82,100	96,900	112,000
～280	39,500	55,500	70,800	86,800	102,000	117,900
～300	42,300	59,200	75,600	92,400	109,000	125,400
約2倍仕上り巾	75～148	149～222	223～296	297～370	371～444	445～518

※アミカケのサイズについてはS-1T（約2.5倍）のみの対応です。
※上部ワンプリーツギャザー、3ッ山も選択できます。

スカラップ トリムタイプ・S-9TD・S-11TD　約2.5倍
E-9TD・E-11TD　約2倍

約2.5倍仕上り巾	～177	178～236	237～296	297～355	356～414
～100	36,200	48,000	59,800	71,900	83,700
～120	39,300	52,700	65,500	78,600	92,000
～140	42,400	56,300	70,200	84,300	98,200
～160	45,600	61,000	75,900	91,100	106,000
～180	48,700	64,600	80,500	96,800	112,700
～200	51,800	68,800	86,200	103,500	120,500
約2倍仕上り巾	～222	223～296	297～370	371～444	445～518

※両引きも承ります。
※上部スモッグギャザー、3ッ山も選択できます。

ハイギャザー トリムタイプ・S-12TC　約2.5倍
E-12TC　約2倍

約2.5倍仕上り巾	60～118	119～177	178～236	237～296	297～355	356～414
～100	25,900	37,900	50,400	62,800	74,800	86,800
～120	27,700	41,000	54,400	67,700	80,600	94,000
～140	29,400	43,200	57,500	71,300	85,500	99,300
～160	31,200	46,300	61,500	76,200	91,300	106,000
～180	33,000	48,600	64,600	80,200	95,700	111,700
～200	34,800	51,700	68,600	85,100	102,000	118,400
～220	37,000	54,300	72,600	90,000	107,700	125,100
～240	38,300	56,600	75,700	94,000	112,200	130,900
～260	40,600	59,700	79,700	98,800	118,400	137,500
～280	41,900	61,900	82,800	102,800	122,900	142,900
～300	43,700	65,000	86,400	107,700	128,600	150,000
約2倍仕上り巾	75～148	149～222	223～296	297～370	371～444	445～518

※両引きも承ります。
※3ッ山限定。

セパレート トリムタイプ・S-56T　約2.5倍
E-56T　約2倍

約2.5倍仕上り巾	～59	60～118
～100	12,500	20,100
～120	14,000	23,200
～140	15,600	25,300
～160	17,100	28,400
～180	18,600	31,100
～200	20,300	33,600
約2倍仕上り巾	～74	75～148

※上部ワンプリーツギャザー、3ッ山も選択できます。

スカラップ トリムタイプ・S-10TD　約2.5倍
E-10TD　約2倍

約2.5倍仕上り巾	60～118	119～177	178～236	237～296	297～355	356～414
～100	22,600	33,500	44,400	55,600	66,500	77,400
～120	24,700	36,600	49,100	61,300	73,200	85,700
～140	26,800	39,700	52,700	66,000	78,900	91,900
～160	28,900	42,900	57,400	71,700	85,700	99,700
～180	30,900	46,000	61,000	76,300	91,400	106,400
～200	33,000	49,100	65,200	82,000	98,100	114,200
約2倍仕上り巾	75～148	149～222	223～296	297～370	371～444	445～518

※両引きも承ります。
※上部スモッグギャザー、3ッ山も選択できます。

E7237 100cm巾 900/m 900/㎡ 柄リピート たて ―cm×よこ ―cm

見本帳掲載 P.156

■スタイリッシュウェーブ縫製・KH KE KO

KH 約2倍 仕上り巾 / 仕上り丈	～50 1巾	51～100 2巾	101～150 3巾	151～200 4巾	201～250 5巾	251～300 6巾	301～350 7巾	351～400 8巾	401～450 9巾	451～500 10巾
～100	3,000	6,000	9,000	12,000	15,000	18,000	21,000	24,000	27,000	30,000
～120	3,400	6,800	10,200	13,600	17,000	20,400	23,800	27,200	30,600	34,000
～140	3,800	7,600	11,400	15,200	19,000	22,800	26,600	30,400	34,200	38,000
～160	4,200	8,400	12,600	16,800	21,000	25,200	29,400	33,600	37,800	42,000
～180	4,700	9,400	14,100	18,800	23,500	28,200	32,900	37,600	42,300	47,000
～200	5,100	10,200	15,300	20,400	25,500	30,600	35,700	40,800	45,900	51,000
～220	5,500	11,000	16,500	22,000	27,500	33,000	38,500	44,000	49,500	55,000
～240	5,900	11,800	17,700	23,600	29,500	35,400	41,300	47,200	53,100	59,000
～260	6,300	12,600	18,900	25,200	31,500	37,800	44,100	50,400	56,700	63,000
～280	6,800	13,600	20,400	27,200	34,000	40,800	47,600	54,400	61,200	68,000
～300	7,200	14,400	21,600	28,800	36,000	43,200	50,400	57,600	64,800	72,000
KE 約1.5倍仕上り巾	～62	63～124	125～200	201～266	267～333	334～400	401～466	467～533	534～600	601～668
KO 約1.5倍仕上り巾	～62	63～124	125～200	201～274	275～350	351～424	425～500			

●タッセルなし

※1巾での両引きはできません。
※2巾使いは、3ッ山両引きの場合、最大仕上り巾は上記と異なります。(P398参照)
※KEは2ッ山限定、KOは1ッ山限定。
※KH・KOは300cm、KEは400cmを超える仕上り巾は両引きのみになります。
※形態安定加工により風合いに変化が生じる場合があります。

■ハイグレード縫製・SH SE ■ニューシンプル縫製・SO ■フラット縫製・AP

SH 約2倍 仕上り巾 / 仕上り丈	～50 1巾	51～100 2巾	101～150 3巾	151～200 4巾	201～250 5巾	251～300 6巾	301～350 7巾	351～400 8巾	401～450 9巾	451～500 10巾
～100	2,700	5,400	8,100	10,800	13,500	16,200	18,900	21,600	24,300	27,000
～120	3,100	6,200	9,300	12,400	15,500	18,600	21,700	24,800	27,900	31,000
～140	3,500	7,000	10,500	14,000	17,500	21,000	24,500	28,000	31,500	35,000
～160	3,800	7,600	11,400	15,200	19,000	22,800	26,600	30,400	34,200	38,000
～180	4,200	8,400	12,600	16,800	21,000	25,200	29,400	33,600	37,800	42,000
～200	4,600	9,200	13,800	18,400	23,000	27,600	32,200	36,800	41,400	46,000
～220	5,000	10,000	15,000	20,000	25,000	30,000	35,000	40,000	45,000	50,000
～240	5,400	10,800	16,200	21,600	27,000	32,400	37,800	43,200	48,600	54,000
～260	5,700	11,400	17,100	22,800	28,500	34,200	39,900	45,600	51,300	57,000
～280	6,100	12,200	18,300	24,400	30,500	36,600	42,700	48,800	54,900	61,000
～300	6,500	13,000	19,500	26,000	32,500	39,000	45,500	52,000	58,500	65,000
SE 約1.5倍仕上り巾	～62	63～124	125～200	201～266	267～333	334～400	401～466	467～533	534～600	601～668
SO 約1.5倍仕上り巾	～62	63～124	125～200	201～274	275～350	351～424	425～500			
AP 約1倍仕上り巾	～84	85～168	169～264	265～364	365～460	461～560	561～656	657～756	757～852	

●タッセルなし

※SH、SE、SOは1巾での両引きはできません。
※SHの2巾使いは、3ッ山両引きの場合、最大仕上り巾は上記と異なります。(P398参照)
※SEは2ッ山、SOは1ッ山、APはヒダなし。

プレーンシェード ドラム式・R-61PD

仕上り巾 / 仕上り丈	30～50	51～92	93～140	141～190	191～240	241～288	289～340	341～384	385～400
～100	19,400	22,300	28,700	34,200	40,700	46,000	52,800	57,800	61,900
～120	20,200	23,100	30,100	35,900	43,000	48,600	55,900	61,300	65,900
～140	21,100	24,000	31,500	37,700	45,300	51,200	59,000	64,800	69,900
～160	22,000	24,900	32,900	39,400	47,500	53,800	62,200	68,300	73,900
～180	22,800	25,700	34,300	41,100	49,800	56,400	65,300	71,700	77,900
～200	23,700	26,600	35,700	42,900	52,100	59,100	68,400	75,200	81,900
～220	24,600	27,500	37,100	44,600	54,300	61,700	71,600	78,700	85,900
～240	25,500	28,400	38,500	46,400	56,600	64,300	74,700	82,200	89,900
～260	26,300	29,200	39,900	48,100	58,900	66,900	77,800	85,700	93,900
～280	27,200	30,100	41,300	49,800	61,100	69,500	81,000	89,100	97,900
～300	28,100	31,000	42,700	51,600	63,400	72,100	84,100	92,600	101,900

※仕上り巾39cm以下の場合、仕上り丈は200cmまでになります。

プレーンシェード コード式・R-61PC

仕上り巾 / 仕上り丈	18～50	51～92	93～140	141～190	191～240
～100	12,100	14,900	21,100	26,500	32,900
～120	12,900	15,700	22,500	28,200	35,200
～140	13,800	16,600	23,900	30,000	37,500
～160	14,700	17,500	25,300	31,700	39,700
～180	15,500	18,300	26,700	33,400	42,000
～200	16,400	19,200	28,100	35,200	44,300
～220	17,300	20,100	29,500	36,900	46,500
～240	18,200	21,000	30,900	38,700	48,800
～260	19,000	21,800	32,300	40,400	51,100
～280	19,900	22,700	33,700	42,100	53,300
～300	20,800	23,600	35,100	43,900	55,600

表示価格には消費税は含まれていません。

■ギャザー縫製・SG

約2倍

仕上り丈＼仕上り巾	51～100 2巾	101～150 3巾	151～200 4巾	201～250 5巾	251～300 6巾	301～350 7巾	351～400 8巾
～100	6,400	9,600	12,800	16,000	19,200	22,400	25,600
～120	7,400	11,100	14,800	18,500	22,200	25,900	29,600
～140	8,200	12,300	16,400	20,500	24,600	28,700	32,800
～160	9,200	13,800	18,400	23,000	27,600	32,200	36,800
～180	10,200	15,300	20,400	25,500	30,600	35,700	40,800
～200	11,000	16,500	22,000	27,500	33,000	38,500	44,000
～220	12,000	18,000	24,000	30,000	36,000	42,000	48,000
～240	12,800	19,200	25,600	32,000	38,400	44,800	51,200
～260	13,800	20,700	27,600	34,500	41,400	48,300	55,200
～280	14,800	22,200	29,600	37,000	44,400	51,800	59,200
～300	15,600	23,400	31,200	39,000	46,800	54,600	62,400

※ワンプリーツギャザー、またはスモックギャザーが選択できます。　●タッセルなし

シェイパーシェード ドラム式・R-65PD

仕上り丈＼仕上り巾	30～50	51～92	93～140	141～190	191～240	241～288	289～340	341～384	385～400
～100	31,700	31,700	47,300	51,100	66,500	70,300	88,300	92,100	96,900
～120	34,000	34,000	51,100	55,500	72,400	76,800	96,300	100,700	106,200
～140	36,400	36,400	54,700	59,800	78,300	83,300	104,200	109,200	115,600
～160	38,600	38,600	58,500	64,200	84,200	89,800	112,100	117,800	125,000
～180	40,900	40,900	62,100	68,400	90,000	96,300	120,000	126,300	134,400
～200	43,200	43,200	65,800	72,700	95,900	102,900	128,000	134,900	143,700
～220	45,500	45,500	69,500	77,100	101,800	109,400	135,900	143,500	153,100
～240	47,900	47,900	73,200	81,400	107,700	115,900	143,800	152,000	162,500
～260	50,100	50,100	76,900	85,800	113,600	122,400	151,800	160,600	171,800
～280	52,400	52,400	80,600	90,000	119,500	128,900	159,700	169,100	181,200
～300	54,700	54,700	84,200	94,300	125,400	135,500	167,600	177,700	190,600

※仕上り巾39cm以下の場合、仕上り丈は200cmまでになります。

シェイパーシェード コード式・R-65PC

仕上り丈＼仕上り巾	18～50	51～92	93～140	141～190	191～240
～100	21,700	21,700	32,700	36,500	41,400
～120	24,000	24,000	35,900	40,300	46,000
～140	26,400	26,400	39,000	44,100	50,600
～160	28,700	28,700	42,200	47,900	55,200
～180	31,000	31,000	45,300	51,600	59,700
～200	33,300	33,300	48,400	55,300	64,200
～220	35,600	35,600	51,500	59,100	68,800
～240	38,000	38,000	54,700	62,900	73,400
～260	40,300	40,300	57,800	66,700	78,000
～280	42,600	42,600	61,000	70,400	82,600
～300	44,900	44,900	64,000	74,100	87,100

ピーコックシェード コード式・R-62PC

仕上り丈＼仕上り巾	60～86	87～125
～120	21,700	32,900
～140	22,800	35,000
～160	23,800	37,100
～180	24,800	39,100
～200	25,900	41,200
～220	26,900	43,300
～240	28,000	45,400

バルーンシェード プレーンタイプ ドラム式・B-11PD

約2倍

仕上り丈＼仕上り巾	40～50 1S	51～100 2S	101～150 3S	151～200 4S	201～250 5S	251～300 6S	301～350 7S	351～400 8S
～100	18,200	25,800	33,500	41,100	48,400	56,000	63,700	71,300
～120	19,000	27,400	35,900	44,300	52,400	60,800	69,300	77,700
～140	19,800	29,000	38,300	47,500	56,400	65,600	74,900	84,100
～160	20,600	30,600	40,700	50,700	60,400	70,400	80,500	90,500
～180	21,400	32,200	43,100	53,900	64,400	75,200	86,100	96,900
～200	22,200	33,800	45,500	57,100	68,400	80,000	91,700	103,300
～220	23,000	35,400	47,900	60,300	72,400	84,800	97,300	109,700
～240	23,800	37,000	50,300	63,500	76,400	89,600	102,900	116,100
～260	24,600	38,600	52,700	66,700	80,400	94,400	108,500	122,500
～280	25,400	40,200	55,100	69,900	84,400	99,200	114,100	128,900
～300	26,200	41,800	57,500	73,100	88,400	104,000	119,700	135,300

※出窓用など連結タイプの場合は上記本体価格にジョイント1ヶ所あたり7,000円を加算してください。

バルーンシェード プレーンタイプ コード式・B-11PC

約2倍

仕上り丈＼仕上り巾	40～50 1S	51～100 2S	101～150 3S	151～200 4S	201～250 5S
～100	11,300	19,100	26,900	34,700	42,100
～120	12,100	20,700	29,300	37,900	46,100
～140	12,900	22,300	31,700	41,100	50,100
～160	13,700	23,900	34,100	44,300	54,100
～180	14,500	25,500	36,500	47,500	58,100
～200	15,300	27,100	38,900	50,700	62,100
～220	16,100	28,700	41,300	53,900	66,100
～240	16,900	30,300	43,700	57,100	70,100
～260	17,700	31,900	46,100	60,300	74,100
～280	18,500	33,500	48,500	63,500	78,100
～300	19,300	35,100	50,900	66,700	82,100

※出窓用など連結タイプの場合は上記本体価格にジョイント1ヶ所あたり5,000円を加算してください。

バルーンシェード フリルタイプ ドラム式・B-11FD

約2倍

仕上り丈＼仕上り巾	40～50 1S	51～100 2S	101～150 3S	151～200 4S	201～250 5S	251～300 6S	301～350 7S	351～400 8S
～100	20,000	28,900	37,900	47,300	56,300	65,200	74,700	83,600
～120	20,900	30,700	40,600	50,800	60,700	70,500	80,900	90,700
～140	21,800	32,400	43,200	54,300	65,100	75,800	87,000	97,700
～160	22,600	34,200	45,900	57,900	69,500	81,100	93,200	104,700
～180	23,500	36,000	48,500	61,400	73,900	86,400	99,300	111,800
～200	24,400	37,700	51,100	64,900	78,300	91,600	105,500	118,800
～220	25,300	39,500	53,800	68,400	82,700	96,900	111,700	125,900
～240	26,200	41,200	56,400	71,900	87,100	102,200	117,800	132,900
～260	27,000	43,000	59,100	75,500	91,500	107,500	124,000	139,900
～280	27,900	44,800	61,700	79,000	95,900	112,800	130,100	147,000
～300	28,800	46,500	64,300	82,500	100,300	118,000	136,300	154,000

※出窓用など連結タイプの場合は上記本体価格にジョイント1ヶ所あたり7,000円を加算してください。

バルーンシェード フリルタイプ コード式・B-11FC

約2倍

仕上り丈＼仕上り巾	40～50 1S	51～100 2S	101～150 3S	151～200 4S	201～250 5S
～100	13,100	22,200	31,300	40,900	50,000
～120	14,000	24,000	34,000	44,400	54,400
～140	14,900	25,700	36,600	47,900	58,800
～160	15,700	27,500	39,300	51,500	63,200
～180	16,600	29,300	41,900	55,000	67,600
～200	17,500	31,000	44,500	58,500	72,000
～220	18,400	32,800	47,200	62,000	76,400
～240	19,300	34,500	49,800	65,500	80,800
～260	20,100	36,300	52,500	69,100	85,200
～280	21,000	38,100	55,100	72,600	89,600
～300	21,900	39,800	57,700	76,100	94,000

※出窓用など連結タイプの場合は上記本体価格にジョイント1ヶ所あたり5,000円を加算してください。

バルーンシェード プレーンタイプ ドラム式・B-61PD

約2倍

仕上り丈＼仕上り巾	40～50 1S	51～100 2S	101～150 3S	151～200 4S	201～250 5S	251～300 6S	301～350 7S	351～400 8S
～100	17,700	24,700	31,900	38,900	45,700	52,800	59,900	67,000
～120	18,400	26,100	34,000	41,700	49,200	57,000	64,800	72,600
～140	19,100	27,500	36,100	44,500	52,700	61,200	69,700	78,200
～160	19,800	28,900	38,200	47,300	56,200	65,400	74,600	83,800
～180	20,500	30,300	40,300	50,100	59,700	69,600	79,500	89,400
～200	21,200	31,700	42,400	52,900	63,200	73,800	84,400	95,000
～220	21,900	33,100	44,500	55,700	66,700	78,000	89,300	100,600
～240	22,600	34,500	46,600	58,500	70,200	82,200	94,200	106,200
～260	23,300	35,900	48,700	61,300	73,700	86,400	99,100	111,800
～280	24,000	37,300	50,800	64,100	77,200	90,600	104,000	117,400
～300	24,700	38,700	52,900	66,900	80,700	94,800	108,900	123,000

※出窓用など連結タイプの場合は上記本体価格にジョイント1ヶ所あたり7,000円を加算してください。

バルーンシェード プレーンタイプ コード式・B-61PC

約2倍

仕上り丈＼仕上り巾	40～50 1S	51～100 2S	101～150 3S	151～200 4S	201～250 5S
～100	10,500	17,400	24,300	31,200	37,800
～120	11,100	18,700	26,200	33,800	41,000
～140	11,700	19,900	28,100	36,300	44,200
～160	12,400	21,200	30,100	38,900	47,400
～180	13,000	22,500	32,000	41,500	50,600
～200	13,700	23,800	33,900	44,000	53,800
～220	14,300	25,100	35,800	46,600	57,000
～240	14,900	26,300	37,700	49,100	60,200
～260	15,600	27,600	39,700	51,700	63,400
～280	16,200	28,900	41,600	54,300	66,600
～300	16,900	30,200	43,500	56,800	69,800

※出窓用など連結タイプの場合は上記本体価格にジョイント1ヶ所あたり5,000円を加算してください。

バルーンシェード フリルタイプ ドラム式・B-61FD

約2倍

仕上り丈＼仕上り巾	40～50 1S	51～100 2S	101～150 3S	151～200 4S	201～250 5S	251～300 6S	301～350 7S	351～400 8S
～100	19,400	27,800	36,300	45,100	53,600	62,000	70,900	79,300
～120	20,200	29,400	38,700	48,300	57,600	66,800	76,500	85,700
～140	21,000	31,000	41,100	51,500	61,600	71,600	82,100	92,100
～160	21,800	32,600	43,500	54,700	65,600	76,400	87,700	98,500
～180	22,600	34,200	45,900	57,900	69,600	81,200	93,300	104,900
～200	23,400	35,800	48,300	61,100	73,600	86,000	98,900	111,300
～220	24,200	37,400	50,700	64,300	77,600	90,800	104,500	117,700
～240	25,000	39,000	53,100	67,500	81,600	95,600	110,100	124,100
～260	25,800	40,600	55,500	70,700	85,600	100,400	115,700	130,500
～280	26,600	42,200	57,900	73,900	89,600	105,200	121,300	136,900
～300	27,400	43,800	60,300	77,100	93,600	110,000	126,900	143,300

※出窓用など連結タイプの場合は上記本体価格にジョイント1ヶ所あたり7,000円を加算してください。

バルーンシェード フリルタイプ コード式・B-61FC

約2倍

仕上り丈＼仕上り巾	40～50 1S	51～100 2S	101～150 3S	151～200 4S	201～250 5S
～100	12,100	20,300	28,500	37,100	45,300
～120	12,900	21,800	30,800	40,100	49,000
～140	13,600	23,300	33,000	43,000	52,700
～160	14,300	24,800	35,200	46,000	56,400
～180	15,100	26,300	37,400	49,000	60,100
～200	15,800	27,700	39,600	51,900	63,800
～220	16,600	29,200	41,900	54,900	67,500
～240	17,300	30,700	44,100	57,800	71,200
～260	18,000	32,200	46,300	60,800	74,900
～280	18,800	33,700	48,500	63,800	78,600
～300	19,500	35,100	50,700	66,700	82,300

※出窓用など連結タイプの場合は上記本体価格にジョイント1ヶ所あたり5,000円を加算してください。

センタークロス フリルタイプ・S-1F

約2.5倍

E-1F

約2倍

約2.5倍仕上り巾	41～80	81～120	121～160	161～200	201～240	241～280	281～320
～100	10,800	14,800	20,300	24,700	——	——	——
～120	12,200	16,900	23,200	28,200	32,800	——	——
～140	13,700	18,900	25,900	31,400	36,900	43,300	——
～160	15,100	20,900	28,800	34,800	40,600	47,900	54,000
～180	16,600	23,000	31,400	38,000	44,700	52,200	58,900
～200	18,000	25,000	34,300	41,200	48,500	56,900	63,800
～220	19,500	27,000	36,900	44,700	52,500	61,200	69,100
～240	20,900	29,000	39,800	47,900	56,300	65,900	74,000
～260	22,400	31,100	42,400	51,400	60,400	70,200	79,200
～280	23,800	33,100	45,300	54,600	64,100	74,900	84,100
～300	25,300	35,100	47,900	58,000	67,900	79,200	89,400
約2倍仕上り巾	51～100	101～150	151～200	201～250	251～300	301～350	351～400

※アミカケのサイズについてはS-1F（約2.5倍）のみの対応です。
※上部ワンプリーツギャザー、3ッ山も選択できます。

センタークロス トリムタイプ・S-1T

約2.5倍

E-1T

約2倍

約2.5倍仕上り巾	41～80	81～120	121～160	161～200	201～240	241～280	281～320
～100	12,000	16,400	20,400	24,700	——	——	——
～120	13,500	18,500	23,000	27,600	32,400	——	——
～140	15,100	20,400	25,400	30,700	35,900	41,000	——
～160	16,500	22,500	28,000	33,600	39,300	44,900	50,700
～180	18,000	24,500	30,400	36,500	42,800	49,000	55,200
～200	19,600	26,400	32,900	39,600	46,300	52,900	59,600
～220	21,000	28,500	35,400	42,500	49,700	56,900	64,100
～240	22,600	30,400	37,900	45,600	53,300	60,800	68,500
～260	24,100	32,500	40,400	48,500	56,700	64,700	72,900
～280	25,500	34,500	42,900	51,400	60,100	68,800	77,400
～300	27,100	36,400	45,300	54,500	63,600	72,700	81,800
約2倍仕上り巾	51～100	101～150	151～200	201～250	251～300	301～350	351～400

※アミカケのサイズについてはS-1T（約2.5倍）のみの対応です。
※上部ワンプリーツギャザー、3ッ山も選択できます。

セパレート フリルタイプ・S-56F

約2.5倍

E-56F

約2倍

約2.5倍仕上り巾	～40	41～80
～100	8,500	13,400
～120	9,500	15,100
～140	10,500	16,700
～160	11,400	18,400
～180	12,400	20,000
～200	13,400	21,700
約2倍仕上り巾	～50	51～100

※上部ワンプリーツギャザー、3ッ山も選択できます。

セパレート トリムタイプ・S-56T

約2.5倍

E-56T

約2倍

約2.5倍仕上り巾	～40	41～80
～100	8,900	13,400
～120	10,100	15,100
～140	11,100	16,700
～160	12,300	18,500
～180	13,400	20,100
～200	14,400	21,700
約2倍仕上り巾	～50	51～100

※上部ワンプリーツギャザー、3ッ山も選択できます。

スカラップ フリルタイプ・S-9F・S-11F

約2.5倍

E-9F・E-11F

約2倍

約2.5倍仕上り巾	～120	121～160	161～200	201～240	241～280	281～320	321～360
～100	16,200	22,200	27,400	32,400	38,300	43,300	48,600
～120	18,200	24,800	30,700	36,300	42,900	48,600	54,500
～140	20,200	27,400	34,000	40,300	47,600	53,800	60,400
～160	22,200	30,100	37,300	44,300	52,200	59,100	66,400
～180	24,100	32,700	40,600	48,200	56,800	64,400	72,300
～200	26,100	35,400	43,900	52,200	61,400	69,700	78,300
約2倍仕上り巾	～150	151～200	201～250	251～300	301～350	351～400	401～450

※両引きも承ります。
※上部スモッグギャザー、3ッ山も選択できます。

スカラップ トリムタイプ・S-9TD・S-11TD

約2.5倍

E-9TD・E-11TD

約2倍

約2.5倍仕上り巾	～120	121～160	161～200	201～240	241～280	281～320	321～360
～100	22,100	29,400	36,800	44,100	51,500	58,800	66,200
～120	23,800	31,700	39,600	47,600	55,500	63,400	71,300
～140	25,500	34,000	42,500	51,000	59,500	68,000	76,500
～160	27,200	36,300	45,300	54,400	63,500	72,500	81,600
～180	28,900	38,600	48,200	57,800	67,500	77,100	86,700
～200	30,600	40,800	51,000	61,200	71,400	81,600	91,800
約2倍仕上り巾	～150	151～200	201～250	251～300	301～350	351～400	401～450

※両引きも承ります。
※上部スモッグギャザー、3ッ山も選択できます。

スカラップ フリルタイプ・S-10F

約2.5倍

E-10F

約2倍

約2.5倍仕上り巾	41～80	81～120	121～160	161～200	201～240	241～280	281～320
～100	10,600	15,900	20,800	26,100	31,400	36,700	41,300
～120	12,900	19,500	25,800	32,100	38,700	44,900	50,500
～140	14,200	21,500	28,400	35,400	42,600	49,500	55,800
～160	15,600	23,500	31,100	38,700	46,600	54,200	61,100
～180	16,900	25,500	33,700	42,000	50,500	58,800	66,400
～200	18,200	27,400	36,300	45,300	54,500	63,400	71,700
約2倍仕上り巾	51～100	101～150	151～200	201～250	251～300	301～350	351～400

※両引きも承ります。
※上部スモッグギャザー、3ッ山も選択できます。

スカラップ トリムタイプ・S-10TD

約2.5倍

E-10TD

約2倍

約2.5倍仕上り巾	41～80	81～120	121～160	161～200	201～240	241～280	281～320
～100	13,500	20,300	27,000	33,800	40,500	47,300	54,000
～120	14,700	22,000	29,300	36,600	44,000	51,300	58,600
～140	15,800	23,700	31,600	39,500	47,400	55,300	63,200
～160	17,000	25,400	33,900	42,300	50,800	59,300	67,700
～180	18,100	27,100	36,200	45,200	54,200	63,300	72,300
～200	19,200	28,800	38,400	48,000	57,600	67,200	76,800
約2倍仕上り巾	51～100	101～150	151～200	201～250	251～300	301～350	351～400

※両引きも承ります。
※上部スモッグギャザー、3ッ山も選択できます。

表示価格には消費税は含まれていません。

ハイギャザー フリルタイプ・S-12F　約2.5倍
E-12F　約2倍

約2.5倍仕上り巾	41～80	81～120	121～160	161～200	201～240	241～280	281～320
～100	9,300	13,300	17,300	21,200	25,800	30,300	34,200
～120	10,600	15,400	19,900	24,400	30,000	35,000	39,500
～140	12,000	17,300	22,600	27,900	34,000	39,800	44,800
～160	13,600	19,400	25,200	31,100	37,900	44,300	50,100
～180	14,900	21,200	27,900	34,500	41,900	49,100	55,400
～200	16,200	23,400	30,500	37,700	45,900	53,600	60,700
～220	17,500	25,500	33,200	40,900	50,100	58,300	66,000
～240	18,900	27,300	35,800	44,300	54,100	63,100	71,300
～260	20,500	29,500	38,500	47,500	58,100	67,600	76,600
～280	21,800	31,300	41,100	50,900	62,100	72,400	81,900
～300	23,100	33,400	43,800	54,100	66,000	76,900	87,200
約2倍仕上り巾	51～100	101～150	151～200	201～250	251～300	301～350	351～400

※両引きも承ります。
※3ッ山限定。

ハイギャザー トリムタイプ・S-12TC　約2.5倍
E-12TC　約2倍

約2.5倍仕上り巾	41～80	81～120	121～160	161～200	201～240	241～280	281～320
～100	16,000	23,600	31,200	38,800	46,400	54,800	62,400
～120	16,900	25,000	33,100	41,200	49,300	58,100	66,100
～140	17,900	26,400	35,000	43,500	52,100	61,300	69,900
～160	18,800	27,800	36,900	45,900	54,900	64,600	73,700
～180	19,700	29,200	38,700	48,200	57,700	67,900	77,400
～200	20,700	30,600	40,600	50,600	60,500	71,200	81,200
～220	21,600	32,100	42,500	52,900	63,400	74,500	84,900
～240	22,600	33,500	44,400	55,300	66,200	77,800	88,700
～260	23,500	34,900	46,300	57,600	69,000	81,100	92,500
～280	24,400	36,300	48,100	60,000	71,800	84,400	96,200
～300	25,400	37,700	50,000	62,300	74,600	87,700	100,000
約2倍仕上り巾	51～100	101～150	151～200	201～250	251～300	301～350	351～400

※両引きも承ります。
※3ッ山限定。

E7238 100cm巾 900/m 900/㎡ 柄リピート たて ―cm×よこ ―cm

見本帳掲載 P.156

■スタイリッシュウェーブ縫製・KH KE KO

KH 約2倍 仕上り巾 / 仕上り丈	～50 1巾	51～100 2巾	101～150 3巾	151～200 4巾	201～250 5巾	251～300 6巾	301～350 7巾	351～400 8巾	401～450 9巾	451～500 10巾
～100	3,000	6,000	9,000	12,000	15,000	18,000	21,000	24,000	27,000	30,000
～120	3,400	6,800	10,200	13,600	17,000	20,400	23,800	27,200	30,600	34,000
～140	3,800	7,600	11,400	15,200	19,000	22,800	26,600	30,400	34,200	38,000
～160	4,200	8,400	12,600	16,800	21,000	25,200	29,400	33,600	37,800	42,000
～180	4,700	9,400	14,100	18,800	23,500	28,200	32,900	37,600	42,300	47,000
～200	5,100	10,200	15,300	20,400	25,500	30,600	35,700	40,800	45,900	51,000
～220	5,500	11,000	16,500	22,000	27,500	33,000	38,500	44,000	49,500	55,000
～240	5,900	11,800	17,700	23,600	29,500	35,400	41,300	47,200	53,100	59,000
～260	6,300	12,600	18,900	25,200	31,500	37,800	44,100	50,400	56,700	63,000
～280	6,800	13,600	20,400	27,200	34,000	40,800	47,600	54,400	61,200	68,000
～300	7,200	14,400	21,600	28,800	36,000	43,200	50,400	57,600	64,800	72,000
KE 約1.5倍仕上り巾	～62	63～124	125～200	201～266	267～333	334～400	401～466	467～533	534～600	601～668
KO 約1.5倍仕上り巾	～62	63～124	125～200	201～274	275～350	351～424	425～500			

●タッセルなし

※1巾での両引きはできません。
※2巾使いは、3ッ山両引きの場合、最大仕上り巾は上記と異なります。(P398参照)
※KEは2ッ山限定、KOは1ッ山限定。
※KH・KOは300cm、KEは400cmを超える仕上り巾は両引きのみになります。
※形態安定加工により風合いに変化が生じる場合があります。

■ハイグレード縫製・SH SE ■ニューシンプル縫製・SO ■フラット縫製・AP

SH 約2倍 仕上り巾 / 仕上り丈	～50 1巾	51～100 2巾	101～150 3巾	151～200 4巾	201～250 5巾	251～300 6巾	301～350 7巾	351～400 8巾	401～450 9巾	451～500 10巾
～100	2,700	5,400	8,100	10,800	13,500	16,200	18,900	21,600	24,300	27,000
～120	3,100	6,200	9,300	12,400	15,500	18,600	21,700	24,800	27,900	31,000
～140	3,500	7,000	10,500	14,000	17,500	21,000	24,500	28,000	31,500	35,000
～160	3,800	7,600	11,400	15,200	19,000	22,800	26,600	30,400	34,200	38,000
～180	4,200	8,400	12,600	16,800	21,000	25,200	29,400	33,600	37,800	42,000
～200	4,600	9,200	13,800	18,400	23,000	27,600	32,200	36,800	41,400	46,000
～220	5,000	10,000	15,000	20,000	25,000	30,000	35,000	40,000	45,000	50,000
～240	5,400	10,800	16,200	21,600	27,000	32,400	37,800	43,200	48,600	54,000
～260	5,700	11,400	17,100	22,800	28,500	34,200	39,900	45,600	51,300	57,000
～280	6,100	12,200	18,300	24,400	30,500	36,600	42,700	48,800	54,900	61,000
～300	6,500	13,000	19,500	26,000	32,500	39,000	45,500	52,000	58,500	65,000
SE 約1.5倍仕上り巾	～62	63～124	125～200	201～266	267～333	334～400	401～466	467～533	534～600	601～668
SO 約1.5倍仕上り巾	～62	63～124	125～200	201～274	275～350	351～424	425～500			
AP 約1倍仕上り巾	～84	85～168	169～264	265～364	365～460	461～560	561～656	657～756	757～852	

●タッセルなし

※SH、SE、SOは1巾での両引きはできません。
※SHの2巾使いは、3ッ山両引きの場合、最大仕上り巾は上記と異なります。(P398参照)
※SEは2ッ山、SOは1ッ山、APはヒダなし。

プレーンシェード ドラム式・R-61PD

仕上り巾 / 仕上り丈	30～50	51～92	93～140	141～190	191～240	241～288	289～340	341～384	385～400
～100	19,400	22,300	28,700	34,200	40,700	46,000	52,800	57,800	61,900
～120	20,200	23,100	30,100	35,900	43,000	48,600	55,900	61,300	65,900
～140	21,100	24,000	31,500	37,700	45,300	51,200	59,000	64,800	69,900
～160	22,000	24,900	32,900	39,400	47,500	53,800	62,200	68,300	73,900
～180	22,800	25,700	34,300	41,100	49,800	56,400	65,300	71,700	77,900
～200	23,700	26,600	35,700	42,900	52,100	59,100	68,400	75,200	81,900
～220	24,600	27,500	37,100	44,600	54,300	61,700	71,600	78,700	85,900
～240	25,500	28,400	38,500	46,400	56,600	64,300	74,700	82,200	89,900
～260	26,300	29,200	39,900	48,100	58,900	66,900	77,800	85,700	93,900
～280	27,200	30,100	41,300	49,800	61,100	69,500	81,000	89,100	97,900
～300	28,100	31,000	42,700	51,600	63,400	72,100	84,100	92,600	101,900

※仕上り巾39cm以下の場合、仕上り丈は200cmまでになります。

プレーンシェード コード式・R-61PC

仕上り巾 / 仕上り丈	18～50	51～92	93～140	141～190	191～240
～100	12,100	14,900	21,100	26,500	32,900
～120	12,900	15,700	22,500	28,200	35,200
～140	13,800	16,600	23,900	30,000	37,500
～160	14,700	17,500	25,300	31,700	39,700
～180	15,500	18,300	26,700	33,400	42,000
～200	16,400	19,200	28,100	35,200	44,300
～220	17,300	20,100	29,500	36,900	46,500
～240	18,200	21,000	30,900	38,700	48,800
～260	19,000	21,800	32,300	40,400	51,100
～280	19,900	22,700	33,700	42,100	53,300
～300	20,800	23,600	35,100	43,900	55,600

表示価格には消費税は含まれていません。

■ギャザー縫製・SG

約2倍

仕上り丈＼仕上り巾	51～100 2巾	101～150 3巾	151～200 4巾	201～250 5巾	251～300 6巾	301～350 7巾	351～400 8巾
～100	6,400	9,600	12,800	16,000	19,200	22,400	25,600
～120	7,400	11,100	14,800	18,500	22,200	25,900	29,600
～140	8,200	12,300	16,400	20,500	24,600	28,700	32,800
～160	9,200	13,800	18,400	23,000	27,600	32,200	36,800
～180	10,200	15,300	20,400	25,500	30,600	35,700	40,800
～200	11,000	16,500	22,000	27,500	33,000	38,500	44,000
～220	12,000	18,000	24,000	30,000	36,000	42,000	48,000
～240	12,800	19,200	25,600	32,000	38,400	44,800	51,200
～260	13,800	20,700	27,600	34,500	41,400	48,300	55,200
～280	14,800	22,200	29,600	37,000	44,400	51,800	59,200
～300	15,600	23,400	31,200	39,000	46,800	54,600	62,400

※ワンプリーツギャザー、またはスモックギャザーが選択できます。　●タッセルなし

シェイパーシェード ドラム式・R-65PD

仕上り丈＼仕上り巾	30～50	51～92	93～140	141～190	191～240	241～288	289～340	341～384	385～400
～100	31,700	31,700	47,300	51,100	66,500	70,300	88,300	92,100	96,900
～120	34,000	34,000	51,100	55,500	72,400	76,800	96,300	100,700	106,200
～140	36,400	36,400	54,700	59,800	78,300	83,300	104,200	109,200	115,600
～160	38,600	38,600	58,500	64,200	84,200	89,800	112,100	117,800	125,000
～180	40,900	40,900	62,100	68,400	90,000	96,300	120,000	126,300	134,400
～200	43,200	43,200	65,800	72,700	95,900	102,900	128,000	134,900	143,700
～220	45,500	45,500	69,500	77,100	101,800	109,400	135,900	143,500	153,100
～240	47,900	47,900	73,200	81,400	107,700	115,900	143,800	152,000	162,500
～260	50,100	50,100	76,900	85,800	113,600	122,400	151,800	160,600	171,800
～280	52,400	52,400	80,600	90,000	119,500	128,900	159,700	169,100	181,200
～300	54,700	54,700	84,200	94,300	125,400	135,500	167,600	177,700	190,600

※仕上り巾39cm以下の場合、仕上り丈は200cmまでになります。

シェイパーシェード コード式・R-65PC

仕上り丈＼仕上り巾	18～50	51～92	93～140	141～190	191～240
～100	21,700	21,700	32,700	36,500	41,400
～120	24,000	24,000	35,900	40,300	46,000
～140	26,400	26,400	39,000	44,100	50,600
～160	28,700	28,700	42,200	47,900	55,200
～180	31,000	31,000	45,300	51,600	59,700
～200	33,300	33,300	48,400	55,300	64,200
～220	35,600	35,600	51,500	59,100	68,800
～240	38,000	38,000	54,700	62,900	73,400
～260	40,300	40,300	57,800	66,700	78,000
～280	42,600	42,600	61,000	70,400	82,600
～300	44,900	44,900	64,000	74,100	87,100

ピーコックシェード コード式・R-62PC

仕上り丈＼仕上り巾	60～86	87～125
～120	21,700	32,900
～140	22,800	35,000
～160	23,800	37,100
～180	24,800	39,100
～200	25,900	41,200
～220	26,900	43,300
～240	28,000	45,400

バルーンシェード プレーンタイプ ドラム式・B-11PD

約2倍

仕上り丈＼仕上り巾	40～50 1S	51～100 2S	101～150 3S	151～200 4S	201～250 5S	251～300 6S	301～350 7S	351～400 8S
～100	18,200	25,800	33,500	41,100	48,400	56,000	63,700	71,300
～120	19,000	27,400	35,900	44,300	52,400	60,800	69,300	77,700
～140	19,800	29,000	38,300	47,500	56,400	65,600	74,900	84,100
～160	20,600	30,600	40,700	50,700	60,400	70,400	80,500	90,500
～180	21,400	32,200	43,100	53,900	64,400	75,200	86,100	96,900
～200	22,200	33,800	45,500	57,100	68,400	80,000	91,700	103,300
～220	23,000	35,400	47,900	60,300	72,400	84,800	97,300	109,700
～240	23,800	37,000	50,300	63,500	76,400	89,600	102,900	116,100
～260	24,600	38,600	52,700	66,700	80,400	94,400	108,500	122,500
～280	25,400	40,200	55,100	69,900	84,400	99,200	114,100	128,900
～300	26,200	41,800	57,500	73,100	88,400	104,000	119,700	135,300

※出窓用など連結タイプの場合は上記本体価格にジョイント1ヶ所あたり7,000円を加算してください。

バルーンシェード プレーンタイプ コード式・B-11PC

約2倍

仕上り丈＼仕上り巾	40～50 1S	51～100 2S	101～150 3S	151～200 4S	201～250 5S
～100	11,300	19,100	26,900	34,700	42,100
～120	12,100	20,700	29,300	37,900	46,100
～140	12,900	22,300	31,700	41,100	50,100
～160	13,700	23,900	34,100	44,300	54,100
～180	14,500	25,500	36,500	47,500	58,100
～200	15,300	27,100	38,900	50,700	62,100
～220	16,100	28,700	41,300	53,900	66,100
～240	16,900	30,300	43,700	57,100	70,100
～260	17,700	31,900	46,100	60,300	74,100
～280	18,500	33,500	48,500	63,500	78,100
～300	19,300	35,100	50,900	66,700	82,100

※出窓用など連結タイプの場合は上記本体価格にジョイント1ヶ所あたり5,000円を加算してください。

バルーンシェード フリルタイプ ドラム式・B-11FD

約2倍

仕上り丈＼仕上り巾	40～50 1S	51～100 2S	101～150 3S	151～200 4S	201～250 5S	251～300 6S	301～350 7S	351～400 8S
～100	20,000	28,900	37,900	47,300	56,300	65,200	74,700	83,600
～120	20,900	30,700	40,600	50,800	60,700	70,500	80,900	90,700
～140	21,800	32,400	43,200	54,300	65,100	75,800	87,000	97,700
～160	22,600	34,200	45,900	57,900	69,500	81,100	93,200	104,700
～180	23,500	36,000	48,500	61,400	73,900	86,400	99,300	111,800
～200	24,400	37,700	51,100	64,900	78,300	91,600	105,500	118,800
～220	25,300	39,500	53,800	68,400	82,700	96,900	111,700	125,900
～240	26,200	41,200	56,400	71,900	87,100	102,200	117,800	132,900
～260	27,000	43,000	59,100	75,500	91,500	107,500	124,000	139,900
～280	27,900	44,800	61,700	79,000	95,900	112,800	130,100	147,000
～300	28,800	46,500	64,300	82,500	100,300	118,000	136,300	154,000

※出窓用など連結タイプの場合は上記本体価格にジョイント1ヶ所あたり7,000円を加算してください。

バルーンシェード フリルタイプ コード式・B-11FC

約2倍

仕上り丈＼仕上り巾	40～50 1S	51～100 2S	101～150 3S	151～200 4S	201～250 5S
～100	13,100	22,200	31,300	40,900	50,000
～120	14,000	24,000	34,000	44,400	54,400
～140	14,900	25,700	36,600	47,900	58,800
～160	15,700	27,500	39,300	51,500	63,200
～180	16,600	29,300	41,900	55,000	67,600
～200	17,500	31,000	44,500	58,500	72,000
～220	18,400	32,800	47,200	62,000	76,400
～240	19,300	34,500	49,800	65,500	80,800
～260	20,100	36,300	52,500	69,100	85,200
～280	21,000	38,100	55,100	72,600	89,600
～300	21,900	39,800	57,700	76,100	94,000

※出窓用など連結タイプの場合は上記本体価格にジョイント1ヶ所あたり5,000円を加算してください。

バルーンシェード プレーンタイプ ドラム式・B-61PD

約2倍

仕上り丈＼仕上り巾	40～50 1S	51～100 2S	101～150 3S	151～200 4S	201～250 5S	251～300 6S	301～350 7S	351～400 8S
～100	17,700	24,700	31,900	38,900	45,700	52,800	59,900	67,000
～120	18,400	26,100	34,000	41,700	49,200	57,000	64,800	72,600
～140	19,100	27,500	36,100	44,500	52,700	61,200	69,700	78,200
～160	19,800	28,900	38,200	47,300	56,200	65,400	74,600	83,800
～180	20,500	30,300	40,300	50,100	59,700	69,600	79,500	89,400
～200	21,200	31,700	42,400	52,900	63,200	73,800	84,400	95,000
～220	21,900	33,100	44,500	55,700	66,700	78,000	89,300	100,600
～240	22,600	34,500	46,600	58,500	70,200	82,200	94,200	106,200
～260	23,300	35,900	48,700	61,300	73,700	86,400	99,100	111,800
～280	24,000	37,300	50,800	64,100	77,200	90,600	104,000	117,400
～300	24,700	38,700	52,900	66,900	80,700	94,800	108,900	123,000

※出窓用など連結タイプの場合は上記本体価格にジョイント1ヶ所あたり7,000円を加算してください。

バルーンシェード プレーンタイプ コード式・B-61PC

約2倍

仕上り丈＼仕上り巾	40～50 1S	51～100 2S	101～150 3S	151～200 4S	201～250 5S
～100	10,500	17,400	24,300	31,200	37,800
～120	11,100	18,700	26,200	33,800	41,000
～140	11,700	19,900	28,100	36,300	44,200
～160	12,400	21,200	30,100	38,900	47,400
～180	13,000	22,500	32,000	41,500	50,600
～200	13,700	23,800	33,900	44,000	53,800
～220	14,300	25,100	35,800	46,600	57,000
～240	14,900	26,300	37,700	49,100	60,200
～260	15,600	27,600	39,700	51,700	63,400
～280	16,200	28,900	41,600	54,300	66,600
～300	16,900	30,200	43,500	56,800	69,800

※出窓用など連結タイプの場合は上記本体価格にジョイント1ヶ所あたり5,000円を加算してください。

バルーンシェード フリルタイプ ドラム式・B-61FD

約2倍

仕上り丈＼仕上り巾	40～50 1S	51～100 2S	101～150 3S	151～200 4S	201～250 5S	251～300 6S	301～350 7S	351～400 8S
～100	19,400	27,800	36,300	45,100	53,600	62,000	70,900	79,300
～120	20,200	29,400	38,700	48,300	57,600	66,800	76,500	85,700
～140	21,000	31,000	41,100	51,500	61,600	71,600	82,100	92,100
～160	21,800	32,600	43,500	54,700	65,600	76,400	87,700	98,500
～180	22,600	34,200	45,900	57,900	69,600	81,200	93,300	104,900
～200	23,400	35,800	48,300	61,100	73,600	86,000	98,900	111,300
～220	24,200	37,400	50,700	64,300	77,600	90,800	104,500	117,700
～240	25,000	39,000	53,100	67,500	81,600	95,600	110,100	124,100
～260	25,800	40,600	55,500	70,700	85,600	100,400	115,700	130,500
～280	26,600	42,200	57,900	73,900	89,600	105,200	121,300	136,900
～300	27,400	43,800	60,300	77,100	93,600	110,000	126,900	143,300

※出窓用など連結タイプの場合は上記本体価格にジョイント1ヶ所あたり7,000円を加算してください。

バルーンシェード フリルタイプ コード式・B-61FC

約2倍

仕上り丈＼仕上り巾	40～50 1S	51～100 2S	101～150 3S	151～200 4S	201～250 5S
～100	12,100	20,300	28,500	37,100	45,300
～120	12,900	21,800	30,800	40,100	49,000
～140	13,600	23,300	33,000	43,000	52,700
～160	14,300	24,800	35,200	46,000	56,400
～180	15,100	26,300	37,400	49,000	60,100
～200	15,800	27,700	39,600	51,900	63,800
～220	16,600	29,200	41,900	54,900	67,500
～240	17,300	30,700	44,100	57,800	71,200
～260	18,000	32,200	46,300	60,800	74,900
～280	18,800	33,700	48,500	63,800	78,600
～300	19,500	35,100	50,700	66,700	82,300

※出窓用など連結タイプの場合は上記本体価格にジョイント1ヶ所あたり5,000円を加算してください。

センタークロス フリルタイプ・S-1F

約2.5倍

E-1F

約2倍

約2.5倍仕上り巾	41～80	81～120	121～160	161～200	201～240	241～280	281～320
～100	10,800	14,800	20,300	24,700	——	——	——
～120	12,200	16,900	23,200	28,200	32,800	——	——
～140	13,700	18,900	25,900	31,400	36,900	43,300	——
～160	15,100	20,900	28,800	34,800	40,600	47,900	54,000
～180	16,600	23,000	31,400	38,000	44,700	52,200	58,900
～200	18,000	25,000	34,300	41,200	48,500	56,900	63,800
～220	19,500	27,000	36,900	44,700	52,500	61,200	69,100
～240	20,900	29,000	39,800	47,900	56,300	65,900	74,000
～260	22,400	31,100	42,400	51,400	60,400	70,200	79,200
～280	23,800	33,100	45,300	54,600	64,100	74,900	84,100
～300	25,300	35,100	47,900	58,000	67,900	79,200	89,400
約2倍仕上り巾	51～100	101～150	151～200	201～250	251～300	301～350	351～400

※アミカケのサイズについてはS-1F（約2.5倍）のみの対応です。
※上部ワンプリーツギャザー、3ッ山も選択できます。

センタークロス トリムタイプ・S-1T

約2.5倍

E-1T

約2倍

約2.5倍仕上り巾	41～80	81～120	121～160	161～200	201～240	241～280	281～320
～100	12,000	16,400	20,400	24,700	——	——	——
～120	13,500	18,500	23,000	27,600	32,400	——	——
～140	15,100	20,400	25,400	30,700	35,900	41,000	——
～160	16,500	22,500	28,000	33,600	39,300	44,900	50,700
～180	18,000	24,500	30,400	36,500	42,800	49,000	55,200
～200	19,600	26,400	32,900	39,600	46,300	52,900	59,600
～220	21,000	28,500	35,400	42,500	49,700	56,900	64,100
～240	22,600	30,400	37,900	45,600	53,300	60,800	68,500
～260	24,100	32,500	40,400	48,500	56,700	64,700	72,900
～280	25,500	34,500	42,900	51,400	60,100	68,800	77,400
～300	27,100	36,400	45,300	54,500	63,600	72,700	81,800
約2倍仕上り巾	51～100	101～150	151～200	201～250	251～300	301～350	351～400

※アミカケのサイズについてはS-1T（約2.5倍）のみの対応です。
※上部ワンプリーツギャザー、3ッ山も選択できます。

セパレート フリルタイプ・S-56F

約2.5倍

E-56F

約2倍

約2.5倍仕上り巾	～40	41～80
～100	8,500	13,400
～120	9,500	15,100
～140	10,500	16,700
～160	11,400	18,400
～180	12,400	20,000
～200	13,400	21,700
約2倍仕上り巾	～50	51～100

※上部ワンプリーツギャザー、3ッ山も選択できます。

セパレート トリムタイプ・S-56T

約2.5倍

E-56T

約2倍

約2.5倍仕上り巾	～40	41～80
～100	8,900	13,400
～120	10,100	15,100
～140	11,100	16,700
～160	12,300	18,500
～180	13,400	20,100
～200	14,400	21,700
約2倍仕上り巾	～50	51～100

※上部ワンプリーツギャザー、3ッ山も選択できます。

スカラップ フリルタイプ・S-9F・S-11F

約2.5倍

E-9F・E-11F

約2倍

約2.5倍仕上り巾	～120	121～160	161～200	201～240	241～280	281～320	321～360
～100	16,200	22,200	27,400	32,400	38,300	43,300	48,600
～120	18,200	24,800	30,700	36,300	42,900	48,600	54,500
～140	20,200	27,400	34,000	40,300	47,600	53,800	60,400
～160	22,200	30,100	37,300	44,300	52,200	59,100	66,400
～180	24,100	32,700	40,600	48,200	56,800	64,400	72,300
～200	26,100	35,400	43,900	52,200	61,400	69,700	78,300
約2倍仕上り巾	～150	151～200	201～250	251～300	301～350	351～400	401～450

※両引きも承ります。
※上部スモッグギャザー、3ッ山も選択できます。

スカラップ トリムタイプ・S-9TD・S-11TD

約2.5倍

E-9TD・E-11TD

約2倍

約2.5倍仕上り巾	～120	121～160	161～200	201～240	241～280	281～320	321～360
～100	22,100	29,400	36,800	44,100	51,500	58,800	66,200
～120	23,800	31,700	39,600	47,600	55,500	63,400	71,300
～140	25,500	34,000	42,500	51,000	59,500	68,000	76,500
～160	27,200	36,300	45,300	54,400	63,500	72,500	81,600
～180	28,900	38,600	48,200	57,800	67,500	77,100	86,700
～200	30,600	40,800	51,000	61,200	71,400	81,600	91,800
約2倍仕上り巾	～150	151～200	201～250	251～300	301～350	351～400	401～450

※両引きも承ります。
※上部スモッグギャザー、3ッ山も選択できます。

スカラップ フリルタイプ・S-10F

約2.5倍

E-10F

約2倍

約2.5倍仕上り巾	41～80	81～120	121～160	161～200	201～240	241～280	281～320
～100	10,600	15,900	20,800	26,100	31,400	36,700	41,300
～120	12,900	19,500	25,800	32,100	38,700	44,900	50,500
～140	14,200	21,500	28,400	35,400	42,600	49,500	55,800
～160	15,600	23,500	31,100	38,700	46,600	54,200	61,100
～180	16,900	25,500	33,700	42,000	50,500	58,800	66,400
～200	18,200	27,400	36,300	45,300	54,500	63,400	71,700
約2倍仕上り巾	51～100	101～150	151～200	201～250	251～300	301～350	351～400

※両引きも承ります。
※上部スモッグギャザー、3ッ山も選択できます。

スカラップ トリムタイプ・S-10TD

約2.5倍

E-10TD

約2倍

約2.5倍仕上り巾	41～80	81～120	121～160	161～200	201～240	241～280	281～320
～100	13,500	20,300	27,000	33,800	40,500	47,300	54,000
～120	14,700	22,000	29,300	36,600	44,000	51,300	58,600
～140	15,800	23,700	31,600	39,500	47,400	55,300	63,200
～160	17,000	25,400	33,900	42,300	50,800	59,300	67,700
～180	18,100	27,100	36,200	45,200	54,200	63,300	72,300
～200	19,200	28,800	38,400	48,000	57,600	67,200	76,800
約2倍仕上り巾	51～100	101～150	151～200	201～250	251～300	301～350	351～400

※両引きも承ります。
※上部スモッグギャザー、3ッ山も選択できます。

表示価格には消費税は含まれていません。

ハイギャザー フリルタイプ・S-12F　約2.5倍
E-12F　約2倍

約2.5倍仕上り巾	41～80	81～120	121～160	161～200	201～240	241～280	281～320
～100	9,300	13,300	17,300	21,200	25,800	30,300	34,200
～120	10,600	15,400	19,900	24,400	30,000	35,000	39,500
～140	12,000	17,300	22,600	27,900	34,000	39,800	44,800
～160	13,600	19,400	25,200	31,100	37,900	44,300	50,100
～180	14,900	21,200	27,900	34,500	41,900	49,100	55,400
～200	16,200	23,400	30,500	37,700	45,900	53,600	60,700
～220	17,500	25,500	33,200	40,900	50,100	58,300	66,000
～240	18,900	27,300	35,800	44,300	54,100	63,100	71,300
～260	20,500	29,500	38,500	47,500	58,100	67,600	76,600
～280	21,800	31,300	41,100	50,900	62,100	72,400	81,900
～300	23,100	33,400	43,800	54,100	66,000	76,900	87,200
約2倍仕上り巾	51～100	101～150	151～200	201～250	251～300	301～350	351～400

※両引きも承ります。
※3ッ山限定。

ハイギャザー トリムタイプ・S-12TC　約2.5倍
E-12TC　約2倍

約2.5倍仕上り巾	41～80	81～120	121～160	161～200	201～240	241～280	281～320
～100	16,000	23,600	31,200	38,800	46,400	54,800	62,400
～120	16,900	25,000	33,100	41,200	49,300	58,100	66,100
～140	17,900	26,400	35,000	43,500	52,100	61,300	69,900
～160	18,800	27,800	36,900	45,900	54,900	64,600	73,700
～180	19,700	29,200	38,700	48,200	57,700	67,900	77,400
～200	20,700	30,600	40,600	50,600	60,500	71,200	81,200
～220	21,600	32,100	42,500	52,900	63,400	74,500	84,900
～240	22,600	33,500	44,400	55,300	66,200	77,800	88,700
～260	23,500	34,900	46,300	57,600	69,000	81,100	92,500
～280	24,400	36,300	48,100	60,000	71,800	84,400	96,200
～300	25,400	37,700	50,000	62,300	74,600	87,700	100,000
約2倍仕上り巾	51～100	101～150	151～200	201～250	251～300	301～350	351～400

※両引きも承ります。
※3ッ山限定。

E7239 150cm巾 2,800/m 1,860/㎡ 柄リピート たて ―cm×よこ ―cm

見本帳掲載 P.158

■スタイリッシュウェーブ縫製・KH KE KO

KH 約2倍仕上り巾 / 仕上り丈	～75 1巾	76～150 2巾	151～225 3巾	226～300 4巾	301～375 5巾	376～450 6巾	451～525 7巾	526～600 8巾
～100	6,500	13,000	19,500	26,000	32,500	39,000	45,500	52,000
～120	7,400	14,800	22,200	29,600	37,000	44,400	51,800	59,200
～140	8,300	16,600	24,900	33,200	41,500	49,800	58,100	66,400
～160	9,200	18,400	27,600	36,800	46,000	55,200	64,400	73,600
～180	10,200	20,400	30,600	40,800	51,000	61,200	71,400	81,600
～200	11,100	22,200	33,300	44,400	55,500	66,600	77,700	88,800
～220	12,000	24,000	36,000	48,000	60,000	72,000	84,000	96,000
～240	12,900	25,800	38,700	51,600	64,500	77,400	90,300	103,200
～260	13,800	27,600	41,400	55,200	69,000	82,800	96,600	110,400
～280	14,800	29,600	44,400	59,200	74,000	88,800	103,600	118,400
～300	15,700	31,400	47,100	62,800	78,500	94,200	109,900	125,600
KE 約1.5倍仕上り巾	～100	101～200	201～300	301～400	401～500	501～600	601～700	701～800
KO 約1.5倍仕上り巾	～100	101～200	201～324	325～424	425～550	551～600		

●タッセルなし

※1巾での両引きはできません。
※2巾使いは、3ッ山両引きの場合、最大仕上り巾は上記と異なります。(P398参照)
※KEは2ッ山限定、KOは1ッ山限定。
※KH・KOは300cm、KEは400cmを超える仕上り巾は両引きのみになります。
※形態安定加工により風合いに変化が生じる場合があります。

■ハイグレード縫製・SH SE ■ニューシンプル縫製・SO ■フラット縫製・AP

SH 約2倍仕上り巾 / 仕上り丈	～75 1巾	76～150 2巾	151～225 3巾	226～300 4巾	301～375 5巾	376～450 6巾	451～525 7巾	526～600 8巾	601～675 9巾
～100	6,100	12,200	18,300	24,400	30,500	36,600	42,700	48,800	54,900
～120	6,900	13,800	20,700	27,600	34,500	41,400	48,300	55,200	62,100
～140	7,800	15,600	23,400	31,200	39,000	46,800	54,600	62,400	70,200
～160	8,600	17,200	25,800	34,400	43,000	51,600	60,200	68,800	77,400
～180	9,500	19,000	28,500	38,000	47,500	57,000	66,500	76,000	85,500
～200	10,400	20,800	31,200	41,600	52,000	62,400	72,800	83,200	93,600
～220	11,200	22,400	33,600	44,800	56,000	67,200	78,400	89,600	100,800
～240	12,100	24,200	36,300	48,400	60,500	72,600	84,700	96,800	108,900
～260	12,900	25,800	38,700	51,600	64,500	77,400	90,300	103,200	116,100
～280	13,800	27,600	41,400	55,200	69,000	82,800	96,600	110,400	124,200
～300	14,700	29,400	44,100	58,800	73,500	88,200	102,900	117,600	132,300
SE 約1.5倍仕上り巾	～100	101～200	201～300	301～400	401～500	501～600	601～700	701～800	801～900
SO 約1.5倍仕上り巾	～100	101～200	201～324	325～424	425～550	551～650	651～774		
AP 約1倍仕上り巾	～134	135～268	269～414	415～564	565～710	711～860			

●タッセルなし

※SH、SE、SOは1巾での両引きはできません。
※SHの2巾使いは、3ッ山両引きの場合、最大仕上り巾は上記と異なります。(P398参照)
※SEは2ッ山、SOは1ッ山、APはヒダなし。

プレーンシェード ドラム式・R-61PD

仕上り巾 / 仕上り丈	30～50	51～90	91～142	143～190	191～240	241～290	291～340	341～400
～100	21,600	24,400	30,000	38,700	44,200	49,700	58,500	64,600
～120	22,900	25,700	31,600	41,200	47,100	52,900	62,600	69,000
～140	24,100	26,900	33,200	43,700	49,900	56,100	66,700	73,500
～160	25,400	28,200	34,800	46,200	52,800	59,300	70,800	77,900
～180	26,600	29,400	36,400	48,700	55,600	62,400	74,900	82,300
～200	27,900	30,700	38,000	51,200	58,400	65,600	79,000	86,800
～220	29,100	31,900	39,600	53,700	61,300	68,800	83,100	91,200
～240	30,400	33,200	41,200	56,200	64,100	72,000	87,200	95,700
～260	31,600	34,400	42,800	58,700	67,000	75,200	91,300	100,100
～280	32,900	35,700	44,400	61,200	69,800	78,400	95,400	104,500
～300	34,100	36,900	46,000	63,700	72,700	81,600	99,500	109,000

※仕上り巾39cm以下の場合、仕上り丈は200cmまでになります。

プレーンシェード コード式・R-61PC

仕上り巾 / 仕上り丈	18～50	51～90	91～142	143～190	191～240
～100	14,300	16,900	22,500	31,000	36,400
～120	15,600	18,200	24,100	33,500	39,300
～140	16,800	19,400	25,700	36,000	42,100
～160	18,100	20,700	27,300	38,500	45,000
～180	19,300	21,900	28,900	41,000	47,800
～200	20,600	23,200	30,500	43,500	50,600
～220	21,800	24,400	32,100	46,000	53,500
～240	23,100	25,700	33,700	48,500	56,300
～260	24,300	26,900	35,300	51,000	59,200
～280	25,600	28,200	36,900	53,500	62,000
～300	26,800	29,400	38,500	56,000	64,900

表示価格には消費税は含まれていません。

■ギャザー縫製・SG

約2倍

仕上り丈＼仕上り巾	76～150 2巾	151～225 3巾	226～300 4巾	301～375 5巾	376～450 6巾	451～525 7巾	526～600 8巾
～100	13,600	20,400	27,200	34,000	40,800	47,600	54,400
～120	15,600	23,400	31,200	39,000	46,800	54,600	62,400
～140	17,600	26,400	35,200	44,000	52,800	61,600	70,400
～160	19,600	29,400	39,200	49,000	58,800	68,600	78,400
～180	21,400	32,100	42,800	53,500	64,200	74,900	85,600
～200	23,400	35,100	46,800	58,500	70,200	81,900	93,600
～220	25,400	38,100	50,800	63,500	76,200	88,900	101,600
～240	27,400	41,100	54,800	68,500	82,200	95,900	109,600
～260	29,400	44,100	58,800	73,500	88,200	102,900	117,600
～280	31,200	46,800	62,400	78,000	93,600	109,200	124,800
～300	33,200	49,800	66,400	83,000	99,600	116,200	132,800

※ワンプリーツギャザー、またはスモックギャザーが選択できます。　●タッセルなし

シェイパーシェード ドラム式・R-65PD

仕上り丈＼仕上り巾	30～50	51～90	91～142	143～190	191～240	241～290	291～340	341～400
～100	34,000	34,000	48,500	55,700	70,000	73,700	94,100	97,900
～120	36,700	36,700	52,500	60,800	76,400	80,800	103,000	107,400
～140	39,400	39,400	56,300	65,900	82,900	87,900	111,900	116,900
～160	42,000	42,000	60,300	71,000	89,400	95,000	120,800	126,400
～180	44,700	44,700	64,100	76,000	95,800	102,100	129,600	135,900
～200	47,400	47,400	68,000	81,100	102,300	109,200	138,500	145,500
～220	50,100	50,100	71,900	86,200	108,800	116,300	147,400	155,000
～240	52,800	52,800	75,800	91,300	115,300	123,400	156,300	164,500
～260	55,400	55,400	79,700	96,400	121,700	130,500	165,200	174,000
～280	58,100	58,100	83,600	101,400	128,200	137,600	174,100	183,500
～300	60,800	60,800	87,400	106,500	134,700	144,700	183,000	193,100

※仕上り巾39cm以下の場合、仕上り丈は200cmまでになります。

シェイパーシェード コード式・R-65PC

仕上り丈＼仕上り巾	18～50	51～90	91～142	143～190	191～240
～100	24,000	24,000	33,900	41,100	44,900
～120	26,700	26,700	37,300	45,600	50,000
～140	29,400	29,400	40,600	50,200	55,200
～160	32,100	32,100	44,000	54,700	60,400
～180	34,800	34,800	47,300	59,200	65,500
～200	37,500	37,500	50,600	63,700	70,600
～220	40,200	40,200	53,900	68,200	75,800
～240	42,900	42,900	57,300	72,800	81,000
～260	45,600	45,600	60,600	77,300	86,100
～280	48,300	48,300	64,000	81,800	91,300
～300	51,000	51,000	67,200	86,300	96,400

ピーコックシェード コード式・R-62PC

仕上り丈＼仕上り巾	60～86	87～125
～120	27,400	44,200
～140	29,200	47,900
～160	31,100	51,600
～180	32,900	55,300
～200	34,800	59,000
～220	36,600	62,700
～240	38,500	66,400

オーストリアンシェード プレーンタイプ ドラム式・A-61PD

仕上り丈＼仕上り巾	40～50 1S	51～100 2S	101～150 3S	151～200 4S	201～250 5S	251～300 6S	301～350 7S	351～400 8S
～100	33,200	53,700	74,900	95,400	116,600	137,100	158,300	178,800
～120	36,600	60,600	85,300	109,200	133,900	157,900	182,500	206,500
～140	40,100	67,500	95,600	123,100	151,200	178,700	206,800	234,200
～160	43,500	74,400	106,000	136,900	168,500	199,400	231,000	261,900
～180	47,000	81,400	116,400	150,800	185,800	220,200	255,300	289,600
～200	50,500	88,300	126,800	164,600	203,200	241,000	279,500	317,300
～220	53,900	95,200	137,200	178,500	220,500	261,800	303,700	345,000
～240	57,400	102,100	147,600	192,300	237,800	282,500	328,000	372,700
～260	60,900	109,100	158,000	206,200	255,100	303,300	352,200	400,400
～280	64,300	116,000	168,400	220,000	272,400	324,100	376,400	428,100
～300	67,800	122,900	178,700	233,900	289,700	344,900	400,700	455,800

※出窓用など連結タイプの場合は上記本体価格にジョイント1ヶ所あたり7,000円を加算してください。

オーストリアンシェード プレーンタイプ コード式・A-61PC

仕上り丈＼仕上り巾	40～50 1S	51～100 2S	101～150 3S	151～200 4S	201～250 5S
～100	24,900	45,000	65,800	86,000	106,800
～120	28,200	51,700	75,900	99,400	123,600
～140	31,600	58,400	85,900	112,800	140,300
～160	34,900	65,100	96,000	126,200	157,100
～180	38,300	71,800	106,000	139,600	173,800
～200	41,600	78,500	116,100	153,000	190,600
～220	45,000	85,200	126,100	166,400	207,300
～240	48,300	91,900	136,200	179,800	224,100
～260	51,700	98,600	146,200	193,200	240,800
～280	55,000	105,300	156,300	206,600	257,600
～300	58,400	112,000	166,300	220,000	274,300

※出窓用など連結タイプの場合は上記本体価格にジョイント1ヶ所あたり5,000円を加算してください。

バルーンシェード プレーンタイプ ドラム式・B-11PD

約2倍

仕上り丈＼仕上り巾	40～50 1S	51～100 2S	101～150 3S	151～200 4S	201～250 5S	251～300 6S	301～350 7S	351～400 8S
～100	22,000	33,400	44,900	56,300	67,100	78,500	90,000	101,400
～120	23,500	36,400	49,400	62,300	74,500	87,400	100,400	113,300
～140	25,000	39,400	53,900	68,200	82,000	96,400	110,800	125,200
～160	26,500	42,400	58,300	74,200	89,400	105,300	121,300	137,100
～180	28,000	45,400	62,800	80,200	96,900	114,200	131,700	149,000
～200	29,500	48,300	67,300	86,100	104,300	123,200	142,100	161,000
～220	31,000	51,300	71,800	92,100	111,800	132,100	152,500	172,900
～240	32,500	54,300	76,200	98,000	119,200	141,100	163,000	184,800
～260	34,000	57,300	80,700	104,000	126,700	150,000	173,400	196,700
～280	35,500	60,300	85,200	110,000	134,100	158,900	183,800	208,600
～300	36,900	63,200	89,600	115,900	141,600	167,900	194,300	220,600

※出窓用など連結タイプの場合は上記本体価格にジョイント1ヶ所あたり7,000円を加算してください。

バルーンシェード プレーンタイプ コード式・B-11PC

約2倍

仕上り丈＼仕上り巾	40～50 1S	51～100 2S	101～150 3S	151～200 4S	201～250 5S
～100	15,100	26,700	38,300	49,900	60,800
～120	16,600	29,700	42,800	55,900	68,200
～140	18,100	32,700	47,300	61,800	75,700
～160	19,600	35,700	51,700	67,800	83,100
～180	21,100	38,700	56,200	73,800	90,600
～200	22,600	41,600	60,700	79,700	98,000
～220	24,100	44,600	65,200	85,700	105,500
～240	25,600	47,600	69,600	91,600	112,900
～260	27,100	50,600	74,100	97,600	120,400
～280	28,600	53,600	78,600	103,600	127,800
～300	30,000	56,500	83,000	109,500	135,300

※出窓用など連結タイプの場合は上記本体価格にジョイント1ヶ所あたり5,000円を加算してください。

バルーンシェード フリルタイプ ドラム式・B-11FD

約2倍

仕上り丈＼仕上り巾	40～50 1S	51～100 2S	101～150 3S	151～200 4S	201～250 5S	251～300 6S	301～350 7S	351～400 8S
～100	25,100	38,800	52,500	67,000	80,800	94,400	109,000	122,700
～120	26,700	42,000	57,400	73,500	88,800	104,100	120,300	135,600
～140	28,300	45,200	62,200	79,900	96,900	113,800	131,600	148,400
～160	29,900	48,400	67,000	86,300	104,900	123,400	142,800	161,300
～180	31,600	51,700	71,900	92,800	113,000	133,100	154,100	174,200
～200	33,200	54,900	76,700	99,200	121,000	142,700	165,400	187,100
～220	34,800	58,100	81,500	105,700	129,100	152,400	176,600	200,000
～240	36,400	61,300	86,400	112,100	137,100	162,100	187,900	212,800
～260	38,000	64,500	91,200	118,500	145,200	171,700	199,200	225,700
～280	39,600	67,800	96,000	125,000	153,200	181,400	210,400	238,600
～300	41,200	71,000	100,800	131,400	161,300	191,000	221,700	251,500

※出窓用など連結タイプの場合は上記本体価格にジョイント1ヶ所あたり7,000円を加算してください。

バルーンシェード フリルタイプ コード式・B-11FC

約2倍

仕上り丈＼仕上り巾	40～50 1S	51～100 2S	101～150 3S	151～200 4S	201～250 5S
～100	18,200	32,100	45,900	60,600	74,500
～120	19,800	35,300	50,800	67,100	82,500
～140	21,400	38,500	55,600	73,500	90,600
～160	23,000	41,700	60,400	79,900	98,600
～180	24,700	45,000	65,300	86,400	106,700
～200	26,300	48,200	70,100	92,800	114,700
～220	27,900	51,400	74,900	99,300	122,800
～240	29,500	54,600	79,800	105,700	130,800
～260	31,100	57,800	84,600	112,100	138,900
～280	32,700	61,100	89,400	118,600	146,900
～300	34,300	64,300	94,200	125,000	155,000

※出窓用など連結タイプの場合は上記本体価格にジョイント1ヶ所あたり5,000円を加算してください。

バルーンシェード プレーンタイプ ドラム式・B-61PD

約2倍

仕上り丈＼仕上り巾	40～50 1S	51～100 2S	101～150 3S	151～200 4S	201～250 5S	251～300 6S	301～350 7S	351～400 8S
～100	21,200	31,800	42,500	53,000	63,000	73,600	84,300	94,800
～120	22,600	34,500	46,500	58,400	69,700	81,600	93,600	105,600
～140	23,900	37,100	50,500	63,700	76,400	89,700	103,000	116,300
～160	25,200	39,800	54,500	69,100	83,100	97,700	112,400	127,000
～180	26,600	42,500	58,500	74,500	89,800	105,800	121,800	137,700
～200	27,900	45,200	62,600	79,800	96,500	113,800	131,200	148,400
～220	29,300	47,900	66,600	85,200	103,200	121,800	140,500	159,200
～240	30,600	50,500	70,600	90,500	109,900	129,900	149,900	169,900
～260	31,900	53,200	74,600	95,900	116,600	137,900	159,300	180,600
～280	33,300	55,900	78,600	101,300	123,300	146,000	168,700	191,300
～300	34,600	58,600	82,700	106,600	130,000	154,000	178,100	202,000

※出窓用など連結タイプの場合は上記本体価格にジョイント1ヶ所あたり7,000円を加算してください。

バルーンシェード プレーンタイプ コード式・B-61PC

約2倍

仕上り丈＼仕上り巾	40～50 1S	51～100 2S	101～150 3S	151～200 4S	201～250 5S
～100	13,800	24,100	34,400	44,600	54,300
～120	15,100	26,600	38,100	49,600	60,500
～140	16,300	29,100	41,900	54,600	66,800
～160	17,600	31,600	45,600	59,600	73,000
～180	18,800	34,100	49,400	64,600	79,300
～200	20,100	36,600	53,100	69,600	85,500
～220	21,300	39,100	56,900	74,600	91,800
～240	22,600	41,600	60,600	79,600	98,000
～260	23,800	44,100	64,400	84,600	104,300
～280	25,100	46,600	68,100	89,600	110,500
～300	26,300	49,100	71,900	94,600	116,800

※出窓用など連結タイプの場合は上記本体価格にジョイント1ヶ所あたり5,000円を加算してください。

バルーンシェード フリルタイプ ドラム式・B-61FD

約2倍

仕上り丈＼仕上り巾	40～50 1S	51～100 2S	101～150 3S	151～200 4S	201～250 5S	251～300 6S	301～350 7S	351～400 8S
～100	24,300	37,200	50,100	63,800	76,800	89,600	103,400	116,300
～120	25,800	40,100	54,600	69,700	84,200	98,600	113,800	128,200
～140	27,300	43,100	59,100	75,700	91,700	107,500	124,200	140,100
～160	28,700	46,100	63,600	81,700	99,100	116,500	134,700	152,000
～180	30,200	49,100	68,000	87,600	106,600	125,400	145,100	163,900
～200	31,700	52,100	72,500	93,600	114,000	134,300	155,500	175,900
～220	33,200	55,000	77,000	99,500	121,500	143,300	166,000	187,800
～240	34,700	58,000	81,400	105,500	128,900	152,200	176,400	199,700
～260	36,200	61,000	85,900	111,500	136,400	161,200	186,800	211,600
～280	37,700	64,000	90,400	117,400	143,800	170,100	197,200	223,500
～300	39,200	67,000	94,800	123,400	151,300	179,000	207,700	235,500

※出窓用など連結タイプの場合は上記本体価格にジョイント1ヶ所あたり7,000円を加算してください。

バルーンシェード フリルタイプ コード式・B-61FC

約2倍

仕上り丈＼仕上り巾	40～50 1S	51～100 2S	101～150 3S	151～200 4S	201～250 5S
～100	16,700	29,200	41,700	54,900	67,400
～120	18,100	32,000	45,900	60,500	74,400
～140	19,500	34,800	50,100	66,100	81,400
～160	20,900	37,600	54,300	71,700	88,400
～180	22,300	40,400	58,500	77,300	95,400
～200	23,700	43,200	62,700	82,900	102,400
～220	25,100	46,000	66,900	88,500	109,400
～240	26,500	48,800	71,100	94,100	116,400
～260	27,900	51,600	75,300	99,700	123,400
～280	29,300	54,400	79,500	105,300	130,400
～300	30,700	57,200	83,700	110,900	137,400

※出窓用など連結タイプの場合は上記本体価格にジョイント1ヶ所あたり5,000円を加算してください。

センタークロス フリルタイプ・S-1F　約2.5倍
E-1F　約2倍

約2.5倍仕上り巾	61～120	121～180	181～240	241～300	301～360	361～420
～100	20,900	30,200	——	——	——	——
～120	23,200	34,300	43,500	——	——	——
～140	26,100	38,300	48,800	——	——	——
～160	29,000	41,800	54,000	65,600	——	——
～180	31,400	45,900	59,200	72,000	84,700	——
～200	34,300	49,900	63,800	78,300	92,300	——
～220	36,600	54,000	69,100	84,700	99,800	114,900
～240	39,500	58,000	74,300	91,100	107,300	123,600
～260	42,400	62,100	79,500	96,900	114,900	132,300
～280	44,700	66,200	84,700	103,300	122,400	141,000
～300	47,600	70,200	89,900	109,700	129,400	149,700
約2倍仕上り巾	76～150	151～225	226～300	301～375	376～450	451～525

※アミカケのサイズについてはS-1F（約2.5倍）のみの対応です。
※上部ワンプリーツギャザー、3ッ山も選択できます。

センタークロス トリムタイプ・S-1T　約2.5倍
E-1T　約2倍

約2.5倍仕上り巾	61～120	121～180	181～240	241～300	301～360	361～420
～100	19,600	27,800	——	——	——	——
～120	22,300	31,400	40,200	——	——	——
～140	24,800	35,100	44,900	——	——	——
～160	27,500	38,600	49,500	60,400	——	——
～180	30,000	42,200	54,100	66,000	78,400	——
～200	32,500	45,800	58,800	71,700	85,100	——
～220	35,200	49,400	63,300	77,300	91,800	105,600
～240	37,700	53,100	68,000	83,000	98,400	113,200
～260	40,400	56,600	72,600	88,600	105,100	120,900
～280	42,900	60,200	77,200	94,200	111,800	128,700
～300	45,400	63,900	81,900	100,000	118,500	136,300
約2倍仕上り巾	76～150	151～225	226～300	301～375	376～450	451～525

※アミカケのサイズについてはS-1T（約2.5倍）のみの対応です。
※上部ワンプリーツギャザー、3ッ山も選択できます。

セパレート フリルタイプ・S-56F　約2.5倍
E-56F　約2倍

約2.5倍仕上り巾	～60	61～120
～100	15,000	23,900
～120	16,300	26,500
～140	18,200	29,700
～160	19,500	32,900
～180	22,000	35,500
～200	23,900	39,300
約2倍仕上り巾	～75	76～150

※上部ワンプリーツギャザー、3ッ山も選択できます。

セパレート トリムタイプ・S-56T　約2.5倍
E-56T　約2倍

約2.5倍仕上り巾	～60	61～120
～100	13,100	21,300
～120	14,700	24,200
～140	16,500	27,000
～160	18,100	29,900
～180	19,800	32,600
～200	21,500	35,400
約2倍仕上り巾	～75	76～150

※上部ワンプリーツギャザー、3ッ山も選択できます。

表示価格には消費税は含まれていません。

スカラップ フリルタイプ・S-9F・S-11F　約2.5倍
E-9F・E-11F　約2倍

約2.5倍仕上り巾	～180	181～240	241～300	301～360	361～420
～100	31,400	42,900	53,200	62,800	74,300
～120	35,200	48,000	59,600	70,400	83,200
～140	39,100	53,200	66,000	78,100	92,200
～160	42,900	58,300	72,400	85,800	101,200
～180	46,800	63,400	78,800	93,500	110,100
～200	50,600	68,500	85,200	101,200	119,100
約2倍仕上り巾	～225	226～300	301～375	376～450	451～525

※両引きも承ります。
※上部スモッグギャザー、3ッ山も選択できます。

スカラップ フリルタイプ・S-10F　約2.5倍
E-10F　約2倍

約2.5倍仕上り巾	61～120	121～180	181～240	241～300	301～360	361～420
～100	20,500	30,800	40,400	50,600	60,800	71,100
～120	25,000	37,800	50,000	62,100	74,900	87,100
～140	27,600	41,600	55,100	68,500	82,600	96,000
～160	30,100	45,500	60,200	74,900	90,300	105,000
～180	32,700	49,300	65,300	81,300	98,000	114,000
～200	35,200	53,200	70,400	87,700	105,600	122,900
約2倍仕上り巾	76～150	151～225	226～300	301～375	376～450	451～525

※両引きも承ります。
※上部スモッグギャザー、3ッ山も選択できます。

ハイギャザー フリルタイプ・S-12F　約2.5倍
E-12F　約2倍

約2.5倍仕上り巾	61～120	121～180	181～240	241～300	301～360	361～420
～100	19,000	27,200	35,300	43,400	52,700	60,800
～120	21,700	31,500	40,700	50,000	61,400	70,600
～140	24,500	35,300	46,200	57,000	69,500	80,300
～160	27,700	39,700	51,600	63,500	77,600	89,600
～180	30,400	43,400	57,000	70,600	85,800	99,300
～200	33,100	47,800	62,400	77,100	93,900	108,500
～220	35,900	52,100	67,900	83,600	102,600	118,300
～240	38,600	55,900	73,300	90,600	110,700	128,100
～260	41,800	60,300	78,700	97,200	118,900	137,300
～280	44,500	64,100	84,100	104,200	127,000	147,100
～300	47,200	68,400	89,600	110,700	135,100	156,300
約2倍仕上り巾	76～150	151～225	226～300	301～375	376～450	451～525

※両引きも承ります。
※3ッ山限定。

チューブトップ・S-19P
約1倍

仕上り巾 / 仕上り丈	～142
～100	8,300
～120	9,700
～140	11,100
～160	12,500
～180	13,900
～200	15,300
～220	16,600
～240	18,000
～260	19,400
～280	20,800
～300	22,200

※上部4cmの袋縫い。

スカラップ トリムタイプ・S-9TD・S-11TD　約2.5倍
E-9TD・E-11TD　約2倍

約2.5倍仕上り巾	～180	181～240	241～300	301～360	361～420
～100	37,600	49,900	62,600	74,900	87,500
～120	41,100	54,500	68,300	81,800	95,500
～140	44,500	59,100	74,000	88,600	103,600
～160	47,900	63,700	79,700	95,500	111,600
～180	51,400	68,300	85,500	102,400	119,600
～200	54,800	72,800	91,200	109,200	127,600
約2倍仕上り巾	～225	226～300	301～375	376～450	451～525

※両引きも承ります。
※上部スモッグギャザー、3ッ山も選択できます。

スカラップ トリムタイプ・S-10TD　約2.5倍
E-10TD　約2倍

約2.5倍仕上り巾	61～120	121～180	181～240	241～300	301～360	361～420
～100	23,200	34,900	46,300	58,100	69,500	81,200
～120	25,500	38,400	50,900	63,800	76,400	89,200
～140	27,800	41,800	55,500	69,500	83,200	97,300
～160	30,100	45,200	60,100	75,200	90,100	105,300
～180	32,400	48,700	64,700	81,000	97,000	113,300
～200	34,600	52,100	69,200	86,700	103,800	121,300
約2倍仕上り巾	76～150	151～225	226～300	301～375	376～450	451～525

※両引きも承ります。
※上部スモッグギャザー、3ッ山も選択できます。

ハイギャザー トリムタイプ・S-12TC　約2.5倍
E-12TC　約2倍

約2.5倍仕上り巾	61～120	121～180	181～240	241～300	301～360	361～420
～100	27,000	40,000	52,500	65,400	77,900	91,400
～120	29,000	43,000	56,400	70,400	83,900	98,300
～140	31,000	45,900	60,400	75,400	89,800	105,300
～160	33,000	48,900	64,400	80,400	95,800	112,300
～180	35,000	51,900	68,400	85,300	101,800	119,200
～200	36,900	54,900	72,400	90,300	107,800	126,200
～220	38,900	57,900	76,300	95,300	113,700	133,200
～240	40,900	60,900	80,300	100,300	119,700	140,100
～260	42,900	63,900	84,300	105,200	125,700	147,100
～280	44,900	66,800	88,300	110,200	131,600	154,100
～300	46,900	69,800	92,300	115,200	137,600	161,000
約2倍仕上り巾	76～150	151～225	226～300	301～375	376～450	451～525

※両引きも承ります。
※3ッ山限定。

E7240 150cm巾 3,400/m 2,260/㎡ 柄リピート たて ―cm×よこ ―cm

見本帳掲載 P.159

■スタイリッシュウェーブ縫製・KH KE KO

KH 約2倍仕上り巾 / 仕上り丈	～75 1巾	76～150 2巾	151～225 3巾	226～300 4巾	301～375 5巾	376～450 6巾	451～525 7巾	526～600 8巾
～100	7,700	15,400	23,100	30,800	38,500	46,200	53,900	61,600
～120	8,800	17,600	26,400	35,200	44,000	52,800	61,600	70,400
～140	9,900	19,800	29,700	39,600	49,500	59,400	69,300	79,200
～160	11,000	22,000	33,000	44,000	55,000	66,000	77,000	88,000
～180	12,100	24,200	36,300	48,400	60,500	72,600	84,700	96,800
～200	13,200	26,400	39,600	52,800	66,000	79,200	92,400	105,600
～220	14,300	28,600	42,900	57,200	71,500	85,800	100,100	114,400
～240	15,400	30,800	46,200	61,600	77,000	92,400	107,800	123,200
～260	16,500	33,000	49,500	66,000	82,500	99,000	115,500	132,000
～280	17,600	35,200	52,800	70,400	88,000	105,600	123,200	140,800
～300	18,700	37,400	56,100	74,800	93,500	112,200	130,900	149,600
KE 約1.5倍仕上り巾	～100	101～200	201～300	301～400	401～500	501～600	601～700	701～800
KO 約1.5倍仕上り巾	～100	101～200	201～324	325～424	425～550	551～600		

●タッセルなし

※1巾での両引きはできません。
※2巾使いは、3ッ山両引きの場合、最大仕上り巾は上記と異なります。(P398参照)
※KEは2ッ山限定、KOは1ッ山限定。
※KH・KOは300cm、KEは400cmを超える仕上り巾は両引きのみになります。
※形態安定加工により風合いに変化が生じる場合があります。

■ハイグレード縫製・SH SE ■ニューシンプル縫製・SO ■フラット縫製・AP

SH 約2倍仕上り巾 / 仕上り丈	～75 1巾	76～150 2巾	151～225 3巾	226～300 4巾	301～375 5巾	376～450 6巾	451～525 7巾	526～600 8巾	601～675 9巾
～100	7,300	14,600	21,900	29,200	36,500	43,800	51,100	58,400	65,700
～120	8,400	16,800	25,200	33,600	42,000	50,400	58,800	67,200	75,600
～140	9,400	18,800	28,200	37,600	47,000	56,400	65,800	75,200	84,600
～160	10,400	20,800	31,200	41,600	52,000	62,400	72,800	83,200	93,600
～180	11,500	23,000	34,500	46,000	57,500	69,000	80,500	92,000	103,500
～200	12,500	25,000	37,500	50,000	62,500	75,000	87,500	100,000	112,500
～220	13,600	27,200	40,800	54,400	68,000	81,600	95,200	108,800	122,400
～240	14,600	29,200	43,800	58,400	73,000	87,600	102,200	116,800	131,400
～260	15,600	31,200	46,800	62,400	78,000	93,600	109,200	124,800	140,400
～280	16,700	33,400	50,100	66,800	83,500	100,200	116,900	133,600	150,300
～300	17,700	35,400	53,100	70,800	88,500	106,200	123,900	141,600	159,300
SE 約1.5倍仕上り巾	～100	101～200	201～300	301～400	401～500	501～600	601～700	701～800	801～900
SO 約1.5倍仕上り巾	～100	101～200	201～324	325～424	425～550	551～650	651～774		
AP 約1倍仕上り巾	～134	135～268	269～414	415～564	565～710	711～860			

●タッセルなし

※SH、SE、SOは1巾での両引きはできません。
※SHの2巾使いは、3ッ山両引きの場合、最大仕上り巾は上記と異なります。(P398参照)
※SEは2ッ山、SOは1ッ山、APはヒダなし。

プレーンシェード ドラム式・R-61PD

仕上り巾 / 仕上り丈	30～50	51～90	91～142	143～190	191～240	241～290	291～340	341～400
～100	22,400	25,200	30,700	40,200	45,700	51,100	60,700	66,700
～120	23,700	26,500	32,500	42,900	48,700	54,600	65,100	71,500
～140	25,100	27,900	34,200	45,700	51,800	58,000	69,600	76,300
～160	26,500	29,300	35,900	48,400	54,900	61,400	74,000	81,100
～180	27,800	30,600	37,600	51,100	58,000	64,800	78,500	85,900
～200	29,200	32,000	39,300	53,900	61,100	68,300	83,000	90,700
～220	30,600	33,400	41,000	56,600	64,200	71,700	87,400	95,500
～240	32,000	34,800	42,700	59,400	67,300	75,100	91,900	100,300
～260	33,300	36,100	44,500	62,100	70,300	78,600	96,300	105,100
～280	34,700	37,500	46,200	64,800	73,400	82,000	100,800	109,900
～300	36,100	38,900	47,900	67,600	76,500	85,400	105,200	114,700

※仕上り巾39cm以下の場合、仕上り丈は200cmまでになります。

プレーンシェード コード式・R-61PC

仕上り巾 / 仕上り丈	18～50	51～90	91～142	143～190	191～240
～100	15,100	17,700	23,200	32,500	37,900
～120	16,400	19,000	25,000	35,200	40,900
～140	17,800	20,400	26,700	38,000	44,000
～160	19,200	21,800	28,400	40,700	47,100
～180	20,500	23,100	30,100	43,400	50,200
～200	21,900	24,500	31,800	46,200	53,300
～220	23,300	25,900	33,500	48,900	56,400
～240	24,700	27,300	35,200	51,700	59,500
～260	26,000	28,600	37,000	54,400	62,500
～280	27,400	30,000	38,700	57,100	65,600
～300	28,800	31,400	40,400	59,900	68,700

表示価格には消費税は含まれていません。

■ギャザー縫製・SG

約2倍

仕上り丈＼仕上り巾	76～150 2巾	151～225 3巾	226～300 4巾	301～375 5巾	376～450 6巾	451～525 7巾	526～600 8巾
～100	15,200	22,800	30,400	38,000	45,600	53,200	60,800
～120	17,400	26,100	34,800	43,500	52,200	60,900	69,600
～140	19,600	29,400	39,200	49,000	58,800	68,600	78,400
～160	21,800	32,700	43,600	54,500	65,400	76,300	87,200
～180	24,000	36,000	48,000	60,000	72,000	84,000	96,000
～200	26,200	39,300	52,400	65,500	78,600	91,700	104,800
～220	28,400	42,600	56,800	71,000	85,200	99,400	113,600
～240	30,600	45,900	61,200	76,500	91,800	107,100	122,400
～260	32,800	49,200	65,600	82,000	98,400	114,800	131,200
～280	35,000	52,500	70,000	87,500	105,000	122,500	140,000
～300	37,200	55,800	74,400	93,000	111,600	130,200	148,800

※ワンプリーツギャザー、またはスモックギャザーが選択できます。　●タッセルなし

シェイパーシェード ドラム式・R-65PD

仕上り丈＼仕上り巾	30～50	51～90	91～142	143～190	191～240	241～290	291～340	341～400
～100	34,700	34,700	49,300	57,100	71,400	75,200	96,200	100,000
～120	37,500	37,500	53,300	62,500	78,100	82,500	105,500	109,900
～140	40,400	40,400	57,300	67,800	84,800	89,900	114,700	119,800
～160	43,100	43,100	61,400	73,200	91,500	97,200	124,000	129,700
～180	45,900	45,900	65,300	78,400	98,200	104,500	133,200	139,500
～200	48,700	48,700	69,300	83,700	105,000	111,900	142,500	149,400
～220	51,500	51,500	73,400	89,100	111,700	119,200	151,700	159,300
～240	54,400	54,400	77,400	94,400	118,400	126,600	161,000	169,200
～260	57,100	57,100	81,400	99,800	125,100	133,900	170,200	179,100
～280	59,900	59,900	85,400	105,000	131,800	141,200	179,500	188,900
～300	62,700	62,700	89,400	110,300	138,500	148,600	188,700	198,800

※仕上り巾39cm以下の場合、仕上り丈は200cmまでになります。

シェイパーシェード コード式・R-65PC

仕上り丈＼仕上り巾	18～50	51～90	91～142	143～190	191～240
～100	24,700	24,700	34,700	42,500	46,300
～120	27,500	27,500	38,100	47,300	51,700
～140	30,400	30,400	41,600	52,100	57,100
～160	33,200	33,200	45,100	56,900	62,500
～180	36,000	36,000	48,500	61,600	67,900
～200	38,800	38,800	51,900	66,300	73,300
～220	41,600	41,600	55,400	71,100	78,700
～240	44,500	44,500	58,900	75,900	84,100
～260	47,300	47,300	62,300	80,700	89,500
～280	50,100	50,100	65,800	85,400	94,900
～300	52,900	52,900	69,200	90,100	100,200

ピーコックシェード コード式・R-62PC

仕上り丈＼仕上り巾	60～86	87～125
～120	28,200	45,900
～140	30,200	49,900
～160	32,200	53,800
～180	34,100	57,700
～200	36,100	61,700
～220	38,100	65,600
～240	40,100	69,600

バルーンシェード プレーンタイプ ドラム式・B-11PD

約2倍

仕上り丈＼仕上り巾	40～50 1S	51～100 2S	101～150 3S	151～200 4S	201～250 5S	251～300 6S	301～350 7S	351～400 8S
～100	22,700	34,800	46,900	59,000	70,300	82,400	94,500	106,600
～120	24,300	38,000	51,700	65,400	78,400	92,000	105,800	119,500
～140	25,900	41,200	56,600	71,800	86,400	101,700	117,100	132,300
～160	27,500	44,400	61,400	78,300	94,500	111,400	128,300	145,200
～180	29,100	47,600	66,200	84,700	102,500	121,000	139,600	158,100
～200	30,800	50,900	71,100	91,200	110,600	130,700	150,900	171,000
～220	32,400	54,100	75,900	97,600	118,600	140,300	162,100	183,900
～240	34,000	57,300	80,700	104,000	126,700	150,000	173,400	196,700
～260	35,600	60,500	85,600	110,500	134,700	159,700	184,700	209,600
～280	37,200	63,700	90,400	116,900	142,800	169,300	196,000	222,500
～300	38,800	67,000	95,200	123,400	150,800	179,000	207,200	235,400

※出窓用など連結タイプの場合は上記本体価格にジョイント1ヶ所あたり7,000円を加算してください。

バルーンシェード プレーンタイプ コード式・B-11PC

約2倍

仕上り丈＼仕上り巾	40～50 1S	51～100 2S	101～150 3S	151～200 4S	201～250 5S
～100	15,800	28,100	40,300	52,600	64,000
～120	17,400	31,300	45,100	59,000	72,100
～140	19,000	34,500	50,000	65,400	80,100
～160	20,600	37,700	54,800	71,900	88,200
～180	22,200	40,900	59,600	78,300	96,200
～200	23,900	44,200	64,500	84,800	104,300
～220	25,500	47,400	69,300	91,200	112,300
～240	27,100	50,600	74,100	97,600	120,400
～260	28,700	53,800	79,000	104,100	128,400
～280	30,300	57,000	83,800	110,500	136,500
～300	31,900	60,300	88,600	117,000	144,500

※出窓用など連結タイプの場合は上記本体価格にジョイント1ヶ所あたり5,000円を加算してください。

バルーンシェード フリルタイプ ドラム式・B-11FD

約2倍

仕上り丈＼仕上り巾	40～50 1S	51～100 2S	101～150 3S	151～200 4S	201～250 5S	251～300 6S	301～350 7S	351～400 8S
～100	26,000	40,400	54,900	70,300	84,800	99,200	114,700	129,100
～120	27,700	43,900	60,100	77,200	93,500	109,600	126,800	142,900
～140	29,400	47,300	65,300	84,100	102,100	120,000	138,900	156,800
～160	31,100	50,800	70,500	91,000	110,800	130,400	151,000	170,600
～180	32,900	54,200	75,700	97,900	119,400	140,800	163,100	184,500
～200	34,600	57,700	80,900	104,900	128,100	151,100	175,200	198,300
～220	36,300	61,200	86,100	111,800	136,700	161,500	187,300	212,100
～240	38,100	64,600	91,300	118,700	145,400	171,900	199,400	226,000
～260	39,800	68,100	96,500	125,600	154,000	182,300	211,500	239,800
～280	41,500	71,500	101,700	132,500	162,700	192,700	223,600	253,700
～300	43,300	75,000	106,800	139,500	171,300	203,000	235,800	267,500

※出窓用など連結タイプの場合は上記本体価格にジョイント1ヶ所あたり7,000円を加算してください。

バルーンシェード フリルタイプ コード式・B-11FC

約2倍

仕上り丈＼仕上り巾	40～50 1S	51～100 2S	101～150 3S	151～200 4S	201～250 5S
～100	19,100	33,700	48,300	63,900	78,500
～120	20,800	37,200	53,500	70,800	87,200
～140	22,500	40,600	58,700	77,700	95,800
～160	24,200	44,100	63,900	84,600	104,500
～180	26,000	47,500	69,100	91,500	113,100
～200	27,700	51,000	74,300	98,500	121,800
～220	29,400	54,500	79,500	105,400	130,400
～240	31,200	57,900	84,700	112,300	139,100
～260	32,900	61,400	89,900	119,200	147,700
～280	34,600	64,800	95,100	126,100	156,400
～300	36,400	68,300	100,200	133,100	165,000

※出窓用など連結タイプの場合は上記本体価格にジョイント1ヶ所あたり5,000円を加算してください。

バルーンシェード プレーンタイプ ドラム式・B-61PD

約2倍

仕上り丈＼仕上り巾	40～50 1S	51～100 2S	101～150 3S	151～200 4S	201～250 5S	251～300 6S	301～350 7S	351～400 8S
～100	21,900	33,100	44,400	55,700	66,300	77,500	88,800	100,100
～120	23,300	36,000	48,800	61,500	73,600	86,300	99,000	111,700
～140	24,800	38,900	53,200	67,300	80,900	95,000	109,300	123,400
～160	26,300	41,900	57,600	73,200	88,200	103,800	119,500	135,100
～180	27,700	44,800	62,000	79,000	95,500	112,500	129,700	146,800
～200	29,200	47,700	66,300	84,900	102,800	121,300	139,900	158,500
～220	30,600	50,600	70,700	90,700	110,100	130,100	150,100	170,100
～240	32,100	53,500	75,100	96,500	117,400	138,800	160,400	181,800
～260	33,600	56,500	79,500	102,400	124,700	147,600	170,600	193,500
～280	35,000	59,400	83,900	108,200	132,000	156,300	180,800	205,200
～300	36,500	62,300	88,200	114,100	139,300	165,100	191,000	216,900

※出窓用など連結タイプの場合は上記本体価格にジョイント1ヶ所あたり7,000円を加算してください。

バルーンシェード プレーンタイプ コード式・B-61PC

約2倍

仕上り丈＼仕上り巾	40～50 1S	51～100 2S	101～150 3S	151～200 4S	201～250 5S
～100	14,500	25,400	36,400	47,300	57,500
～120	15,900	28,200	40,500	52,800	64,400
～140	17,200	30,900	44,600	58,200	71,200
～160	18,600	33,600	48,700	63,700	78,100
～180	20,000	36,400	52,800	69,200	84,900
～200	21,300	39,100	56,900	74,700	91,800
～220	22,700	41,900	61,000	80,200	98,600
～240	24,100	44,600	65,100	85,600	105,500
～260	25,400	47,300	69,200	91,100	112,300
～280	26,800	50,100	73,300	96,600	119,200
～300	28,200	52,800	77,500	102,100	126,000

※出窓用など連結タイプの場合は上記本体価格にジョイント1ヶ所あたり5,000円を加算してください。

バルーンシェード フリルタイプ ドラム式・B-61FD

約2倍

仕上り丈＼仕上り巾	40～50 1S	51～100 2S	101～150 3S	151～200 4S	201～250 5S	251～300 6S	301～350 7S	351～400 8S
～100	25,100	38,800	52,500	67,000	80,800	94,400	109,000	122,700
～120	26,700	42,000	57,400	73,500	88,800	104,100	120,300	135,600
～140	28,300	45,200	62,200	79,900	96,900	113,800	131,600	148,400
～160	29,900	48,400	67,000	86,300	104,900	123,400	142,800	161,300
～180	31,600	51,700	71,900	92,800	113,000	133,100	154,100	174,200
～200	33,200	54,900	76,700	99,200	121,000	142,700	165,400	187,100
～220	34,800	58,100	81,500	105,700	129,100	152,400	176,600	200,000
～240	36,400	61,300	86,400	112,100	137,100	162,100	187,900	212,800
～260	38,000	64,500	91,200	118,500	145,200	171,700	199,200	225,700
～280	39,600	67,800	96,000	125,000	153,200	181,400	210,400	238,600
～300	41,200	71,000	100,800	131,400	161,300	191,000	221,700	251,500

※出窓用など連結タイプの場合は上記本体価格にジョイント1ヶ所あたり7,000円を加算してください。

バルーンシェード フリルタイプ コード式・B-61FC

約2倍

仕上り丈＼仕上り巾	40～50 1S	51～100 2S	101～150 3S	151～200 4S	201～250 5S
～100	17,600	30,900	44,100	58,200	71,500
～120	19,100	33,900	48,700	64,300	79,100
～140	20,600	36,900	53,300	70,300	86,700
～160	22,100	40,000	57,800	76,400	94,300
～180	23,700	43,000	62,400	82,500	101,900
～200	25,200	46,100	66,900	88,600	109,500
～220	26,700	49,100	71,500	94,700	117,100
～240	28,200	52,100	76,100	100,700	124,700
～260	29,700	55,200	80,600	106,800	132,300
～280	31,300	58,200	85,200	112,900	139,900
～300	32,800	61,300	89,700	119,000	147,500

※出窓用など連結タイプの場合は上記本体価格にジョイント1ヶ所あたり5,000円を加算してください。

センタークロス フリルタイプ・S-1F　約2.5倍
E-1F　約2倍

約2.5倍仕上り巾	61～120	121～180	181～240	241～300	301～360	361～420
～100	23,100	33,300	——	——	——	——
～120	25,600	37,800	48,000	——	——	——
～140	28,800	42,300	53,800	——	——	——
～160	32,000	46,100	59,600	72,400	——	——
～180	34,600	50,600	65,300	79,400	93,500	——
～200	37,800	55,100	70,400	86,400	101,800	——
～220	40,400	59,600	76,200	93,500	110,100	126,800
～240	43,600	64,000	82,000	100,500	118,400	136,400
～260	46,800	68,500	87,700	106,900	126,800	146,000
～280	49,300	73,000	93,500	114,000	135,100	155,600
～300	52,500	77,500	99,200	121,000	142,800	165,200
約2倍仕上り巾	76～150	151～225	226～300	301～375	376～450	451～525

※アミカケのサイズについてはS-1F（約2.5倍）のみの対応です。
※上部ワンプリーツギャザー、3ッ山も選択できます。

センタークロス トリムタイプ・S-1T　約2.5倍
E-1T　約2倍

約2.5倍仕上り巾	61～120	121～180	181～240	241～300	301～360	361～420
～100	21,000	29,900	——	——	——	——
～120	23,900	33,800	43,400	——	——	——
～140	26,700	37,900	48,600	——	——	——
～160	29,600	41,800	53,700	65,600	——	——
～180	32,300	45,700	58,700	71,800	85,400	——
～200	35,100	49,700	63,900	78,100	92,900	——
～220	38,000	53,700	69,000	84,300	100,200	115,400
～240	40,800	57,700	74,200	90,600	107,600	123,900
～260	43,700	61,600	79,200	96,800	115,000	132,400
～280	46,400	65,500	84,300	103,000	122,400	141,000
～300	49,200	69,600	89,500	109,400	129,900	149,500
約2倍仕上り巾	76～150	151～225	226～300	301～375	376～450	451～525

※アミカケのサイズについてはS-1T（約2.5倍）のみの対応です。
※上部ワンプリーツギャザー、3ッ山も選択できます。

セパレート フリルタイプ・S-56F　約2.5倍
E-56F　約2倍

約2.5倍仕上り巾	～60	61～120
～100	16,200	26,000
～120	17,600	28,800
～140	19,700	32,300
～160	21,100	35,800
～180	23,900	38,600
～200	26,000	42,800
約2倍仕上り巾	～75	76～150

※上部ワンプリーツギャザー、3ッ山も選択できます。

セパレート トリムタイプ・S-56T　約2.5倍
E-56T　約2倍

約2.5倍仕上り巾	～60	61～120
～100	13,800	22,700
～120	15,600	25,800
～140	17,400	28,800
～160	19,200	32,000
～180	21,000	35,000
～200	22,800	38,000
約2倍仕上り巾	～75	76～150

※上部ワンプリーツギャザー、3ッ山も選択できます。

スカラップ フリルタイプ・S-9F・S-11F　約2.5倍
E-9F・E-11F　約2倍

約2.5倍仕上り巾	～180	181～240	241～300	301～360	361～420
～100	34,300	46,900	58,100	68,600	81,200
～120	38,500	52,500	65,100	77,000	91,000
～140	42,700	58,100	72,100	85,400	100,800
～160	46,900	63,700	79,100	93,800	110,600
～180	51,100	69,300	86,100	102,200	120,400
～200	55,300	74,900	93,100	110,600	130,200
約2倍仕上り巾	～225	226～300	301～375	376～450	451～525

※両引きも承ります。
※上部スモッグギャザー、3ッ山も選択できます。

スカラップ トリムタイプ・S-9TD・S-11TD　約2.5倍
E-9TD・E-11TD　約2倍

約2.5倍仕上り巾	～180	181～240	241～300	301～360	361～420
～100	39,400	52,300	65,600	78,500	91,700
～120	43,200	57,400	71,900	86,100	100,600
～140	47,000	62,500	78,200	93,700	109,400
～160	50,800	67,500	84,500	101,300	118,300
～180	54,600	72,600	90,900	108,900	127,100
～200	58,400	77,600	97,200	116,400	136,000
約2倍仕上り巾	～225	226～300	301～375	376～450	451～525

※両引きも承ります。
※上部スモッグギャザー、3ッ山も選択できます。

スカラップ フリルタイプ・S-10F　約2.5倍
E-10F　約2倍

約2.5倍仕上り巾	61～120	121～180	181～240	241～300	301～360	361～420
～100	22,400	33,600	44,100	55,300	66,500	77,700
～120	27,300	41,300	54,600	67,900	81,900	95,200
～140	30,100	45,500	60,200	74,900	90,300	105,000
～160	32,900	49,700	65,800	81,900	98,700	114,800
～180	35,700	53,900	71,400	88,900	107,100	124,600
～200	38,500	58,100	77,000	95,900	115,500	134,400
約2倍仕上り巾	76～150	151～225	226～300	301～375	376～450	451～525

※両引きも承ります。
※上部スモッグギャザー、3ッ山も選択できます。

スカラップ トリムタイプ・S-10TD　約2.5倍
E-10TD　約2倍

約2.5倍仕上り巾	61～120	121～180	181～240	241～300	301～360	361～420
～100	24,400	36,700	48,700	61,100	73,100	85,400
～120	26,900	40,500	53,800	67,400	80,700	94,300
～140	29,500	44,300	58,900	73,700	88,300	103,100
～160	32,000	48,100	63,900	80,000	95,900	112,000
～180	34,500	51,900	69,000	86,400	103,500	120,800
～200	37,000	55,700	74,000	92,700	111,000	129,700
約2倍仕上り巾	76～150	151～225	226～300	301～375	376～450	451～525

※両引きも承ります。
※上部スモッグギャザー、3ッ山も選択できます。

表示価格には消費税は含まれていません。

ハイギャザー フリルタイプ・S-12F / E-12F

約2.5倍 / 約2倍

約2.5倍仕上り巾	61～120	121～180	181～240	241～300	301～360	361～420
～100	21,100	30,200	39,200	48,200	58,500	67,500
～120	24,100	35,000	45,200	55,500	68,100	78,400
～140	27,200	39,200	51,300	63,300	77,200	89,200
～160	30,800	44,000	57,300	70,500	86,200	99,500
～180	33,800	48,200	63,300	78,400	95,200	110,300
～200	36,800	53,100	69,300	85,600	104,300	120,500
～220	39,800	57,900	75,400	92,800	113,900	131,400
～240	42,800	62,100	81,400	100,700	123,000	142,200
～260	46,400	66,900	87,400	107,900	132,000	152,500
～280	49,500	71,100	93,400	115,700	141,000	163,300
～300	52,500	76,000	99,500	123,000	150,100	173,600
約2倍仕上り巾	76～150	151～225	226～300	301～375	376～450	451～525

※両引きも承ります。
※3ッ山限定。

チューブトップ・S-19P

約1倍

仕上り巾 / 仕上り丈	～142
～100	9,100
～120	10,600
～140	12,100
～160	13,600
～180	15,100
～200	16,600
～220	18,100
～240	19,600
～260	21,100
～280	22,600
～300	24,100

※上部4cmの袋縫い。

ハイギャザー トリムタイプ・S-12TC / E-12TC

約2.5倍 / 約2倍

約2.5倍仕上り巾	61～120	121～180	181～240	241～300	301～360	361～420
～100	28,300	41,800	54,800	68,300	81,300	95,400
～120	30,500	45,100	59,300	73,900	88,000	103,200
～140	32,700	48,500	63,700	79,500	94,700	111,000
～160	34,900	51,800	68,200	85,000	101,400	118,800
～180	37,200	55,200	72,600	90,600	108,100	126,600
～200	39,400	58,500	77,100	96,200	114,800	134,400
～220	41,600	61,800	81,600	101,800	121,500	142,200
～240	43,900	65,200	86,000	107,300	128,200	150,000
～260	46,100	68,500	90,500	112,900	134,800	157,800
～280	48,300	71,900	94,900	118,500	141,500	165,600
～300	50,600	75,200	99,400	124,100	148,200	173,500
約2倍仕上り巾	76～150	151～225	226～300	301～375	376～450	451～525

※両引きも承ります。
※3ッ山限定。

E7241 149cm巾 2,600/m 1,740/㎡ 柄リピート たて ―cm×よこ 5.5cm

見本帳掲載 P.161

■スタイリッシュウェーブ縫製・KH KE KO

KH 約2倍 仕上り巾 / 仕上り丈	～74 1巾	75～149 2巾	150～223 3巾	224～298 4巾	299～372 5巾	373～447 6巾	448～521 7巾	522～596 8巾	597～600 9巾
～100	6,200	12,400	18,600	24,800	31,000	37,200	43,400	49,600	55,800
～120	7,100	14,200	21,300	28,400	35,500	42,600	49,700	56,800	63,900
～140	8,000	16,000	24,000	32,000	40,000	48,000	56,000	64,000	72,000
～160	8,800	17,600	26,400	35,200	44,000	52,800	61,600	70,400	79,200
～180	9,700	19,400	29,100	38,800	48,500	58,200	67,900	77,600	87,300
～200	10,600	21,200	31,800	42,400	53,000	63,600	74,200	84,800	95,400
～220	11,500	23,000	34,500	46,000	57,500	69,000	80,500	92,000	103,500
～240	12,400	24,800	37,200	49,600	62,000	74,400	86,800	99,200	111,600
～260	13,200	26,400	39,600	52,800	66,000	79,200	92,400	105,600	118,800
～280	14,100	28,200	42,300	56,400	70,500	84,600	98,700	112,800	126,900
～300	15,000	30,000	45,000	60,000	75,000	90,000	105,000	120,000	135,000
KE 約1.5倍仕上り巾	～98	99～196	197～298	299～396	397～496	497～596	597～694	695～794	795～800
KO 約1.5倍仕上り巾	～100	101～200	201～324	325～424	425～550	551～600			

●タッセルなし

※1巾での両引きはできません。
※2巾使いは、3ッ山両引きの場合、最大仕上り巾は上記と異なります。(P398参照)
※KEは2ッ山限定、KOは1ッ山限定。
※KH・KOは300cm、KEは400cmを超える仕上り巾は両引きのみになります。
※形態安定加工により風合いに変化が生じる場合があります。

■ハイグレード縫製・SH SE ■ニューシンプル縫製・SO ■フラット縫製・AP

SH 約2倍 仕上り巾 / 仕上り丈	～74 1巾	75～149 2巾	150～223 3巾	224～298 4巾	299～372 5巾	373～447 6巾	448～521 7巾	522～596 8巾	597～670 9巾	10巾
～100	5,800	11,600	17,400	23,200	29,000	34,800	40,600	46,400	52,200	58,000
～120	6,600	13,200	19,800	26,400	33,000	39,600	46,200	52,800	59,400	66,000
～140	7,400	14,800	22,200	29,600	37,000	44,400	51,800	59,200	66,600	74,000
～160	8,200	16,400	24,600	32,800	41,000	49,200	57,400	65,600	73,800	82,000
～180	9,100	18,200	27,300	36,400	45,500	54,600	63,700	72,800	81,900	91,000
～200	9,900	19,800	29,700	39,600	49,500	59,400	69,300	79,200	89,100	99,000
～220	10,700	21,400	32,100	42,800	53,500	64,200	74,900	85,600	96,300	107,000
～240	11,500	23,000	34,500	46,000	57,500	69,000	80,500	92,000	103,500	115,000
～260	12,300	24,600	36,900	49,200	61,500	73,800	86,100	98,400	110,700	123,000
～280	13,200	26,400	39,600	52,800	66,000	79,200	92,400	105,600	118,800	132,000
～300	14,000	28,000	42,000	56,000	70,000	84,000	98,000	112,000	126,000	140,000
SE 約1.5倍仕上り巾	～98	99～196	197～298	299～396	397～496	497～596	597～694	695～794	795～894	895～992
SO 約1.5倍仕上り巾	～100	101～200	201～324	325～424	425～550	551～650	651～774			
AP 約1倍仕上り巾	～133	134～266	267～411	412～560	561～705	706～854				

●タッセルなし

※SH、SE、SOは1巾での両引きはできません。
※SHの2巾使いは、3ッ山両引きの場合、最大仕上り巾は上記と異なります。(P398参照)
※SEは2ッ山、SOは1ッ山、APはヒダなし。

■ギャザー縫製・SG

約2倍

仕上り巾 / 仕上り丈	75～149 2巾	150～223 3巾	224～298 4巾	299～372 5巾	373～447 6巾	448～521 7巾	522～596 8巾
～100	13,000	19,500	26,000	32,500	39,000	45,500	52,000
～120	15,000	22,500	30,000	37,500	45,000	52,500	60,000
～140	16,800	25,200	33,600	42,000	50,400	58,800	67,200
～160	18,800	28,200	37,600	47,000	56,400	65,800	75,200
～180	20,600	30,900	41,200	51,500	61,800	72,100	82,400
～200	22,400	33,600	44,800	56,000	67,200	78,400	89,600
～220	24,400	36,600	48,800	61,000	73,200	85,400	97,600
～240	26,200	39,300	52,400	65,500	78,600	91,700	104,800
～260	28,200	42,300	56,400	70,500	84,600	98,700	112,800
～280	30,000	45,000	60,000	75,000	90,000	105,000	120,000
～300	31,800	47,700	63,600	79,500	95,400	111,300	127,200

※ワンプリーツギャザー、またはスモックギャザーが選択できます。

●タッセルなし

表示価格には消費税は含まれていません。

E7242 150cm巾 3,200/m 2,130/㎡ 柄リピート たて ーcm×よこ ーcm

見本帳掲載 P.162

■スタイリッシュウェーブ縫製・KH KE KO

KH 約2倍 仕上り巾 / 仕上り丈	～75 1巾	76～150 2巾	151～225 3巾	226～300 4巾	301～375 5巾	376～450 6巾	451～525 7巾	526～600 8巾
～100	7,500	15,000	22,500	30,000	37,500	45,000	52,500	60,000
～120	8,500	17,000	25,500	34,000	42,500	51,000	59,500	68,000
～140	9,600	19,200	28,800	38,400	48,000	57,600	67,200	76,800
～160	10,600	21,200	31,800	42,400	53,000	63,600	74,200	84,800
～180	11,700	23,400	35,100	46,800	58,500	70,200	81,900	93,600
～200	12,800	25,600	38,400	51,200	64,000	76,800	89,600	102,400
～220	13,800	27,600	41,400	55,200	69,000	82,800	96,600	110,400
～240	14,900	29,800	44,700	59,600	74,500	89,400	104,300	119,200
～260	15,900	31,800	47,700	63,600	79,500	95,400	111,300	127,200
～280	17,000	34,000	51,000	68,000	85,000	102,000	119,000	136,000
～300	18,100	36,200	54,300	72,400	90,500	108,600	126,700	144,800
KE 約1.5倍仕上り巾	～100	101～200	201～300	301～400	401～500	501～600	601～700	701～800
KO 約1.5倍仕上り巾	～100	101～200	201～324	325～424	425～550	551～600		

●タッセルなし

※1巾での両引きはできません。
※2巾使いは、3ッ山両引きの場合、最大仕上り巾は上記と異なります。(P398参照)
※KEは2ッ山限定、KOは1ッ山限定。
※KH・KOは300cm、KEは400cmを超える仕上り巾は両引きのみになります。
※形態安定加工により風合いに変化が生じる場合があります。

■ハイグレード縫製・SH SE ■ニューシンプル縫製・SO ■フラット縫製・AP

SH 約2倍 仕上り巾 / 仕上り丈	～75 1巾	76～150 2巾	151～225 3巾	226～300 4巾	301～375 5巾	376～450 6巾	451～525 7巾	526～600 8巾	601～675 9巾
～100	7,000	14,000	21,000	28,000	35,000	42,000	49,000	56,000	63,000
～120	8,000	16,000	24,000	32,000	40,000	48,000	56,000	64,000	72,000
～140	9,000	18,000	27,000	36,000	45,000	54,000	63,000	72,000	81,000
～160	10,000	20,000	30,000	40,000	50,000	60,000	70,000	80,000	90,000
～180	11,000	22,000	33,000	44,000	55,000	66,000	77,000	88,000	99,000
～200	12,000	24,000	36,000	48,000	60,000	72,000	84,000	96,000	108,000
～220	13,000	26,000	39,000	52,000	65,000	78,000	91,000	104,000	117,000
～240	14,000	28,000	42,000	56,000	70,000	84,000	98,000	112,000	126,000
～260	15,000	30,000	45,000	60,000	75,000	90,000	105,000	120,000	135,000
～280	16,000	32,000	48,000	64,000	80,000	96,000	112,000	128,000	144,000
～300	17,000	34,000	51,000	68,000	85,000	102,000	119,000	136,000	153,000
SE 約1.5倍仕上り巾	～100	101～200	201～300	301～400	401～500	501～600	601～700	701～800	801～900
SO 約1.5倍仕上り巾	～100	101～200	201～324	325～424	425～550	551～650	651～774		
AP 約1倍仕上り巾	～134	135～268	269～414	415～564	565～710	711～860			

●タッセルなし

※SH、SE、SOは1巾での両引きはできません。
※SHの2巾使いは、3ッ山両引きの場合、最大仕上り巾は上記と異なります。(P398参照)
※SEは2ッ山、SOは1ッ山、APはヒダなし。

プレーンシェード ドラム式・R-61PD

仕上り巾 / 仕上り丈	30～50	51～90	91～142	143～190	191～240	241～290	291～340	341～400
～100	22,100	24,900	30,500	39,700	45,200	50,600	60,000	66,000
～120	23,500	26,300	32,200	42,400	48,200	54,000	64,300	70,700
～140	24,800	27,600	33,800	45,000	51,200	57,300	68,600	75,400
～160	26,100	28,900	35,500	47,700	54,200	60,700	73,000	80,100
～180	27,400	30,200	37,200	50,300	57,200	64,000	77,300	84,700
～200	28,800	31,600	38,900	53,000	60,200	67,400	81,600	89,400
～220	30,100	32,900	40,500	55,700	63,200	70,700	86,000	94,100
～240	31,400	34,200	42,200	58,300	66,200	74,100	90,300	98,800
～260	32,800	35,600	43,900	61,000	69,200	77,400	94,600	103,500
～280	34,100	36,900	45,600	63,600	72,200	80,800	99,000	108,100
～300	35,400	38,200	47,200	66,300	75,200	84,100	103,300	112,800

※仕上り巾39cm以下の場合、仕上り丈は200cmまでになります。

プレーンシェード コード式・R-61PC

仕上り巾 / 仕上り丈	18～50	51～90	91～142	143～190	191～240
～100	14,800	17,400	23,000	32,000	37,400
～120	16,200	18,800	24,700	34,700	40,400
～140	17,500	20,100	26,300	37,300	43,400
～160	18,800	21,400	28,000	40,000	46,400
～180	20,100	22,700	29,700	42,600	49,400
～200	21,500	24,100	31,400	45,300	52,400
～220	22,800	25,400	33,000	48,000	55,400
～240	24,100	26,700	34,700	50,600	58,400
～260	25,500	28,100	36,400	53,300	61,400
～280	26,800	29,400	38,100	55,900	64,400
～300	28,100	30,700	39,700	58,600	67,400

■ギャザー縫製・SG

約2倍

仕上り丈＼仕上り巾	76～150 2巾	151～225 3巾	226～300 4巾	301～375 5巾	376～450 6巾	451～525 7巾	526～600 8巾
～100	14,800	22,200	29,600	37,000	44,400	51,800	59,200
～120	16,800	25,200	33,600	42,000	50,400	58,800	67,200
～140	19,000	28,500	38,000	47,500	57,000	66,500	76,000
～160	21,000	31,500	42,000	52,500	63,000	73,500	84,000
～180	23,200	34,800	46,400	58,000	69,600	81,200	92,800
～200	25,400	38,100	50,800	63,500	76,200	88,900	101,600
～220	27,400	41,100	54,800	68,500	82,200	95,900	109,600
～240	29,600	44,400	59,200	74,000	88,800	103,600	118,400
～260	31,600	47,400	63,200	79,000	94,800	110,600	126,400
～280	33,800	50,700	67,600	84,500	101,400	118,300	135,200
～300	36,000	54,000	72,000	90,000	108,000	126,000	144,000

※ワンプリーツギャザー、またはスモックギャザーが選択できます。　●タッセルなし

シェイパーシェード ドラム式・R-65PD

仕上り丈＼仕上り巾	30～50	51～90	91～142	143～190	191～240	241～290	291～340	341～400
～100	34,400	34,400	49,000	56,600	70,900	74,700	95,500	99,300
～120	37,200	37,200	53,100	61,900	77,600	82,000	104,700	109,100
～140	40,000	40,000	57,000	67,100	84,200	89,200	113,800	118,800
～160	42,700	42,700	61,000	72,400	90,800	96,500	122,900	128,600
～180	45,500	45,500	64,900	77,600	97,400	103,700	132,000	138,300
～200	48,200	48,200	68,900	82,800	104,100	111,000	141,200	148,100
～220	51,000	51,000	72,900	88,100	110,700	118,300	150,300	157,900
～240	53,800	53,800	76,800	93,300	117,300	125,500	159,400	167,600
～260	56,500	56,500	80,900	98,600	124,000	132,800	168,600	177,400
～280	59,300	59,300	84,800	103,800	130,600	140,000	177,700	187,100
～300	62,000	62,000	88,700	109,000	137,200	147,300	186,800	196,900

※仕上り巾39cm以下の場合、仕上り丈は200cmまでになります。

シェイパーシェード コード式・R-65PC

仕上り丈＼仕上り巾	18～50	51～90	91～142	143～190	191～240
～100	24,400	24,400	34,400	42,000	45,800
～120	27,200	27,200	37,900	46,700	51,200
～140	30,000	30,000	41,300	51,400	56,500
～160	32,800	32,800	44,700	56,100	61,800
～180	35,600	35,600	48,100	60,800	67,100
～200	38,300	38,300	51,500	65,400	72,400
～220	41,100	41,100	54,900	70,100	77,700
～240	43,900	43,900	58,300	74,800	83,000
～260	46,700	46,700	61,800	79,500	88,400
～280	49,500	49,500	65,200	84,200	93,700
～300	52,200	52,200	68,500	88,800	98,900

ピーコックシェード コード式・R-62PC

仕上り丈＼仕上り巾	60～86	87～125
～120	28,000	45,400
～140	29,900	49,200
～160	31,800	53,100
～180	33,700	56,900
～200	35,700	60,800
～220	37,600	64,700
～240	39,500	68,500

バルーンシェード プレーンタイプ ドラム式・B-11PD

約2倍

仕上り丈＼仕上り巾	40～50 1S	51～100 2S	101～150 3S	151～200 4S	201～250 5S	251～300 6S	301～350 7S	351～400 8S
～100	22,500	34,300	46,300	58,100	69,200	81,100	93,000	104,800
～120	24,100	37,500	51,000	64,400	77,100	90,500	104,000	117,400
～140	25,600	40,600	55,700	70,600	84,900	99,900	115,000	130,000
～160	27,200	43,700	60,400	76,900	92,800	109,300	126,000	142,500
～180	28,800	46,900	65,100	83,200	100,600	118,800	137,000	155,100
～200	30,300	50,000	69,800	89,500	108,500	128,200	148,000	167,600
～220	31,900	53,200	74,500	95,800	116,300	137,600	158,900	180,200
～240	33,500	56,300	79,200	102,000	124,200	147,000	169,900	192,800
～260	35,000	59,400	83,900	108,300	132,000	156,400	180,900	205,300
～280	36,600	62,600	88,600	114,600	139,900	165,900	191,900	217,900
～300	38,200	65,700	93,400	120,900	147,700	175,300	202,900	230,400

※出窓用など連結タイプの場合は上記本体価格にジョイント1ヶ所あたり7,000円を加算してください。

バルーンシェード プレーンタイプ コード式・B-11PC

約2倍

仕上り丈＼仕上り巾	40～50 1S	51～100 2S	101～150 3S	151～200 4S	201～250 5S
～100	15,600	27,600	39,700	51,700	62,900
～120	17,200	30,800	44,400	58,000	70,800
～140	18,700	33,900	49,100	64,200	78,600
～160	20,300	37,000	53,800	70,500	86,500
～180	21,900	40,200	58,500	76,800	94,300
～200	23,400	43,300	63,200	83,100	102,200
～220	25,000	46,500	67,900	89,400	110,000
～240	26,600	49,600	72,600	95,600	117,900
～260	28,100	52,700	77,300	101,900	125,700
～280	29,700	55,900	82,000	108,200	133,600
～300	31,300	59,000	86,800	114,500	141,400

※出窓用など連結タイプの場合は上記本体価格にジョイント1ヶ所あたり5,000円を加算してください。

バルーンシェード フリルタイプ ドラム式・B-11FD

約2倍

仕上り丈＼仕上り巾	40～50 1S	51～100 2S	101～150 3S	151～200 4S	201～250 5S	251～300 6S	301～350 7S	351～400 8S
～100	25,700	39,900	54,100	69,200	83,500	97,600	112,800	127,000
～120	27,400	43,200	59,200	75,900	91,900	107,800	124,600	140,500
～140	29,100	46,600	64,300	82,700	100,400	117,900	136,400	154,000
～160	30,700	50,000	69,400	89,500	108,800	128,100	148,300	167,500
～180	32,400	53,400	74,400	96,200	117,300	138,200	160,100	181,000
～200	34,100	56,800	79,500	103,000	125,700	148,300	171,900	194,600
～220	35,800	60,100	84,600	109,700	134,200	158,500	183,800	208,100
～240	37,500	63,500	89,600	116,500	142,600	168,600	195,600	221,600
～260	39,200	66,900	94,700	123,300	151,100	178,800	207,400	235,100
～280	40,900	70,300	99,800	130,000	159,500	188,900	219,200	248,600
～300	42,600	73,700	104,800	136,800	168,000	199,000	231,100	262,200

※出窓用など連結タイプの場合は上記本体価格にジョイント1ヶ所あたり7,000円を加算してください。

バルーンシェード フリルタイプ コード式・B-11FC

約2倍

仕上り丈＼仕上り巾	40～50 1S	51～100 2S	101～150 3S	151～200 4S	201～250 5S
～100	18,800	33,200	47,500	62,800	77,200
～120	20,500	36,500	52,600	69,500	85,600
～140	22,200	39,900	57,700	76,300	94,100
～160	23,800	43,300	62,800	83,100	102,500
～180	25,500	46,700	67,800	89,800	111,000
～200	27,200	50,100	72,900	96,600	119,400
～220	28,900	53,400	78,000	103,300	127,900
～240	30,600	56,800	83,000	110,100	136,300
～260	32,300	60,200	88,100	116,900	144,800
～280	34,000	63,600	93,200	123,600	153,200
～300	35,700	67,000	98,200	130,400	161,700

※出窓用など連結タイプの場合は上記本体価格にジョイント1ヶ所あたり5,000円を加算してください。

表示価格には消費税は含まれていません。

バルーンシェード プレーンタイプ ドラム式・B-61PD

約2倍

仕上り丈＼仕上り巾	40～50 1S	51～100 2S	101～150 3S	151～200 4S	201～250 5S	251～300 6S	301～350 7S	351～400 8S
～100	21,700	32,700	43,800	54,800	65,200	76,200	87,300	98,300
～120	23,100	35,500	48,000	60,500	72,300	84,700	97,200	109,700
～140	24,500	38,300	52,300	66,100	79,400	93,200	107,200	121,000
～160	25,900	41,200	56,600	71,800	86,500	101,800	117,100	132,400
～180	27,300	44,000	60,800	77,500	93,600	110,300	127,100	143,800
～200	28,800	46,900	65,100	83,200	100,700	118,800	137,000	155,100
～220	30,200	49,700	69,300	88,900	107,800	127,300	146,900	166,500
～240	31,600	52,500	73,600	94,500	114,900	135,800	156,900	177,800
～260	33,000	55,400	77,900	100,200	122,000	144,400	166,800	189,200
～280	34,400	58,200	82,100	105,900	129,100	152,900	176,800	200,600
～300	35,900	61,100	86,400	111,600	136,200	161,400	186,700	211,900

※出窓用など連結タイプの場合は上記本体価格にジョイント1ヶ所あたり7,000円を加算してください。

バルーンシェード プレーンタイプ コード式・B-61PC

約2倍

仕上り丈＼仕上り巾	40～50 1S	51～100 2S	101～150 3S	151～200 4S	201～250 5S
～100	14,300	25,000	35,700	46,400	56,500
～120	15,600	27,600	39,700	51,700	63,100
～140	16,900	30,300	43,700	57,000	69,800
～160	18,300	33,000	47,700	62,400	76,400
～180	19,600	35,600	51,700	67,700	83,100
～200	20,900	38,300	55,600	73,000	89,700
～220	22,200	40,900	59,600	78,300	96,400
～240	23,600	43,600	63,600	83,600	103,000
～260	24,900	46,300	67,600	89,000	109,700
～280	26,200	48,900	71,600	94,300	116,300
～300	27,600	51,600	75,600	99,600	123,000

※出窓用など連結タイプの場合は上記本体価格にジョイント1ヶ所あたり5,000円を加算してください。

バルーンシェード フリルタイプ ドラム式・B-61FD

約2倍

仕上り丈＼仕上り巾	40～50 1S	51～100 2S	101～150 3S	151～200 4S	201～250 5S	251～300 6S	301～350 7S	351～400 8S
～100	24,800	38,200	51,700	65,900	79,400	92,800	107,100	120,500
～120	26,400	41,400	56,500	72,200	87,300	102,300	118,100	133,100
～140	28,000	44,500	61,200	78,500	95,100	111,700	129,100	145,700
～160	29,500	47,700	65,900	84,800	103,000	121,100	140,100	158,200
～180	31,100	50,800	70,600	91,100	110,800	130,500	151,100	170,800
～200	32,700	53,900	75,300	97,300	118,700	139,900	162,100	183,300
～220	34,300	57,100	80,000	103,600	126,500	149,400	173,100	195,900
～240	35,800	60,200	84,700	109,900	134,400	158,800	184,100	208,500
～260	37,400	63,400	89,400	116,200	142,200	168,200	195,100	221,000
～280	39,000	66,500	94,100	122,500	150,100	177,600	206,000	233,600
～300	40,500	69,600	98,800	128,700	157,900	187,000	217,000	246,100

※出窓用など連結タイプの場合は上記本体価格にジョイント1ヶ所あたり7,000円を加算してください。

バルーンシェード フリルタイプ コード式・B-61FC

約2倍

仕上り丈＼仕上り巾	40～50 1S	51～100 2S	101～150 3S	151～200 4S	201～250 5S
～100	17,300	30,300	43,300	57,100	70,100
～120	18,800	33,300	47,800	63,000	77,500
～140	20,300	36,200	52,200	68,900	84,900
～160	21,700	39,200	56,700	74,900	92,300
～180	23,200	42,200	61,100	80,800	99,700
～200	24,700	45,100	65,500	86,700	107,100
～220	26,200	48,100	70,000	92,600	114,500
～240	27,700	51,000	74,400	98,500	121,900
～260	29,100	54,000	78,900	104,500	129,300
～280	30,600	57,000	83,300	110,400	136,700
～300	32,100	59,900	87,700	116,300	144,100

※出窓用など連結タイプの場合は上記本体価格にジョイント1ヶ所あたり5,000円を加算してください。

センタークロス フリルタイプ・S-1F　約2.5倍
E-1F　約2倍

約2.5倍仕上り巾	61～120	121～180	181～240	241～300	301～360	361～420
～100	22,400	32,300	——	——	——	——
～120	24,800	36,600	46,500	——	——	——
～140	27,900	41,000	52,100	——	——	——
～160	31,000	44,700	57,700	70,100	——	——
～180	33,500	49,000	63,300	76,900	90,600	——
～200	36,600	53,400	68,200	83,700	98,600	——
～220	39,100	57,700	73,800	90,600	106,700	122,800
～240	42,200	62,000	79,400	97,400	114,700	132,100
～260	45,300	66,400	85,000	103,600	122,800	141,400
～280	47,800	70,700	90,600	110,400	130,900	150,700
～300	50,900	75,100	96,100	117,200	138,300	160,000
約2倍仕上り巾	76～150	151～225	226～300	301～375	376～450	451～525

※アミカケのサイズについてはS-1F（約2.5倍）のみの対応です。
※上部ワンプリーツギャザー、3ッ山も選択できます。

センタークロス トリムタイプ・S-1T　約2.5倍
E-1T　約2倍

約2.5倍仕上り巾	61～120	121～180	181～240	241～300	301～360	361～420
～100	20,600	29,200	——	——	——	——
～120	23,400	33,000	42,400	——	——	——
～140	26,100	36,900	47,400	——	——	——
～160	28,900	40,700	52,300	63,800	——	——
～180	31,600	44,500	57,200	69,800	83,100	——
～200	34,200	48,400	62,200	76,000	90,300	——
～220	37,100	52,200	67,100	82,000	97,400	112,100
～240	39,700	56,200	72,100	88,100	104,500	120,400
～260	42,600	59,900	77,000	94,100	111,700	128,600
～280	45,200	63,700	81,900	100,100	118,800	136,900
～300	47,900	67,700	86,900	106,200	126,100	145,100
約2倍仕上り巾	76～150	151～225	226～300	301～375	376～450	451～525

※アミカケのサイズについてはS-1T（約2.5倍）のみの対応です。
※上部ワンプリーツギャザー、3ッ山も選択できます。

セパレート フリルタイプ・S-56F　約2.5倍
E-56F　約2倍

約2.5倍仕上り巾	～60	61～120
～100	15,800	25,300
～120	17,200	28,100
～140	19,200	31,500
～160	20,600	34,900
～180	23,300	37,600
～200	25,300	41,700
約2倍仕上り巾	～75	76～150

※上部ワンプリーツギャザー、3ッ山も選択できます。

セパレート トリムタイプ・S-56T　約2.5倍
E-56T　約2倍

約2.5倍仕上り巾	～60	61～120
～100	13,600	22,200
～120	15,300	25,300
～140	17,100	28,200
～160	18,800	31,300
～180	20,600	34,200
～200	22,300	37,100
約2倍仕上り巾	～75	76～150

※上部ワンプリーツギャザー、3ッ山も選択できます。

スカラップ フリルタイプ・S-9F・S-11F　約2.5倍
E-9F・E-11F　約2倍

約2.5倍仕上り巾	～180	181～240	241～300	301～360	361～420
～100	33,400	45,600	56,500	66,700	78,900
～120	37,400	51,000	63,300	74,800	88,400
～140	41,500	56,500	70,100	83,000	98,000
～160	45,600	61,900	76,900	91,200	107,500
～180	49,700	67,400	83,700	99,300	117,000
～200	53,800	72,800	90,500	107,500	126,500
約2倍仕上り巾	～225	226～300	301～375	376～450	451～525

※両引きも承ります。
※上部スモッグギャザー、3ッ山も選択できます。

スカラップ トリムタイプ・S-9TD・S-11TD　約2.5倍
E-9TD・E-11TD　約2倍

約2.5倍仕上り巾	～180	181～240	241～300	301～360	361～420
～100	38,800	51,500	64,600	77,300	90,300
～120	42,500	56,400	70,700	84,600	98,900
～140	46,200	61,300	76,800	92,000	107,500
～160	49,800	66,200	82,900	99,300	116,000
～180	53,500	71,100	89,100	106,700	124,600
～200	57,200	76,000	95,200	114,000	133,200
約2倍仕上り巾	～225	226～300	301～375	376～450	451～525

※両引きも承ります。
※上部スモッグギャザー、3ッ山も選択できます。

スカラップ フリルタイプ・S-10F　約2.5倍
E-10F　約2倍

約2.5倍仕上り巾	61～120	121～180	181～240	241～300	301～360	361～420
～100	21,800	32,700	42,900	53,800	64,600	75,500
～120	26,600	40,200	53,100	66,000	79,600	92,500
～140	29,300	44,200	58,500	72,800	87,800	102,000
～160	32,000	48,300	64,000	79,600	95,900	111,600
～180	34,700	52,400	69,400	86,400	104,100	121,100
～200	37,400	56,500	74,800	93,200	112,200	130,600
約2倍仕上り巾	76～150	151～225	226～300	301～375	376～450	451～525

※両引きも承ります。
※上部スモッグギャザー、3ッ山も選択できます。

スカラップ トリムタイプ・S-10TD　約2.5倍
E-10TD　約2倍

約2.5倍仕上り巾	61～120	121～180	181～240	241～300	301～360	361～420
～100	24,000	36,100	47,900	60,100	71,900	84,000
～120	26,400	39,800	52,800	66,200	79,200	92,600
～140	28,900	43,500	57,700	72,300	86,600	101,200
～160	31,300	47,100	62,600	78,400	93,900	109,700
～180	33,800	50,800	67,500	84,600	101,300	118,300
～200	36,200	54,500	72,400	90,700	108,600	126,900
約2倍仕上り巾	76～150	151～225	226～300	301～375	376～450	451～525

※両引きも承ります。
※上部スモッグギャザー、3ッ山も選択できます。

表示価格には消費税は含まれていません。

ハイギャザー フリルタイプ・S-12F / E-12F

約2.5倍 / 約2倍

約2.5倍仕上り巾	61～120	121～180	181～240	241～300	301～360	361～420
～100	20,400	29,200	37,900	46,600	56,600	65,300
～120	23,300	33,800	43,700	53,600	65,900	75,800
～140	26,300	37,900	49,600	61,200	74,600	86,300
～160	29,800	42,600	55,400	68,200	83,300	96,200
～180	32,700	46,600	61,200	75,800	92,100	106,600
～200	35,600	51,300	67,000	82,800	100,800	116,500
～220	38,500	56,000	72,900	89,800	110,100	127,000
～240	41,400	60,000	78,700	97,300	118,900	137,500
～260	44,900	64,700	84,500	104,300	127,600	147,400
～280	47,800	68,800	90,300	111,900	136,400	157,900
～300	50,700	73,400	96,200	118,900	145,100	167,800
約2倍仕上り巾	76～150	151～225	226～300	301～375	376～450	451～525

※両引きも承ります。
※3ッ山限定。

ハイギャザー トリムタイプ・S-12TC / E-12TC

約2.5倍 / 約2倍

約2.5倍仕上り巾	61～120	121～180	181～240	241～300	301～360	361～420
～100	27,800	41,200	54,000	67,300	80,200	94,100
～120	30,000	44,400	58,300	72,700	86,600	101,600
～140	32,100	47,600	62,600	78,100	93,100	109,100
～160	34,300	50,800	66,900	83,500	99,500	116,600
～180	36,400	54,100	71,200	88,800	106,000	124,200
～200	38,600	57,300	75,500	94,200	112,400	131,700
～220	40,700	60,500	79,800	99,600	118,900	139,200
～240	42,900	63,700	84,100	105,000	125,300	146,700
～260	45,000	67,000	88,400	110,300	131,800	154,300
～280	47,200	70,200	92,700	115,700	138,200	161,800
～300	49,300	73,400	97,000	121,100	144,700	169,300
約2倍仕上り巾	76～150	151～225	226～300	301～375	376～450	451～525

※両引きも承ります。
※3ッ山限定。

チューブトップ・S-19P

約1倍

仕上り巾 / 仕上り丈	～142
～100	8,800
～120	10,300
～140	11,700
～160	13,200
～180	14,700
～200	16,100
～220	17,600
～240	19,100
～260	20,500
～280	22,000
～300	23,400

※上部4cmの袋縫い。

High Spec Lace

表示価格には消費税は含まれていません。

E7243 150cm巾 3,900/m 2,600/㎡ 柄リピート たて 64cm×よこ 50cm

見本帳掲載 P.163

■ハイグレード縫製・SH SE ■ニューシンプル縫製・SO ■フラット縫製・AP

仕上り丈 ＼ SH 約2倍 仕上り巾	～75 1巾	76～150 2巾	151～225 3巾	226～300 4巾	301～375 5巾	376～450 6巾	451～525 7巾	526～600 8巾	601～675 9巾
～100	11,000	22,000	33,000	44,000	55,000	66,000	77,000	88,000	99,000
～120	11,000	22,000	33,000	44,000	55,000	66,000	77,000	88,000	99,000
～140	11,000	22,000	33,000	44,000	55,000	66,000	77,000	88,000	99,000
～160	14,600	29,200	43,800	58,400	73,000	87,600	102,200	116,800	131,400
～180	14,600	29,200	43,800	58,400	73,000	87,600	102,200	116,800	131,400
～200	14,600	29,200	43,800	58,400	73,000	87,600	102,200	116,800	131,400
～220	18,300	36,600	54,900	73,200	91,500	109,800	128,100	146,400	164,700
～240	18,300	36,600	54,900	73,200	91,500	109,800	128,100	146,400	164,700
～260	18,300	36,600	54,900	73,200	91,500	109,800	128,100	146,400	164,700
～280	18,300	36,600	54,900	73,200	91,500	109,800	128,100	146,400	164,700
～300	21,900	43,800	65,700	87,600	109,500	131,400	153,300	175,200	197,100
SE 約1.5倍仕上り巾	～100	101～200	201～300	301～400	401～500	501～600	601～700	701～800	801～900
SO 約1.5倍仕上り巾	～100	101～200	201～324	325～424	425～550	551～650	651～774		
AP 約1倍仕上り巾	～134	135～268	269～414	415～564	565～710	711～860			

●タッセルなし

※SH、SE、SOは1巾での両引きはできません。
※SHの2巾使いは、3ッ山両引きの場合、最大仕上り巾は上記と異なります。(P398参照)
※SEは2ッ山、SOは1ッ山、APはヒダなし。

プレーンシェード ドラム式・R-61PD

仕上り丈 ＼ 仕上り巾	30～50	51～90	91～142	143～190	191～240	241～290	291～340	341～400
～100	23,700	26,500	32,200	42,900	48,500	54,100	64,900	71,100
～120	28,800	31,600	38,600	52,800	59,600	66,500	80,700	88,200
～140	28,800	31,600	38,600	52,800	59,600	66,500	80,700	88,200
～160	28,800	31,600	38,600	52,800	59,600	66,500	80,700	88,200
～180	33,300	36,100	44,000	62,000	69,900	77,700	95,400	103,900
～200	33,300	36,100	44,000	62,000	69,900	77,700	95,400	103,900
～220	33,300	36,100	44,000	62,000	69,900	77,700	95,400	103,900
～240	37,700	40,500	49,500	70,800	79,700	88,600	110,000	119,500
～260	37,700	40,500	49,500	70,800	79,700	88,600	110,000	119,500
～280	37,700	40,500	49,500	70,800	79,700	88,600	110,000	119,500
～300	37,700	40,500	49,500	70,800	79,700	88,600	110,000	119,500

※仕上り巾39cm以下の場合、仕上り丈は200cmまでになります。

プレーンシェード コード式・R-61PC

仕上り丈 ＼ 仕上り巾	18～50	51～90	91～142	143～190	191～240
～100	16,400	19,000	24,700	35,200	40,700
～120	21,500	24,100	31,100	45,100	51,800
～140	21,500	24,100	31,100	45,100	51,800
～160	21,500	24,100	31,100	45,100	51,800
～180	26,000	28,600	36,500	54,300	62,100
～200	26,000	28,600	36,500	54,300	62,100
～220	26,000	28,600	36,500	54,300	62,100
～240	30,400	33,000	42,000	63,100	71,900
～260	30,400	33,000	42,000	63,100	71,900
～280	30,400	33,000	42,000	63,100	71,900
～300	30,400	33,000	42,000	63,100	71,900

■ギャザー縫製・SG

約2倍

仕上り丈＼仕上り巾	76～150 2巾	151～225 3巾	226～300 4巾	301～375 5巾	376～450 6巾	451～525 7巾	526～600 8巾
～100	23,200	34,800	46,400	58,000	69,600	81,200	92,800
～120	23,200	34,800	46,400	58,000	69,600	81,200	92,800
～140	23,200	34,800	46,400	58,000	69,600	81,200	92,800
～160	30,800	46,200	61,600	77,000	92,400	107,800	123,200
～180	30,800	46,200	61,600	77,000	92,400	107,800	123,200
～200	30,800	46,200	61,600	77,000	92,400	107,800	123,200
～220	38,400	57,600	76,800	96,000	115,200	134,400	153,600
～240	38,400	57,600	76,800	96,000	115,200	134,400	153,600
～260	38,400	57,600	76,800	96,000	115,200	134,400	153,600
～280	38,400	57,600	76,800	96,000	115,200	134,400	153,600
～300	46,200	69,300	92,400	115,500	138,600	161,700	184,800

※ワンプリーツギャザー、またはスモックギャザーが選択できます。　●タッセルなし

シェイパーシェード ドラム式・R-65PD

仕上り丈＼仕上り巾	30～50	51～90	91～142	143～190	191～240	241～290	291～340	341～400
～100	36,300	36,300	51,200	60,400	75,000	79,100	101,400	105,500
～120	44,300	44,300	62,000	75,800	93,300	99,600	127,100	133,400
～140	45,200	45,200	63,400	77,200	95,500	101,800	129,900	136,200
～160	46,000	46,000	64,900	78,700	97,700	104,000	132,700	139,000
～180	53,100	53,100	74,400	92,700	114,400	122,600	156,100	164,300
～200	53,900	53,900	75,800	94,100	116,600	124,800	158,900	167,100
～220	54,800	54,800	77,300	95,600	118,800	127,000	161,700	169,900
～240	61,800	61,800	86,700	109,200	135,100	145,200	185,100	195,200
～260	62,600	62,600	88,200	110,700	137,300	147,400	187,900	198,000
～280	63,500	63,500	89,600	112,100	139,500	149,600	190,700	200,800
～300	64,300	64,300	91,000	113,500	141,700	151,800	193,500	203,600

※仕上り巾39cm以下の場合、仕上り丈は200cmまでになります。

シェイパーシェード コード式・R-65PC

仕上り丈＼仕上り巾	18～50	51～90	91～142	143～190	191～240
～100	26,300	26,300	36,600	45,800	49,900
～120	34,300	34,300	46,800	60,600	66,900
～140	35,200	35,200	47,700	61,500	67,800
～160	36,100	36,100	48,600	62,400	68,700
～180	43,200	43,200	57,600	75,900	84,100
～200	44,000	44,000	58,400	76,700	84,900
～220	44,900	44,900	59,300	77,600	85,800
～240	51,900	51,900	68,200	90,700	100,800
～260	52,800	52,800	69,100	91,600	101,700
～280	53,700	53,700	70,000	92,500	102,600
～300	54,500	54,500	70,800	93,300	103,400

ピーコックシェード コード式・R-62PC

仕上り丈＼仕上り巾	60～86	87～125
～120	35,100	58,700
～140	35,100	58,700
～160	35,100	58,700
～180	41,400	72,200
～200	41,400	72,200
～220	41,400	72,200
～240	41,400	72,200

バルーンシェード プレーンタイプ ドラム式・B-11PD

約2倍

仕上り丈＼仕上り巾	40～50 1S	51～100 2S	101～150 3S	151～200 4S	201～250 5S	251～300 6S	301～350 7S	351～400 8S
～100	25,000	39,300	53,700	68,000	81,600	95,900	110,300	124,600
～120	25,000	39,300	53,700	68,000	81,600	95,900	110,300	124,600
～140	30,900	50,400	69,900	89,400	108,900	129,200	148,800	168,200
～160	30,900	50,400	69,900	89,400	108,900	129,200	148,800	168,200
～180	30,900	50,400	69,900	89,400	108,900	129,200	148,800	168,200
～200	36,100	61,500	86,200	111,600	136,300	161,700	187,200	211,800
～220	36,100	61,500	86,200	111,600	136,300	161,700	187,200	211,800
～240	36,100	61,500	86,200	111,600	136,300	161,700	187,200	211,800
～260	41,200	71,800	102,400	133,000	163,600	194,200	224,900	255,400
～280	41,200	71,800	102,400	133,000	163,600	194,200	224,900	255,400
～300	41,200	71,800	102,400	133,000	163,600	194,200	224,900	255,400

※出窓用など連結タイプの場合は上記本体価格にジョイント1ヶ所あたり7,000円を加算してください。

バルーンシェード プレーンタイプ コード式・B-11PC

約2倍

仕上り丈＼仕上り巾	40～50 1S	51～100 2S	101～150 3S	151～200 4S	201～250 5S
～100	18,100	32,600	47,100	61,600	75,300
～120	18,100	32,600	47,100	61,600	75,300
～140	24,000	43,700	63,300	83,000	102,600
～160	24,000	43,700	63,300	83,000	102,600
～180	24,000	43,700	63,300	83,000	102,600
～200	29,200	54,800	79,600	105,200	130,000
～220	29,200	54,800	79,600	105,200	130,000
～240	29,200	54,800	79,600	105,200	130,000
～260	34,300	65,100	95,800	126,600	157,300
～280	34,300	65,100	95,800	126,600	157,300
～300	34,300	65,100	95,800	126,600	157,300

※出窓用など連結タイプの場合は上記本体価格にジョイント1ヶ所あたり5,000円を加算してください。

バルーンシェード フリルタイプ ドラム式・B-11FD

約2倍

仕上り丈＼仕上り巾	40～50 1S	51～100 2S	101～150 3S	151～200 4S	201～250 5S	251～300 6S	301～350 7S	351～400 8S
～100	28,500	46,300	64,300	81,200	99,100	117,000	134,000	151,800
～120	28,500	46,300	64,300	81,200	99,100	117,000	134,000	151,800
～140	34,900	58,200	81,700	105,000	128,400	151,700	175,200	198,500
～160	34,900	58,200	81,700	105,000	128,400	151,700	175,200	198,500
～180	34,900	58,200	81,700	105,000	128,400	151,700	175,200	198,500
～200	40,400	69,200	99,000	127,900	157,700	186,500	216,300	245,200
～220	40,400	69,200	99,000	127,900	157,700	186,500	216,300	245,200
～240	40,400	69,200	99,000	127,900	157,700	186,500	216,300	245,200
～260	45,900	81,100	116,400	151,600	187,000	222,200	257,500	292,700
～280	45,900	81,100	116,400	151,600	187,000	222,200	257,500	292,700
～300	45,900	81,100	116,400	151,600	187,000	222,200	257,500	292,700

※出窓用など連結タイプの場合は上記本体価格にジョイント1ヶ所あたり7,000円を加算してください。

バルーンシェード フリルタイプ コード式・B-11FC

約2倍

仕上り丈＼仕上り巾	40～50 1S	51～100 2S	101～150 3S	151～200 4S	201～250 5S
～100	21,600	39,600	57,700	74,800	92,800
～120	21,600	39,600	57,700	74,800	92,800
～140	28,000	51,500	75,100	98,600	122,100
～160	28,000	51,500	75,100	98,600	122,100
～180	28,000	51,500	75,100	98,600	122,100
～200	33,500	62,500	92,400	121,500	151,400
～220	33,500	62,500	92,400	121,500	151,400
～240	33,500	62,500	92,400	121,500	151,400
～260	39,000	74,400	109,800	145,200	180,700
～280	39,000	74,400	109,800	145,200	180,700
～300	39,000	74,400	109,800	145,200	180,700

※出窓用など連結タイプの場合は上記本体価格にジョイント1ヶ所あたり5,000円を加算してください。

表示価格には消費税は含まれていません。

バルーンシェード プレーンタイプ ドラム式・B-61PD

約2倍

仕上り巾 / 仕上り丈	40～50 1S	51～100 2S	101～150 3S	151～200 4S	201～250 5S	251～300 6S	301～350 7S	351～400 8S
～100	24,000	37,300	50,800	64,100	76,800	90,100	103,500	116,900
～120	24,000	37,300	50,800	64,100	76,800	90,100	103,500	116,900
～140	29,400	47,500	65,600	83,600	101,700	120,500	138,600	156,700
～160	29,400	47,500	65,600	83,600	101,700	120,500	138,600	156,700
～180	29,400	47,500	65,600	83,600	101,700	120,500	138,600	156,700
～200	34,100	57,600	80,400	103,900	126,700	150,200	173,700	196,400
～220	34,100	57,600	80,400	103,900	126,700	150,200	173,700	196,400
～240	34,100	57,600	80,400	103,900	126,700	150,200	173,700	196,400
～260	38,800	67,000	95,200	123,400	151,600	179,800	208,100	236,200
～280	38,800	67,000	95,200	123,400	151,600	179,800	208,100	236,200
～300	38,800	67,000	95,200	123,400	151,600	179,800	208,100	236,200

※出窓用など連結タイプの場合は上記本体価格にジョイント1ヶ所あたり7,000円を加算してください。

バルーンシェード フリルタイプ ドラム式・B-61FD

約2倍

仕上り巾 / 仕上り丈	40～50 1S	51～100 2S	101～150 3S	151～200 4S	201～250 5S	251～300 6S	301～350 7S	351～400 8S
～100	27,500	44,400	61,400	77,400	94,400	111,300	127,400	144,300
～120	27,500	44,400	61,400	77,400	94,400	111,300	127,400	144,300
～140	33,500	55,500	77,600	99,600	121,800	143,800	165,900	187,900
～160	33,500	55,500	77,600	99,600	121,800	143,800	165,900	187,900
～180	33,500	55,500	77,600	99,600	121,800	143,800	165,900	187,900
～200	38,600	65,800	93,900	121,000	149,100	176,300	204,300	231,500
～220	38,600	65,800	93,900	121,000	149,100	176,300	204,300	231,500
～240	38,600	65,800	93,900	121,000	149,100	176,300	204,300	231,500
～260	43,800	76,900	110,100	143,200	176,500	209,600	242,800	275,900
～280	43,800	76,900	110,100	143,200	176,500	209,600	242,800	275,900
～300	43,800	76,900	110,100	143,200	176,500	209,600	242,800	275,900

※出窓用など連結タイプの場合は上記本体価格にジョイント1ヶ所あたり7,000円を加算してください。

バルーンシェード プレーンタイプ コード式・B-61PC

約2倍

仕上り巾 / 仕上り丈	40～50 1S	51～100 2S	101～150 3S	151～200 4S	201～250 5S
～100	16,500	29,500	42,400	55,400	67,600
～120	16,500	29,500	42,400	55,400	67,600
～140	21,600	39,000	56,400	73,700	91,100
～160	21,600	39,000	56,400	73,700	91,100
～180	21,600	39,000	56,400	73,700	91,100
～200	26,100	48,600	70,300	92,900	114,600
～220	26,100	48,600	70,300	92,900	114,600
～240	26,100	48,600	70,300	92,900	114,600
～260	30,500	57,400	84,300	111,200	138,100
～280	30,500	57,400	84,300	111,200	138,100
～300	30,500	57,400	84,300	111,200	138,100

※出窓用など連結タイプの場合は上記本体価格にジョイント1ヶ所あたり5,000円を加算してください。

バルーンシェード フリルタイプ コード式・B-61FC

約2倍

仕上り巾 / 仕上り丈	40～50 1S	51～100 2S	101～150 3S	151～200 4S	201～250 5S
～100	19,900	36,300	52,600	68,200	84,500
～120	19,900	36,300	52,600	68,200	84,500
～140	25,600	46,800	68,000	89,200	110,500
～160	25,600	46,800	68,000	89,200	110,500
～180	25,600	46,800	68,000	89,200	110,500
～200	30,400	56,500	83,400	109,500	136,400
～220	30,400	56,500	83,400	109,500	136,400
～240	30,400	56,500	83,400	109,500	136,400
～260	35,300	67,000	98,800	130,500	162,300
～280	35,300	67,000	98,800	130,500	162,300
～300	35,300	67,000	98,800	130,500	162,300

※出窓用など連結タイプの場合は上記本体価格にジョイント1ヶ所あたり5,000円を加算してください。

E7244 300cm巾 5,900/m 1,960/㎡ 柄リピート 上下 ―cm×左右 ―cm

ヨコ使い 見本帳掲載 P.163

■スタイリッシュウェーブ縫製・KH KE KO

KH 約2倍 仕上り巾 / 仕上り丈	～50	51～100	101～150	151～200	201～250	251～300	301～350	351～400	401～450	451～500
～260	9,500	19,000	28,500	38,000	47,500	57,000	66,500	76,000	85,500	95,000
KE 約1.5倍仕上り巾	～54	55～124	125～200	201～266	267～333	334～400	401～466	467～533	534～600	
KO 約1.5倍仕上り巾	～62	63～124	125～200	201～274	275～350	351～424	425～500			

※仕上り巾78～100cmは、両引きの場合、2ッ山となります。
※KEは2ッ山限定、KOは1ッ山限定。
※KH・KOは300cm、KEは400cmを超える仕上り巾は両引きのみになります。
※形態安定加工により風合いに変化が生じる場合があります。

●タッセルなし

■ハイグレード縫製・SH SE ■ニューシンプル縫製・SO ■フラット縫製・AP

SH 約2倍 仕上り巾 / 仕上り丈	～50	51～100	101～150	151～200	201～250	251～300	301～350	351～400	401～450	451～500
～260	8,900	17,800	26,700	35,600	44,500	53,400	62,300	71,200	80,100	89,000
SE 約1.5倍仕上り巾	～54	55～124	125～200	201～266	267～333	334～400	401～466	467～533	534～600	
SO 約1.5倍仕上り巾	～62	63～124	125～200	201～274	275～350	351～424	425～500			
AP 約1倍仕上り巾	～84	85～168	169～264	265～364	365～460	461～560	561～656	657～756		

※仕上り巾78～100cmは、両引きの場合、2ッ山となります。
※SEは2ッ山、SOは1ッ山、APはヒダなし。

●タッセルなし

■スタイリッシュウェーブ縫製 ウエイトテープ・KB

約2倍

仕上り巾 / 仕上り丈	～50	51～100	101～150	151～200	201～250	251～300	301～350	351～400	401～450	451～500
～281	11,000	22,000	33,000	44,000	55,000	66,000	77,000	88,000	99,000	110,000

※仕上り巾78～100cmは、両引きの場合、2ッ山となります。
※300cmを超える仕上り巾は両引きのみになります。
※形態安定加工により風合いに変化が生じる場合があります。

●タッセルなし

■ウエイトテープ縫製・AB AF ■ニューシンプル縫製 ウエイトテープ・SU ■フラット縫製 ウエイトテープ・AY

AB 約2倍 仕上り巾 / 仕上り丈	～50	51～100	101～150	151～200	201～250	251～300	301～350	351～400	401～450	451～500
～281	10,400	20,800	31,200	41,600	52,000	62,400	72,800	83,200	93,600	104,000
AF 約1.5倍仕上り巾	～54	55～124	125～200	201～266	267～333	334～400	401～466	467～533	534～600	
SU 約1.5倍仕上り巾	～62	63～124	125～200	201～274	275～350	351～424	425～500			
AY 約 1 倍仕上り巾	～84	85～168	169～264	265～364	365～460	461～560	561～656	657～756		

※仕上り巾78～100cmは、両引きの場合、2ッ山となります。
※AFは2ッ山、SUは1ッ山、AYはヒダなし。

●タッセルなし

■リウェーブ縫製・G2

約2倍

仕上り巾 / 仕上り丈	75～124	125～200	201～250	251～300	301～350	351～400	401～450
～254	33,900	45,200	56,500	67,800	79,100	90,400	101,700

※3ッ山限定。
※300cmを超える仕上り巾は両引きのみになります。
※片引きで300cmを超える400cmまでの場合は、別途料金が必要となります。詳しくは担当営業までお問い合せください。

●タッセルなし

プレーンシェード ドラム式・R-61PD

仕上り巾 / 仕上り丈	30～50	51～90	91～140	141～190	191～240	241～290	291～340	341～400
～280	28,600	33,800	45,300	56,800	68,400	79,900	91,400	104,100

※仕上り巾39cm以下の場合、仕上り丈は200cmまでになります。

プレーンシェード コード式・R-61PC

仕上り巾 / 仕上り丈	18～50	51～90	91～140	141～190	191～240
～280	21,300	26,300	37,700	49,100	60,600

表示価格には消費税は含まれていません。

■ギャザー縫製・SG

約2倍

仕上り丈＼仕上り巾	51～100	101～150	151～200	201～250	251～300	301～350	351～400
～262	20,200	30,300	40,400	50,500	60,600	70,700	80,800

※ワンプリーツギャザー、またはスモックギャザーが選択できます。　●タッセルなし

シェイパーシェード ドラム式・R-65PD

仕上り丈＼仕上り巾	30～50	51～90	91～140	141～190	191～240	241～290	291～340	341～400
～100	34,700	37,100	54,600	61,400	78,600	85,300	105,200	112,600
～120	36,900	39,300	58,000	65,400	83,900	91,300	112,500	120,400
～140	39,100	41,400	61,300	69,300	89,300	97,300	119,700	128,200
～160	41,100	43,500	64,700	73,300	94,600	103,300	126,900	136,100
～180	43,300	45,600	68,000	77,200	100,000	109,200	134,100	143,900
～200	45,300	47,700	71,300	81,200	105,300	115,200	141,300	151,800
～220	47,500	49,900	74,700	85,200	110,700	121,200	148,500	159,600
～240	49,700	52,000	78,000	89,100	116,000	127,200	155,700	167,400
～260	51,700	54,100	81,300	93,100	121,400	133,200	162,900	175,300
～280	53,900	56,200	84,600	97,000	126,700	139,100	170,100	183,100

※仕上り巾39cm以下の場合、仕上り丈は200cmまでになります。

シェイパーシェード コード式・R-65PC

仕上り丈＼仕上り巾	18～50	51～90	91～140	141～190	191～240
～100	24,700	27,100	40,000	46,800	53,500
～120	26,900	29,300	42,800	50,200	57,500
～140	29,100	31,400	45,600	53,600	61,600
～160	31,200	33,600	48,400	57,000	65,600
～180	33,400	35,700	51,200	60,400	69,700
～200	35,400	37,800	53,900	63,800	73,600
～220	37,600	40,000	56,700	67,200	77,700
～240	39,800	42,100	59,500	70,600	81,700
～260	41,900	44,300	62,200	74,000	85,800
～280	44,100	46,400	65,000	77,400	89,800

バルーンシェード プレーンタイプ ドラム式・B-11PD

約2倍

仕上り丈＼仕上り巾	40～50 1S	51～100 2S	101～150 3S	151～200 4S	201～250 5S	251～300 6S	301～350 7S	351～400 8S
～290	35,100	56,600	79,600	101,100	124,100	145,600	168,600	190,100

※出窓用など連結タイプの場合は上記本体価格にジョイント1ヶ所あたり7,000円を加算してください。

バルーンシェード プレーンタイプ コード式・B-11PC

約2倍

仕上り丈＼仕上り巾	40～50 1S	51～100 2S	101～150 3S	151～200 4S	201～250 5S
～290	28,200	49,900	73,000	94,700	117,800

※出窓用など連結タイプの場合は上記本体価格にジョイント1ヶ所あたり5,000円を加算してください。

バルーンシェード フリルタイプ ドラム式・B-11FD

約2倍

仕上り丈＼仕上り巾	40～50 1S	51～100 2S	101～150 3S	151～200 4S	201～250 5S	251～300 6S	301～350 7S	351～400 8S
～290	41,700	72,800	102,300	131,800	161,300	190,800	220,300	249,700

※出窓用など連結タイプの場合は上記本体価格にジョイント1ヶ所あたり7,000円を加算してください。

バルーンシェード フリルタイプ コード式・B-11FC

約2倍

仕上り丈＼仕上り巾	40～50 1S	51～100 2S	101～150 3S	151～200 4S	201～250 5S
～290	34,800	66,100	95,700	125,400	155,000

※出窓用など連結タイプの場合は上記本体価格にジョイント1ヶ所あたり5,000円を加算してください。

バルーンシェード プレーンタイプ ドラム式・B-61PD

約2倍

仕上り丈＼仕上り巾	40～50 1S	51～100 2S	101～150 3S	151～200 4S	201～250 5S	251～300 6S	301～350 7S	351～400 8S
～290	33,000	52,700	73,800	93,400	114,500	134,200	155,300	174,900

※出窓用など連結タイプの場合は上記本体価格にジョイント1ヶ所あたり7,000円を加算してください。

バルーンシェード プレーンタイプ コード式・B-61PC

約2倍

仕上り丈＼仕上り巾	40～50 1S	51～100 2S	101～150 3S	151～200 4S	201～250 5S
～290	24,900	43,600	63,700	82,400	102,500

※出窓用など連結タイプの場合は上記本体価格にジョイント1ヶ所あたり5,000円を加算してください。

バルーンシェード フリルタイプ ドラム式・B-61FD

約2倍

仕上り丈＼仕上り巾	40～50 1S	51～100 2S	101～150 3S	151～200 4S	201～250 5S	251～300 6S	301～350 7S	351～400 8S
～290	39,700	68,700	96,300	123,900	151,500	179,000	206,600	234,100

※出窓用など連結タイプの場合は上記本体価格にジョイント1ヶ所あたり7,000円を加算してください。

バルーンシェード フリルタイプ コード式・B-61FC

約2倍

仕上り丈＼仕上り巾	40～50 1S	51～100 2S	101～150 3S	151～200 4S	201～250 5S
～290	31,300	59,000	85,200	111,500	137,800

※出窓用など連結タイプの場合は上記本体価格にジョイント1ヶ所あたり5,000円を加算してください。

センタークロス フリルタイプ・S-1F　約2.5倍
E-1F　約2倍

約2.5倍仕上り巾	41～80	81～120	121～160	161～200	201～240	241～280	281～320
～100	35,700	48,800	64,300	77,400	——	——	——
～120	36,900	48,800	64,300	77,400	91,700	——	——
～140	36,900	50,000	64,300	77,400	91,700	104,800	——
～160	36,900	50,000	65,500	79,800	91,700	104,800	119,000
～180	38,100	50,000	65,500	79,800	92,900	104,800	119,000
～200	38,100	51,200	65,500	79,800	92,900	107,100	119,000
～220	38,100	51,200	67,900	79,800	92,900	107,100	120,200
～240	38,100	51,200	67,900	81,000	92,900	107,100	120,200
～260	39,300	52,400	67,900	81,000	95,200	107,100	120,200
～280	39,300	52,400	69,100	81,000	95,200	108,300	120,200
～290	39,300	52,400	69,100	81,000	95,200	108,300	121,400
約2倍仕上り巾	51～100	101～150	151～200	201～250	251～300	301～350	351～400

※アミカケのサイズについてはS-1F（約2.5倍）のみの対応です。
※上部ワンプリーツギャザー、3ッ山も選択できます。

センタークロス トリムタイプ・S-1T　約2.5倍
E-1T　約2倍

約2.5倍仕上り巾	41～80	81～120	121～160	161～200	201～240	241～280	281～320
～100	29,600	41,600	53,500	65,600	——	——	——
～120	30,100	42,200	54,100	66,100	77,900	——	——
～140	30,700	42,700	54,600	66,700	78,500	90,500	——
～160	31,200	43,300	55,200	67,100	79,000	91,000	102,900
～180	31,700	43,800	55,600	67,600	79,500	91,600	103,500
～200	32,300	44,200	56,100	68,200	80,100	92,100	104,000
～220	32,700	44,800	56,700	68,700	80,600	92,700	104,600
～240	33,300	45,300	57,200	69,300	81,200	93,200	105,000
～260	33,800	45,900	57,800	69,800	81,700	93,600	105,500
～280	34,300	46,400	58,300	70,300	82,100	94,200	106,100
～290	34,700	46,600	58,500	70,600	82,500	94,500	106,400
約2倍仕上り巾	51～100	101～150	151～200	201～250	251～300	301～350	351～400

※アミカケのサイズについてはS-1T（約2.5倍）のみの対応です。
※上部ワンプリーツギャザー、3ッ山も選択できます。

セパレート フリルタイプ・S-56F　約2.5倍
E-56F　約2倍

約2.5倍仕上り巾	～40	41～80
～100	23,800	36,900
～120	23,800	38,200
～140	23,800	38,200
～160	25,100	38,200
～180	25,100	40,800
～200	25,100	40,800
約2倍仕上り巾	～50	51～100

※上部ワンプリーツギャザー、3ッ山も選択できます。

セパレート トリムタイプ・S-56T　約2.5倍
E-56T　約2倍

約2.5倍仕上り巾	～40	41～80
～100	18,400	31,500
～120	19,000	32,100
～140	19,500	32,600
～160	20,100	33,200
～180	20,600	33,700
～200	21,100	34,100
約2倍仕上り巾	～50	51～100

※上部ワンプリーツギャザー、3ッ山も選択できます。

スカラップ フリルタイプ・S-9F・S-11F　約2.5倍
E-9F・E-11F　約2倍

約2.5倍仕上り巾	～120	121～160	161～200	201～240	241～280	281～320	321～360
～290	51,100	66,900	81,300	97,000	112,700	127,100	142,800
約2倍仕上り巾	～150	151～200	201～250	251～300	301～350	351～400	401～450

※両引きも承ります。
※上部スモッグギャザー、3ッ山も選択できます。

スカラップ フリルタイプ・S-10F　約2.5倍
E-10F　約2倍

約2.5倍仕上り巾	41～80	81～120	121～160	161～200	201～240	241～280	281～320
～290	35,400	52,400	68,200	85,200	100,900	117,900	133,700
約2倍仕上り巾	51～100	101～150	151～200	201～250	251～300	301～350	351～400

※両引きも承ります。
※上部スモッグギャザー、3ッ山も選択できます。

ハイギャザー フリルタイプ・S-12F　約2.5倍
E-12F　約2倍

約2.5倍仕上り巾	41～80	81～120	121～160	161～200	201～240	241～280	281～320
～300	43,500	62,500	73,600	91,500	110,400	128,300	139,400
約2倍仕上り巾	51～100	101～150	151～200	201～250	251～300	301～350	351～400

※両引きも承ります。
※3ッ山限定。

チューブトップ・S-19P　約1倍

仕上り巾 / 仕上り丈	～50	51～100	101～150	151～200	201～250	251～300	301～350
～285	9,900	17,000	24,100	31,100	38,200	45,200	52,300

※上部4cmの袋縫い。

スカラップ トリムタイプ・S-9TD・S-11TD　約2.5倍
E-9TD・E-11TD　約2倍

約2.5倍仕上り巾	～120	121～160	161～200	201～240	241～280	281～320	321～360
～290	51,100	67,400	83,600	99,900	116,100	132,400	148,600
約2倍仕上り巾	～150	151～200	201～250	251～300	301～350	351～400	401～450

※両引きも承ります。
※上部スモッグギャザー、3ッ山も選択できます。

スカラップ トリムタイプ・S-10TD　約2.5倍
E-10TD　約2倍

約2.5倍仕上り巾	41～80	81～120	121～160	161～200	201～240	241～280	281～320
～290	33,700	49,300	65,000	80,600	96,300	111,900	127,600
約2倍仕上り巾	51～100	101～150	151～200	201～250	251～300	301～350	351～400

※両引きも承ります。
※上部スモッグギャザー、3ッ山も選択できます。

ハイギャザー トリムタイプ・S-12TC　約2.5倍
E-12TC　約2倍

約2.5倍仕上り巾	41～80	81～120	121～160	161～200	201～240	241～280	281～320
～300	37,700	53,400	69,200	84,900	100,700	116,400	132,200
約2倍仕上り巾	51～100	101～150	151～200	201～250	251～300	301～350	351～400

※両引きも承ります。
※3ッ山限定。

表示価格には消費税は含まれていません。

E7245 300cm巾 5,300/m 1,760/㎡ 柄リピート 上下 ―cm×左右 ―cm

ヨコ使い 見本帳掲載 P.164

■スタイリッシュウェーブ縫製・KH KE KO

KH 約2倍 仕上り巾 / 仕上り丈	～50	51～100	101～150	151～200	201～250	251～300	301～350	351～400	401～450	451～500
～260	8,900	17,800	26,700	35,600	44,500	53,400	62,300	71,200	80,100	89,000
KE 約1.5倍仕上り巾	～54	55～124	125～200	201～266	267～333	334～400	401～466	467～533	534～600	
KO 約1.5倍仕上り巾	～62	63～124	125～200	201～274	275～350	351～424	425～500			

※仕上り巾78～100cmは、両引きの場合、2ッ山となります。
※KEは2ッ山限定、KOは1ッ山限定。
※KH・KOは300cm、KEは400cmを超える仕上り巾は両引きのみになります。
※形態安定加工により風合いに変化が生じる場合があります。

●タッセルなし

■ハイグレード縫製・SH SE ■ニューシンプル縫製・SO ■フラット縫製・AP

SH 約2倍 仕上り巾 / 仕上り丈	～50	51～100	101～150	151～200	201～250	251～300	301～350	351～400	401～450	451～500
～260	8,300	16,600	24,900	33,200	41,500	49,800	58,100	66,400	74,700	83,000
SE 約1.5倍仕上り巾	～54	55～124	125～200	201～266	267～333	334～400	401～466	467～533	534～600	
SO 約1.5倍仕上り巾	～62	63～124	125～200	201～274	275～350	351～424	425～500			
AP 約1倍仕上り巾	～84	85～168	169～264	265～364	365～460	461～560	561～656	657～756		

※仕上り巾78～100cmは、両引きの場合、2ッ山となります。
※SEは2ッ山、SOは1ッ山、APはヒダなし。

●タッセルなし

■スタイリッシュウェーブ縫製 ウエイトテープ・KB

約2倍

仕上り巾 / 仕上り丈	～50	51～100	101～150	151～200	201～250	251～300	301～350	351～400	401～450	451～500
～281	10,400	20,800	31,200	41,600	52,000	62,400	72,800	83,200	93,600	104,000

※仕上り巾78～100cmは、両引きの場合、2ッ山となります。
※300cmを超える仕上り巾は両引きのみになります。
※形態安定加工により風合いに変化が生じる場合があります。

●タッセルなし

■ウエイトテープ縫製・AB AF ■ニューシンプル縫製 ウエイトテープ・SU ■フラット縫製 ウエイトテープ・AY

AB 約2倍 仕上り巾 / 仕上り丈	～50	51～100	101～150	151～200	201～250	251～300	301～350	351～400	401～450	451～500
～281	9,800	19,600	29,400	39,200	49,000	58,800	68,600	78,400	88,200	98,000
AF 約1.5倍仕上り巾	～54	55～124	125～200	201～266	267～333	334～400	401～466	467～533	534～600	
SU 約1.5倍仕上り巾	～62	63～124	125～200	201～274	275～350	351～424	425～500			
AY 約 1 倍仕上り巾	～84	85～168	169～264	265～364	365～460	461～560	561～656	657～756		

※仕上り巾78～100cmは、両引きの場合、2ッ山となります。
※AFは2ッ山、SUは1ッ山、AYはヒダなし。

●タッセルなし

■リウェーブ縫製・G2

約2倍

仕上り巾 / 仕上り丈	75～124	125～200	201～250	251～300	301～350	351～400	401～450
～254	32,100	42,800	53,500	64,200	74,900	85,600	96,300

※3ッ山限定。
※300cmを超える仕上り巾は両引きのみになります。
※片引きで300cmを超える400cmまでの場合は、別途料金が必要となります。詳しくは担当営業までお問い合せください。

●タッセルなし

プレーンシェード ドラム式・R-61PD

仕上り巾 / 仕上り丈	30～50	51～90	91～140	141～190	191～240	241～290	291～340	341～400
～280	28,200	33,100	44,400	55,600	66,800	78,000	89,300	101,600

※仕上り巾39cm以下の場合、仕上り丈は200cmまでになります。

プレーンシェード コード式・R-61PC

仕上り巾 / 仕上り丈	18～50	51～90	91～140	141～190	191～240
～280	20,900	25,600	36,800	47,900	59,000

High Spec Lace

表示価格には消費税は含まれていません。

■ギャザー縫製・SG

約2倍

仕上り丈＼仕上り巾	51～100	101～150	151～200	201～250	251～300	301～350	351～400
～262	19,000	28,500	38,000	47,500	57,000	66,500	76,000

※ワンプリーツギャザー、またはスモックギャザーが選択できます。　●タッセルなし

シェイパーシェード ドラム式・R-65PD

仕上り丈＼仕上り巾	30～50	51～90	91～140	141～190	191～240	241～290	291～340	341～400
～100	34,300	36,400	53,700	60,100	77,000	83,500	103,100	110,000
～120	36,500	38,600	57,100	64,100	82,400	89,400	110,300	117,900
～140	38,600	40,800	60,300	68,000	87,700	95,400	117,500	125,700
～160	40,700	42,800	63,700	72,100	93,100	101,400	124,700	133,600
～180	42,900	45,000	67,000	76,000	98,400	107,400	131,900	141,400
～200	44,900	47,000	70,300	79,900	103,800	113,400	139,100	149,200
～220	47,100	49,200	73,700	83,900	109,100	119,300	146,300	157,100
～240	49,200	51,400	77,000	87,800	114,500	125,300	153,600	164,900
～260	51,300	53,400	80,400	91,900	119,800	131,300	160,800	172,800
～280	53,500	55,600	83,700	95,800	125,200	137,300	168,000	180,600

※仕上り巾39cm以下の場合、仕上り丈は200cmまでになります。

シェイパーシェード コード式・R-65PC

仕上り丈＼仕上り巾	18～50	51～90	91～140	141～190	191～240
～100	24,300	26,400	39,100	45,500	51,900
～120	26,500	28,600	41,900	48,900	56,000
～140	28,600	30,800	44,600	52,300	60,000
～160	30,800	32,900	47,400	55,800	64,100
～180	33,000	35,100	50,200	59,200	68,100
～200	35,000	37,100	52,900	62,500	72,100
～220	37,200	39,300	55,700	65,900	76,100
～240	39,300	41,500	58,500	69,300	80,200
～260	41,500	43,600	61,300	72,800	84,200
～280	43,700	45,800	64,100	76,200	88,300

バルーンシェード プレーンタイプ ドラム式・B-11PD

約2倍

仕上り丈＼仕上り巾	40～50 1S	51～100 2S	101～150 3S	151～200 4S	201～250 5S	251～300 6S	301～350 7S	351～400 8S
～290	34,300	55,000	77,300	98,000	120,300	141,000	163,300	184,000

※出窓用など連結タイプの場合は上記本体価格にジョイント1ヶ所あたり7,000円を加算してください。

バルーンシェード プレーンタイプ コード式・B-11PC

約2倍

仕上り丈＼仕上り巾	40～50 1S	51～100 2S	101～150 3S	151～200 4S	201～250 5S
～290	27,400	48,300	70,700	91,600	114,000

※出窓用など連結タイプの場合は上記本体価格にジョイント1ヶ所あたり5,000円を加算してください。

バルーンシェード フリルタイプ ドラム式・B-11FD

約2倍

仕上り丈＼仕上り巾	40～50 1S	51～100 2S	101～150 3S	151～200 4S	201～250 5S	251～300 6S	301～350 7S	351～400 8S
～290	40,700	70,800	99,300	127,800	156,400	184,900	213,500	241,900

※出窓用など連結タイプの場合は上記本体価格にジョイント1ヶ所あたり7,000円を加算してください。

バルーンシェード フリルタイプ コード式・B-11FC

約2倍

仕上り丈＼仕上り巾	40～50 1S	51～100 2S	101～150 3S	151～200 4S	201～250 5S
～290	33,800	64,100	92,700	121,400	150,100

※出窓用など連結タイプの場合は上記本体価格にジョイント1ヶ所あたり5,000円を加算してください。

バルーンシェード プレーンタイプ ドラム式・B-61PD

約2倍

仕上り丈＼仕上り巾	40～50 1S	51～100 2S	101～150 3S	151～200 4S	201～250 5S	251～300 6S	301～350 7S	351～400 8S
～290	32,200	51,100	71,400	90,400	110,700	129,600	149,900	168,900

※出窓用など連結タイプの場合は上記本体価格にジョイント1ヶ所あたり7,000円を加算してください。

バルーンシェード プレーンタイプ コード式・B-61PC

約2倍

仕上り丈＼仕上り巾	40～50 1S	51～100 2S	101～150 3S	151～200 4S	201～250 5S
～290	24,000	42,100	61,300	79,400	98,600

※出窓用など連結タイプの場合は上記本体価格にジョイント1ヶ所あたり5,000円を加算してください。

バルーンシェード フリルタイプ ドラム式・B-61FD

約2倍

仕上り丈＼仕上り巾	40～50 1S	51～100 2S	101～150 3S	151～200 4S	201～250 5S	251～300 6S	301～350 7S	351～400 8S
～290	38,700	66,700	93,300	119,900	146,600	173,100	199,800	226,300

※出窓用など連結タイプの場合は上記本体価格にジョイント1ヶ所あたり7,000円を加算してください。

バルーンシェード フリルタイプ コード式・B-61FC

約2倍

仕上り丈＼仕上り巾	40～50 1S	51～100 2S	101～150 3S	151～200 4S	201～250 5S
～290	30,200	56,900	82,200	107,600	132,900

※出窓用など連結タイプの場合は上記本体価格にジョイント1ヶ所あたり5,000円を加算してください。

センタークロス フリルタイプ・S-1F　約2.5倍
E-1F　約2倍

約2.5倍仕上り巾	41～80	81～120	121～160	161～200	201～240	241～280	281～320
～100	33,900	46,400	61,100	73,500	——	——	——
～120	35,100	46,400	61,100	73,500	87,100	——	——
～140	35,100	47,500	61,100	73,500	87,100	99,500	——
～160	35,100	47,500	62,200	75,800	87,100	99,500	113,000
～180	36,200	47,500	62,200	75,800	88,200	99,500	113,000
～200	36,200	48,600	62,200	75,800	88,200	101,700	113,000
～220	36,200	48,600	64,500	75,800	88,200	101,700	114,200
～240	36,200	48,600	64,500	76,900	88,200	101,700	114,200
～260	37,300	49,800	64,500	76,900	90,400	101,700	114,200
～280	37,300	49,800	65,600	76,900	90,400	102,900	114,200
～290	37,300	49,800	65,600	76,900	90,400	102,900	115,300
約2倍仕上り巾	51～100	101～150	151～200	201～250	251～300	301～350	351～400

※アミカケのサイズについてはS-1F（約2.5倍）のみの対応です。
※上部ワンプリーツギャザー、3ッ山も選択できます。

センタークロス トリムタイプ・S-1T　約2.5倍
E-1T　約2倍

約2.5倍仕上り巾	41～80	81～120	121～160	161～200	201～240	241～280	281～320
～100	28,300	39,700	51,000	62,500	——	——	——
～120	28,800	40,300	51,600	62,900	74,200	——	——
～140	29,400	40,800	52,000	63,500	74,800	86,200	——
～160	29,900	41,400	52,600	64,000	75,300	86,700	98,000
～180	30,300	41,800	53,100	64,500	75,800	87,300	98,600
～200	30,900	42,300	53,600	65,100	76,400	87,800	99,000
～220	31,400	42,900	54,200	65,600	76,900	88,400	99,600
～240	32,000	43,400	54,700	66,200	77,500	88,800	100,100
～260	32,500	44,000	55,300	66,700	77,900	89,300	100,600
～280	33,000	44,500	55,800	67,100	78,400	89,900	101,200
～290	33,300	44,700	56,000	67,500	78,800	90,200	101,400
約2倍仕上り巾	51～100	101～150	151～200	201～250	251～300	301～350	351～400

※アミカケのサイズについてはS-1T（約2.5倍）のみの対応です。
※上部ワンプリーツギャザー、3ッ山も選択できます。

セパレート フリルタイプ・S-56F　約2.5倍
E-56F　約2倍

約2.5倍仕上り巾	～40	41～80
～100	22,800	35,300
～120	22,800	36,500
～140	22,800	36,500
～160	24,000	36,500
～180	24,000	39,000
～200	24,000	39,000
約2倍仕上り巾	～50	51～100

※上部ワンプリーツギャザー、3ッ山も選択できます。

セパレート トリムタイプ・S-56T　約2.5倍
E-56T　約2倍

約2.5倍仕上り巾	～40	41～80
～100	17,800	30,200
～120	18,400	30,800
～140	18,900	31,300
～160	19,500	31,900
～180	19,900	32,400
～200	20,400	32,900
約2倍仕上り巾	～50	51～100

※上部ワンプリーツギャザー、3ッ山も選択できます。

表示価格には消費税は含まれていません。

スカラップ フリルタイプ・S-9F・S-11F　約2.5倍
E-9F・E-11F　約2倍

約2.5倍仕上り巾	～120	121～160	161～200	201～240	241～280	281～320	321～360
～290	48,800	63,800	77,500	92,500	107,500	121,300	136,300
約2倍仕上り巾	～150	151～200	201～250	251～300	301～350	351～400	401～450

※両引きも承ります。
※上部スモッグギャザー、3ッ山も選択できます。

スカラップ フリルタイプ・S-10F　約2.5倍
E-10F　約2倍

約2.5倍仕上り巾	41～80	81～120	121～160	161～200	201～240	241～280	281～320
～290	33,800	50,000	65,000	81,300	96,300	112,500	127,500
約2倍仕上り巾	51～100	101～150	151～200	201～250	251～300	301～350	351～400

※両引きも承ります。
※上部スモッグギャザー、3ッ山も選択できます。

ハイギャザー フリルタイプ・S-12F　約2.5倍
E-12F　約2倍

約2.5倍仕上り巾	41～80	81～120	121～160	161～200	201～240	241～280	281～320
～300	41,200	59,100	69,700	86,600	104,500	121,400	131,900
約2倍仕上り巾	51～100	101～150	151～200	201～250	251～300	301～350	351～400

※両引きも承ります。
※3ッ山限定。

チューブトップ・S-19P　約1倍

仕上り巾 / 仕上り丈	～50	51～100	101～150	151～200	201～250	251～300	301～350
～285	9,500	16,300	23,000	29,800	36,600	43,300	50,100

※上部4cmの袋縫い。

スカラップ トリムタイプ・S-9TD・S-11TD　約2.5倍
E-9TD・E-11TD　約2倍

約2.5倍仕上り巾	～120	121～160	161～200	201～240	241～280	281～320	321～360
～290	49,200	64,900	80,500	96,200	111,800	127,500	143,100
約2倍仕上り巾	～150	151～200	201～250	251～300	301～350	351～400	401～450

※両引きも承ります。
※上部スモッグギャザー、3ッ山も選択できます。

スカラップ トリムタイプ・S-10TD　約2.5倍
E-10TD　約2倍

約2.5倍仕上り巾	41～80	81～120	121～160	161～200	201～240	241～280	281～320
～290	32,400	47,400	62,500	77,500	92,600	107,600	122,700
約2倍仕上り巾	51～100	101～150	151～200	201～250	251～300	301～350	351～400

※両引きも承ります。
※上部スモッグギャザー、3ッ山も選択できます。

ハイギャザー トリムタイプ・S-12TC　約2.5倍
E-12TC　約2倍

約2.5倍仕上り巾	41～80	81～120	121～160	161～200	201～240	241～280	281～320
～300	36,100	51,300	66,400	81,600	96,700	111,900	127,000
約2倍仕上り巾	51～100	101～150	151～200	201～250	251～300	301～350	351～400

※両引きも承ります。
※3ッ山限定。

E7246 150cm巾 3,500/m 2,330/㎡ 柄リピート たて 31.4cm×よこ ーcm

見本帳掲載 P.165

■スタイリッシュウェーブ縫製・KH KE KO

KH 約2倍 仕上り巾 / 仕上り丈	～75 1巾	76～150 2巾	151～225 3巾	226～300 4巾	301～375 5巾	376～450 6巾	451～525 7巾	526～600 8巾
～100	8,800	17,600	26,400	35,200	44,000	52,800	61,600	70,400
～120	10,600	21,200	31,800	42,400	53,000	63,600	74,200	84,800
～140	10,600	21,200	31,800	42,400	53,000	63,600	74,200	84,800
～160	12,400	24,800	37,200	49,600	62,000	74,400	86,800	99,200
～180	14,100	28,200	42,300	56,400	70,500	84,600	98,700	112,800
～200	14,100	28,200	42,300	56,400	70,500	84,600	98,700	112,800
～220	15,900	31,800	47,700	63,600	79,500	95,400	111,300	127,200
～240	15,900	31,800	47,700	63,600	79,500	95,400	111,300	127,200
～260	17,600	35,200	52,800	70,400	88,000	105,600	123,200	140,800
～280	19,400	38,800	58,200	77,600	97,000	116,400	135,800	155,200
～300	19,400	38,800	58,200	77,600	97,000	116,400	135,800	155,200
KE 約1.5倍仕上り巾	～100	101～200	201～300	301～400	401～500	501～600	601～700	701～800
KO 約1.5倍仕上り巾	～100	101～200	201～324	325～424	425～550	551～600		

●タッセルなし

※1巾での両引きはできません。
※2巾使いは、3ッ山両引きの場合、最大仕上り巾は上記と異なります。(P398参照)
※KEは2ッ山限定、KOは1ッ山限定。
※KH・KOは300cm、KEは400cmを超える仕上り巾は両引きのみになります。
※形態安定加工により風合いに変化が生じる場合があります。

■ハイグレード縫製・SH SE ■ニューシンプル縫製・SO ■フラット縫製・AP

SH 約2倍 仕上り巾 / 仕上り丈	～75 1巾	76～150 2巾	151～225 3巾	226～300 4巾	301～375 5巾	376～450 6巾	451～525 7巾	526～600 8巾	601～675 9巾
～100	8,400	16,800	25,200	33,600	42,000	50,400	58,800	67,200	75,600
～120	10,000	20,000	30,000	40,000	50,000	60,000	70,000	80,000	90,000
～140	10,000	20,000	30,000	40,000	50,000	60,000	70,000	80,000	90,000
～160	11,700	23,400	35,100	46,800	58,500	70,200	81,900	93,600	105,300
～180	13,400	26,800	40,200	53,600	67,000	80,400	93,800	107,200	120,600
～200	13,400	26,800	40,200	53,600	67,000	80,400	93,800	107,200	120,600
～220	15,000	30,000	45,000	60,000	75,000	90,000	105,000	120,000	135,000
～240	15,000	30,000	45,000	60,000	75,000	90,000	105,000	120,000	135,000
～260	16,700	33,400	50,100	66,800	83,500	100,200	116,900	133,600	150,300
～280	18,400	36,800	55,200	73,600	92,000	110,400	128,800	147,200	165,600
～300	18,400	36,800	55,200	73,600	92,000	110,400	128,800	147,200	165,600
SE 約1.5倍仕上り巾	～100	101～200	201～300	301～400	401～500	501～600	601～700	701～800	801～900
SO 約1.5倍仕上り巾	～100	101～200	201～324	325～424	425～550	551～650	651～774		
AP 約1倍仕上り巾	～134	135～268	269～414	415～564	565～710	711～860			

●タッセルなし

※SH、SE、SOは1巾での両引きはできません。
※SHの2巾使いは、3ッ山両引きの場合、最大仕上り巾は上記と異なります。(P398参照)
※SEは2ッ山、SOは1ッ山、APはヒダなし。

■リウェーブ縫製・G2

約2倍

仕上り巾 / 仕上り丈	～124 2巾	125～224 3巾	225～300 4巾	301～374 5巾	375～450 6巾	451～524 7巾	525～600 8巾
～100	20,600	30,900	41,200	51,500	61,800	72,100	82,400
～120	24,600	36,900	49,200	61,500	73,800	86,100	98,400
～140	24,600	36,900	49,200	61,500	73,800	86,100	98,400
～160	28,800	43,200	57,600	72,000	86,400	100,800	115,200
～180	33,000	49,500	66,000	82,500	99,000	115,500	132,000
～200	33,000	49,500	66,000	82,500	99,000	115,500	132,000
～220	36,800	55,200	73,600	92,000	110,400	128,800	147,200
～240	41,000	61,500	82,000	102,500	123,000	143,500	164,000
～260	41,000	61,500	82,000	102,500	123,000	143,500	164,000
～280	45,200	67,800	90,400	113,000	135,600	158,200	180,800
～300	49,200	73,800	98,400	123,000	147,600	172,200	196,800

●タッセルなし

※3ッ山限定。1巾での両引きはできません。
※300cmを超える仕上り巾は両引きのみになります。
※片引きで300cmを超える400cmまでの場合は、別途料金が必要となります。詳しくは担当営業までお問い合せください。

■ギャザー縫製・SG

約2倍

仕上り巾 / 仕上り丈	76～150 2巾	151～225 3巾	226～300 4巾	301～375 5巾	376～450 6巾	451～525 7巾	526～600 8巾
～100	17,600	26,400	35,200	44,000	52,800	61,600	70,400
～120	21,200	31,800	42,400	53,000	63,600	74,200	84,800
～140	21,200	31,800	42,400	53,000	63,600	74,200	84,800
～160	24,800	37,200	49,600	62,000	74,400	86,800	99,200
～180	24,800	37,200	49,600	62,000	74,400	86,800	99,200
～200	28,200	42,300	56,400	70,500	84,600	98,700	112,800
～220	31,800	47,700	63,600	79,500	95,400	111,300	127,200
～240	31,800	47,700	63,600	79,500	95,400	111,300	127,200
～260	35,200	52,800	70,400	88,000	105,600	123,200	140,800
～280	38,800	58,200	77,600	97,000	116,400	135,800	155,200
～300	38,800	58,200	77,600	97,000	116,400	135,800	155,200

●タッセルなし

※ワンプリーツギャザー、またはスモックギャザーが選択できます。

表示価格には消費税は含まれていません。

シェイパーシェード ドラム式・R-65PD

仕上り丈＼仕上り巾	30～50	51～90	91～142	143～190	191～240	241～290	291～340	341～400
～100	35,800	35,800	50,700	59,300	73,900	78,000	99,500	103,600
～120	39,600	39,600	56,100	66,700	82,900	88,000	112,400	117,500
～140	43,500	43,500	61,400	74,000	92,000	98,000	125,000	131,000
～160	44,300	44,300	62,900	75,500	94,200	100,200	127,800	133,800
～180	48,100	48,100	68,100	82,800	103,200	110,100	140,400	147,300
～200	48,900	48,900	69,500	84,200	105,400	112,300	143,200	150,100
～220	53,700	53,700	76,200	93,200	116,300	124,500	158,300	166,500
～240	57,600	57,600	81,500	100,400	125,400	134,500	170,800	180,000
～260	58,400	58,400	83,000	101,900	127,600	136,700	173,600	182,800
～280	62,200	62,200	88,300	109,200	136,600	146,700	186,600	196,600
～300	65,900	65,900	93,600	116,800	146,000	157,000	199,100	210,100

※仕上り巾39cm以下の場合、仕上り丈は200cmまでになります。

シェイパーシェード コード式・R-65PC

仕上り丈＼仕上り巾	18～50	51～90	91～142	143～190	191～240
～100	25,800	25,800	36,100	44,700	48,800
～120	29,600	29,600	40,900	51,500	56,500
～140	33,500	33,500	45,700	58,300	64,300
～160	34,400	34,400	46,600	59,200	65,200
～180	38,200	38,200	51,300	66,000	72,900
～200	39,000	39,000	52,100	66,800	73,700
～220	43,800	43,800	58,200	75,200	83,300
～240	47,700	47,700	63,000	81,900	91,100
～260	48,600	48,600	63,900	82,800	92,000
～280	52,400	52,400	68,700	89,600	99,700
～300	56,100	56,100	73,400	96,600	107,700

ピーコックシェード コード式・R-62PC

仕上り丈＼仕上り巾	60～86	87～125
～120	30,400	50,200
～140	30,400	50,200
～160	33,400	56,200
～180	36,300	62,100
～200	36,300	62,100
～220	40,300	69,100
～240	43,300	75,100

センタークロス フリルタイプ・S-1F　約2.5倍
E-1F　約2倍

約2.5倍仕上り巾	61～120	121～180	181～240	241～300	301～360	361～420
～100	24,700	37,100	——	——	——	——
～120	28,600	43,600	55,900	——	——	——
～140	29,300	44,200	56,600	——	——	——
～160	34,500	50,700	65,000	79,300	——	——
～180	38,400	57,200	74,100	90,400	106,600	——
～200	39,000	57,900	74,100	91,000	107,300	——
～220	42,900	64,400	83,200	101,400	120,300	138,500
～240	48,100	65,000	83,900	102,100	120,900	139,100
～260	48,800	72,200	92,300	113,100	133,300	154,100
～280	52,700	78,700	101,400	123,500	146,300	169,000
～300	53,300	79,300	101,400	124,200	146,900	169,700
約2倍仕上り巾	76～150	151～225	226～300	301～375	376～450	451～525

※アミカケのサイズについてはS-1F（約2.5倍）のみの対応です。
※上部ワンプリーツギャザー、3ッ山も選択できます。

センタークロス トリムタイプ・S-1T　約2.5倍
E-1T　約2倍

約2.5倍仕上り巾	61～120	121～180	181～240	241～300	301～360	361～420
～100	23,000	32,000	——	——	——	——
～120	27,100	38,300	49,200	——	——	——
～140	27,600	38,900	49,800	——	——	——
～160	31,700	44,700	57,900	71,100	——	——
～180	35,600	50,400	65,300	80,300	95,300	——
～200	36,100	51,000	65,900	80,900	95,900	——
～220	40,800	57,300	74,000	90,700	107,400	124,000
～240	44,800	63,100	82,200	100,600	119,000	137,300
～260	45,400	63,600	82,700	101,100	119,600	137,800
～280	49,300	69,900	90,100	110,300	131,100	151,200
～300	49,800	70,500	90,700	110,900	131,700	151,700
約2倍仕上り巾	76～150	151～225	226～300	301～375	376～450	451～525

※アミカケのサイズについてはS-1T（約2.5倍）のみの対応です。
※上部ワンプリーツギャザー、3ッ山も選択できます。

セパレート フリルタイプ・S-56F　約2.5倍
E-56F　約2倍

約2.5倍仕上り巾	～60	61～120
～100	17,900	28,500
～120	20,000	32,800
～140	20,700	33,500
～160	22,800	39,200
～180	25,700	43,400
～200	27,100	44,100
約2倍仕上り巾	～75	76～150

※上部ワンプリーツギャザー、3ッ山も選択できます。

セパレート トリムタイプ・S-56T　約2.5倍
E-56T　約2倍

約2.5倍仕上り巾	～60	61～120
～100	14,600	24,900
～120	17,000	29,300
～140	17,600	29,800
～160	20,000	34,200
～180	22,500	38,600
～200	23,000	39,100
約2倍仕上り巾	～75	76～150

※上部ワンプリーツギャザー、3ッ山も選択できます。

スカラップ フリルタイプ・S-9F・S-11F　約2.5倍
E-9F・E-11F　約2倍

約2.5倍仕上り巾	～180	181～240	241～300	301～360	361～420
～100	39,100	52,600	64,700	77,400	90,900
～120	45,500	61,100	76,000	90,900	106,500
～140	45,500	61,100	76,000	90,900	106,500
～160	52,600	70,300	87,400	104,400	122,200
～180	52,600	70,300	87,400	104,400	122,200
～200	59,000	79,600	98,000	117,200	137,800
約2倍仕上り巾	～225	226～300	301～375	376～450	451～525

※両引きも承ります。
※上部スモッグギャザー、3ッ山も選択できます。

スカラップ トリムタイプ・S-9TD・S-11TD　約2.5倍
E-9TD・E-11TD　約2倍

約2.5倍仕上り巾	～180	181～240	241～300	301～360	361～420
～100	44,900	59,800	74,400	89,400	104,000
～120	44,900	59,800	74,400	89,400	104,000
～140	51,300	67,500	84,700	101,600	118,100
～160	57,100	75,900	95,000	113,800	132,300
～180	57,100	75,900	95,000	113,800	132,300
～200	62,900	83,600	104,600	125,400	146,400
約2倍仕上り巾	～225	226～300	301～375	376～450	451～525

※両引きも承ります。
※上部スモッグギャザー、3ッ山も選択できます。

スカラップ フリルタイプ・S-10F　約2.5倍
E-10F　約2倍

約2.5倍仕上り巾	61～120	121～180	181～240	241～300	301～360	361～420
～100	25,600	37,700	50,500	62,500	75,300	87,400
～120	28,400	42,600	56,800	71,000	85,200	99,400
～140	33,400	49,700	66,100	82,400	98,700	115,100
～160	37,700	56,100	74,600	93,100	112,200	130,700
～180	37,700	56,100	74,600	93,100	112,200	130,700
～200	41,900	62,500	83,800	104,400	125,000	146,300
約2倍仕上り巾	76～150	151～225	226～300	301～375	376～450	451～525

※両引きも承ります。
※上部スモッグギャザー、3ッ山も選択できます。

スカラップ トリムタイプ・S-10TD　約2.5倍
E-10TD　約2倍

約2.5倍仕上り巾	61～120	121～180	181～240	241～300	301～360	361～420
～100	28,500	42,200	56,200	69,900	84,000	97,700
～120	28,500	42,200	56,200	69,900	84,000	97,700
～140	32,300	48,600	63,900	80,200	96,200	111,800
～160	36,200	54,400	72,300	90,500	108,400	126,000
～180	36,200	54,400	72,300	90,500	108,400	126,000
～200	40,000	60,200	80,000	100,100	120,000	140,100
約2倍仕上り巾	76～150	151～225	226～300	301～375	376～450	451～525

※両引きも承ります。
※上部スモッグギャザー、3ッ山も選択できます。

ハイギャザー フリルタイプ・S-12F　約2.5倍
E-12F　約2倍

約2.5倍仕上り巾	61～120	121～180	181～240	241～300	301～360	361～420
～100	24,500	35,000	46,000	56,400	68,600	79,700
～120	25,800	36,800	47,800	59,500	72,300	83,300
～140	30,700	44,100	58,200	71,700	87,000	100,500
～160	31,900	46,000	60,100	74,200	90,700	104,800
～180	36,800	53,300	69,900	86,400	105,400	121,900
～200	38,000	55,200	72,300	89,500	109,100	126,200
～220	43,500	62,500	82,100	101,700	123,800	143,400
～240	44,800	64,400	84,600	104,200	127,400	147,000
～260	49,700	71,700	94,400	116,400	142,100	164,800
～280	50,900	73,500	96,200	119,500	145,800	168,500
～300	55,800	80,900	106,600	131,700	160,500	186,200
約2倍仕上り巾	76～150	151～225	226～300	301～375	376～450	451～525

※両引きも承ります。
※3ッ山限定。

チューブトップ・S-19P
約1倍

仕上り巾 / 仕上り丈	～142
～100	9,900
～120	12,200
～140	12,200
～160	14,500
～180	16,800
～200	16,800
～220	19,800
～240	22,100
～260	22,100
～280	24,400
～300	26,700

※上部4cmの袋縫い。

ハイギャザー トリムタイプ・S-12TC　約2.5倍
E-12TC　約2倍

約2.5倍仕上り巾	61～120	121～180	181～240	241～300	301～360	361～420
～100	28,500	42,600	55,700	69,900	83,000	96,600
～120	32,400	47,700	63,100	78,400	93,800	109,100
～140	35,800	53,400	69,900	87,500	104,600	121,600
～160	35,800	53,400	69,900	87,500	104,600	121,600
～180	39,200	58,500	77,300	96,600	115,400	134,100
～200	42,700	63,600	84,100	105,100	125,600	146,600
～220	42,700	63,600	84,100	105,100	125,600	146,600
～240	46,600	69,300	91,500	114,200	136,400	159,100
～260	50,000	74,400	98,900	123,300	147,200	171,500
～280	50,000	74,400	98,900	123,300	147,200	171,500
～300	53,400	80,100	105,700	131,800	157,900	184,000
約2倍仕上り巾	76～150	151～225	226～300	301～375	376～450	451～525

※両引きも承ります。
※3ッ山限定。

表示価格には消費税は含まれていません。

E7247 149cm巾 2,300/m 1,540/㎡ 柄リピート たて ーcm×よこ 7.1cm

見本帳掲載 P.166

■スタイリッシュウェーブ縫製・KH KE KO

KH 約2倍 仕上り巾 / 仕上り丈	～74 1巾	75～149 2巾	150～223 3巾	224～298 4巾	299～372 5巾	373～447 6巾	448～521 7巾	522～596 8巾	597～600 9巾
～100	5,800	11,600	17,400	23,200	29,000	34,800	40,600	46,400	52,200
～120	6,600	13,200	19,800	26,400	33,000	39,600	46,200	52,800	59,400
～140	7,400	14,800	22,200	29,600	37,000	44,400	51,800	59,200	66,600
～160	8,200	16,400	24,600	32,800	41,000	49,200	57,400	65,600	73,800
～180	9,100	18,200	27,300	36,400	45,500	54,600	63,700	72,800	81,900
～200	9,900	19,800	29,700	39,600	49,500	59,400	69,300	79,200	89,100
～220	10,700	21,400	32,100	42,800	53,500	64,200	74,900	85,600	96,300
～240	11,500	23,000	34,500	46,000	57,500	69,000	80,500	92,000	103,500
～260	12,300	24,600	36,900	49,200	61,500	73,800	86,100	98,400	110,700
～280	13,200	26,400	39,600	52,800	66,000	79,200	92,400	105,600	118,800
～300	14,000	28,000	42,000	56,000	70,000	84,000	98,000	112,000	126,000
KE 約1.5倍仕上り巾	～98	99～196	197～298	299～396	397～496	497～596	597～694	695～794	795～800
KO 約1.5倍仕上り巾	～100	101～200	201～324	325～424	425～550	551～600			

●タッセルなし

※1巾での両引きはできません。
※2巾使いは、3ッ山両引きの場合、最大仕上り巾は上記と異なります。(P398参照)
※KEは2ッ山限定、KOは1ッ山限定。
※KH・KOは300cm、KEは400cmを超える仕上り巾は両引きのみになります。
※形態安定加工により風合いに変化が生じる場合があります。

■ハイグレード縫製・SH SE ■ニューシンプル縫製・SO ■フラット縫製・AP

SH 約2倍 仕上り巾 / 仕上り丈	～74 1巾	75～149 2巾	150～223 3巾	224～298 4巾	299～372 5巾	373～447 6巾	448～521 7巾	522～596 8巾	597～670 9巾	10巾
～100	5,400	10,800	16,200	21,600	27,000	32,400	37,800	43,200	48,600	54,000
～120	6,100	12,200	18,300	24,400	30,500	36,600	42,700	48,800	54,900	61,000
～140	6,900	13,800	20,700	27,600	34,500	41,400	48,300	55,200	62,100	69,000
～160	7,600	15,200	22,800	30,400	38,000	45,600	53,200	60,800	68,400	76,000
～180	8,400	16,800	25,200	33,600	42,000	50,400	58,800	67,200	75,600	84,000
～200	9,200	18,400	27,600	36,800	46,000	55,200	64,400	73,600	82,800	92,000
～220	9,900	19,800	29,700	39,600	49,500	59,400	69,300	79,200	89,100	99,000
～240	10,700	21,400	32,100	42,800	53,500	64,200	74,900	85,600	96,300	107,000
～260	11,400	22,800	34,200	45,600	57,000	68,400	79,800	91,200	102,600	114,000
～280	12,200	24,400	36,600	48,800	61,000	73,200	85,400	97,600	109,800	122,000
～300	13,000	26,000	39,000	52,000	65,000	78,000	91,000	104,000	117,000	130,000
SE 約1.5倍仕上り巾	～98	99～196	197～298	299～396	397～496	497～596	597～694	695～794	795～894	895～992
SO 約1.5倍仕上り巾	～100	101～200	201～324	325～424	425～550	551～650	651～774			
AP 約1倍仕上り巾	～133	134～266	267～411	412～560	561～705	706～854				

●タッセルなし

※SH、SE、SOは1巾での両引きはできません。
※SHの2巾使いは、3ッ山両引きの場合、最大仕上り巾は上記と異なります。(P398参照)
※SEは2ッ山、SOは1ッ山、APはヒダなし。

■リウェーブ縫製・G2

約2倍

仕上り巾 / 仕上り丈	～124 2巾	125～224 3巾	225～300 4巾	301～374 5巾	375～450 6巾	451～524 7巾	525～600 8巾
～100	14,800	22,200	29,600	37,000	44,400	51,800	59,200
～120	16,800	25,200	33,600	42,000	50,400	58,800	67,200
～140	18,800	28,200	37,600	47,000	56,400	65,800	75,200
～160	20,800	31,200	41,600	52,000	62,400	72,800	83,200
～180	22,800	34,200	45,600	57,000	68,400	79,800	91,200
～200	24,800	37,200	49,600	62,000	74,400	86,800	99,200
～220	26,800	40,200	53,600	67,000	80,400	93,800	107,200
～240	28,800	43,200	57,600	72,000	86,400	100,800	115,200
～260	30,800	46,200	61,600	77,000	92,400	107,800	123,200
～280	32,800	49,200	65,600	82,000	98,400	114,800	131,200
～300	34,800	52,200	69,600	87,000	104,400	121,800	139,200

●タッセルなし

※3ッ山限定。1巾での両引きはできません。
※300cmを超える仕上り巾は両引きのみになります。
※片引きで300cmを超える400cmまでの場合は、別途料金が必要となります。詳しくは担当営業までお問い合せください。

プレーンシェード ドラム式・R-61PD

仕上り巾 / 仕上り丈	30～50	51～90	91～140	141～190	191～240	241～288	289～290	291～340	341～400
～100	21,000	23,800	29,300	37,500	43,000	48,300	53,300	58,800	64,900
～120	22,200	25,000	30,800	39,800	45,700	51,300	57,100	62,900	69,300
～140	23,300	26,100	32,300	42,100	48,300	54,300	60,900	67,100	73,800
～160	24,500	27,300	33,800	44,400	51,000	57,300	64,700	71,200	78,300
～180	25,600	28,400	35,300	46,700	53,600	60,200	68,500	75,300	82,800
～200	26,800	29,600	36,800	49,000	56,200	63,200	72,300	79,500	87,300
～220	27,900	30,700	38,300	51,300	58,900	66,200	76,100	83,600	91,800
～240	29,100	31,900	39,800	53,600	61,500	69,200	79,900	87,800	96,300
～260	30,200	33,000	41,300	55,900	64,200	72,200	83,700	91,900	100,700
～280	31,400	34,200	42,800	58,200	66,800	75,200	87,500	96,000	105,200
～300	32,500	35,300	44,300	60,500	69,500	78,200	91,300	100,200	109,700

※仕上り巾39cm以下の場合、仕上り丈は200cmまでになります。

プレーンシェード コード式・R-61PC

仕上り巾 / 仕上り丈	18～50	51～90	91～140	141～190	191～240
～100	13,700	16,300	21,700	29,800	35,200
～120	14,900	17,500	23,200	32,100	37,900
～140	16,000	18,600	24,700	34,400	40,500
～160	17,200	19,800	26,200	36,700	43,200
～180	18,300	20,900	27,700	39,000	45,800
～200	19,500	22,100	29,200	41,300	48,400
～220	20,600	23,200	30,700	43,600	51,100
～240	21,800	24,400	32,200	45,900	53,700
～260	22,900	25,500	33,700	48,200	56,400
～280	24,100	26,700	35,200	50,500	59,000
～300	25,200	27,800	36,700	52,800	61,700

表示価格には消費税は含まれていません。

■ギャザー縫製・SG

約2倍

仕上り丈＼仕上り巾	75～149 2巾	150～223 3巾	224～298 4巾	299～372 5巾	373～447 6巾	448～521 7巾	522～596 8巾
～100	12,200	18,300	24,400	30,500	36,600	42,700	48,800
～120	14,000	21,000	28,000	35,000	42,000	49,000	56,000
～140	15,800	23,700	31,600	39,500	47,400	55,300	63,200
～160	17,600	26,400	35,200	44,000	52,800	61,600	70,400
～180	19,200	28,800	38,400	48,000	57,600	67,200	76,800
～200	21,000	31,500	42,000	52,500	63,000	73,500	84,000
～220	22,800	34,200	45,600	57,000	68,400	79,800	91,200
～240	24,600	36,900	49,200	61,500	73,800	86,100	98,400
～260	26,400	39,600	52,800	66,000	79,200	92,400	105,600
～280	28,000	42,000	56,000	70,000	84,000	98,000	112,000
～300	29,800	44,700	59,600	74,500	89,400	104,300	119,200

※ワンプリーツギャザー、またはスモックギャザーが選択できます。　●タッセルなし

シェイパーシェード ドラム式・R-65PD

仕上り丈＼仕上り巾	30～50	51～90	91～140	141～190	191～240	241～288	289～290	291～340	341～400
～100	33,400	33,400	47,900	54,500	68,800	72,500	79,100	96,100	99,800
～120	36,000	36,000	51,800	59,400	75,000	79,400	87,100	105,300	109,700
～140	38,600	38,600	55,500	64,300	81,300	86,300	95,100	114,500	119,500
～160	41,100	41,100	59,400	69,200	87,600	93,200	103,100	123,700	129,400
～180	43,700	43,700	63,100	74,000	93,800	100,100	111,000	132,900	139,200
～200	46,300	46,300	66,900	78,900	100,100	107,000	119,000	142,200	149,100
～220	48,900	48,900	70,700	83,800	106,400	113,900	127,000	151,400	158,900
～240	51,500	51,500	74,500	88,700	112,700	120,800	135,000	160,600	168,800
～260	54,000	54,000	78,300	93,600	118,900	127,700	143,000	169,800	178,600
～280	56,600	56,600	82,100	98,400	125,200	134,600	151,000	179,000	188,500
～300	59,200	59,200	85,800	103,300	131,500	141,500	159,000	188,300	198,300

※仕上り巾39cm以下の場合、仕上り丈は200cmまでになります。

シェイパーシェード コード式・R-65PC

仕上り丈＼仕上り巾	18～50	51～90	91～140	141～190	191～240
～100	23,400	23,400	33,300	39,900	43,700
～120	26,000	26,000	36,600	44,200	48,600
～140	28,600	28,600	39,800	48,600	53,600
～160	31,200	31,200	43,100	52,900	58,600
～180	33,800	33,800	46,300	57,200	63,500
～200	36,400	36,400	49,500	61,500	68,400
～220	39,000	39,000	52,700	65,800	73,400
～240	41,600	41,600	56,000	70,200	78,400
～260	44,200	44,200	59,200	74,500	83,300
～280	46,800	46,800	62,500	78,800	88,300
～300	49,400	49,400	65,600	83,100	93,200

ピーコックシェード コード式・R-62PC

仕上り丈＼仕上り巾	60～86	87～125
～120	26,600	42,700
～140	28,400	46,200
～160	30,100	49,700
～180	31,900	53,200
～200	33,600	56,700
～220	35,300	60,100
～240	37,100	63,600

バルーンシェード プレーンタイプ ドラム式・B-11PD

約2倍

仕上り丈＼仕上り巾	40～50 1S	51～100 2S	101～150 3S	151～200 4S	201～250 5S	251～300 6S	301～350 7S	351～400 8S
～100	21,500	32,300	43,200	54,000	64,200	75,000	85,900	96,700
～120	22,800	35,000	47,300	59,500	71,100	83,300	95,600	107,800
～140	24,200	37,800	51,500	65,100	78,100	91,600	105,300	118,900
～160	25,600	40,600	55,600	70,600	85,000	99,900	115,000	130,000
～180	27,000	43,300	59,800	76,100	91,900	108,200	124,700	141,000
～200	28,400	46,100	63,900	81,700	98,800	116,500	134,400	152,100
～220	29,800	48,900	68,100	87,200	105,700	124,800	144,100	163,200
～240	31,100	51,600	72,200	92,700	112,600	133,100	153,700	174,200
～260	32,500	54,400	76,400	98,300	119,600	141,400	163,400	185,300
～280	33,900	57,200	80,500	103,800	126,500	149,700	173,100	196,400
～300	35,300	59,900	84,700	109,300	133,400	158,100	182,800	207,400

※出窓用など連結タイプの場合は上記本体価格にジョイント1ヶ所あたり7,000円を加算してください。

バルーンシェード プレーンタイプ コード式・B-11PC

約2倍

仕上り丈＼仕上り巾	40～50 1S	51～100 2S	101～150 3S	151～200 4S	201～250 5S
～100	14,600	25,600	36,600	47,600	57,900
～120	15,900	28,300	40,700	53,100	64,800
～140	17,300	31,100	44,900	58,700	71,800
～160	18,700	33,900	49,000	64,200	78,700
～180	20,100	36,600	53,200	69,700	85,600
～200	21,500	39,400	57,300	75,300	92,500
～220	22,900	42,200	61,500	80,800	99,400
～240	24,200	44,900	65,600	86,300	106,300
～260	25,600	47,700	69,800	91,900	113,300
～280	27,000	50,500	73,900	97,400	120,200
～300	28,400	53,200	78,100	102,900	127,100

※出窓用など連結タイプの場合は上記本体価格にジョイント1ヶ所あたり5,000円を加算してください。

バルーンシェード プレーンタイプ ドラム式・B-61PD

約2倍

仕上り丈＼仕上り巾	40～50 1S	51～100 2S	101～150 3S	151～200 4S	201～250 5S	251～300 6S	301～350 7S	351～400 8S
～100	20,600	30,600	40,700	50,700	60,200	70,200	80,300	90,300
～120	21,900	33,100	44,400	55,700	66,400	77,600	88,900	100,100
～140	23,100	35,600	48,100	60,600	72,500	85,000	97,600	110,000
～160	24,300	38,000	51,800	65,500	78,700	92,400	106,200	119,900
～180	25,600	40,500	55,500	70,500	84,900	99,800	114,800	129,800
～200	26,800	43,000	59,200	75,400	91,100	107,200	123,500	139,700
～220	28,100	45,500	63,000	80,400	97,200	114,600	132,100	149,500
～240	29,300	47,900	66,700	85,300	103,400	122,000	140,800	159,400
～260	30,500	50,400	70,400	90,200	109,600	129,500	149,400	169,300
～280	31,800	52,900	74,100	95,200	115,800	136,900	158,100	179,200
～300	33,000	55,300	77,800	100,100	121,900	144,300	166,700	189,000

※出窓用など連結タイプの場合は上記本体価格にジョイント1ヶ所あたり7,000円を加算してください。

バルーンシェード プレーンタイプ コード式・B-61PC

約2倍

仕上り丈＼仕上り巾	40～50 1S	51～100 2S	101～150 3S	151～200 4S	201～250 5S
～100	13,200	22,900	32,600	42,300	51,500
～120	14,400	25,200	36,100	46,900	57,200
～140	15,500	27,500	39,500	51,500	62,900
～160	16,700	29,800	43,000	56,100	68,700
～180	17,800	32,100	46,400	60,700	74,400
～200	19,000	34,400	49,800	65,300	80,100
～220	20,100	36,700	53,300	69,800	85,800
～240	21,300	39,000	56,700	74,400	91,600
～260	22,400	41,300	60,100	79,000	97,300
～280	23,600	43,600	63,600	83,600	103,000
～300	24,700	45,900	67,000	88,200	108,700

※出窓用など連結タイプの場合は上記本体価格にジョイント1ヶ所あたり5,000円を加算してください。

表示価格には消費税は含まれていません。

センタークロス トリムタイプ・S-1T　約2.5倍
E-1T　約2倍

約2.5倍仕上り巾	60～119	120～178	179～238	239～298	299～357	358～417
～100	18,300	26,000	——	——	——	——
～120	20,700	29,300	37,400	——	——	——
～140	23,000	32,500	41,600	——	——	——
～160	25,400	35,900	45,900	55,800	——	——
～180	27,700	39,100	50,000	61,000	72,100	——
～200	30,200	42,500	54,200	66,100	78,200	——
～220	32,500	45,700	58,500	71,300	84,200	97,000
～240	34,800	49,000	62,700	76,400	90,300	103,900
～260	37,300	52,300	67,000	81,400	96,400	111,000
～280	39,600	55,600	71,100	86,600	102,400	117,900
～300	42,000	59,000	75,300	91,700	108,500	124,900
約2倍仕上り巾	75～149	150～223	224～298	299～372	373～447	448～521

※アミカケのサイズについてはS-1T（約2.5倍）のみの対応です。
※上部ワンプリーツギャザー、3ッ山も選択できます。

スカラップ トリムタイプ・S-9TD・S-11TD　約2.5倍
E-9TD・E-11TD　約2倍

約2.5倍仕上り巾	～178	179～238	239～298	299～357	358～417
～100	36,100	47,900	59,700	71,800	83,600
～120	39,200	52,000	64,900	78,000	90,900
～140	42,300	56,200	70,100	84,300	98,200
～160	45,400	60,400	75,300	90,500	105,500
～180	48,600	64,500	80,500	96,800	112,700
～200	51,700	68,700	85,700	103,000	120,000
約2倍仕上り巾	～223	224～298	299～372	373～447	448～521

※両引きも承ります。
※上部スモッグギャザー、3ッ山も選択できます。

ハイギャザー トリムタイプ・S-12TC　約2.5倍
E-12TC　約2倍

約2.5倍仕上り巾	60～119	120～178	179～238	239～298	299～357	358～417
～100	25,900	38,400	50,400	62,500	75,000	87,400
～120	27,700	41,100	54,000	66,900	80,300	93,700
～140	29,500	43,800	57,600	71,400	85,700	99,900
～160	31,300	46,500	61,200	75,800	91,000	106,200
～180	33,100	49,100	64,700	80,300	96,400	112,400
～200	34,800	51,800	68,300	84,800	101,700	118,700
～220	36,600	54,500	71,900	89,200	107,100	124,900
～240	38,400	57,200	75,400	93,700	112,400	131,100
～260	40,200	59,800	79,000	98,100	117,800	137,400
～280	42,000	62,500	82,600	102,600	123,100	143,600
～300	43,800	65,200	86,100	107,100	128,500	149,900
約2倍仕上り巾	75～149	150～223	224～298	299～372	373～447	448～521

※両引きも承ります。
※3ッ山限定。

セパレート トリムタイプ・S-56T　約2.5倍
E-56T　約2倍

約2.5倍仕上り巾	～59	60～119
～100	12,500	20,100
～120	14,000	22,800
～140	15,600	25,400
～160	17,200	27,900
～180	18,700	30,600
～200	20,300	33,200
約2倍仕上り巾	～74	75～149

※上部ワンプリーツギャザー、3ッ山も選択できます。

スカラップ トリムタイプ・S-10TD　約2.5倍
E-10TD　約2倍

約2.5倍仕上り巾	60～119	120～178	179～238	239～298	299～357	358～417
～100	22,200	33,400	44,300	55,200	66,400	77,300
～120	24,200	36,500	48,400	60,400	72,600	84,600
～140	26,300	39,600	52,600	65,600	78,900	91,900
～160	28,400	42,700	56,800	70,800	85,100	99,200
～180	30,500	45,900	60,900	76,000	91,400	106,400
～200	32,600	49,000	65,100	81,200	97,600	113,700
約2倍仕上り巾	75～149	150～223	224～298	299～372	373～447	448～521

※両引きも承ります。
※上部スモッグギャザー、3ッ山も選択できます。

E7248 149cm巾 2,300/m 1,540/㎡ 柄リピート たて ーcm×よこ 7.1cm

見本帳掲載 P.166

■スタイリッシュウェーブ縫製・KH KE KO

KH 約2倍 仕上り巾 / 仕上り丈	～74 1巾	75～149 2巾	150～223 3巾	224～298 4巾	299～372 5巾	373～447 6巾	448～521 7巾	522～596 8巾	597～600 9巾
～100	5,800	11,600	17,400	23,200	29,000	34,800	40,600	46,400	52,200
～120	6,600	13,200	19,800	26,400	33,000	39,600	46,200	52,800	59,400
～140	7,400	14,800	22,200	29,600	37,000	44,400	51,800	59,200	66,600
～160	8,200	16,400	24,600	32,800	41,000	49,200	57,400	65,600	73,800
～180	9,100	18,200	27,300	36,400	45,500	54,600	63,700	72,800	81,900
～200	9,900	19,800	29,700	39,600	49,500	59,400	69,300	79,200	89,100
～220	10,700	21,400	32,100	42,800	53,500	64,200	74,900	85,600	96,300
～240	11,500	23,000	34,500	46,000	57,500	69,000	80,500	92,000	103,500
～260	12,300	24,600	36,900	49,200	61,500	73,800	86,100	98,400	110,700
～280	13,200	26,400	39,600	52,800	66,000	79,200	92,400	105,600	118,800
～300	14,000	28,000	42,000	56,000	70,000	84,000	98,000	112,000	126,000
KE 約1.5倍仕上り巾	～98	99～196	197～298	299～396	397～496	497～596	597～694	695～794	795～800
KO 約1.5倍仕上り巾	～100	101～200	201～324	325～424	425～550	551～600			

●タッセルなし

※1巾での両引きはできません。
※2巾使いは、3ッ山両引きの場合、最大仕上り巾は上記と異なります。(P398参照)
※KEは2ッ山限定、KOは1ッ山限定。
※KH・KOは300cm、KEは400cmを超える仕上り巾は両引きのみになります。
※形態安定加工により風合いに変化が生じる場合があります。

■ハイグレード縫製・SH SE ■ニューシンプル縫製・SO ■フラット縫製・AP

SH 約2倍 仕上り巾 / 仕上り丈	～74 1巾	75～149 2巾	150～223 3巾	224～298 4巾	299～372 5巾	373～447 6巾	448～521 7巾	522～596 8巾	597～670 9巾	10巾
～100	5,400	10,800	16,200	21,600	27,000	32,400	37,800	43,200	48,600	54,000
～120	6,100	12,200	18,300	24,400	30,500	36,600	42,700	48,800	54,900	61,000
～140	6,900	13,800	20,700	27,600	34,500	41,400	48,300	55,200	62,100	69,000
～160	7,600	15,200	22,800	30,400	38,000	45,600	53,200	60,800	68,400	76,000
～180	8,400	16,800	25,200	33,600	42,000	50,400	58,800	67,200	75,600	84,000
～200	9,200	18,400	27,600	36,800	46,000	55,200	64,400	73,600	82,800	92,000
～220	9,900	19,800	29,700	39,600	49,500	59,400	69,300	79,200	89,100	99,000
～240	10,700	21,400	32,100	42,800	53,500	64,200	74,900	85,600	96,300	107,000
～260	11,400	22,800	34,200	45,600	57,000	68,400	79,800	91,200	102,600	114,000
～280	12,200	24,400	36,600	48,800	61,000	73,200	85,400	97,600	109,800	122,000
～300	13,000	26,000	39,000	52,000	65,000	78,000	91,000	104,000	117,000	130,000
SE 約1.5倍仕上り巾	～98	99～196	197～298	299～396	397～496	497～596	597～694	695～794	795～894	895～992
SO 約1.5倍仕上り巾	～100	101～200	201～324	325～424	425～550	551～650	651～774			
AP 約1倍仕上り巾	～133	134～266	267～411	412～560	561～705	706～854				

●タッセルなし

※SH、SE、SOは1巾での両引きはできません。
※SHの2巾使いは、3ッ山両引きの場合、最大仕上り巾は上記と異なります。(P398参照)
※SEは2ッ山、SOは1ッ山、APはヒダなし。

■リウェーブ縫製・G2

約2倍

仕上り巾 / 仕上り丈	～124 2巾	125～224 3巾	225～300 4巾	301～374 5巾	375～450 6巾	451～524 7巾	525～600 8巾
～100	14,800	22,200	29,600	37,000	44,400	51,800	59,200
～120	16,800	25,200	33,600	42,000	50,400	58,800	67,200
～140	18,800	28,200	37,600	47,000	56,400	65,800	75,200
～160	20,800	31,200	41,600	52,000	62,400	72,800	83,200
～180	22,800	34,200	45,600	57,000	68,400	79,800	91,200
～200	24,800	37,200	49,600	62,000	74,400	86,800	99,200
～220	26,800	40,200	53,600	67,000	80,400	93,800	107,200
～240	28,800	43,200	57,600	72,000	86,400	100,800	115,200
～260	30,800	46,200	61,600	77,000	92,400	107,800	123,200
～280	32,800	49,200	65,600	82,000	98,400	114,800	131,200
～300	34,800	52,200	69,600	87,000	104,400	121,800	139,200

●タッセルなし

※3ッ山限定。1巾での両引きはできません。
※300cmを超える仕上り巾は両引きのみになります。
※片引きで300cmを超える400cmまでの場合は、別途料金が必要となります。詳しくは担当営業までお問い合せください。

プレーンシェード ドラム式・R-61PD

仕上り巾 / 仕上り丈	30～50	51～90	91～140	141～190	191～240	241～288	289～290	291～340	341～400
～100	21,000	23,800	29,300	37,500	43,000	48,300	53,300	58,800	64,900
～120	22,200	25,000	30,800	39,800	45,700	51,300	57,100	62,900	69,300
～140	23,300	26,100	32,300	42,100	48,300	54,300	60,900	67,100	73,800
～160	24,500	27,300	33,800	44,400	51,000	57,300	64,700	71,200	78,300
～180	25,600	28,400	35,300	46,700	53,600	60,200	68,500	75,300	82,800
～200	26,800	29,600	36,800	49,000	56,200	63,200	72,300	79,500	87,300
～220	27,900	30,700	38,300	51,300	58,900	66,200	76,100	83,600	91,800
～240	29,100	31,900	39,800	53,600	61,500	69,200	79,900	87,800	96,300
～260	30,200	33,000	41,300	55,900	64,200	72,200	83,700	91,900	100,700
～280	31,400	34,200	42,800	58,200	66,800	75,200	87,500	96,000	105,200
～300	32,500	35,300	44,300	60,500	69,500	78,200	91,300	100,200	109,700

※仕上り巾39cm以下の場合、仕上り丈は200cmまでになります。

プレーンシェード コード式・R-61PC

仕上り巾 / 仕上り丈	18～50	51～90	91～140	141～190	191～240
～100	13,700	16,300	21,700	29,800	35,200
～120	14,900	17,500	23,200	32,100	37,900
～140	16,000	18,600	24,700	34,400	40,500
～160	17,200	19,800	26,200	36,700	43,200
～180	18,300	20,900	27,700	39,000	45,800
～200	19,500	22,100	29,200	41,300	48,400
～220	20,600	23,200	30,700	43,600	51,100
～240	21,800	24,400	32,200	45,900	53,700
～260	22,900	25,500	33,700	48,200	56,400
～280	24,100	26,700	35,200	50,500	59,000
～300	25,200	27,800	36,700	52,800	61,700

表示価格には消費税は含まれていません。

■ギャザー縫製・SG

約2倍

仕上り丈＼仕上り巾	75～149 2巾	150～223 3巾	224～298 4巾	299～372 5巾	373～447 6巾	448～521 7巾	522～596 8巾
～100	12,200	18,300	24,400	30,500	36,600	42,700	48,800
～120	14,000	21,000	28,000	35,000	42,000	49,000	56,000
～140	15,800	23,700	31,600	39,500	47,400	55,300	63,200
～160	17,600	26,400	35,200	44,000	52,800	61,600	70,400
～180	19,200	28,800	38,400	48,000	57,600	67,200	76,800
～200	21,000	31,500	42,000	52,500	63,000	73,500	84,000
～220	22,800	34,200	45,600	57,000	68,400	79,800	91,200
～240	24,600	36,900	49,200	61,500	73,800	86,100	98,400
～260	26,400	39,600	52,800	66,000	79,200	92,400	105,600
～280	28,000	42,000	56,000	70,000	84,000	98,000	112,000
～300	29,800	44,700	59,600	74,500	89,400	104,300	119,200

※ワンプリーツギャザー、またはスモックギャザーが選択できます。　●タッセルなし

シェイパーシェード ドラム式・R-65PD

仕上り丈＼仕上り巾	30～50	51～90	91～140	141～190	191～240	241～288	289～290	291～340	341～400
～100	33,400	33,400	47,900	54,500	68,800	72,500	79,100	96,100	99,800
～120	36,000	36,000	51,800	59,400	75,000	79,400	87,100	105,300	109,700
～140	38,600	38,600	55,500	64,300	81,300	86,300	95,100	114,500	119,500
～160	41,100	41,100	59,400	69,200	87,600	93,200	103,100	123,700	129,400
～180	43,700	43,700	63,100	74,000	93,800	100,100	111,000	132,900	139,200
～200	46,300	46,300	66,900	78,900	100,100	107,000	119,000	142,200	149,100
～220	48,900	48,900	70,700	83,800	106,400	113,900	127,000	151,400	158,900
～240	51,500	51,500	74,500	88,700	112,700	120,800	135,000	160,600	168,800
～260	54,000	54,000	78,300	93,600	118,900	127,700	143,000	169,800	178,600
～280	56,600	56,600	82,100	98,400	125,200	134,600	151,000	179,000	188,500
～300	59,200	59,200	85,800	103,300	131,500	141,500	159,000	188,300	198,300

※仕上り巾39cm以下の場合、仕上り丈は200cmまでになります。

シェイパーシェード コード式・R-65PC

仕上り丈＼仕上り巾	18～50	51～90	91～140	141～190	191～240
～100	23,400	23,400	33,300	39,900	43,700
～120	26,000	26,000	36,600	44,200	48,600
～140	28,600	28,600	39,800	48,600	53,600
～160	31,200	31,200	43,100	52,900	58,600
～180	33,800	33,800	46,300	57,200	63,500
～200	36,400	36,400	49,500	61,500	68,400
～220	39,000	39,000	52,700	65,800	73,400
～240	41,600	41,600	56,000	70,200	78,400
～260	44,200	44,200	59,200	74,500	83,300
～280	46,800	46,800	62,500	78,800	88,300
～300	49,400	49,400	65,600	83,100	93,200

ピーコックシェード コード式・R-62PC

仕上り丈＼仕上り巾	60～86	87～125
～120	26,600	42,700
～140	28,400	46,200
～160	30,100	49,700
～180	31,900	53,200
～200	33,600	56,700
～220	35,300	60,100
～240	37,100	63,600

バルーンシェード プレーンタイプ ドラム式・B-11PD

約2倍

仕上り丈＼仕上り巾	40～50 1S	51～100 2S	101～150 3S	151～200 4S	201～250 5S	251～300 6S	301～350 7S	351～400 8S
～100	21,500	32,300	43,200	54,000	64,200	75,000	85,900	96,700
～120	22,800	35,000	47,300	59,500	71,100	83,300	95,600	107,800
～140	24,200	37,800	51,500	65,100	78,100	91,600	105,300	118,900
～160	25,600	40,600	55,600	70,600	85,000	99,900	115,000	130,000
～180	27,000	43,300	59,800	76,100	91,900	108,200	124,700	141,000
～200	28,400	46,100	63,900	81,700	98,800	116,500	134,400	152,100
～220	29,800	48,900	68,100	87,200	105,700	124,800	144,100	163,200
～240	31,100	51,600	72,200	92,700	112,600	133,100	153,700	174,200
～260	32,500	54,400	76,400	98,300	119,600	141,400	163,400	185,300
～280	33,900	57,200	80,500	103,800	126,500	149,700	173,100	196,400
～300	35,300	59,900	84,700	109,300	133,400	158,100	182,800	207,400

※出窓用など連結タイプの場合は上記本体価格にジョイント1ヶ所あたり7,000円を加算してください。

バルーンシェード プレーンタイプ コード式・B-11PC

約2倍

仕上り丈＼仕上り巾	40～50 1S	51～100 2S	101～150 3S	151～200 4S	201～250 5S
～100	14,600	25,600	36,600	47,600	57,900
～120	15,900	28,300	40,700	53,100	64,800
～140	17,300	31,100	44,900	58,700	71,800
～160	18,700	33,900	49,000	64,200	78,700
～180	20,100	36,600	53,200	69,700	85,600
～200	21,500	39,400	57,300	75,300	92,500
～220	22,900	42,200	61,500	80,800	99,400
～240	24,200	44,900	65,600	86,300	106,300
～260	25,600	47,700	69,800	91,900	113,300
～280	27,000	50,500	73,900	97,400	120,200
～300	28,400	53,200	78,100	102,900	127,100

※出窓用など連結タイプの場合は上記本体価格にジョイント1ヶ所あたり5,000円を加算してください。

バルーンシェード プレーンタイプ ドラム式・B-61PD

約2倍

仕上り丈＼仕上り巾	40～50 1S	51～100 2S	101～150 3S	151～200 4S	201～250 5S	251～300 6S	301～350 7S	351～400 8S
～100	20,600	30,600	40,700	50,700	60,200	70,200	80,300	90,300
～120	21,900	33,100	44,400	55,700	66,400	77,600	88,900	100,100
～140	23,100	35,600	48,100	60,600	72,500	85,000	97,600	110,000
～160	24,300	38,000	51,800	65,500	78,700	92,400	106,200	119,900
～180	25,600	40,500	55,500	70,500	84,900	99,800	114,800	129,800
～200	26,800	43,000	59,200	75,400	91,100	107,200	123,500	139,700
～220	28,100	45,500	63,000	80,400	97,200	114,600	132,100	149,500
～240	29,300	47,900	66,700	85,300	103,400	122,000	140,800	159,400
～260	30,500	50,400	70,400	90,200	109,600	129,500	149,400	169,300
～280	31,800	52,900	74,100	95,200	115,800	136,900	158,100	179,200
～300	33,000	55,300	77,800	100,100	121,900	144,300	166,700	189,000

※出窓用など連結タイプの場合は上記本体価格にジョイント1ヶ所あたり7,000円を加算してください。

バルーンシェード プレーンタイプ コード式・B-61PC

約2倍

仕上り丈＼仕上り巾	40～50 1S	51～100 2S	101～150 3S	151～200 4S	201～250 5S
～100	13,200	22,900	32,600	42,300	51,500
～120	14,400	25,200	36,100	46,900	57,200
～140	15,500	27,500	39,500	51,500	62,900
～160	16,700	29,800	43,000	56,100	68,700
～180	17,800	32,100	46,400	60,700	74,400
～200	19,000	34,400	49,800	65,300	80,100
～220	20,100	36,700	53,300	69,800	85,800
～240	21,300	39,000	56,700	74,400	91,600
～260	22,400	41,300	60,100	79,000	97,300
～280	23,600	43,600	63,600	83,600	103,000
～300	24,700	45,900	67,000	88,200	108,700

※出窓用など連結タイプの場合は上記本体価格にジョイント1ヶ所あたり5,000円を加算してください。

センタークロス トリムタイプ・S-1T　約2.5倍
E-1T　約2倍

約2.5倍仕上り巾	60～119	120～178	179～238	239～298	299～357	358～417
～100	18,300	26,000	——	——	——	——
～120	20,700	29,300	37,400	——	——	——
～140	23,000	32,500	41,600	——	——	——
～160	25,400	35,900	45,900	55,800	——	——
～180	27,700	39,100	50,000	61,000	72,100	——
～200	30,200	42,500	54,200	66,100	78,200	——
～220	32,500	45,700	58,500	71,300	84,200	97,000
～240	34,800	49,000	62,700	76,400	90,300	103,900
～260	37,300	52,300	67,000	81,400	96,400	111,000
～280	39,600	55,600	71,100	86,600	102,400	117,900
～300	42,000	59,000	75,300	91,700	108,500	124,900
約2倍仕上り巾	75～149	150～223	224～298	299～372	373～447	448～521

※アミカケのサイズについてはS-1T（約2.5倍）のみの対応です。
※上部ワンプリーツギャザー、3ッ山も選択できます。

スカラップ トリムタイプ・S-9TD・S-11TD　約2.5倍
E-9TD・E-11TD　約2倍

約2.5倍仕上り巾	～178	179～238	239～298	299～357	358～417
～100	36,100	47,900	59,700	71,800	83,600
～120	39,200	52,000	64,900	78,000	90,900
～140	42,300	56,200	70,100	84,300	98,200
～160	45,400	60,400	75,300	90,500	105,500
～180	48,600	64,500	80,500	96,800	112,700
～200	51,700	68,700	85,700	103,000	120,000
約2倍仕上り巾	～223	224～298	299～372	373～447	448～521

※両引きも承ります。
※上部スモッグギャザー、3ッ山も選択できます。

ハイギャザー トリムタイプ・S-12TC　約2.5倍
E-12TC　約2倍

約2.5倍仕上り巾	60～119	120～178	179～238	239～298	299～357	358～417
～100	25,900	38,400	50,400	62,500	75,000	87,400
～120	27,700	41,100	54,000	66,900	80,300	93,700
～140	29,500	43,800	57,600	71,400	85,700	99,900
～160	31,300	46,500	61,200	75,800	91,000	106,200
～180	33,100	49,100	64,700	80,300	96,400	112,400
～200	34,800	51,800	68,300	84,800	101,700	118,700
～220	36,600	54,500	71,900	89,200	107,100	124,900
～240	38,400	57,200	75,400	93,700	112,400	131,100
～260	40,200	59,800	79,000	98,100	117,800	137,400
～280	42,000	62,500	82,600	102,600	123,100	143,600
～300	43,800	65,200	86,100	107,100	128,500	149,900
約2倍仕上り巾	75～149	150～223	224～298	299～372	373～447	448～521

※両引きも承ります。
※3ッ山限定。

セパレート トリムタイプ・S-56T　約2.5倍
E-56T　約2倍

約2.5倍仕上り巾	～59	60～119
～100	12,500	20,100
～120	14,000	22,800
～140	15,600	25,400
～160	17,200	27,900
～180	18,700	30,600
～200	20,300	33,200
約2倍仕上り巾	～74	75～149

※上部ワンプリーツギャザー、3ッ山も選択できます。

スカラップ トリムタイプ・S-10TD　約2.5倍
E-10TD　約2倍

約2.5倍仕上り巾	60～119	120～178	179～238	239～298	299～357	358～417
～100	22,200	33,400	44,300	55,200	66,400	77,300
～120	24,200	36,500	48,400	60,400	72,600	84,600
～140	26,300	39,600	52,600	65,600	78,900	91,900
～160	28,400	42,700	56,800	70,800	85,100	99,200
～180	30,500	45,900	60,900	76,000	91,400	106,400
～200	32,600	49,000	65,100	81,200	97,600	113,700
約2倍仕上り巾	75～149	150～223	224～298	299～372	373～447	448～521

※両引きも承ります。
※上部スモッグギャザー、3ッ山も選択できます。

表示価格には消費税は含まれていません。

E7249 151cm巾 2,200/m 1,450/㎡ 柄リピート たて ーcm×よこ ーcm

見本帳掲載 P.167

■スタイリッシュウェーブ縫製・KH KE KO

KH 約2倍 仕上り巾 / 仕上り丈	～75 1巾	76～151 2巾	152～226 3巾	227～302 4巾	303～377 5巾	378～453 6巾	454～528 7巾	529～600 8巾
～100	5,800	11,600	17,400	23,200	29,000	34,800	40,600	46,400
～120	6,600	13,200	19,800	26,400	33,000	39,600	46,200	52,800
～140	7,400	14,800	22,200	29,600	37,000	44,400	51,800	59,200
～160	8,200	16,400	24,600	32,800	41,000	49,200	57,400	65,600
～180	9,100	18,200	27,300	36,400	45,500	54,600	63,700	72,800
～200	9,900	19,800	29,700	39,600	49,500	59,400	69,300	79,200
～220	10,700	21,400	32,100	42,800	53,500	64,200	74,900	85,600
～240	11,500	23,000	34,500	46,000	57,500	69,000	80,500	92,000
～260	12,300	24,600	36,900	49,200	61,500	73,800	86,100	98,400
～280	13,200	26,400	39,600	52,800	66,000	79,200	92,400	105,600
～300	14,000	28,000	42,000	56,000	70,000	84,000	98,000	112,000
KE 約1.5倍仕上り巾	～100	101～200	201～302	303～402	403～502	503～604	605～704	705～800
KO 約1.5倍仕上り巾	～100	101～200	201～324	325～424	425～550	551～600		

●タッセルなし

※1巾での両引きはできません。
※2巾使いは、3ッ山両引きの場合、最大仕上り巾は上記と異なります。(P398参照)
※KEは2ッ山限定、KOは1ッ山限定。
※KH・KOは300cm、KEは400cmを超える仕上り巾は両引きのみになります。
※形態安定加工により風合いに変化が生じる場合があります。

■ハイグレード縫製・SH SE ■ニューシンプル縫製・SO ■フラット縫製・AP

SH 約2倍 仕上り巾 / 仕上り丈	～75 1巾	76～151 2巾	152～226 3巾	227～302 4巾	303～377 5巾	378～453 6巾	454～528 7巾	529～604 8巾	605～679 9巾
～100	5,400	10,800	16,200	21,600	27,000	32,400	37,800	43,200	48,600
～120	6,100	12,200	18,300	24,400	30,500	36,600	42,700	48,800	54,900
～140	6,900	13,800	20,700	27,600	34,500	41,400	48,300	55,200	62,100
～160	7,600	15,200	22,800	30,400	38,000	45,600	53,200	60,800	68,400
～180	8,400	16,800	25,200	33,600	42,000	50,400	58,800	67,200	75,600
～200	9,200	18,400	27,600	36,800	46,000	55,200	64,400	73,600	82,800
～220	9,900	19,800	29,700	39,600	49,500	59,400	69,300	79,200	89,100
～240	10,700	21,400	32,100	42,800	53,500	64,200	74,900	85,600	96,300
～260	11,400	22,800	34,200	45,600	57,000	68,400	79,800	91,200	102,600
～280	12,200	24,400	36,600	48,800	61,000	73,200	85,400	97,600	109,800
～300	13,000	26,000	39,000	52,000	65,000	78,000	91,000	104,000	117,000
SE 約1.5倍仕上り巾	～100	101～200	201～302	303～402	403～502	503～604	605～704	705～804	805～906
SO 約1.5倍仕上り巾	～100	101～200	201～324	325～424	425～550	551～650	651～774		
AP 約1倍仕上り巾	～135	136～270	271～417	418～568	569～715	716～866			

●タッセルなし

※SH、SE、SOは1巾での両引きはできません。
※SHの2巾使いは、3ッ山両引きの場合、最大仕上り巾は上記と異なります。(P398参照)
※SEは2ッ山、SOは1ッ山、APはヒダなし。

■リウェーブ縫製・G2

約2倍

仕上り巾 / 仕上り丈	～124 2巾	125～224 3巾	225～300 4巾	301～374 5巾	375～450 6巾	451～524 7巾	525～600 8巾
～100	15,000	22,500	30,000	37,500	45,000	52,500	60,000
～120	17,200	25,800	34,400	43,000	51,600	60,200	68,800
～140	19,200	28,800	38,400	48,000	57,600	67,200	76,800
～160	21,200	31,800	42,400	53,000	63,600	74,200	84,800
～180	23,200	34,800	46,400	58,000	69,600	81,200	92,800
～200	25,200	37,800	50,400	63,000	75,600	88,200	100,800
～220	27,400	41,100	54,800	68,500	82,200	95,900	109,600
～240	29,400	44,100	58,800	73,500	88,200	102,900	117,600
～260	31,400	47,100	62,800	78,500	94,200	109,900	125,600
～280	33,400	50,100	66,800	83,500	100,200	116,900	133,600
～300	35,400	53,100	70,800	88,500	106,200	123,900	141,600

●タッセルなし

※3ッ山限定。1巾での両引きはできません。
※300cmを超える仕上り巾は両引きのみになります。
※片引きで300cmを超える400cmまでの場合は、別途料金が必要となります。詳しくは担当営業までお問い合せください。

プレーンシェード ドラム式・R-61PD

仕上り巾 / 仕上り丈	30～50	51～90	91～143	144～190	191～240	241～290	291～340	341～400
～100	20,900	23,700	29,400	37,300	42,800	48,200	56,400	62,400
～120	22,100	24,900	30,900	39,600	45,400	51,200	60,100	66,500
～140	23,200	26,000	32,300	41,800	48,000	54,100	63,800	70,600
～160	24,300	27,100	33,800	44,100	50,600	57,100	67,600	74,700
～180	25,400	28,200	35,300	46,300	53,200	60,000	71,300	78,700
～200	26,600	29,400	36,800	48,600	55,800	63,000	75,000	82,800
～220	27,700	30,500	38,200	50,900	58,400	65,900	78,800	86,900
～240	28,800	31,600	39,700	53,100	61,000	68,900	82,500	91,000
～260	30,000	32,800	41,200	55,400	63,600	71,800	86,200	95,100
～280	31,100	33,900	42,700	57,600	66,200	74,800	90,000	99,100
～300	32,200	35,000	44,100	59,900	68,800	77,700	93,700	103,200

※仕上り巾39cm以下の場合、仕上り丈は200cmまでになります。

プレーンシェード コード式・R-61PC

仕上り巾 / 仕上り丈	18～50	51～90	91～143	144～190	191～240
～100	13,600	16,200	21,800	29,600	35,000
～120	14,800	17,400	23,300	31,900	37,600
～140	15,900	18,500	24,700	34,100	40,200
～160	17,000	19,600	26,200	36,400	42,800
～180	18,100	20,700	27,700	38,600	45,400
～200	19,300	21,900	29,200	40,900	48,000
～220	20,400	23,000	30,600	43,200	50,600
～240	21,500	24,100	32,100	45,400	53,200
～260	22,700	25,300	33,600	47,700	55,800
～280	23,800	26,400	35,100	49,900	58,400
～300	24,900	27,500	36,500	52,200	61,000

■ギャザー縫製・SG

約2倍

仕上り丈＼仕上り巾	76～151 2巾	152～226 3巾	227～302 4巾	303～377 5巾	378～453 6巾	454～528 7巾	529～604 8巾
～100	12,200	18,300	24,400	30,500	36,600	42,700	48,800
～120	14,000	21,000	28,000	35,000	42,000	49,000	56,000
～140	15,800	23,700	31,600	39,500	47,400	55,300	63,200
～160	17,600	26,400	35,200	44,000	52,800	61,600	70,400
～180	19,200	28,800	38,400	48,000	57,600	67,200	76,800
～200	21,000	31,500	42,000	52,500	63,000	73,500	84,000
～220	22,800	34,200	45,600	57,000	68,400	79,800	91,200
～240	24,600	36,900	49,200	61,500	73,800	86,100	98,400
～260	26,400	39,600	52,800	66,000	79,200	92,400	105,600
～280	28,000	42,000	56,000	70,000	84,000	98,000	112,000
～300	29,800	44,700	59,600	74,500	89,400	104,300	119,200

※ワンプリーツギャザー、またはスモックギャザーが選択できます。　●タッセルなし

シェイパーシェード ドラム式・R-65PD

仕上り丈＼仕上り巾	30～50	51～90	91～143	144～190	191～240	241～290	291～340	341～400
～100	33,200	33,200	47,800	54,200	68,500	72,300	91,900	95,700
～120	35,800	35,800	51,700	59,100	74,800	79,200	100,500	104,900
～140	38,400	38,400	55,400	63,900	81,000	86,000	109,000	114,000
～160	40,900	40,900	59,200	68,800	87,200	92,900	117,500	123,200
～180	43,500	43,500	62,900	73,600	93,400	99,700	126,000	132,300
～200	46,000	46,000	66,700	78,400	99,700	106,600	134,600	141,500
～220	48,600	48,600	70,500	83,300	105,900	113,500	143,100	150,700
～240	51,200	51,200	74,200	88,100	112,100	120,300	151,600	159,800
～260	53,700	53,700	78,100	93,000	118,400	127,200	160,200	169,000
～280	56,300	56,300	81,800	97,800	124,600	134,000	168,700	178,100
～300	58,800	58,800	85,500	102,600	130,800	140,900	177,200	187,300

※仕上り巾39cm以下の場合、仕上り丈は200cmまでになります。

シェイパーシェード コード式・R-65PC

仕上り丈＼仕上り巾	18～50	51～90	91～143	144～190	191～240
～100	23,200	23,200	33,200	39,600	43,400
～120	25,800	25,800	36,500	43,900	48,400
～140	28,400	28,400	39,700	48,200	53,300
～160	31,000	31,000	42,900	52,500	58,200
～180	33,600	33,600	46,100	56,800	63,100
～200	36,100	36,100	49,300	61,000	68,000
～220	38,700	38,700	52,500	65,300	72,900
～240	41,300	41,300	55,700	69,600	77,800
～260	43,900	43,900	59,000	73,900	82,800
～280	46,500	46,500	62,200	78,200	87,700
～300	49,000	49,000	65,300	82,400	92,500

ピーコックシェード コード式・R-62PC

仕上り丈＼仕上り巾	60～86	87～125
～120	26,600	42,700
～140	28,400	46,200
～160	30,100	49,600
～180	31,800	53,100
～200	33,600	56,600
～220	35,300	60,100
～240	37,100	63,600

センタークロス トリムタイプ・S-1T　約2.5倍
E-1T　約2倍

約2.5倍仕上り巾	61～120	121～181	182～241	242～302	303～362	363～422
～100	18,400	25,800	——	——	——	——
～120	20,700	29,100	37,200	——	——	——
～140	23,000	32,300	41,300	——	——	——
～160	25,400	35,500	45,400	55,300	——	——
～180	27,700	38,800	49,600	60,400	——	——
～200	30,100	42,000	53,700	65,400	77,600	——
～220	32,400	45,400	58,000	70,600	83,600	96,000
～240	34,700	48,600	62,100	75,600	89,600	103,000
～260	37,100	51,800	66,200	80,600	95,600	109,800
～280	39,400	55,100	70,400	85,800	101,500	116,700
～300	41,900	58,300	74,500	90,800	107,500	123,600
約2倍仕上り巾	76～151	152～226	227～302	303～377	378～453	454～528

※アミカケのサイズについてはS-1T（約2.5倍）のみの対応です。
※上部ワンプリーツギャザー、3ッ山も選択できます。

セパレート トリムタイプ・S-56T　約2.5倍
E-56T　約2倍

約2.5倍仕上り巾	～60	61～120
～100	12,400	20,100
～120	14,000	22,600
～140	15,500	25,300
～160	17,100	27,800
～180	18,700	30,400
～200	20,200	33,000
約2倍仕上り巾	～75	76～151

※上部ワンプリーツギャザー、3ッ山も選択できます。

スカラップ トリムタイプ・S-9TD・S-11TD　約2.5倍
E-9TD・E-11TD　約2倍

約2.5倍仕上り巾	～181	182～241	242～302	303～362	363～422
～100	35,900	47,900	60,000	71,700	83,800
～120	39,000	52,000	65,100	77,900	91,000
～140	42,100	56,200	70,300	84,100	98,200
～160	45,100	60,300	75,400	90,200	105,400
～180	48,200	64,400	80,600	96,400	112,600
～200	51,300	68,500	85,700	102,600	119,800
約2倍仕上り巾	～226	227～302	303～377	378～453	454～528

※両引きも承ります。
※上部スモッグギャザー、3ッ山も選択できます。

スカラップ トリムタイプ・S-10TD　約2.5倍
E-10TD　約2倍

約2.5倍仕上り巾	61～120	121～181	182～241	242～302	303～362	363～422
～100	22,300	33,200	44,300	55,500	66,300	77,500
～120	24,400	36,300	48,400	60,600	72,500	84,700
～140	26,500	39,400	52,600	65,800	78,700	91,900
～160	28,500	42,400	56,700	70,900	84,800	99,100
～180	30,600	45,500	60,800	76,100	91,000	106,300
～200	32,600	48,600	64,900	81,200	97,200	113,500
約2倍仕上り巾	76～151	152～226	227～302	303～377	378～453	454～528

※両引きも承ります。
※上部スモッグギャザー、3ッ山も選択できます。

表示価格には消費税は含まれていません。

ハイギャザー トリムタイプ・S-12TC 約2.5倍
E-12TC 約2倍

約2.5倍仕上り巾	61～120	121～181	182～241	242～302	303～362	363～422
～100	26,300	38,200	50,700	63,100	75,100	88,000
～120	28,000	40,900	54,200	67,500	80,300	94,100
～140	29,800	43,500	57,700	71,900	85,600	100,300
～160	31,500	46,100	61,200	76,300	90,900	106,400
～180	33,300	48,800	64,700	80,700	96,100	112,500
～200	35,000	51,400	68,200	85,100	101,400	118,700
～220	36,800	54,000	71,700	89,500	106,700	124,800
～240	38,600	56,700	75,300	93,800	111,900	131,000
～260	40,300	59,300	78,800	98,200	117,200	137,100
～280	42,100	61,900	82,300	102,600	122,500	143,300
～300	43,800	64,600	85,800	107,000	127,700	149,400
約2倍仕上り巾	76～151	152～226	227～302	303～377	378～453	454～528

※両引きも承ります。
※3ッ山限定。

E7250 150cm巾 2,600/m 1,730/㎡ 柄リピート たて ―cm×よこ 4.8cm

見本帳掲載 P.168

■スタイリッシュウェーブ縫製・KH KE KO

KH 約2倍 仕上り巾 / 仕上り丈	～75 1巾	76～150 2巾	151～225 3巾	226～300 4巾	301～375 5巾	376～450 6巾	451～525 7巾	526～600 8巾
～100	6,200	12,400	18,600	24,800	31,000	37,200	43,400	49,600
～120	7,100	14,200	21,300	28,400	35,500	42,600	49,700	56,800
～140	8,000	16,000	24,000	32,000	40,000	48,000	56,000	64,000
～160	8,800	17,600	26,400	35,200	44,000	52,800	61,600	70,400
～180	9,700	19,400	29,100	38,800	48,500	58,200	67,900	77,600
～200	10,600	21,200	31,800	42,400	53,000	63,600	74,200	84,800
～220	11,500	23,000	34,500	46,000	57,500	69,000	80,500	92,000
～240	12,400	24,800	37,200	49,600	62,000	74,400	86,800	99,200
～260	13,200	26,400	39,600	52,800	66,000	79,200	92,400	105,600
～280	14,100	28,200	42,300	56,400	70,500	84,600	98,700	112,800
～300	15,000	30,000	45,000	60,000	75,000	90,000	105,000	120,000
KE 約1.5倍仕上り巾	～100	101～200	201～300	301～400	401～500	501～600	601～700	701～800
KO 約1.5倍仕上り巾	～100	101～200	201～324	325～424	425～550	551～600		

●タッセルなし

※1巾での両引きはできません。
※2巾使いは、3ッ山両引きの場合、最大仕上り巾は上記と異なります。(P398参照)
※KEは2ッ山限定、KOは1ッ山限定。
※KH・KOは300cm、KEは400cmを超える仕上り巾は両引きのみになります。
※形態安定加工により風合いに変化が生じる場合があります。

■ハイグレード縫製・SH SE ■ニューシンプル縫製・SO ■フラット縫製・AP

SH 約2倍 仕上り巾 / 仕上り丈	～75 1巾	76～150 2巾	151～225 3巾	226～300 4巾	301～375 5巾	376～450 6巾	451～525 7巾	526～600 8巾	601～675 9巾
～100	5,800	11,600	17,400	23,200	29,000	34,800	40,600	46,400	52,200
～120	6,600	13,200	19,800	26,400	33,000	39,600	46,200	52,800	59,400
～140	7,400	14,800	22,200	29,600	37,000	44,400	51,800	59,200	66,600
～160	8,200	16,400	24,600	32,800	41,000	49,200	57,400	65,600	73,800
～180	9,100	18,200	27,300	36,400	45,500	54,600	63,700	72,800	81,900
～200	9,900	19,800	29,700	39,600	49,500	59,400	69,300	79,200	89,100
～220	10,700	21,400	32,100	42,800	53,500	64,200	74,900	85,600	96,300
～240	11,500	23,000	34,500	46,000	57,500	69,000	80,500	92,000	103,500
～260	12,300	24,600	36,900	49,200	61,500	73,800	86,100	98,400	110,700
～280	13,200	26,400	39,600	52,800	66,000	79,200	92,400	105,600	118,800
～300	14,000	28,000	42,000	56,000	70,000	84,000	98,000	112,000	126,000
SE 約1.5倍仕上り巾	～100	101～200	201～300	301～400	401～500	501～600	601～700	701～800	801～900
SO 約1.5倍仕上り巾	～100	101～200	201～324	325～424	425～550	551～650	651～774		
AP 約1倍仕上り巾	～134	135～268	269～414	415～564	565～710	711～860			

●タッセルなし

※SH、SE、SOは1巾での両引きはできません。
※SHの2巾使いは、3ッ山両引きの場合、最大仕上り巾は上記と異なります。(P398参照)
※SEは2ッ山、SOは1ッ山、APはヒダなし。

プレーンシェード ドラム式・R-61PD

仕上り巾 / 仕上り丈	30～50	51～90	91～142	143～190	191～240	241～290	291～340	341～400
～100	21,400	24,200	29,800	38,300	43,700	49,200	57,800	63,900
～120	22,600	25,400	31,300	40,700	46,500	52,300	61,800	68,200
～140	23,800	26,600	32,900	43,100	49,300	55,400	65,700	72,500
～160	25,000	27,800	34,400	45,500	52,000	58,500	69,700	76,800
～180	26,200	29,000	36,000	47,900	54,800	61,600	73,700	81,100
～200	27,500	30,300	37,600	50,400	57,600	64,800	77,700	85,500
～220	28,700	31,500	39,100	52,800	60,300	67,900	81,600	89,800
～240	29,900	32,700	40,700	55,200	63,100	71,000	85,600	94,100
～260	31,100	33,900	42,200	57,600	65,900	74,100	89,600	98,400
～280	32,300	35,100	43,800	60,000	68,600	77,200	93,600	102,700
～300	33,500	36,300	45,300	62,500	71,400	80,300	97,500	107,100

※仕上り巾39cm以下の場合、仕上り丈は200cmまでになります。

プレーンシェード コード式・R-61PC

仕上り巾 / 仕上り丈	18～50	51～90	91～142	143～190	191～240
～100	14,100	16,700	22,300	30,600	35,900
～120	15,300	17,900	23,800	33,000	38,700
～140	16,500	19,100	25,400	35,400	41,500
～160	17,700	20,300	26,900	37,800	44,200
～180	18,900	21,500	28,500	40,200	47,000
～200	20,200	22,800	30,100	42,700	49,800
～220	21,400	24,000	31,600	45,100	52,500
～240	22,600	25,200	33,200	47,500	55,300
～260	23,800	26,400	34,700	49,900	58,100
～280	25,000	27,600	36,300	52,300	60,800
～300	26,200	28,800	37,800	54,800	63,600

表示価格には消費税は含まれていません。

■ギャザー縫製・SG

約2倍

仕上り丈＼仕上り巾	76～150 2巾	151～225 3巾	226～300 4巾	301～375 5巾	376～450 6巾	451～525 7巾	526～600 8巾
～100	13,000	19,500	26,000	32,500	39,000	45,500	52,000
～120	15,000	22,500	30,000	37,500	45,000	52,500	60,000
～140	16,800	25,200	33,600	42,000	50,400	58,800	67,200
～160	18,800	28,200	37,600	47,000	56,400	65,800	75,200
～180	20,600	30,900	41,200	51,500	61,800	72,100	82,400
～200	22,400	33,600	44,800	56,000	67,200	78,400	89,600
～220	24,400	36,600	48,800	61,000	73,200	85,400	97,600
～240	26,200	39,300	52,400	65,500	78,600	91,700	104,800
～260	28,200	42,300	56,400	70,500	84,600	98,700	112,800
～280	30,000	45,000	60,000	75,000	90,000	105,000	120,000
～300	31,800	47,700	63,600	79,500	95,400	111,300	127,200

※ワンプリーツギャザー、またはスモックギャザーが選択できます。　●タッセルなし

シェイパーシェード ドラム式・R-65PD

仕上り丈＼仕上り巾	30～50	51～90	91～142	143～190	191～240	241～290	291～340	341～400
～100	33,700	33,700	48,300	55,200	69,500	73,300	93,400	97,100
～120	36,400	36,400	52,200	60,300	75,900	80,300	102,100	106,500
～140	39,100	39,100	56,000	65,200	82,300	87,300	110,900	115,900
～160	41,700	41,700	59,900	70,300	88,700	94,300	119,700	125,300
～180	44,300	44,300	63,700	75,200	95,000	101,300	128,400	134,700
～200	46,900	46,900	67,600	80,200	101,400	108,400	137,200	144,100
～220	49,600	49,600	71,500	85,300	107,800	115,400	146,000	153,500
～240	52,300	52,300	75,300	90,200	114,200	122,400	154,800	162,900
～260	54,900	54,900	79,200	95,300	120,600	129,400	163,500	172,300
～280	57,500	57,500	83,000	100,200	127,000	136,400	172,300	181,700
～300	60,100	60,100	86,800	105,200	133,400	143,500	181,100	191,100

※仕上り巾39cm以下の場合、仕上り丈は200cmまでになります。

シェイパーシェード コード式・R-65PC

仕上り丈＼仕上り巾	18～50	51～90	91～142	143～190	191～240
～100	23,700	23,700	33,700	40,600	44,400
～120	26,400	26,400	37,000	45,100	49,500
～140	29,100	29,100	40,300	49,500	54,600
～160	31,800	31,800	43,600	54,000	59,700
～180	34,400	34,400	46,900	58,400	64,700
～200	37,000	37,000	50,200	62,800	69,700
～220	39,700	39,700	53,500	67,300	74,800
～240	42,400	42,400	56,800	71,700	79,900
～260	45,100	45,100	60,100	76,200	85,000
～280	47,700	47,700	63,400	80,600	90,100
～300	50,300	50,300	66,600	85,000	95,100

ピーコックシェード コード式・R-62PC

仕上り丈＼仕上り巾	60～86	87～125
～120	27,100	43,700
～140	28,900	47,300
～160	30,700	50,900
～180	32,500	54,500
～200	34,400	58,200
～220	36,200	61,800
～240	38,000	65,400

バルーンシェード プレーンタイプ ドラム式・B-11PD

約2倍

仕上り丈＼仕上り巾	40～50 1S	51～100 2S	101～150 3S	151～200 4S	201～250 5S	251～300 6S	301～350 7S	351～400 8S
～100	21,800	33,000	44,300	55,400	66,000	77,200	88,400	99,600
～120	23,300	35,900	48,600	61,200	73,200	85,900	98,600	111,200
～140	24,700	38,800	53,000	67,000	80,500	94,600	108,700	122,800
～160	26,200	41,700	57,300	72,800	87,700	103,300	118,900	134,400
～180	27,600	44,600	61,700	78,600	95,000	112,000	129,000	146,000
～200	29,100	47,500	66,000	84,400	102,200	120,700	139,200	157,600
～220	30,500	50,400	70,400	90,200	109,500	129,400	149,300	169,200
～240	32,000	53,300	74,700	96,000	116,700	138,100	159,500	180,800
～260	33,400	56,200	79,100	101,800	124,000	146,800	169,600	192,400
～280	34,900	59,100	83,400	107,600	131,200	155,500	179,800	204,000
～300	36,300	62,000	87,800	113,400	138,500	164,200	189,900	215,600

※出窓用など連結タイプの場合は上記本体価格にジョイント1ヶ所あたり7,000円を加算してください。

バルーンシェード プレーンタイプ コード式・B-11PC

約2倍

仕上り丈＼仕上り巾	40～50 1S	51～100 2S	101～150 3S	151～200 4S	201～250 5S
～100	14,900	26,300	37,700	49,000	59,700
～120	16,400	29,200	42,000	54,800	66,900
～140	17,800	32,100	46,400	60,600	74,200
～160	19,300	35,000	50,700	66,400	81,400
～180	20,700	37,900	55,100	72,200	88,700
～200	22,200	40,800	59,400	78,000	95,900
～220	23,600	43,700	63,800	83,800	103,200
～240	25,100	46,600	68,100	89,600	110,400
～260	26,500	49,500	72,500	95,400	117,700
～280	28,000	52,400	76,800	101,200	124,900
～300	29,400	55,300	81,200	107,000	132,200

※出窓用など連結タイプの場合は上記本体価格にジョイント1ヶ所あたり5,000円を加算してください。

バルーンシェード フリルタイプ ドラム式・B-11FD

約2倍

仕上り丈＼仕上り巾	40～50 1S	51～100 2S	101～150 3S	151～200 4S	201～250 5S	251～300 6S	301～350 7S	351～400 8S
～100	24,800	38,200	51,700	65,900	79,400	92,800	107,100	120,500
～120	26,400	41,400	56,500	72,200	87,300	102,300	118,100	133,100
～140	28,000	44,500	61,200	78,500	95,100	111,700	129,100	145,700
～160	29,500	47,700	65,900	84,800	103,000	121,100	140,100	158,200
～180	31,100	50,800	70,600	91,100	110,800	130,500	151,100	170,800
～200	32,700	53,900	75,300	97,300	118,700	139,900	162,100	183,300
～220	34,300	57,100	80,000	103,600	126,500	149,400	173,100	195,900
～240	35,800	60,200	84,700	109,900	134,400	158,800	184,100	208,500
～260	37,400	63,400	89,400	116,200	142,200	168,200	195,100	221,000
～280	39,000	66,500	94,100	122,500	150,100	177,600	206,000	233,600
～300	40,500	69,600	98,800	128,700	157,900	187,000	217,000	246,100

※出窓用など連結タイプの場合は上記本体価格にジョイント1ヶ所あたり7,000円を加算してください。

バルーンシェード フリルタイプ コード式・B-11FC

約2倍

仕上り丈＼仕上り巾	40～50 1S	51～100 2S	101～150 3S	151～200 4S	201～250 5S
～100	17,900	31,500	45,100	59,500	73,100
～120	19,500	34,700	49,900	65,800	81,000
～140	21,100	37,800	54,600	72,100	88,800
～160	22,600	41,000	59,300	78,400	96,700
～180	24,200	44,100	64,000	84,700	104,500
～200	25,800	47,200	68,700	90,900	112,400
～220	27,400	50,400	73,400	97,200	120,200
～240	28,900	53,500	78,100	103,500	128,100
～260	30,500	56,700	82,800	109,800	135,900
～280	32,100	59,800	87,500	116,100	143,800
～300	33,600	62,900	92,200	122,300	151,600

※出窓用など連結タイプの場合は上記本体価格にジョイント1ヶ所あたり5,000円を加算してください。

表示価格には消費税は含まれていません。

バルーンシェード プレーンタイプ ドラム式・B-61PD

約2倍

仕上り丈＼仕上り巾	40～50 1S	51～100 2S	101～150 3S	151～200 4S	201～250 5S	251～300 6S	301～350 7S	351～400 8S
～100	21,000	31,300	41,800	52,100	61,900	72,300	82,700	93,100
～120	22,300	33,900	45,700	57,300	68,400	80,100	91,800	103,500
～140	23,600	36,500	49,600	62,500	74,900	87,900	100,900	113,900
～160	24,900	39,100	53,500	67,700	81,400	95,700	110,000	124,300
～180	26,200	41,700	57,400	72,900	87,900	103,500	119,100	134,700
～200	27,500	44,300	61,300	78,100	94,400	111,300	128,200	145,100
～220	28,800	46,900	65,200	83,300	100,900	119,100	137,300	155,500
～240	30,100	49,500	69,100	88,500	107,400	126,900	146,400	165,900
～260	31,400	52,100	73,000	93,700	113,900	134,700	155,500	176,300
～280	32,700	54,700	76,900	98,900	120,400	142,500	164,600	186,700
～300	34,000	57,300	80,800	104,100	126,900	150,300	173,700	197,100

※出窓用など連結タイプの場合は上記本体価格にジョイント1ヶ所あたり7,000円を加算してください。

バルーンシェード プレーンタイプ コード式・B-61PC

約2倍

仕上り丈＼仕上り巾	40～50 1S	51～100 2S	101～150 3S	151～200 4S	201～250 5S
～100	13,600	23,700	33,700	43,800	53,200
～120	14,800	26,100	37,300	48,600	59,300
～140	16,000	28,500	41,000	53,400	65,300
～160	17,200	30,900	44,600	58,300	71,400
～180	18,400	33,300	48,200	63,100	77,400
～200	19,700	35,800	51,900	68,000	83,500
～220	20,900	38,200	55,500	72,800	89,500
～240	22,100	40,600	59,100	77,600	95,600
～260	23,300	43,000	62,800	82,500	101,600
～280	24,500	45,400	66,400	87,300	107,700
～300	25,700	47,900	70,000	92,200	113,700

※出窓用など連結タイプの場合は上記本体価格にジョイント1ヶ所あたり5,000円を加算してください。

バルーンシェード フリルタイプ ドラム式・B-61FD

約2倍

仕上り丈＼仕上り巾	40～50 1S	51～100 2S	101～150 3S	151～200 4S	201～250 5S	251～300 6S	301～350 7S	351～400 8S
～100	24,000	36,600	49,300	62,700	75,400	88,000	101,500	114,100
～120	25,400	39,500	53,700	68,500	82,700	96,700	111,600	125,700
～140	26,900	42,400	58,000	74,300	89,900	105,400	121,800	137,300
～160	28,300	45,300	62,400	80,100	97,200	114,100	131,900	148,900
～180	29,800	48,200	66,700	85,900	104,400	122,800	142,100	160,500
～200	31,200	51,100	71,100	91,700	111,700	131,500	152,200	172,100
～220	32,700	54,000	75,400	97,500	118,900	140,200	162,400	183,700
～240	34,100	56,900	79,800	103,300	126,200	148,900	172,500	195,300
～260	35,600	59,800	84,100	109,100	133,400	157,600	182,700	206,900
～280	37,000	62,700	88,500	114,900	140,700	166,300	192,800	218,500
～300	38,500	65,600	92,800	120,700	147,900	175,000	203,000	230,100

※出窓用など連結タイプの場合は上記本体価格にジョイント1ヶ所あたり7,000円を加算してください。

バルーンシェード フリルタイプ コード式・B-61FC

約2倍

仕上り丈＼仕上り巾	40～50 1S	51～100 2S	101～150 3S	151～200 4S	201～250 5S
～100	16,500	28,700	40,900	53,900	66,100
～120	17,800	31,400	45,000	59,300	72,900
～140	19,200	34,100	49,100	64,700	79,700
～160	20,500	36,900	53,200	70,200	86,500
～180	21,900	39,600	57,300	75,600	93,300
～200	23,300	42,300	61,300	81,100	100,100
～220	24,600	45,000	65,400	86,500	106,900
～240	26,000	47,700	69,500	91,900	113,700
～260	27,300	50,500	73,600	97,400	120,500
～280	28,700	53,200	77,700	102,800	127,300
～300	30,100	55,900	81,700	108,300	134,100

※出窓用など連結タイプの場合は上記本体価格にジョイント1ヶ所あたり5,000円を加算してください。

センタークロス フリルタイプ・S-1F　約2.5倍
E-1F　約2倍

約2.5倍仕上り巾	61～120	121～180	181～240	241～300	301～360	361～420
～100	20,200	29,200	——	——	——	——
～120	22,400	33,100	42,000	——	——	——
～140	25,200	37,000	47,100	——	——	——
～160	28,000	40,400	52,100	63,300	——	——
～180	30,300	44,300	57,200	69,500	81,800	——
～200	33,100	48,200	61,600	75,600	89,100	——
～220	35,300	52,100	66,700	81,800	96,400	110,900
～240	38,100	56,000	71,700	88,000	103,600	119,300
～260	40,900	60,000	76,800	93,600	110,900	127,700
～280	43,200	63,900	81,800	99,700	118,200	136,100
～300	46,000	67,800	86,800	105,900	124,900	144,500
約2倍仕上り巾	76～150	151～225	226～300	301～375	376～450	451～525

※アミカケのサイズについてはS-1F（約2.5倍）のみの対応です。
※上部ワンプリーツギャザー、3ッ山も選択できます。

センタークロス トリムタイプ・S-1T　約2.5倍
E-1T　約2倍

約2.5倍仕上り巾	61～120	121～180	181～240	241～300	301～360	361～420
～100	19,200	27,100	——	——	——	——
～120	21,700	30,600	39,100	——	——	——
～140	24,200	34,100	43,700	——	——	——
～160	26,800	37,600	48,100	58,600	——	——
～180	29,200	41,000	52,500	64,000	76,000	——
～200	31,700	44,500	57,000	69,500	82,500	——
～220	34,200	48,000	61,500	75,000	88,900	102,300
～240	36,700	51,500	66,000	80,500	95,300	109,700
～260	39,300	55,000	70,400	85,900	101,800	117,000
～280	41,700	58,400	74,800	91,300	108,200	124,500
～300	44,200	62,000	79,400	96,800	114,700	131,900
約2倍仕上り巾	76～150	151～225	226～300	301～375	376～450	451～525

※アミカケのサイズについてはS-1T（約2.5倍）のみの対応です。
※上部ワンプリーツギャザー、3ッ山も選択できます。

セパレート フリルタイプ・S-56F　約2.5倍
E-56F　約2倍

約2.5倍仕上り巾	～60	61～120
～100	14,600	23,200
～120	15,800	25,700
～140	17,700	28,800
～160	18,900	31,900
～180	21,400	34,400
～200	23,200	38,100
約2倍仕上り巾	～75	76～150

※上部ワンプリーツギャザー、3ッ山も選択できます。

セパレート トリムタイプ・S-56T　約2.5倍
E-56T　約2倍

約2.5倍仕上り巾	～60	61～120
～100	12,900	20,900
～120	14,400	23,700
～140	16,100	26,400
～160	17,700	29,200
～180	19,400	31,900
～200	21,000	34,500
約2倍仕上り巾	～75	76～150

※上部ワンプリーツギャザー、3ッ山も選択できます。

スカラップ フリルタイプ・S-9F・S-11F　約2.5倍
E-9F・E-11F　約2倍

約2.5倍仕上り巾	～180	181～240	241～300	301～360	361～420
～100	30,400	41,600	51,500	60,800	72,000
～120	34,100	46,500	57,700	68,200	80,600
～140	37,900	51,500	63,900	75,700	89,300
～160	41,600	56,500	70,100	83,100	98,000
～180	45,300	61,400	76,300	90,600	106,700
～200	49,000	66,400	82,500	98,000	115,400
約2倍仕上り巾	～225	226～300	301～375	376～450	451～525

※両引きも承ります。
※上部スモッグギャザー、3ッ山も選択できます。

スカラップ トリムタイプ・S-9TD・S-11TD　約2.5倍
E-9TD・E-11TD　約2倍

約2.5倍仕上り巾	～180	181～240	241～300	301～360	361～420
～100	37,000	49,100	61,600	73,700	86,100
～120	40,300	53,600	67,100	80,300	93,900
～140	43,700	58,000	72,600	87,000	101,600
～160	47,000	62,400	78,100	93,600	109,300
～180	50,300	66,800	83,700	100,200	117,100
～200	53,600	71,200	89,200	106,800	124,800
約2倍仕上り巾	～225	226～300	301～375	376～450	451～525

※両引きも承ります。
※上部スモッグギャザー、3ッ山も選択できます。

スカラップ フリルタイプ・S-10F　約2.5倍
E-10F　約2倍

約2.5倍仕上り巾	61～120	121～180	181～240	241～300	301～360	361～420
～100	19,900	29,800	39,100	49,000	58,900	68,900
～120	24,200	36,600	48,400	60,200	72,600	84,400
～140	26,700	40,300	53,400	66,400	80,000	93,000
～160	29,200	44,100	58,300	72,600	87,500	101,700
～180	31,700	47,800	63,300	78,800	94,900	110,400
～200	34,100	51,500	68,200	85,000	102,300	119,100
約2倍仕上り巾	76～150	151～225	226～300	301～375	376～450	451～525

※両引きも承ります。
※上部スモッグギャザー、3ッ山も選択できます。

スカラップ トリムタイプ・S-10TD　約2.5倍
E-10TD　約2倍

約2.5倍仕上り巾	61～120	121～180	181～240	241～300	301～360	361～420
～100	22,800	34,300	45,500	57,100	68,300	79,800
～120	25,000	37,600	50,000	62,600	74,900	87,600
～140	27,200	41,000	54,400	68,100	81,600	95,300
～160	29,400	44,300	58,800	73,600	88,200	103,000
～180	31,600	47,600	63,200	79,200	94,800	110,800
～200	33,800	50,900	67,600	84,700	101,400	118,500
約2倍仕上り巾	76～150	151～225	226～300	301～375	376～450	451～525

※両引きも承ります。
※上部スモッグギャザー、3ッ山も選択できます。

表示価格には消費税は含まれていません。

ハイギャザー フリルタイプ・S-12F 約2.5倍
E-12F 約2倍

約2.5倍仕上り巾	61～120	121～180	181～240	241～300	301～360	361～420
～100	18,300	26,200	34,000	41,800	50,700	58,600
～120	20,900	30,400	39,200	48,100	59,100	68,000
～140	23,600	34,000	44,500	54,900	66,900	77,400
～160	26,700	38,200	49,700	61,200	74,800	86,300
～180	29,300	41,800	54,900	68,000	82,600	95,700
～200	31,900	46,000	60,100	74,200	90,400	104,500
～220	34,500	50,200	65,400	80,500	98,800	114,000
～240	37,100	53,900	70,600	87,300	106,600	123,400
～260	40,300	58,000	75,800	93,600	114,500	132,200
～280	42,900	61,700	81,000	100,400	122,300	141,600
～300	45,500	65,900	86,300	106,600	130,200	150,500
約2倍仕上り巾	76～150	151～225	226～300	301～375	376～450	451～525

※両引きも承ります。
※3ッ山限定。

ハイギャザー トリムタイプ・S-12TC 約2.5倍
E-12TC 約2倍

約2.5倍仕上り巾	61～120	121～180	181～240	241～300	301～360	361～420
～100	26,600	39,400	51,700	64,500	76,800	90,000
～120	28,500	42,200	55,500	69,200	82,500	96,700
～140	30,400	45,100	59,300	74,000	88,200	103,400
～160	32,300	48,000	63,100	78,800	94,000	110,100
～180	34,200	50,800	67,000	83,600	99,700	116,800
～200	36,100	53,700	70,800	88,300	105,400	123,500
～220	38,000	56,600	74,600	93,100	111,100	130,200
～240	39,900	59,400	78,400	97,900	116,900	136,800
～260	41,900	62,300	82,200	102,700	122,600	143,500
～280	43,800	65,200	86,100	107,400	128,300	150,200
～300	45,700	68,000	89,900	112,200	134,100	156,900
約2倍仕上り巾	76～150	151～225	226～300	301～375	376～450	451～525

※両引きも承ります。
※3ッ山限定。

E7251 150cm巾 2,900/m 1,930/㎡ 柄リピート たて 21.5cm×よこ 25cm

見本帳掲載 P.169

■スタイリッシュウェーブ縫製・KH KE KO

KH 約2倍 仕上り巾 / 仕上り丈	～75 1巾	76～150 2巾	151～225 3巾	226～300 4巾	301～375 5巾	376～450 6巾	451～525 7巾	526～600 8巾
～100	7,100	14,200	21,300	28,400	35,500	42,600	49,700	56,800
～120	8,100	16,200	24,300	32,400	40,500	48,600	56,700	64,800
～140	9,100	18,200	27,300	36,400	45,500	54,600	63,700	72,800
～160	10,200	20,400	30,600	40,800	51,000	61,200	71,400	81,600
～180	11,200	22,400	33,600	44,800	56,000	67,200	78,400	89,600
～200	12,200	24,400	36,600	48,800	61,000	73,200	85,400	97,600
～220	13,200	26,400	39,600	52,800	66,000	79,200	92,400	105,600
～240	14,200	28,400	42,600	56,800	71,000	85,200	99,400	113,600
～260	14,200	28,400	42,600	56,800	71,000	85,200	99,400	113,600
～280	15,200	30,400	45,600	60,800	76,000	91,200	106,400	121,600
～300	16,200	32,400	48,600	64,800	81,000	97,200	113,400	129,600
KE 約1.5倍仕上り巾	～100	101～200	201～300	301～400	401～500	501～600	601～700	701～800
KO 約1.5倍仕上り巾	～100	101～200	201～324	325～424	425～550	551～600		

●タッセルなし

※1巾での両引きはできません。
※2巾使いは、3ッ山両引きの場合、最大仕上り巾は上記と異なります。(P398参照)
※KEは2ッ山限定、KOは1ッ山限定。
※KH・KOは300cm、KEは400cmを超える仕上り巾は両引きのみになります。
※形態安定加工により風合いに変化が生じる場合があります。

■ハイグレード縫製・SH SE ■ニューシンプル縫製・SO ■フラット縫製・AP

SH 約2倍 仕上り巾 / 仕上り丈	～75 1巾	76～150 2巾	151～225 3巾	226～300 4巾	301～375 5巾	376～450 6巾	451～525 7巾	526～600 8巾	601～675 9巾
～100	6,700	13,400	20,100	26,800	33,500	40,200	46,900	53,600	60,300
～120	7,600	15,200	22,800	30,400	38,000	45,600	53,200	60,800	68,400
～140	8,600	17,200	25,800	34,400	43,000	51,600	60,200	68,800	77,400
～160	9,500	19,000	28,500	38,000	47,500	57,000	66,500	76,000	85,500
～180	10,500	21,000	31,500	42,000	52,500	63,000	73,500	84,000	94,500
～200	11,400	22,800	34,200	45,600	57,000	68,400	79,800	91,200	102,600
～220	12,300	24,600	36,900	49,200	61,500	73,800	86,100	98,400	110,700
～240	13,300	26,600	39,900	53,200	66,500	79,800	93,100	106,400	119,700
～260	13,300	26,600	39,900	53,200	66,500	79,800	93,100	106,400	119,700
～280	14,200	28,400	42,600	56,800	71,000	85,200	99,400	113,600	127,800
～300	15,200	30,400	45,600	60,800	76,000	91,200	106,400	121,600	136,800
SE 約1.5倍仕上り巾	～100	101～200	201～300	301～400	401～500	501～600	601～700	701～800	801～900
SO 約1.5倍仕上り巾	～100	101～200	201～324	325～424	425～550	551～650	651～774		
AP 約1倍仕上り巾	～134	135～268	269～414	415～564	565～710	711～860			

●タッセルなし

※SH、SE、SOは1巾での両引きはできません。
※SHの2巾使いは、3ッ山両引きの場合、最大仕上り巾は上記と異なります。(P398参照)
※SEは2ッ山、SOは1ッ山、APはヒダなし。

■ギャザー縫製・SG

約2倍

仕上り巾 / 仕上り丈	76～150 2巾	151～225 3巾	226～300 4巾	301～375 5巾	376～450 6巾	451～525 7巾	526～600 8巾
～100	15,200	22,800	30,400	38,000	45,600	53,200	60,800
～120	17,200	25,800	34,400	43,000	51,600	60,200	68,800
～140	19,400	29,100	38,800	48,500	58,200	67,900	77,600
～160	21,600	32,400	43,200	54,000	64,800	75,600	86,400
～180	23,800	35,700	47,600	59,500	71,400	83,300	95,200
～200	25,800	38,700	51,600	64,500	77,400	90,300	103,200
～220	25,800	38,700	51,600	64,500	77,400	90,300	103,200
～240	28,000	42,000	56,000	70,000	84,000	98,000	112,000
～260	30,200	45,300	60,400	75,500	90,600	105,700	120,800
～280	32,400	48,600	64,800	81,000	97,200	113,400	129,600
～300	34,400	51,600	68,800	86,000	103,200	120,400	137,600

※ワンプリーツギャザー、またはスモックギャザーが選択できます。

●タッセルなし

シェイパーシェード ドラム式・R-65PD

仕上り巾 / 仕上り丈	30～50	51～90	91～142	143～190	191～240	241～290	291～340	341～400
～100	35,000	35,000	49,900	57,800	72,400	76,500	97,500	101,600
～120	38,700	38,700	55,100	64,500	80,700	85,800	109,000	114,000
～140	41,400	41,400	59,000	69,600	87,200	92,900	117,900	123,600
～160	44,000	44,000	62,900	74,800	93,800	100,100	127,200	133,500
～180	46,800	46,800	66,800	79,800	100,300	107,200	136,100	143,000
～200	49,400	49,400	70,700	85,200	107,100	114,600	145,100	152,600
～220	52,200	52,200	74,700	90,400	113,600	121,800	154,300	162,500
～240	53,100	53,100	76,100	91,800	115,800	124,000	157,100	165,300
～260	55,700	55,700	80,000	97,000	122,300	131,100	166,000	174,900
～280	59,400	59,400	85,100	103,600	130,700	140,400	177,500	187,300
～300	62,000	62,000	89,000	108,700	137,200	147,600	186,400	196,800

※仕上り巾39cm以下の場合、仕上り丈は200cmまでになります。

シェイパーシェード コード式・R-65PC

仕上り巾 / 仕上り丈	18～50	51～90	91～142	143～190	191～240
～100	25,000	25,000	35,300	43,200	47,300
～120	28,700	28,700	39,900	49,300	54,300
～140	31,400	31,400	43,300	53,900	59,500
～160	34,100	34,100	46,600	58,500	64,800
～180	36,900	36,900	50,000	63,000	70,000
～200	39,500	39,500	53,300	67,800	75,400
～220	42,300	42,300	56,700	72,400	80,600
～240	43,200	43,200	57,600	73,300	81,500
～260	45,900	45,900	60,900	77,900	86,700
～280	49,600	49,600	65,500	84,000	93,800
～300	52,200	52,200	68,800	88,500	98,900

表示価格には消費税は含まれていません。

ピーコックシェード コード式・R-62PC

仕上り丈＼仕上り巾	60～86	87～125
～120	29,400	47,300
～140	31,300	51,100
～160	33,100	54,800
～180	35,000	58,600
～200	36,900	63,200
～220	36,900	63,200
～240	38,800	67,000

ロールカーテン プレーンタイプ・Q-1P

仕上り丈＼仕上り巾	～80	81～120	121～140	141～143	144～195
～ 50	23,600	25,800	27,900	30,100	34,600
～ 80	24,700	26,900	29,000	31,200	36,900
～120	27,900	31,300	33,700	36,100	43,600
～150	31,000	34,600	37,300	39,900	48,700
～200	35,200	38,700	41,600	46,400	57,500
～240	39,000	42,800	45,900	53,200	66,100

※仕上り巾141cm以上は巾継ぎが入ります。
※製作可能寸法は巾：丈＝1：4が限度です。
※電動タイプ（Q-1PA）は23,000円を加算してください。（リモコン代はサービス）

センタークロス フリルタイプ・S-1F 約2.5倍
E-1F 約2倍

約2.5倍仕上り巾	61～120	121～180	181～240	241～300	301～360	361～420
～100	23,100	34,300	——	——	——	——
～120	25,400	38,400	49,000	——	——	——
～140	28,400	39,000	49,600	——	——	——
～160	31,900	43,100	55,500	67,300	——	——
～180	34,300	47,200	60,800	74,400	87,400	——
～200	34,900	52,000	66,100	80,900	95,600	——
～220	37,200	56,100	72,000	88,000	103,900	119,800
～240	40,800	60,200	77,300	95,000	112,100	129,300
～260	43,700	64,900	83,200	101,500	119,800	138,700
～280	46,100	69,100	88,500	108,600	128,100	148,100
～300	49,600	73,200	94,400	115,100	136,300	157,600
約2倍仕上り巾	76～150	151～225	226～300	301～375	376～450	451～525

※アミカケのサイズについてはS-1F（約2.5倍）のみの対応です。
※上部ワンプリーツギャザー、3ッ山も選択できます。

センタークロス トリムタイプ・S-1T 約2.5倍
E-1T 約2倍

約2.5倍仕上り巾	61～120	121～180	181～240	241～300	301～360	361～420
～100	21,400	30,300	——	——	——	——
～120	24,600	34,400	44,400	——	——	——
～140	27,200	38,100	49,200	——	——	——
～160	29,900	42,300	54,400	66,500	——	——
～180	32,500	45,900	59,000	72,700	85,800	——
～200	33,000	46,500	59,600	73,300	86,400	——
～220	36,200	50,100	64,800	79,500	93,700	108,300
～240	38,700	54,400	70,100	85,300	101,000	116,600
～260	41,400	58,000	74,800	91,600	108,300	124,900
～280	44,500	62,100	80,000	97,800	115,600	133,300
～300	47,100	65,900	84,700	104,100	123,000	141,700
約2倍仕上り巾	76～150	151～225	226～300	301～375	376～450	451～525

※アミカケのサイズについてはS-1T（約2.5倍）のみの対応です。
※上部ワンプリーツギャザー、3ッ山も選択できます。

セパレート フリルタイプ・S-56F 約2.5倍
E-56F 約2倍

約2.5倍仕上り巾	～60	61～120
～100	16,500	26,200
～120	17,800	29,500
～140	19,700	32,700
～160	19,700	33,400
～180	22,300	36,600
～200	24,300	39,900
約2倍仕上り巾	～75	76～150

※上部ワンプリーツギャザー、3ッ山も選択できます。

セパレート トリムタイプ・S-56T 約2.5倍
E-56T 約2倍

約2.5倍仕上り巾	～60	61～120
～100	13,800	23,300
～120	16,000	26,800
～140	17,800	29,600
～160	19,400	32,500
～180	21,200	35,400
～200	21,700	35,800
約2倍仕上り巾	～75	76～150

※上部ワンプリーツギャザー、3ッ山も選択できます。

スカラップ フリルタイプ・S-9F・S-11F 約2.5倍
E-9F・E-11F 約2倍

約2.5倍仕上り巾	～180	181～240	241～300	301～360	361～420
～100	36,400	48,800	60,500	72,200	84,500
～120	36,400	48,800	60,500	72,200	84,500
～140	40,300	54,600	67,600	80,600	94,300
～160	44,900	59,800	74,800	89,100	104,000
～180	48,800	65,700	81,300	97,500	114,400
～200	52,700	71,500	88,400	105,300	124,200
約2倍仕上り巾	～225	226～300	301～375	376～450	451～525

※両引きも承ります。
※上部スモッグギャザー、3ッ山も選択できます。

スカラップ トリムタイプ・S-9TD・S-11TD 約2.5倍
E-9TD・E-11TD 約2倍

約2.5倍仕上り巾	～180	181～240	241～300	301～360	361～420
～100	39,700	52,100	65,400	78,400	91,700
～120	43,200	57,300	71,800	86,000	100,500
～140	47,200	62,600	78,200	93,600	109,200
～160	50,700	67,200	84,000	101,100	117,900
～180	54,800	72,500	90,500	108,700	126,700
～200	58,300	77,100	96,900	115,700	135,400
約2倍仕上り巾	～225	226～300	301～375	376～450	451～525

※両引きも承ります。
※上部スモッグギャザー、3ッ山も選択できます。

スカラップ フリルタイプ・S-10F 約2.5倍
E-10F 約2倍

約2.5倍仕上り巾	61～120	121～180	181～240	241～300	301～360	361～420
～100	23,400	35,100	46,800	58,500	70,200	81,300
～120	26,700	39,700	52,700	66,300	79,300	92,300
～140	29,300	44,200	58,500	72,800	87,800	102,100
～160	32,500	48,100	64,400	80,000	96,200	111,800
～180	35,100	52,700	69,600	87,100	104,700	121,600
～200	37,700	56,600	75,400	94,300	113,100	131,300
約2倍仕上り巾	76～150	151～225	226～300	301～375	376～450	451～525

※両引きも承ります。
※上部スモッグギャザー、3ッ山も選択できます。

スカラップ トリムタイプ・S-10TD 約2.5倍
E-10TD 約2倍

約2.5倍仕上り巾	61～120	121～180	181～240	241～300	301～360	361～420
～100	24,600	37,000	48,500	60,900	73,000	85,400
～120	26,900	40,500	53,700	67,300	80,600	94,200
～140	29,800	44,500	59,000	73,700	88,200	102,900
～160	32,100	48,000	63,600	79,500	95,700	111,600
～180	34,500	52,100	68,900	86,000	103,300	120,400
～200	36,800	55,600	73,500	92,400	110,300	129,100
約2倍仕上り巾	76～150	151～225	226～300	301～375	376～450	451～525

※両引きも承ります。
※上部スモッグギャザー、3ッ山も選択できます。

ハイギャザー フリルタイプ・S-12F / E-12F

約2.5倍 / 約2倍

約2.5倍仕上り巾	61～120	121～180	181～240	241～300	301～360	361～420
～100	19,900	28,800	37,600	45,900	55,900	64,700
～120	23,800	33,800	44,200	54,200	66,300	76,300
～140	27,100	38,700	50,900	62,500	76,300	88,400
～160	28,200	40,400	53,100	65,200	79,600	91,800
～180	31,500	45,400	59,700	73,500	89,600	103,900
～200	34,900	50,900	66,300	81,800	100,100	115,500
～220	38,700	55,900	73,000	90,100	110,000	127,700
～240	39,800	57,500	75,200	92,900	113,300	131,000
～260	43,100	62,500	81,800	101,200	123,300	142,600
～280	46,500	67,500	88,400	109,400	133,800	154,700
～300	50,300	72,400	95,100	117,700	143,700	166,400
約2倍仕上り巾	76～150	151～225	226～300	301～375	376～450	451～525

※両引きも承ります。
※3ッ山限定。

チューブトップ・S-19P

約1倍

仕上り巾 / 仕上り丈	～142
～100	9,200
～120	11,300
～140	12,700
～160	14,100
～180	15,500
～200	15,500
～220	16,900
～240	18,300
～260	19,700
～280	21,800
～300	23,200

※上部4cmの袋縫い。

ハイギャザー トリムタイプ・S-12TC / E-12TC

約2.5倍 / 約2倍

約2.5倍仕上り巾	61～120	121～180	181～240	241～300	301～360	361～420
～100	28,700	42,800	55,900	70,000	83,600	97,600
～120	30,800	45,900	60,500	75,600	90,100	105,200
～140	33,300	49,400	65,000	81,100	96,700	112,900
～160	35,300	52,500	69,100	86,200	103,300	120,500
～180	35,300	52,500	69,100	86,200	103,300	120,500
～200	37,400	56,000	73,600	91,800	109,900	128,100
～220	39,400	59,100	77,700	97,400	116,000	135,700
～240	41,900	62,100	82,300	103,000	122,600	143,300
～260	44,000	65,600	86,800	108,000	129,200	150,900
～280	46,000	68,700	90,900	113,600	135,800	158,500
～300	48,500	72,200	95,500	119,200	142,400	166,100
約2倍仕上り巾	76～150	151～225	226～300	301～375	376～450	451～525

※両引きも承ります。
※3ッ山限定。

表示価格には消費税は含まれていません。

E7252 150cm巾 2,900/m 1,930/㎡ 柄リピート たて ーcm×よこ 6.8cm

見本帳掲載 P.169

■スタイリッシュウェーブ縫製・KH KE KO

KH 約2倍 仕上り巾 / 仕上り丈	～75 1巾	76～150 2巾	151～225 3巾	226～300 4巾	301～375 5巾	376～450 6巾	451～525 7巾	526～600 8巾
～100	6,600	13,200	19,800	26,400	33,000	39,600	46,200	52,800
～120	7,600	15,200	22,800	30,400	38,000	45,600	53,200	60,800
～140	8,500	17,000	25,500	34,000	42,500	51,000	59,500	68,000
～160	9,400	18,800	28,200	37,600	47,000	56,400	65,800	75,200
～180	10,400	20,800	31,200	41,600	52,000	62,400	72,800	83,200
～200	11,300	22,600	33,900	45,200	56,500	67,800	79,100	90,400
～220	12,300	24,600	36,900	49,200	61,500	73,800	86,100	98,400
～240	13,200	26,400	39,600	52,800	66,000	79,200	92,400	105,600
～260	14,100	28,200	42,300	56,400	70,500	84,600	98,700	112,800
～280	15,100	30,200	45,300	60,400	75,500	90,600	105,700	120,800
～300	16,000	32,000	48,000	64,000	80,000	96,000	112,000	128,000
KE 約1.5倍仕上り巾	～100	101～200	201～300	301～400	401～500	501～600	601～700	701～800
KO 約1.5倍仕上り巾	～100	101～200	201～324	325～424	425～550	551～600		

●タッセルなし

※1巾での両引きはできません。
※2巾使いは、3ッ山両引きの場合、最大仕上り巾は上記と異なります。(P398参照)
※KEは2ッ山限定、KOは1ッ山限定。
※KH・KOは300cm、KEは400cmを超える仕上り巾は両引きのみになります。
※形態安定加工により風合いに変化が生じる場合があります。

■ハイグレード縫製・SH SE ■ニューシンプル縫製・SO ■フラット縫製・AP

SH 約2倍 仕上り巾 / 仕上り丈	～75 1巾	76～150 2巾	151～225 3巾	226～300 4巾	301～375 5巾	376～450 6巾	451～525 7巾	526～600 8巾	601～675 9巾
～100	6,200	12,400	18,600	24,800	31,000	37,200	43,400	49,600	55,800
～120	7,100	14,200	21,300	28,400	35,500	42,600	49,700	56,800	63,900
～140	8,000	16,000	24,000	32,000	40,000	48,000	56,000	64,000	72,000
～160	8,800	17,600	26,400	35,200	44,000	52,800	61,600	70,400	79,200
～180	9,700	19,400	29,100	38,800	48,500	58,200	67,900	77,600	87,300
～200	10,600	21,200	31,800	42,400	53,000	63,600	74,200	84,800	95,400
～220	11,500	23,000	34,500	46,000	57,500	69,000	80,500	92,000	103,500
～240	12,400	24,800	37,200	49,600	62,000	74,400	86,800	99,200	111,600
～260	13,200	26,400	39,600	52,800	66,000	79,200	92,400	105,600	118,800
～280	14,100	28,200	42,300	56,400	70,500	84,600	98,700	112,800	126,900
～300	15,000	30,000	45,000	60,000	75,000	90,000	105,000	120,000	135,000
SE 約1.5倍仕上り巾	～100	101～200	201～300	301～400	401～500	501～600	601～700	701～800	801～900
SO 約1.5倍仕上り巾	～100	101～200	201～324	325～424	425～550	551～650	651～774		
AP 約1倍仕上り巾	～134	135～268	269～414	415～564	565～710	711～860			

●タッセルなし

※SH、SE、SOは1巾での両引きはできません。
※SHの2巾使いは、3ッ山両引きの場合、最大仕上り巾は上記と異なります。(P398参照)
※SEは2ッ山、SOは1ッ山、APはヒダなし。

■リウェーブ縫製・G2

約2倍

仕上り巾 / 仕上り丈	～124 2巾	125～224 3巾	225～300 4巾	301～374 5巾	375～450 6巾	451～524 7巾	525～600 8巾
～100	16,600	24,900	33,200	41,500	49,800	58,100	66,400
～120	18,800	28,200	37,600	47,000	56,400	65,800	75,200
～140	21,000	31,500	42,000	52,500	63,000	73,500	84,000
～160	23,200	34,800	46,400	58,000	69,600	81,200	92,800
～180	25,600	38,400	51,200	64,000	76,800	89,600	102,400
～200	27,800	41,700	55,600	69,500	83,400	97,300	111,200
～220	30,000	45,000	60,000	75,000	90,000	105,000	120,000
～240	32,200	48,300	64,400	80,500	96,600	112,700	128,800
～260	34,400	51,600	68,800	86,000	103,200	120,400	137,600
～280	36,800	55,200	73,600	92,000	110,400	128,800	147,200
～300	39,000	58,500	78,000	97,500	117,000	136,500	156,000

●タッセルなし

※3ッ山限定。1巾での両引きはできません。
※300cmを超える仕上り巾は両引きのみになります。
※片引きで300cmを超える400cmまでの場合は、別途料金が必要となります。詳しくは担当営業までお問い合せください。

■ギャザー縫製・SG

約2倍

仕上り巾 / 仕上り丈	76～150 2巾	151～225 3巾	226～300 4巾	301～375 5巾	376～450 6巾	451～525 7巾	526～600 8巾
～100	13,800	20,700	27,600	34,500	41,400	48,300	55,200
～120	15,800	23,700	31,600	39,500	47,400	55,300	63,200
～140	17,800	26,700	35,600	44,500	53,400	62,300	71,200
～160	19,800	29,700	39,600	49,500	59,400	69,300	79,200
～180	21,800	32,700	43,600	54,500	65,400	76,300	87,200
～200	23,800	35,700	47,600	59,500	71,400	83,300	95,200
～220	25,800	38,700	51,600	64,500	77,400	90,300	103,200
～240	27,800	41,700	55,600	69,500	83,400	97,300	111,200
～260	29,800	44,700	59,600	74,500	89,400	104,300	119,200
～280	31,800	47,700	63,600	79,500	95,400	111,300	127,200
～300	33,800	50,700	67,600	84,500	101,400	118,300	135,200

●タッセルなし

※ワンプリーツギャザー、またはスモックギャザーが選択できます。

シェイパーシェード ドラム式・R-65PD

仕上り丈＼仕上り巾	30～50	51～90	91～142	143～190	191～240	241～290	291～340	341～400
～100	34,100	34,100	48,700	55,900	70,200	74,000	94,400	98,200
～120	36,800	36,800	52,600	61,100	76,700	81,100	103,400	107,800
～140	39,600	39,600	56,500	66,200	83,200	88,300	112,300	117,400
～160	42,200	42,200	60,500	71,400	89,700	95,400	121,300	127,000
～180	44,900	44,900	64,300	76,400	96,200	102,500	130,200	136,500
～200	47,600	47,600	68,200	81,500	102,800	109,700	139,200	146,100
～220	50,300	50,300	72,200	86,700	109,300	116,800	148,100	155,700
～240	53,100	53,100	76,100	91,800	115,800	124,000	157,100	165,300
～260	55,700	55,700	80,000	97,000	122,300	131,100	166,000	174,900
～280	58,400	58,400	83,900	102,000	128,800	138,200	175,000	184,400
～300	61,100	61,100	87,800	107,100	135,300	145,400	183,900	194,000

※仕上り巾39cm以下の場合、仕上り丈は200cmまでになります。

シェイパーシェード コード式・R-65PC

仕上り丈＼仕上り巾	18～50	51～90	91～142	143～190	191～240
～100	24,100	24,100	34,100	41,300	45,100
～120	26,800	26,800	37,400	45,900	50,300
～140	29,600	29,600	40,800	50,500	55,500
～160	32,300	32,300	44,200	55,100	60,700
～180	35,000	35,000	47,500	59,600	65,900
～200	37,700	37,700	50,800	64,100	71,100
～220	40,400	40,400	54,200	68,700	76,300
～240	43,200	43,200	57,600	73,300	81,500
～260	45,900	45,900	60,900	77,900	86,700
～280	48,600	48,600	64,300	82,400	91,900
～300	51,300	51,300	67,600	86,900	97,000

ピーコックシェード コード式・R-62PC

仕上り丈＼仕上り巾	60～86	87～125
～120	27,500	44,500
～140	29,400	48,300
～160	31,300	52,000
～180	33,100	55,700
～200	35,000	59,500
～220	36,900	63,200
～240	38,800	67,000

ロールカーテン プレーンタイプ・Q-1P

仕上り丈＼仕上り巾	～80	81～120	121～140	141～143	144～195
～ 50	23,600	25,800	27,900	30,100	34,300
～ 80	24,400	26,600	28,700	30,900	36,000
～120	27,300	30,700	33,100	35,500	42,400
～150	30,800	34,400	37,100	39,700	48,100
～200	35,200	38,700	41,600	46,400	57,200
～240	39,000	42,800	45,900	53,200	65,800

※仕上り巾141cm以上は巾継ぎが入ります。
※製作可能寸法は巾：丈＝1：4が限度です。
※電動タイプ（Q-1PA）は23,000円を加算してください。（リモコン代はサービス）

センタークロス フリルタイプ・S-1F 約2.5倍 / E-1F 約2倍

約2.5倍仕上り巾	61～120	121～180	181～240	241～300	301～360	361～420
～100	21,300	30,700	——	——	——	——
～120	23,600	34,900	44,300	——	——	——
～140	26,600	39,000	49,600	——	——	——
～160	29,500	42,500	54,900	66,700	——	——
～180	31,900	46,700	60,200	73,200	86,200	——
～200	34,900	50,800	64,900	79,700	93,900	——
～220	37,200	54,900	70,300	86,200	101,500	116,900
～240	40,200	59,000	75,600	92,700	109,200	125,700
～260	43,100	63,200	80,900	98,600	116,900	134,600
～280	45,500	67,300	86,200	105,100	124,500	143,400
～300	48,400	71,400	91,500	111,600	131,600	152,300
約2倍仕上り巾	76～150	151～225	226～300	301～375	376～450	451～525

※アミカケのサイズについてはS-1F（約2.5倍）のみの対応です。
※上部ワンプリーツギャザー、3ッ山も選択できます。

センタークロス トリムタイプ・S-1T 約2.5倍 / E-1T 約2倍

約2.5倍仕上り巾	61～120	121～180	181～240	241～300	301～360	361～420
～100	19,900	28,200	——	——	——	——
～120	22,600	31,800	40,700	——	——	——
～140	25,100	35,500	45,500	——	——	——
～160	27,800	39,100	50,200	61,200	——	——
～180	30,400	42,800	54,800	66,900	79,500	——
～200	33,000	46,500	59,600	72,800	86,400	——
～220	35,600	50,100	64,300	78,500	93,200	107,200
～240	38,200	53,800	69,100	84,300	99,900	115,000
～260	40,900	57,500	73,700	90,000	106,800	122,800
～280	43,500	61,100	78,400	95,700	113,500	130,700
～300	46,000	64,800	83,200	101,500	120,400	138,500
約2倍仕上り巾	76～150	151～225	226～300	301～375	376～450	451～525

※アミカケのサイズについてはS-1T（約2.5倍）のみの対応です。
※上部ワンプリーツギャザー、3ッ山も選択できます。

セパレート フリルタイプ・S-56F 約2.5倍 / E-56F 約2倍

約2.5倍仕上り巾	～60	61～120
～100	15,200	24,300
～120	16,500	26,900
～140	18,400	30,100
～160	19,700	33,400
～180	22,300	36,000
～200	24,300	39,900
約2倍仕上り巾	～75	76～150

※上部ワンプリーツギャザー、3ッ山も選択できます。

セパレート トリムタイプ・S-56T 約2.5倍 / E-56T 約2倍

約2.5倍仕上り巾	～60	61～120
～100	13,200	21,500
～120	14,900	24,500
～140	16,600	27,300
～160	18,300	30,200
～180	20,000	33,000
～200	21,700	35,800
約2倍仕上り巾	～75	76～150

※上部ワンプリーツギャザー、3ッ山も選択できます。

スカラップ フリルタイプ・S-9F・S-11F 約2.5倍 / E-9F・E-11F 約2倍

約2.5倍仕上り巾	～180	181～240	241～300	301～360	361～420
～100	31,900	43,600	54,000	63,700	75,400
～120	35,800	48,800	60,500	71,500	84,500
～140	39,700	54,000	67,000	79,300	93,600
～160	43,600	59,200	73,500	87,100	102,700
～180	47,500	64,400	80,000	94,900	111,800
～200	51,400	69,600	86,500	102,700	120,900
約2倍仕上り巾	～225	226～300	301～375	376～450	451～525

※両引きも承ります。
※上部スモッグギャザー、3ッ山も選択できます。

スカラップ トリムタイプ・S-9TD・S-11TD 約2.5倍 / E-9TD・E-11TD 約2倍

約2.5倍仕上り巾	～180	181～240	241～300	301～360	361～420
～100	37,900	50,300	63,100	75,500	88,200
～120	41,400	55,000	68,900	82,500	96,400
～140	44,900	59,700	74,700	89,500	104,500
～160	48,400	64,300	80,500	96,500	112,700
～180	51,900	69,000	86,400	103,500	120,800
～200	55,400	73,600	92,200	110,400	129,000
約2倍仕上り巾	～225	226～300	301～375	376～450	451～525

※両引きも承ります。
※上部スモッグギャザー、3ッ山も選択できます。

スカラップ フリルタイプ・S-10F 約2.5倍 / E-10F 約2倍

約2.5倍仕上り巾	61～120	121～180	181～240	241～300	301～360	361～420
～100	20,800	31,200	41,000	51,400	61,800	72,200
～120	25,400	38,400	50,700	63,100	76,100	88,400
～140	28,000	42,300	55,900	69,600	83,900	97,500
～160	30,600	46,200	61,100	76,100	91,700	106,600
～180	33,200	50,100	66,300	82,600	99,500	115,700
～200	35,800	54,000	71,500	89,100	107,300	124,800
約2倍仕上り巾	76～150	151～225	226～300	301～375	376～450	451～525

※両引きも承ります。
※上部スモッグギャザー、3ッ山も選択できます。

表示価格には消費税は含まれていません。

スカラップ トリムタイプ・S-10TD / E-10TD

約2.5倍 / 約2倍

約2.5倍仕上り巾	61～120	121～180	181～240	241～300	301～360	361～420
～100	23,400	35,200	46,700	58,600	70,100	81,900
～120	25,700	38,700	51,400	64,400	77,100	90,100
～140	28,100	42,200	56,100	70,200	84,100	98,200
～160	30,400	45,700	60,700	76,000	91,100	106,400
～180	32,700	49,200	65,400	81,900	98,100	114,500
～200	35,000	52,700	70,000	87,700	105,000	122,700
約2倍仕上り巾	76～150	151～225	226～300	301～375	376～450	451～525

※両引きも承ります。
※上部スモッグギャザー、3ッ山も選択できます。

ハイギャザー フリルタイプ・S-12F / E-12F

約2.5倍 / 約2倍

約2.5倍仕上り巾	61～120	121～180	181～240	241～300	301～360	361～420
～100	19,400	27,700	36,000	44,200	53,600	61,900
～120	22,100	32,100	41,500	50,900	62,500	71,900
～140	24,900	36,000	47,000	58,100	70,800	81,800
～160	28,200	40,400	52,500	64,700	79,100	91,200
～180	31,000	44,200	58,100	71,900	87,300	101,200
～200	33,800	48,700	63,600	78,500	95,600	110,500
～220	36,500	53,100	69,100	85,100	104,500	120,500
～240	39,300	57,000	74,600	92,300	112,800	130,400
～260	42,600	61,400	80,200	98,900	121,000	139,800
～280	45,400	65,200	85,700	106,100	129,300	149,800
～300	48,100	69,700	91,200	112,800	137,600	159,200
約2倍仕上り巾	76～150	151～225	226～300	301～375	376～450	451～525

※両引きも承ります。
※3ッ山限定。

ハイギャザー トリムタイプ・S-12TC / E-12TC

約2.5倍 / 約2倍

約2.5倍仕上り巾	61～120	121～180	181～240	241～300	301～360	361～420
～100	27,200	40,300	52,800	65,900	78,500	92,100
～120	29,200	43,300	56,900	71,000	84,600	99,200
～140	31,300	46,400	61,000	76,100	90,700	106,300
～160	33,300	49,400	65,000	81,100	96,700	113,400
～180	35,300	52,500	69,100	86,200	102,800	120,500
～200	37,400	55,500	73,100	91,300	108,900	127,600
～220	39,400	58,500	77,200	96,400	115,000	134,700
～240	41,400	61,600	81,300	101,400	121,100	141,800
～260	43,400	64,600	85,300	106,500	127,200	148,900
～280	45,500	67,700	89,400	111,600	133,300	156,000
～300	47,500	70,700	93,400	116,700	139,400	163,100
約2倍仕上り巾	76～150	151～225	226～300	301～375	376～450	451～525

※両引きも承ります。
※3ッ山限定。

チューブトップ・S-19P

約1倍

仕上り巾 / 仕上り丈	～142
～100	8,500
～120	9,900
～140	11,300
～160	12,700
～180	14,100
～200	15,500
～220	16,900
～240	18,300
～260	19,700
～280	21,100
～300	22,500

※上部4cmの袋縫い。

E7253 150cm巾 3,200/m 2,130/㎡ 柄リピート たて ーcm×よこ ーcm

見本帳掲載 P.170

■スタイリッシュウェーブ縫製・KH KE KO

KH 約2倍 仕上り巾 / 仕上り丈	～75 1巾	76～150 2巾	151～225 3巾	226～300 4巾	301～375 5巾	376～450 6巾	451～525 7巾	526～600 8巾
～100	7,500	15,000	22,500	30,000	37,500	45,000	52,500	60,000
～120	8,500	17,000	25,500	34,000	42,500	51,000	59,500	68,000
～140	9,600	19,200	28,800	38,400	48,000	57,600	67,200	76,800
～160	10,600	21,200	31,800	42,400	53,000	63,600	74,200	84,800
～180	11,700	23,400	35,100	46,800	58,500	70,200	81,900	93,600
～200	12,800	25,600	38,400	51,200	64,000	76,800	89,600	102,400
～220	13,800	27,600	41,400	55,200	69,000	82,800	96,600	110,400
～240	14,900	29,800	44,700	59,600	74,500	89,400	104,300	119,200
～260	15,900	31,800	47,700	63,600	79,500	95,400	111,300	127,200
～280	17,000	34,000	51,000	68,000	85,000	102,000	119,000	136,000
～300	18,100	36,200	54,300	72,400	90,500	108,600	126,700	144,800
KE 約1.5倍仕上り巾	～100	101～200	201～300	301～400	401～500	501～600	601～700	701～800
KO 約1.5倍仕上り巾	～100	101～200	201～324	325～424	425～550	551～600		

●タッセルなし

※1巾での両引きはできません。
※2巾使いは、3ッ山両引きの場合、最大仕上り巾は上記と異なります。(P398参照)
※KEは2ッ山限定、KOは1ッ山限定。
※KH・KOは300cm、KEは400cmを超える仕上り巾は両引きのみになります。
※形態安定加工により風合いに変化が生じる場合があります。

■ハイグレード縫製・SH SE ■ニューシンプル縫製・SO ■フラット縫製・AP

SH 約2倍 仕上り巾 / 仕上り丈	～75 1巾	76～150 2巾	151～225 3巾	226～300 4巾	301～375 5巾	376～450 6巾	451～525 7巾	526～600 8巾	601～675 9巾
～100	7,000	14,000	21,000	28,000	35,000	42,000	49,000	56,000	63,000
～120	8,000	16,000	24,000	32,000	40,000	48,000	56,000	64,000	72,000
～140	9,000	18,000	27,000	36,000	45,000	54,000	63,000	72,000	81,000
～160	10,000	20,000	30,000	40,000	50,000	60,000	70,000	80,000	90,000
～180	11,000	22,000	33,000	44,000	55,000	66,000	77,000	88,000	99,000
～200	12,000	24,000	36,000	48,000	60,000	72,000	84,000	96,000	108,000
～220	13,000	26,000	39,000	52,000	65,000	78,000	91,000	104,000	117,000
～240	14,000	28,000	42,000	56,000	70,000	84,000	98,000	112,000	126,000
～260	15,000	30,000	45,000	60,000	75,000	90,000	105,000	120,000	135,000
～280	16,000	32,000	48,000	64,000	80,000	96,000	112,000	128,000	144,000
～300	17,000	34,000	51,000	68,000	85,000	102,000	119,000	136,000	153,000
SE 約1.5倍仕上り巾	～100	101～200	201～300	301～400	401～500	501～600	601～700	701～800	801～900
SO 約1.5倍仕上り巾	～100	101～200	201～324	325～424	425～550	551～650	651～774		
AP 約1倍仕上り巾	～134	135～268	269～414	415～564	565～710	711～860			

●タッセルなし

※SH、SE、SOは1巾での両引きはできません。
※SHの2巾使いは、3ッ山両引きの場合、最大仕上り巾は上記と異なります。(P398参照)
※SEは2ッ山、SOは1ッ山、APはヒダなし。

■リウェーブ縫製・G2

約2倍

仕上り巾 / 仕上り丈	～124 2巾	125～224 3巾	225～300 4巾	301～374 5巾	375～450 6巾	451～524 7巾	525～600 8巾
～100	18,200	27,300	36,400	45,500	54,600	63,700	72,800
～120	20,600	30,900	41,200	51,500	61,800	72,100	82,400
～140	23,200	34,800	46,400	58,000	69,600	81,200	92,800
～160	25,600	38,400	51,200	64,000	76,800	89,600	102,400
～180	28,200	42,300	56,400	70,500	84,600	98,700	112,800
～200	30,600	45,900	61,200	76,500	91,800	107,100	122,400
～220	33,000	49,500	66,000	82,500	99,000	115,500	132,000
～240	35,600	53,400	71,200	89,000	106,800	124,600	142,400
～260	38,000	57,000	76,000	95,000	114,000	133,000	152,000
～280	40,600	60,900	81,200	101,500	121,800	142,100	162,400
～300	43,000	64,500	86,000	107,500	129,000	150,500	172,000

●タッセルなし

※3ッ山限定。1巾での両引きはできません。
※300cmを超える仕上り巾は両引きのみになります。
※片引きで300cmを超える400cmまでの場合は、別途料金が必要となります。詳しくは担当営業までお問い合せください。

プレーンシェード ドラム式・R-61PD

仕上り巾 / 仕上り丈	30～50	51～90	91～142	143～190	191～240	241～290	291～340	341～400
～100	22,100	24,900	30,500	39,700	45,200	50,600	60,000	66,000
～120	23,500	26,300	32,200	42,400	48,200	54,000	64,300	70,700
～140	24,800	27,600	33,800	45,000	51,200	57,300	68,600	75,400
～160	26,100	28,900	35,500	47,700	54,200	60,700	73,000	80,100
～180	27,400	30,200	37,200	50,300	57,200	64,000	77,300	84,700
～200	28,800	31,600	38,900	53,000	60,200	67,400	81,600	89,400
～220	30,100	32,900	40,500	55,700	63,200	70,700	86,000	94,100
～240	31,400	34,200	42,200	58,300	66,200	74,100	90,300	98,800
～260	32,800	35,600	43,900	61,000	69,200	77,400	94,600	103,500
～280	34,100	36,900	45,600	63,600	72,200	80,800	99,000	108,100
～300	35,400	38,200	47,200	66,300	75,200	84,100	103,300	112,800

※仕上り巾39cm以下の場合、仕上り丈は200cmまでになります。

プレーンシェード コード式・R-61PC

仕上り巾 / 仕上り丈	18～50	51～90	91～142	143～190	191～240
～100	14,800	17,400	23,000	32,000	37,400
～120	16,200	18,800	24,700	34,700	40,400
～140	17,500	20,100	26,300	37,300	43,400
～160	18,800	21,400	28,000	40,000	46,400
～180	20,100	22,700	29,700	42,600	49,400
～200	21,500	24,100	31,400	45,300	52,400
～220	22,800	25,400	33,000	48,000	55,400
～240	24,100	26,700	34,700	50,600	58,400
～260	25,500	28,100	36,400	53,300	61,400
～280	26,800	29,400	38,100	55,900	64,400
～300	28,100	30,700	39,700	58,600	67,400

表示価格には消費税は含まれていません。

■ギャザー縫製・SG

約2倍

仕上り丈＼仕上り巾	76～150 2巾	151～225 3巾	226～300 4巾	301～375 5巾	376～450 6巾	451～525 7巾	526～600 8巾
～100	14,800	22,200	29,600	37,000	44,400	51,800	59,200
～120	16,800	25,200	33,600	42,000	50,400	58,800	67,200
～140	19,000	28,500	38,000	47,500	57,000	66,500	76,000
～160	21,000	31,500	42,000	52,500	63,000	73,500	84,000
～180	23,200	34,800	46,400	58,000	69,600	81,200	92,800
～200	25,400	38,100	50,800	63,500	76,200	88,900	101,600
～220	27,400	41,100	54,800	68,500	82,200	95,900	109,600
～240	29,600	44,400	59,200	74,000	88,800	103,600	118,400
～260	31,600	47,400	63,200	79,000	94,800	110,600	126,400
～280	33,800	50,700	67,600	84,500	101,400	118,300	135,200
～300	36,000	54,000	72,000	90,000	108,000	126,000	144,000

※ワンプリーツギャザー、またはスモックギャザーが選択できます。　●タッセルなし

シェイパーシェード ドラム式・R-65PD

仕上り丈＼仕上り巾	30～50	51～90	91～142	143～190	191～240	241～290	291～340	341～400
～100	34,400	34,400	49,000	56,600	70,900	74,700	95,500	99,300
～120	37,200	37,200	53,100	61,900	77,600	82,000	104,700	109,100
～140	40,000	40,000	57,000	67,100	84,200	89,200	113,800	118,800
～160	42,700	42,700	61,000	72,400	90,800	96,500	122,900	128,600
～180	45,500	45,500	64,900	77,600	97,400	103,700	132,000	138,300
～200	48,200	48,200	68,900	82,800	104,100	111,000	141,200	148,100
～220	51,000	51,000	72,900	88,100	110,700	118,300	150,300	157,900
～240	53,800	53,800	76,800	93,300	117,300	125,500	159,400	167,600
～260	56,500	56,500	80,900	98,600	124,000	132,800	168,600	177,400
～280	59,300	59,300	84,800	103,800	130,600	140,000	177,700	187,100
～300	62,000	62,000	88,700	109,000	137,200	147,300	186,800	196,900

※仕上り巾39cm以下の場合、仕上り丈は200cmまでになります。

シェイパーシェード コード式・R-65PC

仕上り丈＼仕上り巾	18～50	51～90	91～142	143～190	191～240
～100	24,400	24,400	34,400	42,000	45,800
～120	27,200	27,200	37,900	46,700	51,200
～140	30,000	30,000	41,300	51,400	56,500
～160	32,800	32,800	44,700	56,100	61,800
～180	35,600	35,600	48,100	60,800	67,100
～200	38,300	38,300	51,500	65,400	72,400
～220	41,100	41,100	54,900	70,100	77,700
～240	43,900	43,900	58,300	74,800	83,000
～260	46,700	46,700	61,800	79,500	88,400
～280	49,500	49,500	65,200	84,200	93,700
～300	52,200	52,200	68,500	88,800	98,900

ピーコックシェード コード式・R-62PC

仕上り丈＼仕上り巾	60～86	87～125
～120	28,000	45,400
～140	29,900	49,200
～160	31,800	53,100
～180	33,700	56,900
～200	35,700	60,800
～220	37,600	64,700
～240	39,500	68,500

ロールカーテン プレーンタイプ・Q-1P

仕上り丈＼仕上り巾	～80	81～120	121～140	141～143	144～195
～ 50	23,800	26,000	28,100	30,300	34,800
～ 80	24,800	27,000	29,100	31,300	36,700
～120	27,800	31,200	33,600	36,000	43,400
～150	31,300	34,900	37,600	40,200	49,200
～200	35,900	39,400	42,300	47,100	58,600
～240	39,800	43,600	46,700	54,000	67,400

※仕上り巾141cm以上は巾継ぎが入ります。
※製作可能寸法は巾：丈＝1：4が限度です。
※電動タイプ（Q-1PA）は23,000円を加算してください。（リモコン代はサービス）

バルーンシェード プレーンタイプ ドラム式・B-11PD

約2倍

仕上り丈＼仕上り巾	40～50 1S	51～100 2S	101～150 3S	151～200 4S	201～250 5S	251～300 6S	301～350 7S	351～400 8S
～100	22,500	34,300	46,300	58,100	69,200	81,100	93,000	104,800
～120	24,100	37,500	51,000	64,400	77,100	90,500	104,000	117,400
～140	25,600	40,600	55,700	70,600	84,900	99,900	115,000	130,000
～160	27,200	43,700	60,400	76,900	92,800	109,300	126,000	142,500
～180	28,800	46,900	65,100	83,200	100,600	118,800	137,000	155,100
～200	30,300	50,000	69,800	89,500	108,500	128,200	148,000	167,600
～220	31,900	53,200	74,500	95,800	116,300	137,600	158,900	180,200
～240	33,500	56,300	79,200	102,000	124,200	147,000	169,900	192,800
～260	35,000	59,400	83,900	108,300	132,000	156,400	180,900	205,300
～280	36,600	62,600	88,600	114,600	139,900	165,900	191,900	217,900
～300	38,200	65,700	93,400	120,900	147,700	175,300	202,900	230,400

※出窓用など連結タイプの場合は上記本体価格にジョイント1ヶ所あたり7,000円を加算してください。

バルーンシェード プレーンタイプ コード式・B-11PC

約2倍

仕上り丈＼仕上り巾	40～50 1S	51～100 2S	101～150 3S	151～200 4S	201～250 5S
～100	15,600	27,600	39,700	51,700	62,900
～120	17,200	30,800	44,400	58,000	70,800
～140	18,700	33,900	49,100	64,200	78,600
～160	20,300	37,000	53,800	70,500	86,500
～180	21,900	40,200	58,500	76,800	94,300
～200	23,400	43,300	63,200	83,100	102,200
～220	25,000	46,500	67,900	89,400	110,000
～240	26,600	49,600	72,600	95,600	117,900
～260	28,100	52,700	77,300	101,900	125,700
～280	29,700	55,900	82,000	108,200	133,600
～300	31,300	59,000	86,800	114,500	141,400

※出窓用など連結タイプの場合は上記本体価格にジョイント1ヶ所あたり5,000円を加算してください。

バルーンシェード フリルタイプ ドラム式・B-11FD

約2倍

仕上り丈＼仕上り巾	40～50 1S	51～100 2S	101～150 3S	151～200 4S	201～250 5S	251～300 6S	301～350 7S	351～400 8S
～100	25,700	39,900	54,100	69,200	83,500	97,600	112,800	127,000
～120	27,400	43,200	59,200	75,900	91,900	107,800	124,600	140,500
～140	29,100	46,600	64,300	82,700	100,400	117,900	136,400	154,000
～160	30,700	50,000	69,400	89,500	108,800	128,100	148,300	167,500
～180	32,400	53,400	74,400	96,200	117,300	138,200	160,100	181,000
～200	34,100	56,800	79,500	103,000	125,700	148,300	171,900	194,600
～220	35,800	60,100	84,600	109,700	134,200	158,500	183,800	208,100
～240	37,500	63,500	89,600	116,500	142,600	168,600	195,600	221,600
～260	39,200	66,900	94,700	123,300	151,100	178,800	207,400	235,100
～280	40,900	70,300	99,800	130,000	159,500	188,900	219,200	248,600
～300	42,600	73,700	104,800	136,800	168,000	199,000	231,100	262,200

※出窓用など連結タイプの場合は上記本体価格にジョイント1ヶ所あたり7,000円を加算してください。

バルーンシェード フリルタイプ コード式・B-11FC

約2倍

仕上り丈＼仕上り巾	40～50 1S	51～100 2S	101～150 3S	151～200 4S	201～250 5S
～100	18,800	33,200	47,500	62,800	77,200
～120	20,500	36,500	52,600	69,500	85,600
～140	22,200	39,900	57,700	76,300	94,100
～160	23,800	43,300	62,800	83,100	102,500
～180	25,500	46,700	67,800	89,800	111,000
～200	27,200	50,100	72,900	96,600	119,400
～220	28,900	53,400	78,000	103,300	127,900
～240	30,600	56,800	83,000	110,100	136,300
～260	32,300	60,200	88,100	116,900	144,800
～280	34,000	63,600	93,200	123,600	153,200
～300	35,700	67,000	98,200	130,400	161,700

※出窓用など連結タイプの場合は上記本体価格にジョイント1ヶ所あたり5,000円を加算してください。

バルーンシェード プレーンタイプ ドラム式・B-61PD

約2倍

仕上り丈＼仕上り巾	40～50 1S	51～100 2S	101～150 3S	151～200 4S	201～250 5S	251～300 6S	301～350 7S	351～400 8S
～100	21,700	32,700	43,800	54,800	65,200	76,200	87,300	98,300
～120	23,100	35,500	48,000	60,500	72,300	84,700	97,200	109,700
～140	24,500	38,300	52,300	66,100	79,400	93,200	107,200	121,000
～160	25,900	41,200	56,600	71,800	86,500	101,800	117,100	132,400
～180	27,300	44,000	60,800	77,500	93,600	110,300	127,100	143,800
～200	28,800	46,900	65,100	83,200	100,700	118,800	137,000	155,100
～220	30,200	49,700	69,300	88,900	107,800	127,300	146,900	166,500
～240	31,600	52,500	73,600	94,500	114,900	135,800	156,900	177,800
～260	33,000	55,400	77,900	100,200	122,000	144,400	166,800	189,200
～280	34,400	58,200	82,100	105,900	129,100	152,900	176,800	200,600
～300	35,900	61,100	86,400	111,600	136,200	161,400	186,700	211,900

※出窓用など連結タイプの場合は上記本体価格にジョイント1ヶ所あたり7,000円を加算してください。

バルーンシェード プレーンタイプ コード式・B-61PC

約2倍

仕上り丈＼仕上り巾	40～50 1S	51～100 2S	101～150 3S	151～200 4S	201～250 5S
～100	14,300	25,000	35,700	46,400	56,500
～120	15,600	27,600	39,700	51,700	63,100
～140	16,900	30,300	43,700	57,000	69,800
～160	18,300	33,000	47,700	62,400	76,400
～180	19,600	35,600	51,700	67,700	83,100
～200	20,900	38,300	55,600	73,000	89,700
～220	22,200	40,900	59,600	78,300	96,400
～240	23,600	43,600	63,600	83,600	103,000
～260	24,900	46,300	67,600	89,000	109,700
～280	26,200	48,900	71,600	94,300	116,300
～300	27,600	51,600	75,600	99,600	123,000

※出窓用など連結タイプの場合は上記本体価格にジョイント1ヶ所あたり5,000円を加算してください。

バルーンシェード フリルタイプ ドラム式・B-61FD

約2倍

仕上り丈＼仕上り巾	40～50 1S	51～100 2S	101～150 3S	151～200 4S	201～250 5S	251～300 6S	301～350 7S	351～400 8S
～100	24,800	38,200	51,700	65,900	79,400	92,800	107,100	120,500
～120	26,400	41,400	56,500	72,200	87,300	102,300	118,100	133,100
～140	28,000	44,500	61,200	78,500	95,100	111,700	129,100	145,700
～160	29,500	47,700	65,900	84,800	103,000	121,100	140,100	158,200
～180	31,100	50,800	70,600	91,100	110,800	130,500	151,100	170,800
～200	32,700	53,900	75,300	97,300	118,700	139,900	162,100	183,300
～220	34,300	57,100	80,000	103,600	126,500	149,400	173,100	195,900
～240	35,800	60,200	84,700	109,900	134,400	158,800	184,100	208,500
～260	37,400	63,400	89,400	116,200	142,200	168,200	195,100	221,000
～280	39,000	66,500	94,100	122,500	150,100	177,600	206,000	233,600
～300	40,500	69,600	98,800	128,700	157,900	187,000	217,000	246,100

※出窓用など連結タイプの場合は上記本体価格にジョイント1ヶ所あたり7,000円を加算してください。

バルーンシェード フリルタイプ コード式・B-61FC

約2倍

仕上り丈＼仕上り巾	40～50 1S	51～100 2S	101～150 3S	151～200 4S	201～250 5S
～100	17,300	30,300	43,300	57,100	70,100
～120	18,800	33,300	47,800	63,000	77,500
～140	20,300	36,200	52,200	68,900	84,900
～160	21,700	39,200	56,700	74,900	92,300
～180	23,200	42,200	61,100	80,800	99,700
～200	24,700	45,100	65,500	86,700	107,100
～220	26,200	48,100	70,000	92,600	114,500
～240	27,700	51,000	74,400	98,500	121,900
～260	29,100	54,000	78,900	104,500	129,300
～280	30,600	57,000	83,300	110,400	136,700
～300	32,100	59,900	87,700	116,300	144,100

※出窓用など連結タイプの場合は上記本体価格にジョイント1ヶ所あたり5,000円を加算してください。

センタークロス フリルタイプ・S-1F　約2.5倍
E-1F　約2倍

約2.5倍仕上り巾	61～120	121～180	181～240	241～300	301～360	361～420
～100	22,400	32,300	——	——	——	——
～120	24,800	36,600	46,500	——	——	——
～140	27,900	41,000	52,100	——	——	——
～160	31,000	44,700	57,700	70,100	——	——
～180	33,500	49,000	63,300	76,900	90,600	——
～200	36,600	53,400	68,200	83,700	98,600	——
～220	39,100	57,700	73,800	90,600	106,700	122,800
～240	42,200	62,000	79,400	97,400	114,700	132,100
～260	45,300	66,400	85,000	103,600	122,800	141,400
～280	47,800	70,700	90,600	110,400	130,900	150,700
～300	50,900	75,100	96,100	117,200	138,300	160,000
約2倍仕上り巾	76～150	151～225	226～300	301～375	376～450	451～525

※アミカケのサイズについてはS-1F（約2.5倍）のみの対応です。
※上部ワンプリーツギャザー、3ッ山も選択できます。

センタークロス トリムタイプ・S-1T　約2.5倍
E-1T　約2倍

約2.5倍仕上り巾	61～120	121～180	181～240	241～300	301～360	361～420
～100	20,600	29,200	——	——	——	——
～120	23,400	33,000	42,400	——	——	——
～140	26,100	36,900	47,400	——	——	——
～160	28,900	40,700	52,300	63,800	——	——
～180	31,600	44,500	57,200	69,800	83,100	——
～200	34,200	48,400	62,200	76,000	90,300	——
～220	37,100	52,200	67,100	82,000	97,400	112,100
～240	39,700	56,200	72,100	88,100	104,500	120,400
～260	42,600	59,900	77,000	94,100	111,700	128,600
～280	45,200	63,700	81,900	100,100	118,800	136,900
～300	47,900	67,700	86,900	106,200	126,100	145,100
約2倍仕上り巾	76～150	151～225	226～300	301～375	376～450	451～525

※アミカケのサイズについてはS-1T（約2.5倍）のみの対応です。
※上部ワンプリーツギャザー、3ッ山も選択できます。

セパレート フリルタイプ・S-56F　約2.5倍
E-56F　約2倍

約2.5倍仕上り巾	～60	61～120
～100	15,800	25,300
～120	17,200	28,100
～140	19,200	31,500
～160	20,600	34,900
～180	23,300	37,600
～200	25,300	41,700
約2倍仕上り巾	～75	76～150

※上部ワンプリーツギャザー、3ッ山も選択できます。

セパレート トリムタイプ・S-56T　約2.5倍
E-56T　約2倍

約2.5倍仕上り巾	～60	61～120
～100	13,600	22,200
～120	15,300	25,300
～140	17,100	28,200
～160	18,800	31,300
～180	20,600	34,200
～200	22,300	37,100
約2倍仕上り巾	～75	76～150

※上部ワンプリーツギャザー、3ッ山も選択できます。

スカラップ フリルタイプ・S-9F・S-11F　約2.5倍
E-9F・E-11F　約2倍

約2.5倍仕上り巾	～180	181～240	241～300	301～360	361～420
～100	33,400	45,600	56,500	66,700	78,900
～120	37,400	51,000	63,300	74,800	88,400
～140	41,500	56,500	70,100	83,000	98,000
～160	45,600	61,900	76,900	91,200	107,500
～180	49,700	67,400	83,700	99,300	117,000
～200	53,800	72,800	90,500	107,500	126,500
約2倍仕上り巾	～225	226～300	301～375	376～450	451～525

※両引きも承ります。
※上部スモッグギャザー、3ッ山も選択できます。

スカラップ トリムタイプ・S-9TD・S-11TD　約2.5倍
E-9TD・E-11TD　約2倍

約2.5倍仕上り巾	～180	181～240	241～300	301～360	361～420
～100	38,800	51,500	64,600	77,300	90,300
～120	42,500	56,400	70,700	84,600	98,900
～140	46,200	61,300	76,800	92,000	107,500
～160	49,800	66,200	82,900	99,300	116,000
～180	53,500	71,100	89,100	106,700	124,600
～200	57,200	76,000	95,200	114,000	133,200
約2倍仕上り巾	～225	226～300	301～375	376～450	451～525

※両引きも承ります。
※上部スモッグギャザー、3ッ山も選択できます。

スカラップ フリルタイプ・S-10F　約2.5倍
E-10F　約2倍

約2.5倍仕上り巾	61～120	121～180	181～240	241～300	301～360	361～420
～100	21,800	32,700	42,900	53,800	64,600	75,500
～120	26,600	40,200	53,100	66,000	79,600	92,500
～140	29,300	44,200	58,500	72,800	87,800	102,000
～160	32,000	48,300	64,000	79,600	95,900	111,600
～180	34,700	52,400	69,400	86,400	104,100	121,100
～200	37,400	56,500	74,800	93,200	112,200	130,600
約2倍仕上り巾	76～150	151～225	226～300	301～375	376～450	451～525

※両引きも承ります。
※上部スモッグギャザー、3ッ山も選択できます。

スカラップ トリムタイプ・S-10TD　約2.5倍
E-10TD　約2倍

約2.5倍仕上り巾	61～120	121～180	181～240	241～300	301～360	361～420
～100	24,000	36,100	47,900	60,100	71,900	84,000
～120	26,400	39,800	52,800	66,200	79,200	92,600
～140	28,900	43,500	57,700	72,300	86,600	101,200
～160	31,300	47,100	62,600	78,400	93,900	109,700
～180	33,800	50,800	67,500	84,600	101,300	118,300
～200	36,200	54,500	72,400	90,700	108,600	126,900
約2倍仕上り巾	76～150	151～225	226～300	301～375	376～450	451～525

※両引きも承ります。
※上部スモッグギャザー、3ッ山も選択できます。

表示価格には消費税は含まれていません。

ハイギャザー フリルタイプ・S-12F / E-12F

約2.5倍 / 約2倍

約2.5倍仕上り巾	61～120	121～180	181～240	241～300	301～360	361～420
～100	20,400	29,200	37,900	46,600	56,600	65,300
～120	23,300	33,800	43,700	53,600	65,900	75,800
～140	26,300	37,900	49,600	61,200	74,600	86,300
～160	29,800	42,600	55,400	68,200	83,300	96,200
～180	32,700	46,600	61,200	75,800	92,100	106,600
～200	35,600	51,300	67,000	82,800	100,800	116,500
～220	38,500	56,000	72,900	89,800	110,100	127,000
～240	41,400	60,000	78,700	97,300	118,900	137,500
～260	44,900	64,700	84,500	104,300	127,600	147,400
～280	47,800	68,800	90,300	111,900	136,400	157,900
～300	50,700	73,400	96,200	118,900	145,100	167,800
約2倍仕上り巾	76～150	151～225	226～300	301～375	376～450	451～525

※両引きも承ります。
※3ッ山限定。

チューブトップ・S-19P

約1倍

仕上り巾 / 仕上り丈	～142
～100	8,800
～120	10,300
～140	11,700
～160	13,200
～180	14,700
～200	16,100
～220	17,600
～240	19,100
～260	20,500
～280	22,000
～300	23,400

※上部4cmの袋縫い。

ハイギャザー トリムタイプ・S-12TC / E-12TC

約2.5倍 / 約2倍

約2.5倍仕上り巾	61～120	121～180	181～240	241～300	301～360	361～420
～100	27,800	41,200	54,000	67,300	80,200	94,100
～120	30,000	44,400	58,300	72,700	86,600	101,600
～140	32,100	47,600	62,600	78,100	93,100	109,100
～160	34,300	50,800	66,900	83,500	99,500	116,600
～180	36,400	54,100	71,200	88,800	106,000	124,200
～200	38,600	57,300	75,500	94,200	112,400	131,700
～220	40,700	60,500	79,800	99,600	118,900	139,200
～240	42,900	63,700	84,100	105,000	125,300	146,700
～260	45,000	67,000	88,400	110,300	131,800	154,300
～280	47,200	70,200	92,700	115,700	138,200	161,800
～300	49,300	73,400	97,000	121,100	144,700	169,300
約2倍仕上り巾	76～150	151～225	226～300	301～375	376～450	451～525

※両引きも承ります。
※3ッ山限定。

E7254 149cm巾 3,200/m 2,140/㎡ 柄リピート たて ―cm×よこ 8.3cm

見本帳掲載 P.171

■スタイリッシュウェーブ縫製・KH KE KO

KH 約2倍 仕上り巾 / 仕上り丈	～74 1巾	75～149 2巾	150～223 3巾	224～298 4巾	299～372 5巾	373～447 6巾	448～521 7巾	522～596 8巾	597～600 9巾
～100	7,500	15,000	22,500	30,000	37,500	45,000	52,500	60,000	67,500
～120	8,500	17,000	25,500	34,000	42,500	51,000	59,500	68,000	76,500
～140	9,600	19,200	28,800	38,400	48,000	57,600	67,200	76,800	86,400
～160	10,600	21,200	31,800	42,400	53,000	63,600	74,200	84,800	95,400
～180	11,700	23,400	35,100	46,800	58,500	70,200	81,900	93,600	105,300
～200	12,800	25,600	38,400	51,200	64,000	76,800	89,600	102,400	115,200
～220	13,800	27,600	41,400	55,200	69,000	82,800	96,600	110,400	124,200
～240	14,900	29,800	44,700	59,600	74,500	89,400	104,300	119,200	134,100
～260	15,900	31,800	47,700	63,600	79,500	95,400	111,300	127,200	143,100
～280	17,000	34,000	51,000	68,000	85,000	102,000	119,000	136,000	153,000
～300	18,100	36,200	54,300	72,400	90,500	108,600	126,700	144,800	162,900
KE 約1.5倍仕上り巾	～98	99～196	197～298	299～396	397～496	497～596	597～694	695～794	795～800
KO 約1.5倍仕上り巾	～100	101～200	201～324	325～424	425～550	551～600			

●タッセルなし

※1巾での両引きはできません。
※2巾使いは、3ッ山両引きの場合、最大仕上り巾は上記と異なります。(P398参照)
※KEは2ッ山限定、KOは1ッ山限定。
※KH・KOは300cm、KEは400cmを超える仕上り巾は両引きのみになります。
※形態安定加工により風合いに変化が生じる場合があります。

■ハイグレード縫製・SH SE ■ニューシンプル縫製・SO ■フラット縫製・AP

SH 約2倍 仕上り巾 / 仕上り丈	～74 1巾	75～149 2巾	150～223 3巾	224～298 4巾	299～372 5巾	373～447 6巾	448～521 7巾	522～596 8巾	597～670 9巾	10巾
～100	7,000	14,000	21,000	28,000	35,000	42,000	49,000	56,000	63,000	70,000
～120	8,000	16,000	24,000	32,000	40,000	48,000	56,000	64,000	72,000	80,000
～140	9,000	18,000	27,000	36,000	45,000	54,000	63,000	72,000	81,000	90,000
～160	10,000	20,000	30,000	40,000	50,000	60,000	70,000	80,000	90,000	100,000
～180	11,000	22,000	33,000	44,000	55,000	66,000	77,000	88,000	99,000	110,000
～200	12,000	24,000	36,000	48,000	60,000	72,000	84,000	96,000	108,000	120,000
～220	13,000	26,000	39,000	52,000	65,000	78,000	91,000	104,000	117,000	130,000
～240	14,000	28,000	42,000	56,000	70,000	84,000	98,000	112,000	126,000	140,000
～260	15,000	30,000	45,000	60,000	75,000	90,000	105,000	120,000	135,000	150,000
～280	16,000	32,000	48,000	64,000	80,000	96,000	112,000	128,000	144,000	160,000
～300	17,000	34,000	51,000	68,000	85,000	102,000	119,000	136,000	153,000	170,000
SE 約1.5倍仕上り巾	～98	99～196	197～298	299～396	397～496	497～596	597～694	695～794	795～894	895～992
SO 約1.5倍仕上り巾	～100	101～200	201～324	325～424	425～550	551～650	651～774			
AP 約1倍仕上り巾	～133	134～266	267～411	412～560	561～705	706～854				

●タッセルなし

※SH、SE、SOは1巾での両引きはできません。
※SHの2巾使いは、3ッ山両引きの場合、最大仕上り巾は上記と異なります。(P398参照)
※SEは2ッ山、SOは1ッ山、APはヒダなし。

■リウェーブ縫製・G2

約2倍

仕上り巾 / 仕上り丈	～124 2巾	125～224 3巾	225～300 4巾	301～374 5巾	375～450 6巾	451～524 7巾	525～600 8巾
～100	18,200	27,300	36,400	45,500	54,600	63,700	72,800
～120	20,600	30,900	41,200	51,500	61,800	72,100	82,400
～140	23,200	34,800	46,400	58,000	69,600	81,200	92,800
～160	25,600	38,400	51,200	64,000	76,800	89,600	102,400
～180	28,200	42,300	56,400	70,500	84,600	98,700	112,800
～200	30,600	45,900	61,200	76,500	91,800	107,100	122,400
～220	33,000	49,500	66,000	82,500	99,000	115,500	132,000
～240	35,600	53,400	71,200	89,000	106,800	124,600	142,400
～260	38,000	57,000	76,000	95,000	114,000	133,000	152,000
～280	40,600	60,900	81,200	101,500	121,800	142,100	162,400
～300	43,000	64,500	86,000	107,500	129,000	150,500	172,000

●タッセルなし

※3ッ山限定。1巾での両引きはできません。
※300cmを超える仕上り巾は両引きのみになります。
※片引きで300cmを超える400cmまでの場合は、別途料金が必要となります。詳しくは担当営業までお問い合せください。

プレーンシェード ドラム式・R-61PD

仕上り巾 / 仕上り丈	30～50	51～90	91～140	141～190	191～240	241～288	289～290	291～340	341～400
～100	22,100	24,900	30,400	39,700	45,200	50,400	56,600	62,000	68,100
～120	23,500	26,300	32,100	42,400	48,200	53,800	60,900	66,700	73,100
～140	24,800	27,600	33,700	45,000	51,200	57,100	65,200	71,400	78,100
～160	26,100	28,900	35,400	47,700	54,200	60,500	69,600	76,100	83,200
～180	27,400	30,200	37,100	50,300	57,200	63,800	73,900	80,700	88,200
～200	28,800	31,600	38,800	53,000	60,200	67,200	78,200	85,400	93,200
～220	30,100	32,900	40,400	55,700	63,200	70,500	82,600	90,100	98,200
～240	31,400	34,200	42,100	58,300	66,200	73,900	86,900	94,800	103,300
～260	32,800	35,600	43,800	61,000	69,200	77,200	91,200	99,500	108,300
～280	34,100	36,900	45,500	63,600	72,200	80,600	95,600	104,100	113,300
～300	35,400	38,200	47,100	66,300	75,200	83,900	99,900	108,800	118,300

※仕上り巾39cm以下の場合、仕上り丈は200cmまでになります。

プレーンシェード コード式・R-61PC

仕上り巾 / 仕上り丈	18～50	51～90	91～140	141～190	191～240
～100	14,800	17,400	22,800	32,000	37,400
～120	16,200	18,800	24,500	34,700	40,400
～140	17,500	20,100	26,100	37,300	43,400
～160	18,800	21,400	27,800	40,000	46,400
～180	20,100	22,700	29,500	42,600	49,400
～200	21,500	24,100	31,200	45,300	52,400
～220	22,800	25,400	32,800	48,000	55,400
～240	24,100	26,700	34,500	50,600	58,400
～260	25,500	28,100	36,200	53,300	61,400
～280	26,800	29,400	37,900	55,900	64,400
～300	28,100	30,700	39,500	58,600	67,400

表示価格には消費税は含まれていません。

■ギャザー縫製・SG

約2倍

仕上り丈＼仕上り巾	75～149 2巾	150～223 3巾	224～298 4巾	299～372 5巾	373～447 6巾	448～521 7巾	522～596 8巾
～100	14,800	22,200	29,600	37,000	44,400	51,800	59,200
～120	16,800	25,200	33,600	42,000	50,400	58,800	67,200
～140	19,000	28,500	38,000	47,500	57,000	66,500	76,000
～160	21,000	31,500	42,000	52,500	63,000	73,500	84,000
～180	23,200	34,800	46,400	58,000	69,600	81,200	92,800
～200	25,400	38,100	50,800	63,500	76,200	88,900	101,600
～220	27,400	41,100	54,800	68,500	82,200	95,900	109,600
～240	29,600	44,400	59,200	74,000	88,800	103,600	118,400
～260	31,600	47,400	63,200	79,000	94,800	110,600	126,400
～280	33,800	50,700	67,600	84,500	101,400	118,300	135,200
～300	36,000	54,000	72,000	90,000	108,000	126,000	144,000

※ワンプリーツギャザー、またはスモックギャザーが選択できます。　●タッセルなし

シェイパーシェード ドラム式・R-65PD

仕上り丈＼仕上り巾	30～50	51～90	91～140	141～190	191～240	241～288	289～290	291～340	341～400
～100	34,400	34,400	49,000	56,600	70,900	74,700	82,300	99,300	103,100
～120	37,200	37,200	53,100	61,900	77,600	82,000	90,900	109,100	113,500
～140	40,000	40,000	57,000	67,100	84,200	89,200	99,400	118,800	123,900
～160	42,700	42,700	61,000	72,400	90,800	96,500	107,900	128,600	134,300
～180	45,500	45,500	64,900	77,600	97,400	103,700	116,400	138,300	144,600
～200	48,200	48,200	68,900	82,800	104,100	111,000	125,000	148,100	155,000
～220	51,000	51,000	72,900	88,100	110,700	118,300	133,500	157,900	165,400
～240	53,800	53,800	76,800	93,300	117,300	125,500	142,000	167,600	175,800
～260	56,500	56,500	80,900	98,600	124,000	132,800	150,600	177,400	186,200
～280	59,300	59,300	84,800	103,800	130,600	140,000	159,100	187,100	196,600
～300	62,000	62,000	88,700	109,000	137,200	147,300	167,600	196,900	207,000

※仕上り巾39cm以下の場合、仕上り丈は200cmまでになります。

シェイパーシェード コード式・R-65PC

仕上り丈＼仕上り巾	18～50	51～90	91～140	141～190	191～240
～100	24,400	24,400	34,400	42,000	45,800
～120	27,200	27,200	37,900	46,700	51,200
～140	30,000	30,000	41,300	51,400	56,500
～160	32,800	32,800	44,700	56,100	61,800
～180	35,600	35,600	48,100	60,800	67,100
～200	38,300	38,300	51,500	65,400	72,400
～220	41,100	41,100	54,900	70,100	77,700
～240	43,900	43,900	58,300	74,800	83,000
～260	46,700	46,700	61,800	79,500	88,400
～280	49,500	49,500	65,200	84,200	93,700
～300	52,200	52,200	68,500	88,800	98,900

ピーコックシェード コード式・R-62PC

仕上り丈＼仕上り巾	60～86	87～125
～120	27,900	45,200
～140	29,800	49,100
～160	31,700	52,900
～180	33,700	56,800
～200	35,600	60,600
～220	37,500	64,500
～240	39,400	68,300

ロールカーテン プレーンタイプ・Q-1P

仕上り丈＼仕上り巾	～80	81～120	121～140	141～142	143～195
～ 50	23,800	26,000	28,100	30,300	34,800
～ 80	24,800	27,000	29,100	31,300	36,700
～120	27,800	31,200	33,600	36,000	43,400
～150	31,300	34,900	37,600	40,200	49,200
～200	35,900	39,400	42,300	47,100	58,600
～240	39,800	43,600	46,700	54,000	67,400

※仕上り巾140cm以上は巾継ぎが入ります。
※製作可能寸法は巾：丈＝1：4が限度です。
※電動タイプ（Q-1PA）は23,000円を加算してください。（リモコン代はサービス）

バルーンシェード プレーンタイプ ドラム式・B-11PD

約2倍

仕上り丈＼仕上り巾	40～50 1S	51～100 2S	101～150 3S	151～200 4S	201～250 5S	251～300 6S	301～350 7S	351～400 8S
～100	22,500	34,300	46,200	58,000	69,100	80,900	92,800	104,600
～120	24,000	37,400	50,800	64,200	76,900	90,300	103,700	117,100
～140	25,600	40,500	55,500	70,500	84,700	99,600	114,700	129,600
～160	27,100	43,600	60,200	76,700	92,500	109,000	125,600	142,100
～180	28,700	46,800	64,900	83,000	100,300	118,400	136,600	154,600
～200	30,300	49,900	69,600	89,200	108,200	127,800	147,500	167,100
～220	31,800	53,000	74,300	95,500	116,000	137,200	158,500	179,600
～240	33,400	56,100	79,000	101,700	123,800	146,600	169,400	192,100
～260	35,000	59,300	83,700	108,000	131,600	155,900	180,300	204,700
～280	36,500	62,400	88,400	114,300	139,400	165,300	191,300	217,200
～300	38,100	65,500	93,100	120,500	147,300	174,700	202,200	229,700

※出窓用など連結タイプの場合は上記本体価格にジョイント1ヶ所あたり7,000円を加算してください。

バルーンシェード プレーンタイプ コード式・B-11PC

約2倍

仕上り丈＼仕上り巾	40～50 1S	51～100 2S	101～150 3S	151～200 4S	201～250 5S
～100	15,600	27,600	39,600	51,600	62,800
～120	17,100	30,700	44,200	57,800	70,600
～140	18,700	33,800	48,900	64,100	78,400
～160	20,200	36,900	53,600	70,300	86,200
～180	21,800	40,100	58,300	76,600	94,000
～200	23,400	43,200	63,000	82,800	101,900
～220	24,900	46,300	67,700	89,100	109,700
～240	26,500	49,400	72,400	95,300	117,500
～260	28,100	52,600	77,100	101,600	125,300
～280	29,600	55,700	81,800	107,900	133,100
～300	31,200	58,800	86,500	114,100	141,000

※出窓用など連結タイプの場合は上記本体価格にジョイント1ヶ所あたり5,000円を加算してください。

バルーンシェード フリルタイプ ドラム式・B-11FD

約2倍

仕上り丈＼仕上り巾	40～50 1S	51～100 2S	101～150 3S	151～200 4S	201～250 5S	251～300 6S	301～350 7S	351～400 8S
～100	25,600	39,800	54,000	69,000	83,200	97,400	112,500	126,600
～120	27,300	43,100	59,100	75,700	91,600	107,500	124,200	140,100
～140	29,000	46,500	64,100	82,500	100,100	117,600	136,000	153,500
～160	30,700	49,900	69,200	89,200	108,500	127,700	147,800	167,000
～180	32,400	53,200	74,200	95,900	116,900	137,800	159,600	180,400
～200	34,000	56,600	79,300	102,700	125,300	147,900	171,400	193,900
～220	35,700	60,000	84,300	109,400	133,700	158,000	183,100	207,400
～240	37,400	63,300	89,400	116,100	142,100	168,100	194,900	220,800
～260	39,100	66,700	94,400	122,800	150,600	178,200	206,700	234,300
～280	40,800	70,100	99,500	129,600	159,000	188,300	218,500	247,800
～300	42,500	73,400	104,500	136,300	167,400	198,300	230,300	261,200

※出窓用など連結タイプの場合は上記本体価格にジョイント1ヶ所あたり7,000円を加算してください。

バルーンシェード フリルタイプ コード式・B-11FC

約2倍

仕上り丈＼仕上り巾	40～50 1S	51～100 2S	101～150 3S	151～200 4S	201～250 5S
～100	18,700	33,100	47,400	62,600	76,900
～120	20,400	36,400	52,500	69,300	85,300
～140	22,100	39,800	57,500	76,100	93,800
～160	23,800	43,200	62,600	82,800	102,200
～180	25,500	46,500	67,600	89,500	110,600
～200	27,100	49,900	72,700	96,300	119,000
～220	28,800	53,300	77,700	103,000	127,400
～240	30,500	56,600	82,800	109,700	135,800
～260	32,200	60,000	87,800	116,400	144,300
～280	33,900	63,400	92,900	123,200	152,700
～300	35,600	66,700	97,900	129,900	161,100

※出窓用など連結タイプの場合は上記本体価格にジョイント1ヶ所あたり5,000円を加算してください。

バルーンシェード プレーンタイプ ドラム式・B-61PD

約2倍

仕上り丈＼仕上り巾	40～50 1S	51～100 2S	101～150 3S	151～200 4S	201～250 5S	251～300 6S	301～350 7S	351～400 8S
～100	21,600	32,600	43,700	54,700	65,000	76,000	87,100	98,100
～120	23,000	35,400	47,900	60,300	72,100	84,500	97,000	109,400
～140	24,500	38,300	52,200	66,000	79,200	93,000	106,900	120,700
～160	25,900	41,100	56,400	71,700	86,300	101,500	116,800	132,000
～180	27,300	43,900	60,700	77,300	93,300	110,000	126,700	143,400
～200	28,700	46,800	64,900	83,000	100,400	118,500	136,600	154,700
～220	30,100	49,600	69,200	88,600	107,500	127,000	146,500	166,000
～240	31,500	52,400	73,400	94,300	114,600	135,500	156,400	177,300
～260	32,900	55,200	77,600	99,900	121,600	143,900	166,300	188,600
～280	34,400	58,100	81,900	105,600	128,700	152,400	176,200	200,000
～300	35,800	60,900	86,100	111,300	135,800	160,900	186,100	211,300

※出窓用など連結タイプの場合は上記本体価格にジョイント1ヶ所あたり7,000円を加算してください。

バルーンシェード プレーンタイプ コード式・B-61PC

約2倍

仕上り丈＼仕上り巾	40～50 1S	51～100 2S	101～150 3S	151～200 4S	201～250 5S
～100	14,200	24,900	35,600	46,300	56,300
～120	15,600	27,600	39,600	51,600	63,000
～140	16,900	30,200	43,600	56,900	69,600
～160	18,200	32,900	47,500	62,200	76,200
～180	19,500	35,500	51,500	67,500	82,800
～200	20,900	38,200	55,500	72,800	89,500
～220	22,200	40,800	59,500	78,100	96,100
～240	23,500	43,500	63,500	83,400	102,700
～260	24,800	46,100	67,400	88,700	109,400
～280	26,200	48,800	71,400	94,000	116,000
～300	27,500	51,400	75,400	99,300	122,600

※出窓用など連結タイプの場合は上記本体価格にジョイント1ヶ所あたり5,000円を加算してください。

バルーンシェード フリルタイプ ドラム式・B-61FD

約2倍

仕上り丈＼仕上り巾	40～50 1S	51～100 2S	101～150 3S	151～200 4S	201～250 5S	251～300 6S	301～350 7S	351～400 8S
～100	24,800	38,200	51,600	65,800	79,200	92,600	106,800	120,200
～120	26,400	41,300	56,300	72,000	87,100	102,000	117,800	132,700
～140	27,900	44,400	61,000	78,300	94,900	111,400	128,700	145,200
～160	29,500	47,500	65,700	84,500	102,700	120,800	139,700	157,700
～180	31,100	50,700	70,400	90,800	110,500	130,100	150,600	170,300
～200	32,600	53,800	75,100	97,000	118,300	139,500	161,600	182,800
～220	34,200	56,900	79,800	103,300	126,200	148,900	172,500	195,300
～240	35,700	60,100	84,500	109,600	134,000	158,300	183,500	207,800
～260	37,300	63,200	89,200	115,800	141,800	167,700	194,400	220,300
～280	38,900	66,300	93,800	122,100	149,600	177,000	205,400	232,800
～300	40,400	69,400	98,500	128,300	157,400	186,400	216,300	245,300

※出窓用など連結タイプの場合は上記本体価格にジョイント1ヶ所あたり7,000円を加算してください。

バルーンシェード フリルタイプ コード式・B-61FC

約2倍

仕上り丈＼仕上り巾	40～50 1S	51～100 2S	101～150 3S	151～200 4S	201～250 5S
～100	17,300	30,300	43,200	57,000	69,900
～120	18,700	33,200	47,700	62,900	77,300
～140	20,200	36,200	52,100	68,800	84,700
～160	21,700	39,100	56,500	74,700	92,100
～180	23,200	42,000	60,900	80,500	99,400
～200	24,600	45,000	65,400	86,400	106,800
～220	26,100	47,900	69,800	92,300	114,200
～240	27,600	50,900	74,200	98,200	121,500
～260	29,100	53,800	78,600	104,100	128,900
～280	30,500	56,800	83,000	110,000	136,300
～300	32,000	59,700	87,500	115,900	143,700

※出窓用など連結タイプの場合は上記本体価格にジョイント1ヶ所あたり5,000円を加算してください。

センタークロス フリルタイプ・S-1F　約2.5倍
E-1F　約2倍

約2.5倍仕上り巾	60～119	120～178	179～238	239～298	299～357	358～417
～100	22,300	32,200	——	——	——	——
～120	24,800	36,500	46,400	——	——	——
～140	27,900	40,200	52,000	——	——	——
～160	30,900	44,500	57,500	69,900	——	——
～180	33,400	48,900	63,100	76,700	90,300	——
～200	36,500	53,200	68,000	83,500	98,300	——
～220	39,000	57,500	73,600	90,300	106,300	122,400
～240	42,100	61,800	79,200	96,500	114,400	131,700
～260	45,200	66,200	84,700	103,300	122,400	141,000
～280	47,600	70,500	90,300	110,100	129,800	150,200
～300	50,700	74,800	95,800	116,900	137,900	159,500
約2倍仕上り巾	75～149	150～223	224～298	299～372	373～447	448～521

※アミカケのサイズについてはS-1F（約2.5倍）のみの対応です。
※上部ワンプリーツギャザー、3ッ山も選択できます。

センタークロス トリムタイプ・S-1T　約2.5倍
E-1T　約2倍

約2.5倍仕上り巾	60～119	120～178	179～238	239～298	299～357	358～417
～100	20,400	29,200	——	——	——	——
～120	23,100	33,000	42,300	——	——	——
～140	25,800	36,700	47,200	——	——	——
～160	28,600	40,700	52,200	63,600	——	——
～180	31,300	44,400	57,100	69,700	82,600	——
～200	34,100	48,300	62,000	75,700	89,800	——
～220	36,700	52,100	67,000	81,800	96,900	111,800
～240	39,400	55,900	71,800	87,800	104,000	120,000
～260	42,200	59,800	76,900	93,800	111,200	128,300
～280	44,900	63,600	81,700	99,900	118,300	136,500
～300	47,700	67,500	86,600	105,900	125,500	144,700
約2倍仕上り巾	75～149	150～223	224～298	299～372	373～447	448～521

※アミカケのサイズについてはS-1T（約2.5倍）のみの対応です。
※上部ワンプリーツギャザー、3ッ山も選択できます。

セパレート フリルタイプ・S-56F　約2.5倍
E-56F　約2倍

約2.5倍仕上り巾	～59	60～119
～100	15,800	25,300
～120	17,100	28,000
～140	19,200	31,400
～160	20,500	34,800
～180	23,200	37,500
～200	25,300	41,500
約2倍仕上り巾	～74	75～149

※上部ワンプリーツギャザー、3ッ山も選択できます。

セパレート トリムタイプ・S-56T　約2.5倍
E-56T　約2倍

約2.5倍仕上り巾	～59	60～119
～100	13,600	22,200
～120	15,300	25,200
～140	17,100	28,200
～160	18,800	31,100
～180	20,500	34,100
～200	22,300	37,000
約2倍仕上り巾	～74	75～149

※上部ワンプリーツギャザー、3ッ山も選択できます。

スカラップ フリルタイプ・S-9F・S-11F　約2.5倍
E-9F・E-11F　約2倍

約2.5倍仕上り巾	～178	179～238	239～298	299～357	358～417
～100	33,300	45,400	56,300	66,500	78,700
～120	37,300	50,900	63,100	74,600	88,100
～140	41,400	56,300	69,800	82,700	97,600
～160	45,400	61,700	76,600	90,800	107,100
～180	49,500	67,100	83,400	99,000	116,600
～200	53,600	72,600	90,200	107,100	126,100
約2倍仕上り巾	～223	224～298	299～372	373～447	448～521

※両引きも承ります。
※上部スモッグギャザー、3ッ山も選択できます。

スカラップ トリムタイプ・S-9TD・S-11TD　約2.5倍
E-9TD・E-11TD　約2倍

約2.5倍仕上り巾	～178	179～238	239～298	299～357	358～417
～100	38,800	51,500	64,200	77,200	89,900
～120	42,400	56,400	70,300	84,500	98,400
～140	46,100	61,200	76,400	91,800	107,000
～160	49,800	66,100	82,500	99,200	115,500
～180	53,400	71,000	88,600	106,500	124,100
～200	57,100	75,900	94,700	113,800	132,600
約2倍仕上り巾	～223	224～298	299～372	373～447	448～521

※両引きも承ります。
※上部スモッグギャザー、3ッ山も選択できます。

スカラップ フリルタイプ・S-10F　約2.5倍
E-10F　約2倍

約2.5倍仕上り巾	60～119	120～178	179～238	239～298	299～357	358～417
～100	21,700	32,600	42,700	53,600	64,400	75,300
～120	26,500	40,000	52,900	65,800	79,300	92,200
～140	29,200	44,100	58,300	72,600	87,500	101,700
～160	31,900	48,200	63,700	79,300	95,600	111,200
～180	34,600	52,200	69,200	86,100	103,700	120,700
～200	37,300	56,300	74,600	92,900	111,900	130,100
約2倍仕上り巾	75～149	150～223	224～298	299～372	373～447	448～521

※両引きも承ります。
※上部スモッグギャザー、3ッ山も選択できます。

スカラップ トリムタイプ・S-10TD　約2.5倍
E-10TD　約2倍

約2.5倍仕上り巾	60～119	120～178	179～238	239～298	299～357	358～417
～100	24,000	36,100	47,900	59,700	71,800	83,600
～120	26,400	39,700	52,800	65,800	79,100	92,100
～140	28,800	43,400	57,600	71,900	86,400	100,700
～160	31,300	47,100	62,500	78,000	93,800	109,200
～180	33,700	50,700	67,400	84,100	101,100	117,800
～200	36,200	54,400	72,300	90,200	108,400	126,300
約2倍仕上り巾	75～149	150～223	224～298	299～372	373～447	448～521

※両引きも承ります。
※上部スモッグギャザー、3ッ山も選択できます。

表示価格には消費税は含まれていません。

ハイギャザー フリルタイプ・S-12F　約2.5倍
E-12F　約2倍

約2.5倍仕上り巾	60～119	120～178	179～238	239～298	299～357	358～417
～100	20,400	29,100	37,800	46,500	56,400	65,100
～120	23,300	33,700	43,600	53,500	65,700	75,500
～140	26,200	37,800	49,400	61,000	74,400	86,000
～160	29,700	42,400	55,200	68,000	83,100	95,900
～180	32,600	46,500	61,000	75,500	91,800	106,300
～200	35,500	51,200	66,800	82,500	100,500	116,200
～220	38,400	55,800	72,600	89,500	109,800	126,700
～240	41,300	59,900	78,500	97,000	118,500	137,100
～260	44,800	64,500	84,300	104,000	127,200	147,000
～280	47,700	68,600	90,100	111,600	135,900	157,400
～300	50,600	73,200	95,900	118,500	144,700	167,300
約2倍仕上り巾	75～149	150～223	224～298	299～372	373～447	448～521

※両引きも承ります。
※3ッ山限定。

チューブトップ・S-19P
約1倍

仕上り巾 / 仕上り丈	～141
～100	8,800
～120	10,200
～140	11,700
～160	13,200
～180	14,600
～200	16,100
～220	17,500
～240	19,000
～260	20,400
～280	21,900
～300	23,400

※上部4cmの袋縫い。

ハイギャザー トリムタイプ・S-12TC　約2.5倍
E-12TC　約2倍

約2.5倍仕上り巾	60～119	120～178	179～238	239～298	299～357	358～417
～100	27,800	41,100	54,000	66,800	80,100	93,500
～120	30,000	44,300	58,200	72,100	86,500	101,000
～140	32,100	47,600	62,500	77,500	93,000	108,500
～160	34,200	50,800	66,800	82,900	99,400	116,000
～180	36,400	54,000	71,100	88,200	105,800	123,500
～200	38,500	57,200	75,400	93,600	112,300	131,000
～220	40,700	60,400	79,700	98,900	118,700	138,500
～240	42,800	63,600	84,000	104,300	125,100	146,000
～260	45,000	66,900	88,300	109,700	131,600	153,500
～280	47,100	70,100	92,600	115,000	138,000	161,000
～300	49,200	73,300	96,800	120,400	144,400	168,500
約2倍仕上り巾	75～149	150～223	224～298	299～372	373～447	448～521

※両引きも承ります。
※3ッ山限定。

E7255 100cm巾 1,700/m 1,700/㎡ 柄リピート たて 6.3cm×よこ ー cm

見本帳掲載 P.172

■スタイリッシュウェーブ縫製・KH KE KO

KH 約2倍 仕上り巾 / 仕上り丈	～50 1巾	51～100 2巾	101～150 3巾	151～200 4巾	201～250 5巾	251～300 6巾	301～350 7巾	351～400 8巾	401～450 9巾	451～500 10巾
～100	4,300	8,600	12,900	17,200	21,500	25,800	30,100	34,400	38,700	43,000
～120	4,800	9,600	14,400	19,200	24,000	28,800	33,600	38,400	43,200	48,000
～140	5,300	10,600	15,900	21,200	26,500	31,800	37,100	42,400	47,700	53,000
～160	5,900	11,800	17,700	23,600	29,500	35,400	41,300	47,200	53,100	59,000
～180	6,400	12,800	19,200	25,600	32,000	38,400	44,800	51,200	57,600	64,000
～200	7,200	14,400	21,600	28,800	36,000	43,200	50,400	57,600	64,800	72,000
～220	7,700	15,400	23,100	30,800	38,500	46,200	53,900	61,600	69,300	77,000
～240	8,300	16,600	24,900	33,200	41,500	49,800	58,100	66,400	74,700	83,000
～260	8,800	17,600	26,400	35,200	44,000	52,800	61,600	70,400	79,200	88,000
～280	9,400	18,800	28,200	37,600	47,000	56,400	65,800	75,200	84,600	94,000
～300	9,900	19,800	29,700	39,600	49,500	59,400	69,300	79,200	89,100	99,000
KE 約1.5倍仕上り巾	～62	63～124	125～200	201～266	267～333	334～400	401～466	467～533	534～600	601～668
KO 約1.5倍仕上り巾	～62	63～124	125～200	201～274	275～350	351～424	425～500			

●タッセルなし

※1巾での両引きはできません。
※2巾使いは、3ッ山両引きの場合、最大仕上り巾は上記と異なります。(P398参照)
※KEは2ッ山限定、KOは1ッ山限定。
※KH・KOは300cm、KEは400cmを超える仕上り巾は両引きのみになります。
※形態安定加工により風合いに変化が生じる場合があります。

■ハイグレード縫製・SH SE ■ニューシンプル縫製・SO ■フラット縫製・AP

SH 約2倍 仕上り巾 / 仕上り丈	～50 1巾	51～100 2巾	101～150 3巾	151～200 4巾	201～250 5巾	251～300 6巾	301～350 7巾	351～400 8巾	401～450 9巾	451～500 10巾
～100	4,000	8,000	12,000	16,000	20,000	24,000	28,000	32,000	36,000	40,000
～120	4,500	9,000	13,500	18,000	22,500	27,000	31,500	36,000	40,500	45,000
～140	5,000	10,000	15,000	20,000	25,000	30,000	35,000	40,000	45,000	50,000
～160	5,500	11,000	16,500	22,000	27,500	33,000	38,500	44,000	49,500	55,000
～180	6,000	12,000	18,000	24,000	30,000	36,000	42,000	48,000	54,000	60,000
～200	6,700	13,400	20,100	26,800	33,500	40,200	46,900	53,600	60,300	67,000
～220	7,200	14,400	21,600	28,800	36,000	43,200	50,400	57,600	64,800	72,000
～240	7,700	15,400	23,100	30,800	38,500	46,200	53,900	61,600	69,300	77,000
～260	8,200	16,400	24,600	32,800	41,000	49,200	57,400	65,600	73,800	82,000
～280	8,700	17,400	26,100	34,800	43,500	52,200	60,900	69,600	78,300	87,000
～300	9,200	18,400	27,600	36,800	46,000	55,200	64,400	73,600	82,800	92,000
SE 約1.5倍仕上り巾	～62	63～124	125～200	201～266	267～333	334～400	401～466	467～533	534～600	601～668
SO 約1.5倍仕上り巾	～62	63～124	125～200	201～274	275～350	351～424	425～500			
AP 約1倍仕上り巾	～84	85～168	169～264	265～364	365～460	461～560	561～656	657～756	757～852	

●タッセルなし

※SH、SE、SOは1巾での両引きはできません。
※SHの2巾使いは、3ッ山両引きの場合、最大仕上り巾は上記と異なります。(P398参照)
※SEは2ッ山、SOは1ッ山、APはヒダなし。

■リウェーブ縫製・G2

約2倍

仕上り巾 / 仕上り丈	75～124 3巾	125～200 4巾	201～250 5巾	251～300 6巾	301～350 7巾	351～400 8巾	401～450 9巾
～100	16,200	21,600	27,000	32,400	37,800	43,200	48,600
～120	18,000	24,000	30,000	36,000	42,000	48,000	54,000
～140	20,400	27,200	34,000	40,800	47,600	54,400	61,200
～160	22,200	29,600	37,000	44,400	51,800	59,200	66,600
～180	24,300	32,400	40,500	48,600	56,700	64,800	72,900
～200	27,000	36,000	45,000	54,000	63,000	72,000	81,000
～220	28,800	38,400	48,000	57,600	67,200	76,800	86,400
～240	30,900	41,200	51,500	61,800	72,100	82,400	92,700
～260	32,700	43,600	54,500	65,400	76,300	87,200	98,100
～280	34,800	46,400	58,000	69,600	81,200	92,800	104,400
～300	36,600	48,800	61,000	73,200	85,400	97,600	109,800

●タッセルなし

※3ッ山限定。1巾での両引きはできません。
※300cmを超える仕上り巾は両引きのみになります。
※片引きで300cmを超える400cmまでの場合は、別途料金が必要となります。詳しくは担当営業までお問い合せください。

プレーンシェード ドラム式・R-61PD

仕上り巾 / 仕上り丈	30～50	51～92	93～140	141～190	191～240	241～288	289～340	341～384	385～400
～100	20,300	23,200	30,600	36,100	43,600	48,900	56,600	61,700	66,800
～120	21,400	24,300	32,400	38,200	46,400	52,000	60,400	65,800	71,600
～140	22,900	25,800	34,800	41,100	50,300	56,400	65,700	71,600	78,300
～160	23,900	26,800	36,500	43,100	52,900	59,400	69,500	75,700	83,100
～180	25,000	27,900	38,200	45,200	55,600	62,500	73,100	79,700	87,700
～200	26,000	28,900	39,900	47,300	58,400	65,500	76,900	83,800	92,500
～220	26,500	29,400	40,900	48,500	60,100	67,400	79,200	86,400	95,600
～240	27,500	30,400	42,600	50,500	62,800	70,500	83,000	90,500	100,400
～260	29,100	32,000	45,000	53,400	66,800	75,000	88,300	96,300	107,100
～280	30,100	33,000	46,800	55,500	69,400	77,900	92,000	100,300	111,900
～300	31,100	34,000	48,500	57,600	72,100	81,000	95,700	104,400	116,600

※仕上り巾39cm以下の場合、仕上り丈は200cmまでになります。

プレーンシェード コード式・R-61PC

仕上り巾 / 仕上り丈	18～50	51～92	93～140	141～190	191～240
～100	13,000	15,800	23,000	28,400	35,800
～120	14,100	16,900	24,800	30,500	38,600
～140	15,600	18,400	27,200	33,400	42,500
～160	16,600	19,400	28,900	35,400	45,100
～180	17,700	20,500	30,600	37,500	47,800
～200	18,700	21,500	32,300	39,600	50,600
～220	19,200	22,000	33,300	40,800	52,300
～240	20,200	23,000	35,000	42,800	55,000
～260	21,800	24,600	37,400	45,700	59,000
～280	22,800	25,600	39,200	47,800	61,600
～300	23,800	26,600	40,900	49,900	64,300

表示価格には消費税は含まれていません。

■ギャザー縫製・SG

約2倍

仕上り丈＼仕上り巾	51～100 2巾	101～150 3巾	151～200 4巾	201～250 5巾	251～300 6巾	301～350 7巾	351～400 8巾
～100	8,600	12,900	17,200	21,500	25,800	30,100	34,400
～120	10,200	15,300	20,400	25,500	30,600	35,700	40,800
～140	11,400	17,100	22,800	28,500	34,200	39,900	45,600
～160	12,600	18,900	25,200	31,500	37,800	44,100	50,400
～180	13,800	20,700	27,600	34,500	41,400	48,300	55,200
～200	15,000	22,500	30,000	37,500	45,000	52,500	60,000
～220	16,200	24,300	32,400	40,500	48,600	56,700	64,800
～240	17,600	26,400	35,200	44,000	52,800	61,600	70,400
～260	18,800	28,200	37,600	47,000	56,400	65,800	75,200
～280	20,000	30,000	40,000	50,000	60,000	70,000	80,000
～300	21,200	31,800	42,400	53,000	63,600	74,200	84,800

※ワンプリーツギャザー、またはスモックギャザーが選択できます。　●タッセルなし

シェイパーシェード ドラム式・R-65PD

仕上り丈＼仕上り巾	30～50	51～92	93～140	141～190	191～240	241～288	289～340	341～384	385～400
～100	32,600	32,600	49,300	53,000	69,400	73,100	92,200	95,900	101,800
～120	35,100	35,100	53,300	57,700	75,700	80,100	100,700	105,100	111,900
～140	38,400	38,400	58,400	63,800	84,000	89,400	111,900	117,200	125,300
～160	40,800	40,800	62,500	68,500	90,200	96,200	120,400	126,400	135,500
～180	43,300	43,300	66,500	73,100	96,600	103,200	128,800	135,400	145,500
～200	45,700	45,700	70,400	77,700	103,000	110,200	137,400	144,600	155,600
～220	47,400	47,400	73,400	80,900	107,600	115,100	143,600	151,100	162,800
～240	49,900	49,900	77,400	85,500	114,000	122,100	152,200	160,300	173,000
～260	53,100	53,100	82,500	91,700	122,200	131,400	163,300	172,400	186,300
～280	55,600	55,600	86,500	96,300	128,400	138,200	171,700	181,400	196,500
～300	58,000	58,000	90,500	100,900	134,800	145,200	180,200	190,600	206,500

※仕上り巾39cm以下の場合、仕上り丈は200cmまでになります。

シェイパーシェード コード式・R-65PC

仕上り丈＼仕上り巾	18～50	51～92	93～140	141～190	191～240
～100	22,600	22,600	34,700	38,400	44,300
～120	25,100	25,100	38,100	42,500	49,300
～140	28,400	28,400	42,700	48,100	56,300
～160	30,900	30,900	46,200	52,200	61,200
～180	33,400	33,400	49,700	56,300	66,300
～200	35,800	35,800	53,000	60,300	71,300
～220	37,500	37,500	55,400	62,900	74,600
～240	40,000	40,000	58,900	67,000	79,700
～260	43,300	43,300	63,400	72,600	86,600
～280	45,800	45,800	66,900	76,700	91,500
～300	48,200	48,200	70,300	80,700	96,500

ピーコックシェード コード式・R-62PC

仕上り丈＼仕上り巾	60～86	87～125
～120	22,800	35,100
～140	24,000	37,500
～160	25,200	39,900
～180	27,000	42,900
～200	28,200	45,300
～220	28,800	47,100
～240	30,000	49,500

バルーンシェード プレーンタイプ ドラム式・B-11PD

約2倍

仕上り丈＼仕上り巾	40～50 1S	51～100 2S	101～150 3S	151～200 4S	201～250 5S	251～300 6S	301～350 7S	351～400 8S
～100	19,600	28,100	37,100	45,600	54,200	63,200	71,700	80,200
～120	20,600	30,000	39,500	49,000	59,000	68,400	78,000	87,400
～140	21,500	31,900	42,400	52,800	63,300	73,700	84,200	94,600
～160	22,500	33,800	45,300	56,700	68,100	79,500	90,900	102,300
～180	23,000	35,300	47,700	60,000	72,400	84,800	97,200	109,500
～200	24,400	37,700	51,500	64,800	78,700	92,000	105,300	119,100
～220	25,400	39,600	53,900	68,700	83,000	97,200	112,100	126,300
～240	26,300	41,500	56,800	72,000	87,300	103,000	118,300	133,500
～260	27,300	43,400	59,700	75,900	92,100	108,300	124,500	140,700
～280	27,800	44,900	62,100	79,200	96,400	113,600	130,800	147,900
～300	28,700	46,800	65,000	83,100	101,200	119,300	137,500	155,100

※出窓用など連結タイプの場合は上記本体価格にジョイント1ヶ所あたり7,000円を加算してください。

バルーンシェード プレーンタイプ コード式・B-11PC

約2倍

仕上り丈＼仕上り巾	40～50 1S	51～100 2S	101～150 3S	151～200 4S	201～250 5S
～100	12,700	21,400	30,500	39,200	47,900
～120	13,700	23,300	32,900	42,600	52,700
～140	14,600	25,200	35,800	46,400	57,000
～160	15,600	27,100	38,700	50,300	61,800
～180	16,100	28,600	41,100	53,600	66,100
～200	17,500	31,000	44,900	58,400	72,400
～220	18,500	32,900	47,300	62,300	76,700
～240	19,400	34,800	50,200	65,600	81,000
～260	20,400	36,700	53,100	69,500	85,800
～280	20,900	38,200	55,500	72,800	90,100
～300	21,800	40,100	58,400	76,700	94,900

※出窓用など連結タイプの場合は上記本体価格にジョイント1ヶ所あたり5,000円を加算してください。

バルーンシェード フリルタイプ ドラム式・B-11FD

約2倍

仕上り丈＼仕上り巾	40～50 1S	51～100 2S	101～150 3S	151～200 4S	201～250 5S	251～300 6S	301～350 7S	351～400 8S
～100	21,100	31,600	41,700	52,100	62,700	72,700	83,300	93,200
～120	22,200	33,200	44,800	55,800	67,400	78,400	90,000	101,000
～140	23,200	35,200	47,900	59,900	72,100	84,600	96,800	109,300
～160	24,200	37,800	51,500	65,100	78,800	92,400	106,100	119,700
～180	25,300	39,900	54,700	69,300	83,500	98,200	112,900	127,500
～200	26,300	42,000	57,800	72,900	88,700	104,400	119,700	135,300
～220	27,400	44,100	60,400	77,100	93,400	110,100	126,900	143,100
～240	28,400	45,600	63,500	80,700	98,600	115,800	133,700	150,900
～260	29,400	47,700	66,600	84,900	103,300	122,100	140,500	158,700
～280	30,500	50,300	70,300	90,100	110,000	129,900	149,800	169,700
～300	31,500	52,400	73,400	94,300	114,700	135,600	156,600	177,500

※出窓用など連結タイプの場合は上記本体価格にジョイント1ヶ所あたり7,000円を加算してください。

バルーンシェード フリルタイプ コード式・B-11FC

約2倍

仕上り丈＼仕上り巾	40～50 1S	51～100 2S	101～150 3S	151～200 4S	201～250 5S
～100	14,200	24,900	35,100	45,700	56,400
～120	15,300	26,500	38,200	49,400	61,100
～140	16,300	28,500	41,300	53,500	65,800
～160	17,300	31,100	44,900	58,700	72,500
～180	18,400	33,200	48,100	62,900	77,200
～200	19,400	35,300	51,200	66,500	82,400
～220	20,500	37,400	53,800	70,700	87,100
～240	21,500	38,900	56,900	74,300	92,300
～260	22,500	41,000	60,000	78,500	97,000
～280	23,600	43,600	63,700	83,700	103,700
～300	24,600	45,700	66,800	87,900	108,400

※出窓用など連結タイプの場合は上記本体価格にジョイント1ヶ所あたり5,000円を加算してください。

表示価格には消費税は含まれていません。

バルーンシェード プレーンタイプ ドラム式・B-61PD

約2倍

仕上り丈＼仕上り巾	40～50 1S	51～100 2S	101～150 3S	151～200 4S	201～250 5S	251～300 6S	301～350 7S	351～400 8S
～100	19,000	26,900	35,400	43,300	51,400	59,700	67,700	75,700
～120	19,900	28,700	37,500	46,300	55,700	64,400	73,300	82,100
～140	20,700	30,400	40,100	49,800	59,500	69,200	78,900	88,600
～160	21,600	32,100	42,700	53,200	63,800	74,300	84,900	95,500
～180	22,000	33,400	44,900	56,200	67,700	79,100	90,500	101,900
～200	23,300	35,500	48,300	60,500	73,300	85,500	97,800	110,500
～220	24,200	37,300	50,400	64,000	77,200	90,200	103,900	117,000
～240	25,000	39,000	53,000	67,000	81,000	95,400	109,500	123,400
～260	25,900	40,700	55,600	70,400	85,300	100,100	115,000	129,900
～280	26,300	42,000	57,800	73,400	89,200	104,900	120,600	136,300
～300	27,200	43,700	60,300	76,900	93,500	110,000	126,700	142,800

※出窓用など連結タイプの場合は上記本体価格にジョイント1ヶ所あたり7,000円を加算してください。

バルーンシェード プレーンタイプ コード式・B-61PC

約2倍

仕上り丈＼仕上り巾	40～50 1S	51～100 2S	101～150 3S	151～200 4S	201～250 5S
～100	11,700	19,500	27,700	35,500	43,300
～120	12,500	21,100	29,700	38,300	47,300
～140	13,300	22,700	32,100	41,500	50,900
～160	14,100	24,300	34,500	44,700	54,900
～180	14,500	25,500	36,500	47,500	58,500
～200	15,700	27,500	39,700	51,500	63,700
～220	16,500	29,100	41,700	54,700	67,300
～240	17,300	30,700	44,100	57,500	70,900
～260	18,100	32,300	46,500	60,700	74,900
～280	18,500	33,500	48,500	63,500	78,500
～300	19,300	35,100	50,900	66,700	82,500

※出窓用など連結タイプの場合は上記本体価格にジョイント1ヶ所あたり5,000円を加算してください。

バルーンシェード フリルタイプ ドラム式・B-61FD

約2倍

仕上り丈＼仕上り巾	40～50 1S	51～100 2S	101～150 3S	151～200 4S	201～250 5S	251～300 6S	301～350 7S	351～400 8S
～100	20,600	30,500	40,000	49,900	60,000	69,400	79,400	88,900
～120	21,500	31,900	42,900	53,300	64,300	74,700	85,700	96,100
～140	22,500	33,800	45,800	57,100	68,600	80,400	91,900	103,700
～160	23,400	36,200	49,100	61,900	74,800	87,600	100,500	113,300
～180	24,400	38,200	52,000	65,800	79,200	92,900	106,800	120,500
～200	25,400	40,100	54,900	69,100	84,000	98,700	113,000	127,700
～220	26,300	42,000	57,300	73,000	88,300	104,000	119,700	134,900
～240	27,300	43,400	60,200	76,300	93,100	109,200	126,000	142,100
～260	28,200	45,400	63,100	80,200	97,400	115,000	132,200	149,300
～280	29,200	47,800	66,400	85,000	103,600	122,200	140,900	159,400
～300	30,200	49,700	69,300	88,800	108,000	127,500	147,100	166,600

※出窓用など連結タイプの場合は上記本体価格にジョイント1ヶ所あたり7,000円を加算してください。

バルーンシェード フリルタイプ コード式・B-61FC

約2倍

仕上り丈＼仕上り巾	40～50 1S	51～100 2S	101～150 3S	151～200 4S	201～250 5S
～100	13,200	22,900	32,200	41,900	51,600
～120	14,100	24,300	34,900	45,000	55,600
～140	15,000	26,100	37,600	48,600	59,700
～160	15,900	28,300	40,700	53,100	65,500
～180	16,800	30,100	43,400	56,700	69,600
～200	17,700	31,900	46,100	59,900	74,100
～220	18,600	33,700	48,400	63,500	78,100
～240	19,500	35,100	51,100	66,600	82,600
～260	20,400	36,900	53,800	70,200	86,700
～280	21,300	39,100	56,900	74,700	92,500
～300	22,200	40,900	59,600	78,300	96,600

※出窓用など連結タイプの場合は上記本体価格にジョイント1ヶ所あたり5,000円を加算してください。

センタークロス フリルタイプ・S-1F　約2.5倍
E-1F　約2倍

約2.5倍仕上り巾	41～80	81～120	121～160	161～200	201～240	241～280	281～320
～100	14,100	19,700	26,700	32,200	——	——	——
～120	16,000	21,900	30,000	36,300	42,600	——	——
～140	17,800	24,500	33,300	40,400	47,000	55,500	——
～160	19,300	27,100	36,700	44,400	51,800	61,100	68,900
～180	21,100	29,300	40,700	49,600	58,100	68,100	76,600
～200	23,000	31,900	44,400	53,700	62,900	73,700	82,900
～220	25,200	34,800	47,800	57,800	67,400	78,900	88,800
～240	27,100	37,400	51,100	61,500	72,200	84,400	95,100
～260	28,900	40,000	54,400	65,500	77,000	90,000	101,400
～280	30,400	42,200	58,500	70,700	83,300	97,000	109,200
～300	32,200	44,800	61,800	74,800	87,700	102,500	115,500
約2倍仕上り巾	51～100	101～150	151～200	201～250	251～300	301～350	351～400

※アミカケのサイズについてはS-1F（約2.5倍）のみの対応です。
※上部ワンプリーツギャザー、3ッ山も選択できます。

セパレート フリルタイプ・S-56F　約2.5倍
E-56F　約2倍

約2.5倍仕上り巾	～40	41～80
～100	10,600	16,300
～120	11,800	18,400
～140	13,000	20,800
～160	13,800	22,900
～180	15,100	24,900
～200	16,300	27,000
約2倍仕上り巾	～50	51～100

※上部ワンプリーツギャザー、3ッ山も選択できます。

スカラップ フリルタイプ・S-9F・S-11F　約2.5倍
E-9F・E-11F　約2倍

約2.5倍仕上り巾	～120	121～160	161～200	201～240	241～280	281～320	321～360
～100	21,000	28,300	34,900	41,900	48,800	55,800	62,400
～120	23,400	31,600	39,000	46,400	54,600	62,000	69,300
～140	25,500	34,500	42,700	50,900	59,900	68,100	76,300
～160	27,900	37,800	46,800	55,800	65,200	74,300	83,300
～180	30,400	40,600	50,500	60,300	70,600	80,400	90,200
～200	33,300	44,700	55,800	66,500	77,900	88,600	99,700
約2倍仕上り巾	～150	151～200	201～250	251～300	301～350	351～400	401～450

※両引きも承ります。
※上部スモッグギャザー、3ッ山も選択できます。

スカラップ フリルタイプ・S-10F　約2.5倍
E-10F　約2倍

約2.5倍仕上り巾	41～80	81～120	121～160	161～200	201～240	241～280	281～320
～100	13,600	20,100	27,100	33,700	40,200	47,200	52,900
～120	16,400	24,600	32,800	41,000	49,200	57,400	64,800
～140	18,100	27,100	36,100	45,100	54,200	62,800	71,000
～160	19,700	29,600	39,000	48,800	58,700	68,500	77,100
～180	21,400	31,600	42,300	52,900	63,200	73,800	83,300
～200	23,000	34,100	45,600	56,600	68,100	79,200	89,400
約2倍仕上り巾	51～100	101～150	151～200	201～250	251～300	301～350	351～400

※両引きも承ります。
※上部スモッグギャザー、3ッ山も選択できます。

ハイギャザー フリルタイプ・S-12F　約2.5倍
E-12F　約2倍

約2.5倍仕上り巾	41～80	81～120	121～160	161～200	201～240	241～280	281～320
～100	12,500	18,000	23,200	28,700	34,900	41,100	46,300
～120	14,200	20,100	26,300	32,500	39,400	46,300	52,500
～140	15,900	23,200	30,100	37,300	45,200	53,200	60,100
～160	17,600	25,200	33,200	40,800	49,700	58,400	65,900
～180	19,700	28,300	37,000	45,600	55,600	64,900	73,500
～200	21,100	30,400	40,100	49,400	60,100	70,400	79,700
～220	23,200	33,500	43,900	54,200	65,900	77,000	87,300
～240	24,900	35,900	46,600	57,700	70,800	82,200	93,200
～260	26,600	38,700	50,800	62,500	76,300	89,100	101,100
～280	28,300	41,100	53,500	66,300	81,100	94,200	107,000
～300	30,400	43,900	57,300	71,100	87,000	101,100	114,600
約2倍仕上り巾	51～100	101～150	151～200	201～250	251～300	301～350	351～400

※両引きも承ります。
※3ッ山限定。

チューブトップ・S-19P

約1倍

仕上り丈＼仕上り巾	～92
～100	5,400
～120	6,300
～140	7,200
～160	8,000
～180	8,900
～200	10,300
～220	10,700
～240	11,600
～260	12,500
～280	13,400
～300	14,300

※上部4cmの袋縫い。

表示価格には消費税は含まれていません。

E7256 147cm巾 2,900/m 1,970/㎡ 柄リピート たて ―cm×よこ ―cm

見本帳掲載 P.173

■スタイリッシュウェーブ縫製・KH KE KO

KH 約2倍 仕上り巾 / 仕上り丈	～73 1巾	74～147 2巾	148～220 3巾	221～294 4巾	295～367 5巾	368～441 6巾	442～514 7巾	515～588 8巾	589～600 9巾
～100	6,600	13,200	19,800	26,400	33,000	39,600	46,200	52,800	59,400
～120	7,600	15,200	22,800	30,400	38,000	45,600	53,200	60,800	68,400
～140	8,500	17,000	25,500	34,000	42,500	51,000	59,500	68,000	76,500
～160	9,400	18,800	28,200	37,600	47,000	56,400	65,800	75,200	84,600
～180	10,400	20,800	31,200	41,600	52,000	62,400	72,800	83,200	93,600
～200	11,300	22,600	33,900	45,200	56,500	67,800	79,100	90,400	101,700
～220	12,300	24,600	36,900	49,200	61,500	73,800	86,100	98,400	110,700
～240	13,200	26,400	39,600	52,800	66,000	79,200	92,400	105,600	118,800
～260	14,100	28,200	42,300	56,400	70,500	84,600	98,700	112,800	126,900
～280	15,100	30,200	45,300	60,400	75,500	90,600	105,700	120,800	135,900
～300	16,000	32,000	48,000	64,000	80,000	96,000	112,000	128,000	144,000
KE 約1.5倍仕上り巾	～96	97～192	193～294	295～392	393～490	491～580	581～686	687～784	785～800
KO 約1.5倍仕上り巾	～100	101～200	201～300	301～424	425～524	525～600			

●タッセルなし

※1巾での両引きはできません。
※2巾使いは、3ッ山両引きの場合、最大仕上り巾は上記と異なります。(P398参照)
※KEは2ッ山限定、KOは1ッ山限定。
※KH・KOは300cm、KEは400cmを超える仕上り巾は両引きのみになります。
※形態安定加工により風合いに変化が生じる場合があります。

■ハイグレード縫製・SH SE ■ニューシンプル縫製・SO ■フラット縫製・AP

SH 約2倍 仕上り巾 / 仕上り丈	～73 1巾	74～147 2巾	148～220 3巾	221～294 4巾	295～367 5巾	368～441 6巾	442～514 7巾	515～588 8巾	589～661 9巾	10巾
～100	6,200	12,400	18,600	24,800	31,000	37,200	43,400	49,600	55,800	62,000
～120	7,100	14,200	21,300	28,400	35,500	42,600	49,700	56,800	63,900	71,000
～140	8,000	16,000	24,000	32,000	40,000	48,000	56,000	64,000	72,000	80,000
～160	8,800	17,600	26,400	35,200	44,000	52,800	61,600	70,400	79,200	88,000
～180	9,700	19,400	29,100	38,800	48,500	58,200	67,900	77,600	87,300	97,000
～200	10,600	21,200	31,800	42,400	53,000	63,600	74,200	84,800	95,400	106,000
～220	11,500	23,000	34,500	46,000	57,500	69,000	80,500	92,000	103,500	115,000
～240	12,400	24,800	37,200	49,600	62,000	74,400	86,800	99,200	111,600	124,000
～260	13,200	26,400	39,600	52,800	66,000	79,200	92,400	105,600	118,800	132,000
～280	14,100	28,200	42,300	56,400	70,500	84,600	98,700	112,800	126,900	141,000
～300	15,000	30,000	45,000	60,000	75,000	90,000	105,000	120,000	135,000	150,000
SE 約1.5倍仕上り巾	～96	97～192	193～294	295～392	393～490	491～580	581～686	687～784	785～882	883～980
SO 約1.5倍仕上り巾	～100	101～200	201～300	301～424	425～524	525～650	651～750			
AP 約1倍仕上り巾	～131	132～262	263～405	406～552	553～695	696～842				

●タッセルなし

※SH、SE、SOは1巾での両引きはできません。
※SHの2巾使いは、3ッ山両引きの場合、最大仕上り巾は上記と異なります。(P398参照)
※SEは2ッ山、SOは1ッ山、APはヒダなし。

■リウェーブ縫製・G2

約2倍

仕上り巾 / 仕上り丈	～124 2巾	125～224 3巾	225～300 4巾	301～374 5巾	375～450 6巾	451～524 7巾	525～600 8巾
～100	16,600	24,900	33,200	41,500	49,800	58,100	66,400
～120	18,800	28,200	37,600	47,000	56,400	65,800	75,200
～140	21,000	31,500	42,000	52,500	63,000	73,500	84,000
～160	23,200	34,800	46,400	58,000	69,600	81,200	92,800
～180	25,600	38,400	51,200	64,000	76,800	89,600	102,400
～200	27,800	41,700	55,600	69,500	83,400	97,300	111,200
～220	30,000	45,000	60,000	75,000	90,000	105,000	120,000
～240	32,200	48,300	64,400	80,500	96,600	112,700	128,800
～260	34,400	51,600	68,800	86,000	103,200	120,400	137,600
～280	36,800	55,200	73,600	92,000	110,400	128,800	147,200
～300	39,000	58,500	78,000	97,500	117,000	136,500	156,000

●タッセルなし

※3ッ山限定。1巾での両引きはできません。
※300cmを超える仕上り巾は両引きのみになります。
※片引きで300cmを超える400cmまでの場合は、別途料金が必要となります。詳しくは担当営業までお問い合せください。

プレーンシェード ドラム式・R-61PD

仕上り巾 / 仕上り丈	30～50	51～90	91～139	140～190	191～240	241～284	285～290	291～340	341～400
～100	21,800	24,600	29,900	39,000	44,500	49,500	55,500	60,900	67,000
～120	23,000	25,800	31,600	41,500	47,300	52,800	59,600	65,400	71,900
～140	24,300	27,100	33,200	44,100	50,200	56,000	63,800	69,900	76,700
～160	25,600	28,400	34,800	46,600	53,100	59,200	67,900	74,400	81,600
～180	26,800	29,600	36,400	49,100	56,000	62,400	72,100	78,900	86,400
～200	28,100	30,900	38,000	51,700	58,900	65,700	76,300	83,400	91,200
～220	29,400	32,200	39,600	54,200	61,800	68,900	80,400	87,900	96,100
～240	30,700	33,500	41,200	56,800	64,700	72,100	84,600	92,400	100,900
～260	31,900	34,700	42,900	59,300	67,500	75,400	88,700	96,900	105,800
～280	33,200	36,000	44,500	61,800	70,400	78,600	92,900	101,400	110,600
～300	34,500	37,300	46,100	64,400	73,300	81,800	97,000	105,900	115,500

※仕上り巾39cm以下の場合、仕上り丈は200cmまでになります。

プレーンシェード コード式・R-61PC

仕上り巾 / 仕上り丈	18～50	51～90	91～139	140～190	191～240
～100	14,500	17,100	22,400	31,300	36,700
～120	15,700	18,300	24,100	33,800	39,500
～140	17,000	19,600	25,700	36,400	42,400
～160	18,300	20,900	27,300	38,900	45,300
～180	19,500	22,100	28,900	41,400	48,200
～200	20,800	23,400	30,500	44,000	51,100
～220	22,100	24,700	32,100	46,500	54,000
～240	23,400	26,000	33,700	49,100	56,900
～260	24,600	27,200	35,400	51,600	59,700
～280	25,900	28,500	37,000	54,100	62,600
～300	27,200	29,800	38,600	56,700	65,500

表示価格には消費税は含まれていません。

■ギャザー縫製・SG

約2倍

仕上り丈＼仕上り巾	74～147 2巾	148～220 3巾	221～294 4巾	295～367 5巾	368～441 6巾	442～514 7巾	515～588 8巾
～100	13,800	20,700	27,600	34,500	41,400	48,300	55,200
～120	15,800	23,700	31,600	39,500	47,400	55,300	63,200
～140	17,800	26,700	35,600	44,500	53,400	62,300	71,200
～160	19,800	29,700	39,600	49,500	59,400	69,300	79,200
～180	21,800	32,700	43,600	54,500	65,400	76,300	87,200
～200	23,800	35,700	47,600	59,500	71,400	83,300	95,200
～220	25,800	38,700	51,600	64,500	77,400	90,300	103,200
～240	27,800	41,700	55,600	69,500	83,400	97,300	111,200
～260	29,800	44,700	59,600	74,500	89,400	104,300	119,200
～280	31,800	47,700	63,600	79,500	95,400	111,300	127,200
～300	33,800	50,700	67,600	84,500	101,400	118,300	135,200

※ワンプリーツギャザー、またはスモックギャザーが選択できます。　●タッセルなし

シェイパーシェード ドラム式・R-65PD

仕上り丈＼仕上り巾	30～50	51～90	91～139	140～190	191～240	241～284	285～290	291～340	341～400
～100	34,100	34,100	48,700	55,900	70,200	74,000	81,200	98,200	102,000
～120	36,800	36,800	52,600	61,100	76,700	81,100	89,600	107,800	112,200
～140	39,600	39,600	56,500	66,200	83,200	88,300	97,900	117,400	122,400
～160	42,200	42,200	60,500	71,400	89,700	95,400	106,300	127,000	132,600
～180	44,900	44,900	64,300	76,400	96,200	102,500	114,600	136,500	142,800
～200	47,600	47,600	68,200	81,500	102,800	109,700	123,000	146,100	153,100
～220	50,300	50,300	72,200	86,700	109,300	116,800	131,300	155,700	163,300
～240	53,100	53,100	76,100	91,800	115,800	124,000	139,700	165,300	173,500
～260	55,700	55,700	80,000	97,000	122,300	131,100	148,000	174,900	183,700
～280	58,400	58,400	83,900	102,000	128,800	138,200	156,400	184,400	193,900
～300	61,100	61,100	87,800	107,100	135,300	145,400	164,700	194,000	204,100

※仕上り巾39cm以下の場合、仕上り丈は200cmまでになります。

シェイパーシェード コード式・R-65PC

仕上り丈＼仕上り巾	18～50	51～90	91～139	140～190	191～240
～100	24,100	24,100	34,100	41,300	45,100
～120	26,800	26,800	37,400	45,900	50,300
～140	29,600	29,600	40,800	50,500	55,500
～160	32,300	32,300	44,200	55,100	60,700
～180	35,000	35,000	47,500	59,600	65,900
～200	37,700	37,700	50,800	64,100	71,100
～220	40,400	40,400	54,200	68,700	76,300
～240	43,200	43,200	57,600	73,300	81,500
～260	45,900	45,900	60,900	77,900	86,700
～280	48,600	48,600	64,300	82,400	91,900
～300	51,300	51,300	67,600	86,900	97,000

ピーコックシェード コード式・R-62PC

仕上り丈＼仕上り巾	60～86	87～125
～120	27,400	44,200
～140	29,200	47,900
～160	31,000	51,500
～180	32,900	55,200
～200	34,700	58,900
～220	36,600	62,600
～240	38,400	66,300

バルーンシェード プレーンタイプ ドラム式・B-11PD

約2倍

仕上り丈＼仕上り巾	40～50 1S	51～100 2S	101～150 3S	151～200 4S	201～250 5S	251～300 6S	301～350 7S	351～400 8S
～100	22,100	33,500	45,000	56,400	67,100	78,500	90,000	101,400
～120	23,500	36,400	49,400	62,300	74,600	87,500	100,500	113,400
～140	25,000	39,400	53,900	68,300	82,000	96,400	110,900	125,300
～160	26,500	42,400	58,400	74,300	89,500	105,400	121,300	137,200
～180	28,000	45,400	62,900	80,200	96,900	114,300	131,800	149,200
～200	29,500	48,400	67,300	86,200	104,400	123,300	142,200	161,100
～220	31,000	51,400	71,800	92,200	111,900	132,200	152,700	173,000
～240	32,500	54,300	76,300	98,100	119,300	141,200	163,100	184,900
～260	34,000	57,300	80,800	104,100	126,800	150,100	173,500	196,900
～280	35,500	60,300	85,200	110,100	134,200	159,100	184,000	208,800
～300	37,000	63,300	89,700	116,000	141,700	168,000	194,400	220,700

※出窓用など連結タイプの場合は上記本体価格にジョイント1ヶ所あたり7,000円を加算してください。

バルーンシェード プレーンタイプ コード式・B-11PC

約2倍

仕上り丈＼仕上り巾	40～50 1S	51～100 2S	101～150 3S	151～200 4S	201～250 5S
～100	15,200	26,800	38,400	50,000	60,800
～120	16,600	29,700	42,800	55,900	68,300
～140	18,100	32,700	47,300	61,900	75,700
～160	19,600	35,700	51,800	67,900	83,200
～180	21,100	38,700	56,300	73,800	90,600
～200	22,600	41,700	60,700	79,800	98,100
～220	24,100	44,700	65,200	85,800	105,600
～240	25,600	47,600	69,700	91,700	113,000
～260	27,100	50,600	74,200	97,700	120,500
～280	28,600	53,600	78,600	103,700	127,900
～300	30,100	56,600	83,100	109,600	135,400

※出窓用など連結タイプの場合は上記本体価格にジョイント1ヶ所あたり5,000円を加算してください。

バルーンシェード フリルタイプ ドラム式・B-11FD

約2倍

仕上り丈＼仕上り巾	40～50 1S	51～100 2S	101～150 3S	151～200 4S	201～250 5S	251～300 6S	301～350 7S	351～400 8S
～100	25,100	38,800	52,500	67,000	80,800	94,400	109,000	122,600
～120	26,700	42,000	57,400	73,400	88,800	104,100	120,200	135,500
～140	28,300	45,200	62,200	79,900	96,800	113,700	131,500	148,400
～160	29,900	48,400	67,000	86,300	104,900	123,400	142,800	161,200
～180	31,500	51,600	71,800	92,700	112,900	133,000	154,000	174,100
～200	33,200	54,900	76,700	99,200	121,000	142,700	165,300	187,000
～220	34,800	58,100	81,500	105,600	129,000	152,300	176,600	199,900
～240	36,400	61,300	86,300	112,000	137,100	162,000	187,800	212,700
～260	38,000	64,500	91,100	118,500	145,100	171,600	199,100	225,600
～280	39,600	67,700	96,000	124,900	153,200	181,300	210,300	238,500
～300	41,200	71,000	100,800	131,400	161,200	190,900	221,600	251,400

※出窓用など連結タイプの場合は上記本体価格にジョイント1ヶ所あたり7,000円を加算してください。

バルーンシェード フリルタイプ コード式・B-11FC

約2倍

仕上り丈＼仕上り巾	40～50 1S	51～100 2S	101～150 3S	151～200 4S	201～250 5S
～100	18,200	32,100	45,900	60,600	74,500
～120	19,800	35,300	50,800	67,000	82,500
～140	21,400	38,500	55,600	73,500	90,500
～160	23,000	41,700	60,400	79,900	98,600
～180	24,600	44,900	65,200	86,300	106,600
～200	26,300	48,200	70,100	92,800	114,700
～220	27,900	51,400	74,900	99,200	122,700
～240	29,500	54,600	79,700	105,600	130,800
～260	31,100	57,800	84,500	112,100	138,800
～280	32,700	61,000	89,400	118,500	146,900
～300	34,300	64,300	94,200	125,000	154,900

※出窓用など連結タイプの場合は上記本体価格にジョイント1ヶ所あたり5,000円を加算してください。

表示価格には消費税は含まれていません。

バルーンシェード プレーンタイプ ドラム式・B-61PD

約2倍

仕上り丈＼仕上り巾	40～50 1S	51～100 2S	101～150 3S	151～200 4S	201～250 5S	251～300 6S	301～350 7S	351～400 8S
～100	21,200	31,800	42,500	53,100	63,100	73,700	84,400	95,000
～120	22,600	34,500	46,600	58,500	69,900	81,800	93,800	105,800
～140	23,900	37,200	50,600	63,900	76,600	89,900	103,300	116,500
～160	25,300	39,900	54,600	69,300	83,300	97,900	112,700	127,300
～180	26,600	42,600	58,700	74,600	90,000	106,000	122,100	138,100
～200	28,000	45,300	62,700	80,000	96,800	114,100	131,500	148,800
～220	29,300	48,000	66,700	85,400	103,500	122,100	140,900	159,600
～240	30,700	50,700	70,800	90,800	110,200	130,200	150,300	170,300
～260	32,000	53,300	74,800	96,100	116,900	138,300	159,700	181,100
～280	33,300	56,000	78,800	101,500	123,600	146,300	169,100	191,800
～300	34,700	58,700	82,900	106,900	130,400	154,400	178,500	202,600

※出窓用など連結タイプの場合は上記本体価格にジョイント1ヶ所あたり7,000円を加算してください。

バルーンシェード プレーンタイプ コード式・B-61PC

約2倍

仕上り丈＼仕上り巾	40～50 1S	51～100 2S	101～150 3S	151～200 4S	201～250 5S
～100	13,900	24,200	34,500	44,800	54,500
～120	15,100	26,700	38,200	49,800	60,700
～140	16,400	29,200	42,000	54,800	67,000
～160	17,600	31,700	45,800	59,900	73,300
～180	18,900	34,200	49,600	64,900	79,600
～200	20,100	36,700	53,300	69,900	85,900
～220	21,400	39,200	57,100	74,900	92,200
～240	22,700	41,800	60,900	80,000	98,400
～260	23,900	44,300	64,600	85,000	104,700
～280	25,200	46,800	68,400	90,000	111,000
～300	26,400	49,300	72,200	95,000	117,300

※出窓用など連結タイプの場合は上記本体価格にジョイント1ヶ所あたり5,000円を加算してください。

バルーンシェード フリルタイプ ドラム式・B-61FD

約2倍

仕上り丈＼仕上り巾	40～50 1S	51～100 2S	101～150 3S	151～200 4S	201～250 5S	251～300 6S	301～350 7S	351～400 8S
～100	24,300	37,200	50,200	63,800	76,800	89,700	103,400	116,300
～120	25,800	40,200	54,700	69,800	84,300	98,700	113,900	128,300
～140	27,300	43,100	59,100	75,700	91,700	107,600	124,300	140,200
～160	28,800	46,100	63,600	81,700	99,200	116,600	134,800	152,100
～180	30,300	49,100	68,100	87,700	106,600	125,500	145,200	164,100
～200	31,700	52,100	72,500	93,600	114,100	134,400	155,600	176,000
～220	33,200	55,100	77,000	99,600	121,600	143,400	166,100	187,900
～240	34,700	58,100	81,500	105,600	129,000	152,300	176,500	199,900
～260	36,200	61,000	86,000	111,500	136,500	161,300	187,000	211,800
～280	37,700	64,000	90,400	117,500	143,900	170,200	197,400	223,700
～300	39,200	67,000	94,900	123,500	151,400	179,200	207,800	235,700

※出窓用など連結タイプの場合は上記本体価格にジョイント1ヶ所あたり7,000円を加算してください。

バルーンシェード フリルタイプ コード式・B-61FC

約2倍

仕上り丈＼仕上り巾	40～50 1S	51～100 2S	101～150 3S	151～200 4S	201～250 5S
～100	16,800	29,300	41,800	55,000	67,600
～120	18,200	32,100	46,000	60,600	74,600
～140	19,600	34,900	50,200	66,300	81,600
～160	21,000	37,700	54,400	71,900	88,600
～180	22,400	40,500	58,700	77,500	95,600
～200	23,800	43,300	62,900	83,100	102,600
～220	25,200	46,100	67,100	88,700	109,700
～240	26,600	48,900	71,300	94,300	116,700
～260	28,000	51,700	75,500	99,900	123,700
～280	29,400	54,600	79,700	105,600	130,700
～300	30,800	57,400	83,900	111,200	137,700

※出窓用など連結タイプの場合は上記本体価格にジョイント1ヶ所あたり5,000円を加算してください。

センタークロス フリルタイプ・S-1F　約2.5倍
E-1F　約2倍

約2.5倍仕上り巾	59～117	118～176	177～235	236～294	295～352	353～411
～100	21,100	30,400	——	——	——	——
～120	23,400	33,900	43,800	——	——	——
～140	26,300	38,000	49,100	——	——	——
～160	29,200	42,100	53,800	66,000	——	——
～180	31,600	46,200	59,000	72,500	85,300	——
～200	34,500	50,300	64,300	78,300	92,900	——
～220	36,800	54,400	69,500	84,700	100,500	115,700
～240	39,800	58,400	74,800	91,200	107,500	124,400
～260	42,700	62,500	80,100	97,600	115,100	133,200
～280	45,000	66,600	85,300	104,000	122,700	141,400
～300	47,900	70,100	90,600	110,400	130,300	150,100
約2倍仕上り巾	74～147	148～220	221～294	295～367	368～441	442～514

※アミカケのサイズについてはS-1F（約2.5倍）のみの対応です。
※上部ワンプリーツギャザー、3ッ山も選択できます。

センタークロス トリムタイプ・S-1T　約2.5倍
E-1T　約2倍

約2.5倍仕上り巾	59～117	118～176	177～235	236～294	295～352	353～411
～100	19,500	27,900	——	——	——	——
～120	22,200	31,500	40,400	——	——	——
～140	24,700	35,200	45,000	——	——	——
～160	27,300	38,800	49,700	60,600	——	——
～180	30,000	42,400	54,400	66,400	78,600	——
～200	32,500	46,100	59,000	72,000	85,300	——
～220	35,200	49,700	63,700	77,700	92,100	106,100
～240	37,700	53,400	68,400	83,500	98,800	113,900
～260	40,300	57,000	73,100	89,100	105,500	121,700
～280	43,000	60,500	77,700	94,900	112,300	129,400
～300	45,500	64,200	82,300	100,600	119,000	137,300
約2倍仕上り巾	74～147	148～220	221～294	295～367	368～441	442～514

※アミカケのサイズについてはS-1T（約2.5倍）のみの対応です。
※上部ワンプリーツギャザー、3ッ山も選択できます。

セパレート フリルタイプ・S-56F　約2.5倍
E-56F　約2倍

約2.5倍仕上り巾	～58	59～117
～100	15,000	24,000
～120	16,300	26,600
～140	18,300	29,800
～160	19,500	33,000
～180	22,100	35,600
～200	24,000	39,500
約2倍仕上り巾	～73	74～147

※上部ワンプリーツギャザー、3ッ山も選択できます。

セパレート トリムタイプ・S-56T　約2.5倍
E-56T　約2倍

約2.5倍仕上り巾	～58	59～117
～100	13,100	21,400
～120	14,800	24,200
～140	16,400	27,100
～160	18,200	29,900
～180	19,800	32,700
～200	21,600	35,600
約2倍仕上り巾	～73	74～147

※上部ワンプリーツギャザー、3ッ山も選択できます。

スカラップ フリルタイプ・S-9F・S-11F　約2.5倍
E-9F・E-11F　約2倍

約2.5倍仕上り巾	～176	177～235	236～294	295～352	353～411
～100	31,500	43,100	53,400	63,000	74,600
～120	35,400	48,300	59,800	70,800	83,600
～140	39,300	53,400	66,300	78,500	92,600
～160	43,100	58,500	72,700	86,200	101,600
～180	47,000	63,700	79,100	93,900	110,600
～200	50,800	68,800	85,500	101,600	119,600
約2倍仕上り巾	～220	221～294	295～367	368～441	442～514

※両引きも承ります。
※上部スモッグギャザー、3ッ山も選択できます。

スカラップ トリムタイプ・S-9TD・S-11TD　約2.5倍
E-9TD・E-11TD　約2倍

約2.5倍仕上り巾	～176	177～235	236～294	295～352	353～411
～100	37,400	49,800	62,200	74,500	86,900
～120	40,900	54,400	67,900	81,500	95,000
～140	44,400	59,000	73,700	88,400	103,100
～160	47,800	63,700	79,500	95,300	111,100
～180	51,300	68,300	85,200	102,200	119,200
～200	54,700	72,900	91,000	109,100	127,300
約2倍仕上り巾	～220	221～294	295～367	368～441	442～514

※両引きも承ります。
※上部スモッグギャザー、3ッ山も選択できます。

スカラップ フリルタイプ・S-10F　約2.5倍
E-10F　約2倍

約2.5倍仕上り巾	59～117	118～176	177～235	236～294	295～352	353～411
～100	20,600	30,900	40,500	50,800	61,100	71,400
～120	25,100	38,000	50,200	62,400	75,300	87,500
～140	27,700	41,800	55,300	68,800	83,000	96,500
～160	30,300	45,700	60,500	75,300	90,700	105,500
～180	32,800	49,500	65,600	81,700	98,400	114,500
～200	35,400	53,400	70,800	88,100	106,100	123,500
約2倍仕上り巾	74～147	148～220	221～294	295～367	368～441	442～514

※両引きも承ります。
※上部スモッグギャザー、3ッ山も選択できます。

スカラップ トリムタイプ・S-10TD　約2.5倍
E-10TD　約2倍

約2.5倍仕上り巾	59～117	118～176	177～235	236～294	295～352	353～411
～100	23,300	34,700	46,200	57,700	69,100	80,600
～120	25,600	38,200	50,800	63,400	76,100	88,700
～140	27,900	41,700	55,400	69,200	83,000	96,800
～160	30,200	45,100	60,100	75,000	89,900	104,800
～180	32,500	48,600	64,700	80,700	96,800	112,900
～200	34,800	52,000	69,300	86,500	103,700	121,000
約2倍仕上り巾	74～147	148～220	221～294	295～367	368～441	442～514

※両引きも承ります。
※上部スモッグギャザー、3ッ山も選択できます。

表示価格には消費税は含まれていません。

ハイギャザー フリルタイプ・S-12F 約2.5倍
E-12F 約2倍

約2.5倍仕上り巾	59～117	118～176	177～235	236～294	295～352	353～411
～100	19,200	27,400	35,600	43,800	53,100	61,300
～120	21,900	31,800	41,100	50,400	61,900	71,200
～140	24,700	35,600	46,600	57,500	70,100	81,000
～160	28,000	40,000	52,000	64,100	78,300	90,300
～180	30,700	43,800	57,500	71,200	86,500	100,200
～200	33,400	48,200	63,000	77,800	94,700	109,500
～220	36,200	52,600	68,500	84,300	103,500	119,400
～240	38,900	56,400	73,900	91,400	111,700	129,200
～260	42,200	60,800	79,400	98,000	119,900	138,500
～280	44,900	64,600	84,900	105,100	128,100	148,400
～300	47,700	69,000	90,300	111,700	136,300	157,700
約2倍仕上り巾	74～147	148～220	221～294	295～367	368～441	442～514

※両引きも承ります。
※3ッ山限定。

ハイギャザー トリムタイプ・S-12TC 約2.5倍
E-12TC 約2倍

約2.5倍仕上り巾	59～117	118～176	177～235	236～294	295～352	353～411
～100	27,100	39,600	52,200	64,700	77,700	90,800
～120	29,100	42,700	56,200	69,700	83,800	97,800
～140	31,100	45,700	60,200	74,800	89,800	104,800
～160	33,200	48,700	64,200	79,800	95,800	111,900
～180	35,200	51,700	68,300	84,800	101,900	118,900
～200	37,200	54,700	72,300	89,900	107,900	126,000
～220	39,200	57,800	76,300	94,900	114,000	133,000
～240	41,200	60,800	80,300	99,900	120,000	140,100
～260	43,200	63,800	84,400	105,000	126,000	147,100
～280	45,200	66,800	88,400	110,000	132,100	154,200
～300	47,200	69,800	92,400	115,000	138,100	161,200
約2倍仕上り巾	74～147	148～220	221～294	295～367	368～441	442～514

※両引きも承ります。
※3ッ山限定。

表示価格には消費税は含まれていません。

E7257 150cm巾 2,700/m 1,800/㎡ 柄リピート たて ―cm×よこ ―cm

見本帳掲載 P.173

■スタイリッシュウェーブ縫製・KH KE KO

KH 約2倍 仕上り巾 / 仕上り丈	～75 1巾	76～150 2巾	151～225 3巾	226～300 4巾	301～375 5巾	376～450 6巾	451～525 7巾	526～600 8巾
～100	6,300	12,600	18,900	25,200	31,500	37,800	44,100	50,400
～120	7,200	14,400	21,600	28,800	36,000	43,200	50,400	57,600
～140	8,100	16,200	24,300	32,400	40,500	48,600	56,700	64,800
～160	9,000	18,000	27,000	36,000	45,000	54,000	63,000	72,000
～180	9,900	19,800	29,700	39,600	49,500	59,400	69,300	79,200
～200	10,800	21,600	32,400	43,200	54,000	64,800	75,600	86,400
～220	11,700	23,400	35,100	46,800	58,500	70,200	81,900	93,600
～240	12,600	25,200	37,800	50,400	63,000	75,600	88,200	100,800
～260	13,500	27,000	40,500	54,000	67,500	81,000	94,500	108,000
～280	14,400	28,800	43,200	57,600	72,000	86,400	100,800	115,200
～300	15,300	30,600	45,900	61,200	76,500	91,800	107,100	122,400
KE 約1.5倍仕上り巾	～100	101～200	201～300	301～400	401～500	501～600	601～700	701～800
KO 約1.5倍仕上り巾	～100	101～200	201～324	325～424	425～550	551～600		

●タッセルなし

※1巾での両引きはできません。
※2巾使いは、3ッ山両引きの場合、最大仕上り巾は上記と異なります。(P398参照)
※KEは2ッ山限定、KOは1ッ山限定。
※KH・KOは300cm、KEは400cmを超える仕上り巾は両引きのみになります。
※形態安定加工により風合いに変化が生じる場合があります。

■ハイグレード縫製・SH SE ■ニューシンプル縫製・SO ■フラット縫製・AP

SH 約2倍 仕上り巾 / 仕上り丈	～75 1巾	76～150 2巾	151～225 3巾	226～300 4巾	301～375 5巾	376～450 6巾	451～525 7巾	526～600 8巾	601～675 9巾
～100	5,900	11,800	17,700	23,600	29,500	35,400	41,300	47,200	53,100
～120	6,800	13,600	20,400	27,200	34,000	40,800	47,600	54,400	61,200
～140	7,600	15,200	22,800	30,400	38,000	45,600	53,200	60,800	68,400
～160	8,400	16,800	25,200	33,600	42,000	50,400	58,800	67,200	75,600
～180	9,300	18,600	27,900	37,200	46,500	55,800	65,100	74,400	83,700
～200	10,100	20,200	30,300	40,400	50,500	60,600	70,700	80,800	90,900
～220	11,000	22,000	33,000	44,000	55,000	66,000	77,000	88,000	99,000
～240	11,800	23,600	35,400	47,200	59,000	70,800	82,600	94,400	106,200
～260	12,600	25,200	37,800	50,400	63,000	75,600	88,200	100,800	113,400
～280	13,500	27,000	40,500	54,000	67,500	81,000	94,500	108,000	121,500
～300	14,300	28,600	42,900	57,200	71,500	85,800	100,100	114,400	128,700
SE 約1.5倍仕上り巾	～100	101～200	201～300	301～400	401～500	501～600	601～700	701～800	801～900
SO 約1.5倍仕上り巾	～100	101～200	201～324	325～424	425～550	551～650	651～774		
AP 約1倍仕上り巾	～134	135～268	269～414	415～564	565～710	711～860			

●タッセルなし

※SH、SE、SOは1巾での両引きはできません。
※SHの2巾使いは、3ッ山両引きの場合、最大仕上り巾は上記と異なります。(P398参照)
※SEは2ッ山、SOは1ッ山、APはヒダなし。

プレーンシェード ドラム式・R-61PD

仕上り巾 / 仕上り丈	30～50	51～90	91～142	143～190	191～240	241～290	291～340	341～400
～100	21,500	24,300	29,900	38,500	44,000	49,400	58,200	64,200
～120	22,800	25,600	31,500	41,000	46,800	52,600	62,200	68,600
～140	24,000	26,800	33,000	43,400	49,600	55,700	66,200	73,000
～160	25,200	28,000	34,600	45,900	52,400	58,900	70,300	77,400
～180	26,400	29,200	36,200	48,300	55,200	62,000	74,300	81,700
～200	27,700	30,500	37,800	50,800	58,000	65,200	78,300	86,100
～220	28,900	31,700	39,300	53,300	60,800	68,300	82,400	90,500
～240	30,100	32,900	40,900	55,700	63,600	71,500	86,400	94,900
～260	31,400	34,200	42,500	58,200	66,400	74,600	90,400	99,300
～280	32,600	35,400	44,100	60,600	69,200	77,800	94,500	103,600
～300	33,800	36,600	45,600	63,100	72,000	80,900	98,500	108,000

※仕上り巾39cm以下の場合、仕上り丈は200cmまでになります。

プレーンシェード コード式・R-61PC

仕上り巾 / 仕上り丈	18～50	51～90	91～142	143～190	191～240
～100	14,200	16,800	22,400	30,800	36,200
～120	15,500	18,100	24,000	33,300	39,000
～140	16,700	19,300	25,500	35,700	41,800
～160	17,900	20,500	27,100	38,200	44,600
～180	19,100	21,700	28,700	40,600	47,400
～200	20,400	23,000	30,300	43,100	50,200
～220	21,600	24,200	31,800	45,600	53,000
～240	22,800	25,400	33,400	48,000	55,800
～260	24,100	26,700	35,000	50,500	58,600
～280	25,300	27,900	36,600	52,900	61,400
～300	26,500	29,100	38,100	55,400	64,200

■ギャザー縫製・SG

約2倍

仕上り丈＼仕上り巾	76～150 2巾	151～225 3巾	226～300 4巾	301～375 5巾	376～450 6巾	451～525 7巾	526～600 8巾
～100	13,400	20,100	26,800	33,500	40,200	46,900	53,600
～120	15,200	22,800	30,400	38,000	45,600	53,200	60,800
～140	17,200	25,800	34,400	43,000	51,600	60,200	68,800
～160	19,200	28,800	38,400	48,000	57,600	67,200	76,800
～180	21,000	31,500	42,000	52,500	63,000	73,500	84,000
～200	23,000	34,500	46,000	57,500	69,000	80,500	92,000
～220	24,800	37,200	49,600	62,000	74,400	86,800	99,200
～240	26,800	40,200	53,600	67,000	80,400	93,800	107,200
～260	28,800	43,200	57,600	72,000	86,400	100,800	115,200
～280	30,600	45,900	61,200	76,500	91,800	107,100	122,400
～300	32,600	48,900	65,200	81,500	97,800	114,100	130,400

※ワンプリーツギャザー、またはスモックギャザーが選択できます。　●タッセルなし

シェイパーシェード ドラム式・R-65PD

仕上り丈＼仕上り巾	30～50	51～90	91～142	143～190	191～240	241～290	291～340	341～400
～100	33,800	33,800	48,400	55,400	69,700	73,500	93,700	97,500
～120	36,500	36,500	52,400	60,500	76,200	80,600	102,600	107,000
～140	39,200	39,200	56,200	65,500	82,600	87,600	111,400	116,400
～160	41,800	41,800	60,100	70,600	89,000	94,700	120,200	125,900
～180	44,500	44,500	63,900	75,600	95,400	101,700	129,000	135,300
～200	47,100	47,100	67,800	80,600	101,900	108,800	137,900	144,800
～220	49,800	49,800	71,700	85,700	108,300	115,900	146,700	154,300
～240	52,500	52,500	75,500	90,700	114,700	122,900	155,500	163,700
～260	55,100	55,100	79,500	95,800	121,200	130,000	164,400	173,200
～280	57,800	57,800	83,300	100,800	127,600	137,000	173,200	182,600
～300	60,400	60,400	87,100	105,800	134,000	144,100	182,000	192,100

※仕上り巾39cm以下の場合、仕上り丈は200cmまでになります。

シェイパーシェード コード式・R-65PC

仕上り丈＼仕上り巾	18～50	51～90	91～142	143～190	191～240
～100	23,800	23,800	33,800	40,800	44,600
～120	26,500	26,500	37,200	45,300	49,800
～140	29,200	29,200	40,500	49,800	54,900
～160	31,900	31,900	43,800	54,300	60,000
～180	34,600	34,600	47,100	58,800	65,100
～200	37,200	37,200	50,400	63,200	70,200
～220	39,900	39,900	53,700	67,700	75,300
～240	42,600	42,600	57,000	72,200	80,400
～260	45,300	45,300	60,400	76,700	85,600
～280	48,000	48,000	63,700	81,200	90,700
～300	50,600	50,600	66,900	85,600	95,700

ピーコックシェード コード式・R-62PC

仕上り丈＼仕上り巾	60～86	87～125
～120	27,300	44,000
～140	29,100	47,600
～160	30,900	51,300
～180	32,700	54,900
～200	34,600	58,600
～220	36,400	62,300
～240	38,200	65,900

ロールカーテン プレーンタイプ・Q-1P

仕上り丈＼仕上り巾	～80	81～120	121～140	141～143	144～195
～ 50	23,400	25,600	27,700	29,900	33,900
～ 80	24,200	26,400	28,500	30,700	35,600
～120	27,000	30,400	32,800	35,200	41,800
～150	30,400	34,000	36,700	39,300	47,300
～200	34,700	38,200	41,100	45,900	56,200
～240	38,400	42,200	45,300	52,600	64,700

※仕上り巾141cm以上は巾継ぎが入ります。
※製作可能寸法は巾：丈＝1：4が限度です。
※電動タイプ（Q-1PA）は23,000円を加算してください。（リモコン代はサービス）

バルーンシェード プレーンタイプ ドラム式・B-11PD

約2倍

仕上り丈＼仕上り巾	40～50 1S	51～100 2S	101～150 3S	151～200 4S	201～250 5S	251～300 6S	301～350 7S	351～400 8S
～100	21,900	33,200	44,600	55,900	66,500	77,800	89,200	100,500
～120	23,400	36,200	49,000	61,800	73,900	86,600	99,500	112,300
～140	24,900	39,100	53,400	67,600	81,200	95,500	109,800	124,000
～160	26,300	42,000	57,800	73,500	88,600	104,300	120,100	135,800
～180	27,800	45,000	62,200	79,400	95,900	113,100	130,400	147,500
～200	29,300	47,900	66,700	85,300	103,300	121,900	140,700	159,300
～220	30,800	50,900	71,100	91,200	110,600	130,700	150,900	171,100
～240	32,200	53,800	75,500	97,000	118,000	139,600	161,200	182,800
～260	33,700	56,700	79,900	102,900	125,300	148,400	171,500	194,600
～280	35,200	59,700	84,300	108,800	132,700	157,200	181,800	206,300
～300	36,600	62,600	88,700	114,700	140,000	166,000	192,100	218,100

※出窓用など連結タイプの場合は上記本体価格にジョイント1ヶ所あたり7,000円を加算してください。

バルーンシェード プレーンタイプ コード式・B-11PC

約2倍

仕上り丈＼仕上り巾	40～50 1S	51～100 2S	101～150 3S	151～200 4S	201～250 5S
～100	15,000	26,500	38,000	49,500	60,200
～120	16,500	29,500	42,400	55,400	67,600
～140	18,000	32,400	46,800	61,200	74,900
～160	19,400	35,300	51,200	67,100	82,300
～180	20,900	38,300	55,600	73,000	89,600
～200	22,400	41,200	60,100	78,900	97,000
～220	23,900	44,200	64,500	84,800	104,300
～240	25,300	47,100	68,900	90,600	111,700
～260	26,800	50,000	73,300	96,500	119,000
～280	28,300	53,000	77,700	102,400	126,400
～300	29,700	55,900	82,100	108,300	133,700

※出窓用など連結タイプの場合は上記本体価格にジョイント1ヶ所あたり5,000円を加算してください。

バルーンシェード プレーンタイプ ドラム式・B-61PD

約2倍

仕上り丈＼仕上り巾	40～50 1S	51～100 2S	101～150 3S	151～200 4S	201～250 5S	251～300 6S	301～350 7S	351～400 8S
～100	21,100	31,600	42,100	52,600	62,500	72,900	83,500	94,000
～120	22,400	34,200	46,100	57,900	69,100	80,900	92,700	104,500
～140	23,700	36,800	50,000	63,100	75,700	88,800	102,000	115,100
～160	25,100	39,500	54,000	68,400	82,300	96,700	111,200	125,600
～180	26,400	42,100	58,000	73,700	88,900	104,600	120,500	136,200
～200	27,700	44,800	61,900	79,000	95,500	112,500	129,700	146,800
～220	29,000	47,400	65,900	84,300	102,100	120,500	138,900	157,300
～240	30,300	50,000	69,800	89,500	108,700	128,400	148,200	167,900
～260	31,700	52,700	73,800	94,800	115,300	136,300	157,400	178,400
～280	33,000	55,300	77,800	100,100	121,900	144,200	166,700	189,000
～300	34,300	58,000	81,700	105,400	128,500	152,100	175,900	199,600

※出窓用など連結タイプの場合は上記本体価格にジョイント1ヶ所あたり7,000円を加算してください。

バルーンシェード プレーンタイプ コード式・B-61PC

約2倍

仕上り丈＼仕上り巾	40～50 1S	51～100 2S	101～150 3S	151～200 4S	201～250 5S
～100	13,700	23,900	34,000	44,200	53,800
～120	14,900	26,300	37,700	49,100	59,900
～140	16,200	28,800	41,400	54,000	66,100
～160	17,400	31,300	45,100	59,000	72,200
～180	18,600	33,700	48,800	63,900	78,400
～200	19,900	36,200	52,500	68,800	84,500
～220	21,100	38,600	56,200	73,700	90,700
～240	22,300	41,100	59,900	78,600	96,800
～260	23,600	43,600	63,600	83,600	103,000
～280	24,800	46,000	67,300	88,500	109,100
～300	26,000	48,500	70,900	93,400	115,300

※出窓用など連結タイプの場合は上記本体価格にジョイント1ヶ所あたり5,000円を加算してください。

表示価格には消費税は含まれていません。

センタークロス トリムタイプ・S-1T　約2.5倍
E-1T　約2倍

約2.5倍仕上り巾	61～120	121～180	181～240	241～300	301～360	361～420
～100	19,400	27,500	——	——	——	——
～120	22,000	31,000	39,700	——	——	——
～140	24,500	34,600	44,300	——	——	——
～160	27,100	38,100	48,800	59,500	——	——
～180	29,600	41,600	53,300	65,000	77,200	——
～200	32,100	45,200	57,900	70,600	83,800	——
～220	34,700	48,700	62,400	76,100	90,300	103,900
～240	37,200	52,300	67,000	81,700	96,900	111,500
～260	39,800	55,800	71,500	87,300	103,500	119,000
～280	42,300	59,300	76,000	92,800	110,000	126,600
～300	44,800	62,900	80,600	98,400	116,600	134,100
約2倍仕上り巾	76～150	151～225	226～300	301～375	376～450	451～525

※アミカケのサイズについてはS-1T（約2.5倍）のみの対応です。
※上部ワンプリーツギャザー、3ッ山も選択できます。

セパレート トリムタイプ・S-56T　約2.5倍
E-56T　約2倍

約2.5倍仕上り巾	～60	61～120
～100	13,000	21,100
～120	14,600	23,900
～140	16,300	26,700
～160	17,900	29,500
～180	19,600	32,200
～200	21,200	35,000
約2倍仕上り巾	～75	76～150

※上部ワンプリーツギャザー、3ッ山も選択できます。

スカラップ トリムタイプ・S-9TD・S-11TD　約2.5倍
E-9TD・E-11TD　約2倍

約2.5倍仕上り巾	～180	181～240	241～300	301～360	361～420
～100	37,300	49,500	62,100	74,300	86,800
～120	40,700	54,000	67,700	81,000	94,700
～140	44,100	58,500	73,300	87,800	102,600
～160	47,400	63,000	78,900	94,500	110,400
～180	50,800	67,500	84,600	101,300	118,300
～200	54,200	72,000	90,200	108,000	126,200
約2倍仕上り巾	～225	226～300	301～375	376～450	451～525

※両引きも承ります。
※上部スモッグギャザー、3ッ山も選択できます。

スカラップ トリムタイプ・S-10TD　約2.5倍
E-10TD　約2倍

約2.5倍仕上り巾	61～120	121～180	181～240	241～300	301～360	361～420
～100	23,000	34,600	45,900	57,600	68,900	80,500
～120	25,200	38,000	50,400	63,200	75,600	88,400
～140	27,500	41,400	54,900	68,800	82,400	96,300
～160	29,700	44,700	59,400	74,400	89,100	104,100
～180	32,000	48,100	63,900	80,100	95,900	112,000
～200	34,200	51,500	68,400	85,700	102,600	119,900
約2倍仕上り巾	76～150	151～225	226～300	301～375	376～450	451～525

※両引きも承ります。
※上部スモッグギャザー、3ッ山も選択できます。

ハイギャザー トリムタイプ・S-12TC　約2.5倍
E-12TC　約2倍

約2.5倍仕上り巾	61～120	121～180	181～240	241～300	301～360	361～420
～100	26,800	39,700	52,100	64,900	77,300	90,700
～120	28,700	42,600	56,000	69,800	83,200	97,500
～140	30,700	45,500	59,900	74,700	89,000	104,400
～160	32,600	48,400	63,800	79,600	94,900	111,200
～180	34,600	51,400	67,700	84,400	100,700	118,000
～200	36,500	54,300	71,600	89,300	106,600	124,800
～220	38,500	57,200	75,500	94,200	112,400	131,700
～240	40,400	60,100	79,400	99,100	118,300	138,500
～260	42,400	63,100	83,300	103,900	124,100	145,300
～280	44,300	66,000	87,200	108,800	130,000	152,100
～300	46,300	68,900	91,100	113,700	135,800	159,000
約2倍仕上り巾	76～150	151～225	226～300	301～375	376～450	451～525

※両引きも承ります。
※3ッ山限定。

E7258 100cm巾 2,300/m 2,300/㎡ 柄リピート たて 17.3cm×よこ 8.3cm

見本帳掲載 P.174

■ハイグレード縫製・SH SE ■ニューシンプル縫製・SO ■フラット縫製・AP

仕上り丈＼SH 約2倍 仕上り巾	～50 1巾	51～100 2巾	101～150 3巾	151～200 4巾	201～250 5巾	251～300 6巾	301～350 7巾	351～400 8巾	401～450 9巾	451～500 10巾
～100	5,500	11,000	16,500	22,000	27,500	33,000	38,500	44,000	49,500	55,000
～120	6,100	12,200	18,300	24,400	30,500	36,600	42,700	48,800	54,900	61,000
～140	6,700	13,400	20,100	26,800	33,500	40,200	46,900	53,600	60,300	67,000
～160	7,300	14,600	21,900	29,200	36,500	43,800	51,100	58,400	65,700	73,000
～180	7,900	15,800	23,700	31,600	39,500	47,400	55,300	63,200	71,100	79,000
～200	8,500	17,000	25,500	34,000	42,500	51,000	59,500	68,000	76,500	85,000
～220	9,700	19,400	29,100	38,800	48,500	58,200	67,900	77,600	87,300	97,000
～240	10,300	20,600	30,900	41,200	51,500	61,800	72,100	82,400	92,700	103,000
～260	10,900	21,800	32,700	43,600	54,500	65,400	76,300	87,200	98,100	109,000
～280	11,600	23,200	34,800	46,400	58,000	69,600	81,200	92,800	104,400	116,000
～300	12,200	24,400	36,600	48,800	61,000	73,200	85,400	97,600	109,800	122,000
SE 約1.5倍仕上り巾	～62	63～124	125～200	201～266	267～333	334～400	401～466	467～533	534～600	601～668
SO 約1.5倍仕上り巾	～62	63～124	125～200	201～274	275～350	351～424	425～500			
AP 約1倍仕上り巾	～84	85～168	169～264	265～364	365～460	461～560	561～656	657～756	757～852	

●タッセルなし

※SH、SE、SOは1巾での両引きはできません。
※SHの2巾使いは、3ッ山両引きの場合、最大仕上り巾は上記と異なります。(P398参照)
※SEは2ッ山、SOは1ッ山、APはヒダなし。

■リウェーブ縫製・G2

約2倍

仕上り丈＼仕上り巾	75～124 3巾	125～200 4巾	201～250 5巾	251～300 6巾	301～350 7巾	351～400 8巾	401～450 9巾
～100	20,400	27,200	34,000	40,800	47,600	54,400	61,200
～120	22,500	30,000	37,500	45,000	52,500	60,000	67,500
～140	24,900	33,200	41,500	49,800	58,100	66,400	74,700
～160	27,000	36,000	45,000	54,000	63,000	72,000	81,000
～180	31,500	42,000	52,500	63,000	73,500	84,000	94,500
～200	33,600	44,800	56,000	67,200	78,400	89,600	100,800
～220	36,000	48,000	60,000	72,000	84,000	96,000	108,000
～240	38,100	50,800	63,500	76,200	88,900	101,600	114,300
～260	40,200	53,600	67,000	80,400	93,800	107,200	120,600
～280	42,900	57,200	71,500	85,800	100,100	114,400	128,700
～300	45,000	60,000	75,000	90,000	105,000	120,000	135,000

●タッセルなし

※3ッ山限定。1巾での両引きはできません。
※300cmを超える仕上り巾は両引きのみになります。
※片引きで300cmを超える400cmまでの場合は、別途料金が必要となります。詳しくは担当営業までお問い合せください。

プレーンシェード ドラム式・R-61PD

仕上り丈＼仕上り巾	30～50	51～92	93～140	141～190	191～240	241～288	289～340	341～384	385～400
～100	21,600	24,500	32,800	38,500	46,900	52,300	60,900	66,200	72,200
～120	22,200	25,100	34,000	39,800	48,900	54,500	63,700	69,100	75,800
～140	24,500	27,400	37,700	44,200	54,600	60,900	71,800	77,900	85,900
～160	25,600	28,500	39,700	46,500	57,700	64,400	75,800	82,300	91,100
～180	26,200	29,100	40,900	47,900	59,800	66,600	78,600	85,200	94,500
～200	27,400	30,300	42,600	50,000	62,600	69,800	82,400	89,400	99,600
～220	28,500	31,400	44,600	52,300	65,500	73,000	86,400	93,800	104,800
～240	29,100	32,000	45,800	53,600	67,500	75,200	89,300	96,700	108,200
～260	31,400	34,300	49,400	58,000	73,500	81,900	97,300	105,500	118,600
～280	32,500	35,400	51,400	60,300	76,400	85,100	101,300	109,900	123,500
～300	33,100	36,000	52,600	61,700	78,400	87,300	104,200	112,800	127,100

※仕上り巾39cm以下の場合、仕上り丈は200cmまでになります。

プレーンシェード コード式・R-61PC

仕上り丈＼仕上り巾	18～50	51～92	93～140	141～190	191～240
～100	14,300	17,100	25,200	30,800	39,100
～120	14,900	17,700	26,400	32,100	41,100
～140	17,200	20,000	30,100	36,500	46,800
～160	18,300	21,100	32,100	38,800	49,900
～180	18,900	21,700	33,300	40,200	52,000
～200	20,100	22,900	35,000	42,300	54,800
～220	21,200	24,000	37,000	44,600	57,700
～240	21,800	24,600	38,200	45,900	59,700
～260	24,100	26,900	41,800	50,300	65,700
～280	25,200	28,000	43,800	52,600	68,600
～300	25,800	28,600	45,000	54,000	70,600

表示価格には消費税は含まれていません。

■ギャザー縫製・SG

約2倍

仕上り丈＼仕上り巾	51～100 2巾	101～150 3巾	151～200 4巾	201～250 5巾	251～300 6巾	301～350 7巾	351～400 8巾
～100	10,400	15,600	20,800	26,000	31,200	36,400	41,600
～120	13,000	19,500	26,000	32,500	39,000	45,500	52,000
～140	14,200	21,300	28,400	35,500	42,600	49,700	56,800
～160	15,400	23,100	30,800	38,500	46,200	53,900	61,600
～180	16,800	25,200	33,600	42,000	50,400	58,800	67,200
～200	18,000	27,000	36,000	45,000	54,000	63,000	72,000
～220	19,400	29,100	38,800	48,500	58,200	67,900	77,600
～240	21,800	32,700	43,600	54,500	65,400	76,300	87,200
～260	23,200	34,800	46,400	58,000	69,600	81,200	92,800
～280	24,400	36,600	48,800	61,000	73,200	85,400	97,600
～300	25,800	38,700	51,600	64,500	77,400	90,300	103,200

※ワンプリーツギャザー、またはスモックギャザーが選択できます。　●タッセルなし

シェイパーシェード ドラム式・R-65PD

仕上り丈＼仕上り巾	30～50	51～92	93～140	141～190	191～240	241～288	289～340	341～384	385～400
～100	34,200	34,200	51,900	56,000	73,300	77,400	97,500	101,600	108,400
～120	36,000	36,000	55,000	59,400	78,300	82,700	104,100	108,500	116,100
～140	40,300	40,300	61,800	67,500	89,100	94,700	118,900	124,600	134,200
～160	42,800	42,800	66,100	72,400	95,800	102,100	127,800	134,100	144,700
～180	44,600	44,600	69,200	75,800	100,700	107,300	134,400	141,000	152,200
～200	47,100	47,100	73,100	80,400	107,200	114,500	143,000	150,200	162,700
～220	49,700	49,700	77,400	85,300	113,700	121,600	151,800	159,700	173,300
～240	51,500	51,500	80,500	88,700	118,600	126,800	158,400	166,600	180,800
～260	55,700	55,700	87,400	96,800	129,700	139,100	173,200	182,700	199,000
～280	58,400	58,400	91,600	101,700	136,200	146,200	182,100	192,100	209,300
～300	60,000	60,000	94,600	105,000	141,100	151,500	188,700	199,100	217,100

※仕上り巾39cm以下の場合、仕上り丈は200cmまでになります。

シェイパーシェード コード式・R-65PC

仕上り丈＼仕上り巾	18～50	51～92	93～140	141～190	191～240
～100	24,200	24,200	37,300	41,400	48,200
～120	26,000	26,000	39,800	44,200	51,900
～140	30,300	30,300	46,100	51,800	61,400
～160	32,900	32,900	49,800	56,100	66,800
～180	34,700	34,700	52,400	59,000	70,400
～200	37,200	37,200	55,700	63,000	75,500
～220	39,800	39,800	59,400	67,300	80,700
～240	41,600	41,600	62,000	70,200	84,300
～260	45,900	45,900	68,300	77,700	94,100
～280	48,600	48,600	72,000	82,100	99,300
～300	50,200	50,200	74,400	84,800	102,800

バルーンシェード プレーンタイプ ドラム式・B-11PD

約2倍

仕上り丈＼仕上り巾	40～50 1S	51～100 2S	101～150 3S	151～200 4S	201～250 5S	251～300 6S	301～350 7S	351～400 8S
～100	20,900	30,500	40,300	50,000	59,800	69,500	79,200	88,900
～120	21,400	32,200	43,000	53,800	64,600	75,400	85,700	96,500
～140	22,500	34,300	45,700	57,600	69,000	80,800	92,200	104,000
～160	23,600	35,900	48,400	61,300	73,800	86,200	99,200	111,600
～180	24,600	38,100	51,700	65,100	78,700	92,100	105,700	119,200
～200	26,300	41,300	57,100	72,100	87,900	102,900	118,700	133,700
～220	27,300	43,500	59,800	75,900	92,700	108,900	125,100	141,300
～240	27,900	45,100	62,500	79,700	97,000	114,300	131,600	148,900
～260	29,000	47,300	65,700	83,500	101,900	120,200	138,100	156,400
～280	30,000	48,900	68,400	87,300	106,800	125,600	144,600	164,000
～300	31,100	51,100	71,100	91,000	111,100	131,000	151,100	171,500

※出窓用など連結タイプの場合は上記本体価格にジョイント1ヶ所あたり7,000円を加算してください。

バルーンシェード プレーンタイプ コード式・B-11PC

約2倍

仕上り丈＼仕上り巾	40～50 1S	51～100 2S	101～150 3S	151～200 4S	201～250 5S
～100	14,000	23,800	33,700	43,600	53,500
～120	14,500	25,500	36,400	47,400	58,300
～140	15,600	27,600	39,100	51,200	62,700
～160	16,700	29,200	41,800	54,900	67,500
～180	17,700	31,400	45,100	58,700	72,400
～200	19,400	34,600	50,500	65,700	81,600
～220	20,400	36,800	53,200	69,500	86,400
～240	21,000	38,400	55,900	73,300	90,700
～260	22,100	40,600	59,100	77,100	95,600
～280	23,100	42,200	61,800	80,900	100,500
～300	24,200	44,400	64,500	84,600	104,800

※出窓用など連結タイプの場合は上記本体価格にジョイント1ヶ所あたり5,000円を加算してください。

バルーンシェード プレーンタイプ ドラム式・B-61PD

約2倍

仕上り丈＼仕上り巾	40～50 1S	51～100 2S	101～150 3S	151～200 4S	201～250 5S	251～300 6S	301～350 7S	351～400 8S
～100	20,200	29,300	38,500	47,600	56,700	65,800	75,000	84,100
～120	20,700	30,800	40,900	51,000	61,100	71,200	80,900	90,900
～140	21,700	32,700	43,400	54,400	65,100	76,100	86,800	97,800
～160	22,700	34,200	45,800	57,800	69,500	81,000	93,100	104,700
～180	23,600	36,200	48,800	61,300	73,900	86,400	99,000	111,500
～200	25,100	39,100	53,700	67,600	82,200	96,200	110,800	124,700
～220	26,100	41,100	56,100	71,100	86,600	101,600	116,600	131,600
～240	26,600	42,500	58,600	74,500	90,500	106,500	122,500	138,500
～260	27,600	44,500	61,500	77,900	95,000	111,900	128,400	145,300
～280	28,500	46,000	64,000	81,400	99,400	116,800	134,300	152,200
～300	29,500	47,900	66,400	84,800	103,300	121,700	140,200	159,000

※出窓用など連結タイプの場合は上記本体価格にジョイント1ヶ所あたり7,000円を加算してください。

バルーンシェード プレーンタイプ コード式・B-61PC

約2倍

仕上り丈＼仕上り巾	40～50 1S	51～100 2S	101～150 3S	151～200 4S	201～250 5S
～100	12,900	21,800	30,800	39,700	48,600
～120	13,400	23,200	33,100	42,900	52,700
～140	14,300	25,100	35,400	46,100	56,400
～160	15,200	26,400	37,700	49,300	60,600
～180	16,100	28,300	40,400	52,600	64,700
～200	17,500	31,000	45,000	58,500	72,500
～220	18,400	32,900	47,300	61,800	76,700
～240	18,900	34,300	49,600	65,000	80,300
～260	19,800	36,100	52,400	68,200	84,500
～280	20,700	37,500	54,700	71,400	88,600
～300	21,700	39,300	57,000	74,600	92,300

※出窓用など連結タイプの場合は上記本体価格にジョイント1ヶ所あたり5,000円を加算してください。

センタークロス フリルタイプ・S-1F　約2.5倍
E-1F　約2倍

約2.5倍仕上り巾	41～80	81～120	121～160	161～200	201～240	241～280	281～320
～100	16,400	22,800	32,300	39,200	——	——	——
～120	18,500	25,400	35,700	43,500	50,800	——	——
～140	20,300	28,000	39,600	47,800	55,900	65,800	——
～160	23,700	33,200	43,000	52,100	61,100	71,900	80,900
～180	25,800	35,700	46,500	56,400	66,300	77,900	87,300
～200	27,600	38,300	53,400	64,500	75,700	88,600	99,800
～220	29,700	40,900	56,800	68,800	80,900	94,600	106,700
～240	31,400	43,500	60,700	73,100	86,000	100,200	113,100
～260	33,200	46,500	64,100	77,400	91,200	106,300	119,600
～280	35,300	49,100	67,600	81,700	95,900	112,300	126,500
～300	38,700	53,800	71,400	86,500	101,100	117,900	132,900
約2倍仕上り巾	51～100	101～150	151～200	201～250	251～300	301～350	351～400

※アミカケのサイズについてはS-1F（約2.5倍）のみの対応です。
※上部ワンプリーツギャザー、3ッ山も選択できます。

センタークロス トリムタイプ・S-1T　約2.5倍
E-1T　約2倍

約2.5倍仕上り巾	41～80	81～120	121～160	161～200	201～240	241～280	281～320
～100	16,000	22,100	28,000	34,200	——	——	——
～120	17,700	24,600	31,300	38,200	44,900	——	——
～140	19,800	27,000	34,500	41,800	49,300	56,500	——
～160	23,000	31,900	40,500	49,200	57,900	66,600	75,300
～180	24,600	34,300	43,700	52,800	62,200	71,900	81,300
～200	26,400	36,700	46,500	56,900	66,700	77,000	86,700
～220	28,400	39,200	49,800	60,800	71,400	82,200	92,700
～240	30,100	41,600	52,900	64,500	75,800	87,300	98,600
～260	32,200	44,500	56,200	68,400	80,500	92,400	104,500
～280	33,800	46,900	59,400	72,400	84,900	97,600	110,500
～300	37,100	51,200	65,300	79,500	93,600	107,700	121,300
約2倍仕上り巾	51～100	101～150	151～200	201～250	251～300	301～350	351～400

※アミカケのサイズについてはS-1T（約2.5倍）のみの対応です。
※上部ワンプリーツギャザー、3ッ山も選択できます。

セパレート フリルタイプ・S-56F　約2.5倍
E-56F　約2倍

約2.5倍仕上り巾	～40	41～80
～100	11,900	19,400
～120	13,300	21,300
～140	14,700	23,600
～160	16,600	25,500
～180	18,000	29,300
～200	18,900	31,600
約2倍仕上り巾	～50	51～100

※上部ワンプリーツギャザー、3ッ山も選択できます。

セパレート トリムタイプ・S-56T　約2.5倍
E-56T　約2倍

約2.5倍仕上り巾	～40	41～80
～100	11,000	17,500
～120	12,100	19,300
～140	13,400	21,500
～160	15,700	25,100
～180	16,600	26,800
～200	17,900	28,600
約2倍仕上り巾	～50	51～100

※上部ワンプリーツギャザー、3ッ山も選択できます。

スカラップ フリルタイプ・S-9F・S-11F　約2.5倍
E-9F・E-11F　約2倍

約2.5倍仕上り巾	～120	121～160	161～200	201～240	241～280	281～320	321～360
～100	25,000	33,900	41,900	49,900	58,800	66,800	74,800
～120	27,800	37,200	46,100	55,000	64,400	73,400	82,300
～140	30,100	40,500	49,900	59,700	70,100	79,900	89,300
～160	32,500	43,800	54,100	64,400	75,700	86,100	96,900
～180	34,800	47,000	58,300	69,600	81,400	92,600	103,900
～200	39,500	53,600	66,300	79,000	93,100	105,800	118,500
約2倍仕上り巾	～150	151～200	201～250	251～300	301～350	351～400	401～450

※両引きも承ります。
※上部スモッグギャザー、3ッ山も選択できます。

スカラップ トリムタイプ・S-9TD・S-11TD　約2.5倍
E-9TD・E-11TD　約2倍

約2.5倍仕上り巾	～120	121～160	161～200	201～240	241～280	281～320	321～360
～100	27,100	35,900	44,600	53,800	62,600	71,700	80,500
～120	29,300	38,900	48,500	58,100	67,700	77,300	86,900
～140	33,500	44,800	55,700	67,000	77,900	89,200	100,500
～160	35,600	47,800	59,500	71,200	83,400	95,100	106,800
～180	38,200	50,800	63,300	75,900	88,500	101,100	113,600
～200	40,300	53,700	66,700	80,200	93,600	107,000	120,000
約2倍仕上り巾	～150	151～200	201～250	251～300	301～350	351～400	401～450

※両引きも承ります。
※上部スモッグギャザー、3ッ山も選択できます。

スカラップ フリルタイプ・S-10F　約2.5倍
E-10F　約2倍

約2.5倍仕上り巾	41～80	81～120	121～160	161～200	201～240	241～280	281～320
～100	16,500	24,500	32,500	40,500	48,500	56,400	63,500
～120	18,400	27,800	36,700	46,100	55,000	64,400	72,400
～140	21,700	32,500	43,300	54,100	64,900	75,700	85,100
～160	23,500	34,800	46,600	58,300	69,600	81,400	91,700
～180	25,000	37,600	49,900	62,100	74,800	87,000	98,300
～200	26,800	40,000	53,200	66,300	79,500	92,600	104,900
約2倍仕上り巾	51～100	101～150	151～200	201～250	251～300	301～350	351～400

※両引きも承ります。
※上部スモッグギャザー、3ッ山も選択できます。

スカラップ トリムタイプ・S-10TD　約2.5倍
E-10TD　約2倍

約2.5倍仕上り巾	41～80	81～120	121～160	161～200	201～240	241～280	281～320
～100	16,800	25,300	33,500	41,600	50,200	58,400	66,900
～120	18,500	27,500	36,500	45,500	54,500	63,500	72,500
～140	21,400	31,700	42,400	52,700	63,400	73,700	84,400
～160	22,700	33,800	45,400	56,500	67,600	79,200	90,300
～180	24,400	36,400	48,400	60,300	72,300	84,300	96,300
～200	25,700	38,500	51,300	63,700	76,600	89,400	102,200
約2倍仕上り巾	51～100	101～150	151～200	201～250	251～300	301～350	351～400

※両引きも承ります。
※上部スモッグギャザー、3ッ山も選択できます。

ハイギャザー フリルタイプ・S-12F　約2.5倍
E-12F　約2倍

約2.5倍仕上り巾	41～80	81～120	121～160	161～200	201～240	241～280	281～320
～100	14,600	20,700	26,800	32,900	40,100	47,000	53,500
～120	16,700	23,900	31,200	38,100	46,600	54,700	62,000
～140	18,700	27,200	35,300	43,400	53,100	62,000	70,500
～160	21,100	30,400	39,700	48,600	59,600	69,700	79,000
～180	23,100	33,700	43,800	54,300	66,100	77,000	87,500
～200	25,600	36,900	48,200	59,600	72,500	84,700	96,000
～220	27,600	40,100	52,300	64,800	79,000	92,000	104,500
～240	30,000	43,400	56,700	70,100	85,500	99,700	113,000
～260	32,000	46,600	60,800	75,400	92,000	107,000	121,500
～280	34,500	49,900	65,300	80,600	98,500	114,700	130,100
～300	36,500	53,100	69,300	85,900	104,900	122,000	138,600
約2倍仕上り巾	51～100	101～150	151～200	201～250	251～300	301～350	351～400

※両引きも承ります。
※3ッ山限定。

ハイギャザー トリムタイプ・S-12TC　約2.5倍
E-12TC　約2倍

約2.5倍仕上り巾	41～80	81～120	121～160	161～200	201～240	241～280	281～320
～100	19,700	29,300	38,500	47,800	57,400	67,400	77,000
～120	21,200	31,200	41,200	51,200	61,200	71,900	81,900
～140	22,300	33,000	43,800	54,500	65,300	76,400	87,200
～160	23,800	34,900	46,400	57,500	69,000	80,900	92,400
～180	24,900	36,800	49,000	60,900	72,800	85,800	97,700
～200	27,500	40,900	54,300	67,300	80,700	94,800	108,200
～220	28,700	42,800	56,500	70,700	84,400	99,300	113,000
～240	30,200	44,700	59,200	74,000	88,500	103,800	118,300
～260	31,300	46,500	61,800	77,000	92,300	108,300	123,500
～280	32,800	48,800	64,400	80,400	96,400	112,800	128,800
～300	33,900	50,700	67,000	83,800	100,200	117,300	134,000
約2倍仕上り巾	51～100	101～150	151～200	201～250	251～300	301～350	351～400

※両引きも承ります。
※3ッ山限定。

表示価格には消費税は含まれていません。

E7259・7260 100cm巾 1,900/m 1,900/㎡ 柄リピート たて ―cm×よこ ―cm

見本帳掲載 P.174

■スタイリッシュウェーブ縫製・KH KE KO

KH 約2倍 仕上り巾 / 仕上り丈	～50 1巾	51～100 2巾	101～150 3巾	151～200 4巾	201～250 5巾	251～300 6巾	301～350 7巾	351～400 8巾	401～450 9巾	451～500 10巾
～100	4,400	8,800	13,200	17,600	22,000	26,400	30,800	35,200	39,600	44,000
～120	5,000	10,000	15,000	20,000	25,000	30,000	35,000	40,000	45,000	50,000
～140	5,600	11,200	16,800	22,400	28,000	33,600	39,200	44,800	50,400	56,000
～160	6,200	12,400	18,600	24,800	31,000	37,200	43,400	49,600	55,800	62,000
～180	6,900	13,800	20,700	27,600	34,500	41,400	48,300	55,200	62,100	69,000
～200	7,500	15,000	22,500	30,000	37,500	45,000	52,500	60,000	67,500	75,000
～220	8,100	16,200	24,300	32,400	40,500	48,600	56,700	64,800	72,900	81,000
～240	8,700	17,400	26,100	34,800	43,500	52,200	60,900	69,600	78,300	87,000
～260	9,300	18,600	27,900	37,200	46,500	55,800	65,100	74,400	83,700	93,000
～280	10,000	20,000	30,000	40,000	50,000	60,000	70,000	80,000	90,000	100,000
～300	10,600	21,200	31,800	42,400	53,000	63,600	74,200	84,800	95,400	106,000
KE 約1.5倍仕上り巾	～62	63～124	125～200	201～266	267～333	334～400	401～466	467～533	534～600	601～668
KO 約1.5倍仕上り巾	～62	63～124	125～200	201～274	275～350	351～424	425～500			

●タッセルなし

※1巾での両引きはできません。
※2巾使いは、3ッ山両引きの場合、最大仕上り巾は上記と異なります。(P398参照)
※KEは2ッ山限定、KOは1ッ山限定。
※KH・KOは300cm、KEは400cmを超える仕上り巾は両引きのみになります。
※形態安定加工により風合いに変化が生じる場合があります。

■ハイグレード縫製・SH SE ■ニューシンプル縫製・SO ■フラット縫製・AP

SH 約2倍 仕上り巾 / 仕上り丈	～50 1巾	51～100 2巾	101～150 3巾	151～200 4巾	201～250 5巾	251～300 6巾	301～350 7巾	351～400 8巾	401～450 9巾	451～500 10巾
～100	4,100	8,200	12,300	16,400	20,500	24,600	28,700	32,800	36,900	41,000
～120	4,700	9,400	14,100	18,800	23,500	28,200	32,900	37,600	42,300	47,000
～140	5,300	10,600	15,900	21,200	26,500	31,800	37,100	42,400	47,700	53,000
～160	5,800	11,600	17,400	23,200	29,000	34,800	40,600	46,400	52,200	58,000
～180	6,400	12,800	19,200	25,600	32,000	38,400	44,800	51,200	57,600	64,000
～200	7,000	14,000	21,000	28,000	35,000	42,000	49,000	56,000	63,000	70,000
～220	7,600	15,200	22,800	30,400	38,000	45,600	53,200	60,800	68,400	76,000
～240	8,200	16,400	24,600	32,800	41,000	49,200	57,400	65,600	73,800	82,000
～260	8,700	17,400	26,100	34,800	43,500	52,200	60,900	69,600	78,300	87,000
～280	9,300	18,600	27,900	37,200	46,500	55,800	65,100	74,400	83,700	93,000
～300	9,900	19,800	29,700	39,600	49,500	59,400	69,300	79,200	89,100	99,000
SE 約1.5倍仕上り巾	～62	63～124	125～200	201～266	267～333	334～400	401～466	467～533	534～600	601～668
SO 約1.5倍仕上り巾	～62	63～124	125～200	201～274	275～350	351～424	425～500			
AP 約1倍仕上り巾	～84	85～168	169～264	265～364	365～460	461～560	561～656	657～756	757～852	

●タッセルなし

※SH、SE、SOは1巾での両引きはできません。
※SHの2巾使いは、3ッ山両引きの場合、最大仕上り巾は上記と異なります。(P398参照)
※SEは2ッ山、SOは1ッ山、APはヒダなし。

プレーンシェード ドラム式・R-61PD

仕上り巾 / 仕上り丈	30～50	51～92	93～140	141～190	191～240	241～288	289～340	341～384	385～400
～100	20,600	23,500	31,100	36,600	44,300	49,600	57,600	62,600	67,800
～120	21,600	24,500	32,900	38,700	47,200	52,800	61,500	66,900	72,800
～140	22,700	25,600	34,700	40,900	50,100	56,000	65,400	71,200	77,800
～160	23,800	26,700	36,500	43,000	52,900	59,200	69,400	75,500	82,800
～180	24,800	27,700	38,300	45,100	55,800	62,400	73,300	79,700	87,800
～200	25,900	28,800	40,100	47,300	58,700	65,700	77,200	84,000	92,800
～220	27,000	29,900	41,900	49,400	61,500	68,900	81,200	88,300	97,800
～240	28,100	31,000	43,700	51,600	64,400	72,100	85,100	92,600	102,800
～260	29,100	32,000	45,500	53,700	67,300	75,300	89,000	96,900	107,800
～280	30,200	33,100	47,300	55,800	70,100	78,500	93,000	101,100	112,800
～300	31,300	34,200	49,100	58,000	73,000	81,700	96,900	105,400	117,800

※仕上り巾39cm以下の場合、仕上り丈は200cmまでになります。

プレーンシェード コード式・R-61PC

仕上り巾 / 仕上り丈	18～50	51～92	93～140	141～190	191～240
～100	13,300	16,100	23,500	28,900	36,500
～120	14,300	17,100	25,300	31,000	39,400
～140	15,400	18,200	27,100	33,200	42,300
～160	16,500	19,300	28,900	35,300	45,100
～180	17,500	20,300	30,700	37,400	48,000
～200	18,600	21,400	32,500	39,600	50,900
～220	19,700	22,500	34,300	41,700	53,700
～240	20,800	23,600	36,100	43,900	56,600
～260	21,800	24,600	37,900	46,000	59,500
～280	22,900	25,700	39,700	48,100	62,300
～300	24,000	26,800	41,500	50,300	65,200

■ギャザー縫製・SG

約2倍

仕上り丈＼仕上り巾	51～100 2巾	101～150 3巾	151～200 4巾	201～250 5巾	251～300 6巾	301～350 7巾	351～400 8巾
～100	9,200	13,800	18,400	23,000	27,600	32,200	36,800
～120	10,600	15,900	21,200	26,500	31,800	37,100	42,400
～140	11,800	17,700	23,600	29,500	35,400	41,300	47,200
～160	13,200	19,800	26,400	33,000	39,600	46,200	52,800
～180	14,400	21,600	28,800	36,000	43,200	50,400	57,600
～200	15,800	23,700	31,600	39,500	47,400	55,300	63,200
～220	17,200	25,800	34,400	43,000	51,600	60,200	68,800
～240	18,400	27,600	36,800	46,000	55,200	64,400	73,600
～260	19,800	29,700	39,600	49,500	59,400	69,300	79,200
～280	21,000	31,500	42,000	52,500	63,000	73,500	84,000
～300	22,400	33,600	44,800	56,000	67,200	78,400	89,600

※ワンプリーツギャザー、またはスモックギャザーが選択できます。　●タッセルなし

シェイパーシェード ドラム式・R-65PD

仕上り丈＼仕上り巾	30～50	51～92	93～140	141～190	191～240	241～288	289～340	341～384	385～400
～100	32,900	32,900	49,700	53,500	70,100	73,900	93,100	96,900	102,800
～120	35,400	35,400	53,900	58,300	76,600	81,000	101,900	106,300	113,100
～140	38,000	38,000	57,900	63,000	83,100	88,100	110,600	115,600	123,500
～160	40,400	40,400	62,100	67,800	89,600	95,200	119,300	125,000	133,900
～180	42,900	42,900	66,100	72,400	96,000	102,300	128,000	134,300	144,300
～200	45,400	45,400	70,200	77,100	102,500	109,500	136,800	143,700	154,600
～220	47,900	47,900	74,300	81,900	109,000	116,600	145,500	153,100	165,000
～240	50,500	50,500	78,400	86,600	115,500	123,700	154,200	162,400	175,400
～260	52,900	52,900	82,500	91,400	122,000	130,800	163,000	171,800	185,700
～280	55,400	55,400	86,600	96,000	128,500	137,900	171,700	181,100	196,100
～300	57,900	57,900	90,600	100,700	135,000	145,100	180,400	190,500	206,500

※仕上り巾39cm以下の場合、仕上り丈は200cmまでになります。

シェイパーシェード コード式・R-65PC

仕上り丈＼仕上り巾	18～50	51～92	93～140	141～190	191～240
～100	22,900	22,900	35,100	38,900	45,000
～120	25,400	25,400	38,700	43,100	50,200
～140	28,000	28,000	42,200	47,300	55,400
～160	30,500	30,500	45,800	51,500	60,600
～180	33,000	33,000	49,300	55,600	65,700
～200	35,500	35,500	52,800	59,700	70,800
～220	38,000	38,000	56,300	63,900	76,000
～240	40,600	40,600	59,900	68,100	81,200
～260	43,100	43,100	63,400	72,300	86,400
～280	45,600	45,600	67,000	76,400	91,600
～300	48,100	48,100	70,400	80,500	96,700

ピーコックシェード コード式・R-62PC

仕上り丈＼仕上り巾	60～86	87～125
～120	23,100	35,700
～140	24,400	38,200
～160	25,600	40,700
～180	26,800	43,100
～200	28,100	45,600
～220	29,300	48,100
～240	30,600	50,600

バルーンシェード プレーンタイプ ドラム式・B-11PD

約2倍

仕上り丈＼仕上り巾	40～50 1S	51～100 2S	101～150 3S	151～200 4S	201～250 5S	251～300 6S	301～350 7S	351～400 8S
～100	19,300	28,000	36,800	45,500	53,800	62,500	71,300	80,000
～120	20,300	30,000	39,800	49,500	58,800	68,500	78,300	88,000
～140	21,300	32,000	42,800	53,500	63,800	74,500	85,300	96,000
～160	22,300	34,000	45,800	57,500	68,800	80,500	92,300	104,000
～180	23,300	36,000	48,800	61,500	73,800	86,500	99,300	112,000
～200	24,300	38,000	51,800	65,500	78,800	92,500	106,300	120,000
～220	25,300	40,000	54,800	69,500	83,800	98,500	113,300	128,000
～240	26,300	42,000	57,800	73,500	88,800	104,500	120,300	136,000
～260	27,300	44,000	60,800	77,500	93,800	110,500	127,300	144,000
～280	28,300	46,000	63,800	81,500	98,800	116,500	134,300	152,000
～300	29,300	48,000	66,800	85,500	103,800	122,500	141,300	160,000

※出窓用など連結タイプの場合は上記本体価格にジョイント1ヶ所あたり7,000円を加算してください。

バルーンシェード プレーンタイプ コード式・B-11PC

約2倍

仕上り丈＼仕上り巾	40～50 1S	51～100 2S	101～150 3S	151～200 4S	201～250 5S
～100	12,400	21,300	30,200	39,100	47,500
～120	13,400	23,300	33,200	43,100	52,500
～140	14,400	25,300	36,200	47,100	57,500
～160	15,400	27,300	39,200	51,100	62,500
～180	16,400	29,300	42,200	55,100	67,500
～200	17,400	31,300	45,200	59,100	72,500
～220	18,400	33,300	48,200	63,100	77,500
～240	19,400	35,300	51,200	67,100	82,500
～260	20,400	37,300	54,200	71,100	87,500
～280	21,400	39,300	57,200	75,100	92,500
～300	22,400	41,300	60,200	79,100	97,500

※出窓用など連結タイプの場合は上記本体価格にジョイント1ヶ所あたり5,000円を加算してください。

バルーンシェード フリルタイプ ドラム式・B-11FD

約2倍

仕上り丈＼仕上り巾	40～50 1S	51～100 2S	101～150 3S	151～200 4S	201～250 5S	251～300 6S	301～350 7S	351～400 8S
～100	21,400	31,600	41,900	52,700	63,000	73,200	84,100	94,300
～120	22,500	33,800	45,200	57,000	68,400	79,700	91,700	103,000
～140	23,600	35,900	48,400	61,300	73,800	86,200	99,200	111,600
～160	24,600	38,100	51,700	65,700	79,200	92,700	106,800	120,200
～180	25,700	40,300	54,900	70,000	84,600	99,200	114,300	128,900
～200	26,800	42,400	58,100	74,300	90,000	105,600	121,900	137,500
～220	27,900	44,600	61,400	78,600	95,400	112,100	129,500	146,200
～240	29,000	46,700	64,600	82,900	100,800	118,600	137,000	154,800
～260	30,000	48,900	67,900	87,300	106,200	125,100	144,600	163,400
～280	31,100	51,100	71,100	91,600	111,600	131,600	152,100	172,100
～300	32,200	53,200	74,300	95,900	117,000	138,000	159,700	180,700

※出窓用など連結タイプの場合は上記本体価格にジョイント1ヶ所あたり7,000円を加算してください。

バルーンシェード フリルタイプ コード式・B-11FC

約2倍

仕上り丈＼仕上り巾	40～50 1S	51～100 2S	101～150 3S	151～200 4S	201～250 5S
～100	14,500	24,900	35,300	46,300	56,700
～120	15,600	27,100	38,600	50,600	62,100
～140	16,700	29,200	41,800	54,900	67,500
～160	17,700	31,400	45,100	59,300	72,900
～180	18,800	33,600	48,300	63,600	78,300
～200	19,900	35,700	51,500	67,900	83,700
～220	21,000	37,900	54,800	72,200	89,100
～240	22,100	40,000	58,000	76,500	94,500
～260	23,100	42,200	61,300	80,900	99,900
～280	24,200	44,400	64,500	85,200	105,300
～300	25,300	46,500	67,700	89,500	110,700

※出窓用など連結タイプの場合は上記本体価格にジョイント1ヶ所あたり5,000円を加算してください。

表示価格には消費税は含まれていません。

バルーンシェード プレーンタイプ ドラム式・B-61PD

約2倍

仕上り丈＼仕上り巾	40～50 1S	51～100 2S	101～150 3S	151～200 4S	201～250 5S	251～300 6S	301～350 7S	351～400 8S
～100	18,800	26,900	35,200	43,300	51,100	59,300	67,500	75,700
～120	19,700	28,700	37,900	46,900	55,600	64,700	73,800	82,900
～140	20,600	30,500	40,600	50,500	60,100	70,100	80,100	90,100
～160	21,500	32,300	43,300	54,100	64,600	75,500	86,400	97,300
～180	22,400	34,100	46,000	57,700	69,100	80,900	92,700	104,500
～200	23,300	35,900	48,700	61,300	73,600	86,300	99,000	111,700
～220	24,200	37,700	51,400	64,900	78,100	91,700	105,300	118,900
～240	25,100	39,500	54,100	68,500	82,600	97,100	111,600	126,100
～260	26,000	41,300	56,800	72,100	87,100	102,500	117,900	133,300
～280	26,900	43,100	59,500	75,700	91,600	107,900	124,200	140,500
～300	27,800	44,900	62,200	79,300	96,100	113,300	130,500	147,700

※出窓用など連結タイプの場合は上記本体価格にジョイント1ヶ所あたり7,000円を加算してください。

バルーンシェード プレーンタイプ コード式・B-61PC

約2倍

仕上り丈＼仕上り巾	40～50 1S	51～100 2S	101～150 3S	151～200 4S	201～250 5S
～100	11,600	19,600	27,600	35,600	43,200
～120	12,400	21,300	30,100	39,000	47,400
～140	13,200	22,900	32,600	42,300	51,600
～160	14,100	24,600	35,200	45,700	55,800
～180	14,900	26,300	37,700	49,100	60,000
～200	15,800	28,000	40,200	52,400	64,200
～220	16,600	29,700	42,700	55,800	68,400
～240	17,400	31,300	45,200	59,100	72,600
～260	18,300	33,000	47,800	62,500	76,800
～280	19,100	34,700	50,300	65,900	81,000
～300	20,000	36,400	52,800	69,200	85,200

※出窓用など連結タイプの場合は上記本体価格にジョイント1ヶ所あたり5,000円を加算してください。

バルーンシェード フリルタイプ ドラム式・B-61FD

約2倍

仕上り丈＼仕上り巾	40～50 1S	51～100 2S	101～150 3S	151～200 4S	201～250 5S	251～300 6S	301～350 7S	351～400 8S
～100	20,800	30,500	40,300	50,500	60,300	70,000	80,300	90,000
～120	21,800	32,500	43,300	54,500	65,300	76,000	87,300	98,000
～140	22,800	34,500	46,300	58,500	70,300	82,000	94,300	106,000
～160	23,800	36,500	49,300	62,500	75,300	88,000	101,300	114,000
～180	24,800	38,500	52,300	66,500	80,300	94,000	108,300	122,000
～200	25,800	40,500	55,300	70,500	85,300	100,000	115,300	130,000
～220	26,800	42,500	58,300	74,500	90,300	106,000	122,300	138,000
～240	27,800	44,500	61,300	78,500	95,300	112,000	129,300	146,000
～260	28,800	46,500	64,300	82,500	100,300	118,000	136,300	154,000
～280	29,800	48,500	67,300	86,500	105,300	124,000	143,300	162,000
～300	30,800	50,500	70,300	90,500	110,300	130,000	150,300	170,000

※出窓用など連結タイプの場合は上記本体価格にジョイント1ヶ所あたり7,000円を加算してください。

バルーンシェード フリルタイプ コード式・B-61FC

約2倍

仕上り丈＼仕上り巾	40～50 1S	51～100 2S	101～150 3S	151～200 4S	201～250 5S
～100	13,500	23,000	32,500	42,500	52,000
～120	14,500	24,900	35,400	46,300	56,700
～140	15,400	26,800	38,200	50,000	61,400
～160	16,300	28,700	41,000	53,800	66,100
～180	17,300	30,600	43,800	57,600	70,800
～200	18,200	32,400	46,600	61,300	75,500
～220	19,200	34,300	49,500	65,100	80,200
～240	20,100	36,200	52,300	68,800	84,900
～260	21,000	38,100	55,100	72,600	89,600
～280	22,000	40,000	57,900	76,400	94,300
～300	22,900	41,800	60,700	80,100	99,000

※出窓用など連結タイプの場合は上記本体価格にジョイント1ヶ所あたり5,000円を加算してください。

センタークロス フリルタイプ・S-1F　約2.5倍
E-1F　約2倍

約2.5倍仕上り巾	41～80	81～120	121～160	161～200	201～240	241～280	281～320
～100	14,500	19,900	27,300	33,200	——	——	——
～120	16,400	22,700	31,200	37,900	44,100	——	——
～140	18,400	25,400	34,800	42,200	49,600	58,200	——
～160	20,300	28,100	38,700	46,800	54,600	64,400	72,600
～180	22,300	30,900	42,200	51,100	60,100	70,200	79,200
～200	24,200	33,600	46,100	55,400	65,200	76,500	85,800
～220	26,200	36,300	49,600	60,100	70,600	82,300	92,900
～240	28,100	39,000	53,500	64,400	75,700	88,600	99,500
～260	30,100	41,800	57,000	69,100	81,200	94,400	106,500
～280	32,000	44,500	60,900	73,400	86,200	100,700	113,100
～300	34,000	47,200	64,400	78,000	91,300	106,500	120,200
約2倍仕上り巾	51～100	101～150	151～200	201～250	251～300	301～350	351～400

※アミカケのサイズについてはS-1F（約2.5倍）のみの対応です。
※上部ワンプリーツギャザー、3ッ山も選択できます。

センタークロス トリムタイプ・S-1T　約2.5倍
E-1T　約2倍

約2.5倍仕上り巾	41～80	81～120	121～160	161～200	201～240	241～280	281～320
～100	14,300	19,900	25,000	30,400	——	——	——
～120	16,200	22,600	28,400	34,300	40,500	——	——
～140	18,200	25,100	31,600	38,400	45,200	51,800	——
～160	20,000	27,800	35,000	42,300	49,800	57,100	64,700
～180	21,900	30,400	38,200	46,200	54,500	62,600	70,800
～200	23,900	32,900	41,500	50,300	59,200	67,900	76,800
～220	25,700	35,600	44,800	54,200	63,800	73,300	82,900
～240	27,700	38,100	48,100	58,300	68,600	78,600	88,900
～260	29,600	40,800	51,400	62,200	73,200	83,900	94,900
～280	31,400	43,400	54,700	66,100	77,800	89,400	101,000
～300	33,400	45,900	57,900	70,200	82,500	94,700	107,000
約2倍仕上り巾	51～100	101～150	151～200	201～250	251～300	301～350	351～400

※アミカケのサイズについてはS-1T（約2.5倍）のみの対応です。
※上部ワンプリーツギャザー、3ッ山も選択できます。

セパレート フリルタイプ・S-56F　約2.5倍
E-56F　約2倍

約2.5倍仕上り巾	～40	41～80
～100	10,600	17,000
～120	11,900	19,200
～140	13,200	21,300
～160	14,400	23,500
～180	15,700	25,600
～200	17,000	27,800
約2倍仕上り巾	～50	51～100

※上部ワンプリーツギャザー、3ッ山も選択できます。

セパレート トリムタイプ・S-56T　約2.5倍
E-56T　約2倍

約2.5倍仕上り巾	～40	41～80
～100	10,100	15,700
～120	11,500	17,800
～140	12,700	19,800
～160	14,100	22,000
～180	15,400	24,000
～200	16,600	26,000
約2倍仕上り巾	～50	51～100

※上部ワンプリーツギャザー、3ッ山も選択できます。

スカラップ フリルタイプ・S-9F・S-11F　約2.5倍
E-9F・E-11F　約2倍

約2.5倍仕上り巾	～120	121～160	161～200	201～240	241～280	281～320	321～360
～100	21,100	28,900	35,700	42,200	49,900	56,400	63,300
～120	23,700	32,300	40,000	47,300	55,900	63,300	71,000
～140	26,300	35,700	44,300	52,500	62,000	70,100	78,700
～160	28,900	39,200	48,600	57,700	68,000	77,000	86,500
～180	31,400	42,600	52,900	62,800	74,000	83,900	94,200
～200	34,000	46,100	57,200	68,000	80,000	90,800	102,000
約2倍仕上り巾	～150	151～200	201～250	251～300	301～350	351～400	401～450

※両引きも承ります。
※上部スモッグギャザー、3ッ山も選択できます。

スカラップ トリムタイプ・S-9TD・S-11TD　約2.5倍
E-9TD・E-11TD　約2倍

約2.5倍仕上り巾	～120	121～160	161～200	201～240	241～280	281～320	321～360
～100	25,100	33,400	41,800	50,100	58,500	66,800	75,200
～120	27,400	36,500	45,600	54,800	63,900	73,000	82,100
～140	29,700	39,600	49,500	59,400	69,300	79,200	89,100
～160	32,000	42,700	53,300	64,000	74,700	85,300	96,000
～180	34,300	45,800	57,200	68,600	80,100	91,500	102,900
～200	36,600	48,800	61,000	73,200	85,400	97,600	109,800
約2倍仕上り巾	～150	151～200	201～250	251～300	301～350	351～400	401～450

※両引きも承ります。
※上部スモッグギャザー、3ッ山も選択できます。

スカラップ フリルタイプ・S-10F　約2.5倍
E-10F　約2倍

約2.5倍仕上り巾	41～80	81～120	121～160	161～200	201～240	241～280	281～320
～100	13,800	20,700	27,100	34,000	40,900	47,800	53,800
～120	16,800	25,400	33,600	41,800	50,400	58,500	65,800
～140	18,500	28,000	37,000	46,100	55,500	64,500	72,700
～160	20,300	30,600	40,500	50,400	60,700	70,600	79,600
～180	22,000	33,200	43,900	54,700	65,800	76,600	86,500
～200	23,700	35,700	47,300	59,000	71,000	82,600	93,400
約2倍仕上り巾	51～100	101～150	151～200	201～250	251～300	301～350	351～400

※両引きも承ります。
※上部スモッグギャザー、3ッ山も選択できます。

スカラップ トリムタイプ・S-10TD　約2.5倍
E-10TD　約2倍

約2.5倍仕上り巾	41～80	81～120	121～160	161～200	201～240	241～280	281～320
～100	15,500	23,300	31,000	38,800	46,500	54,300	62,000
～120	17,100	25,600	34,100	42,600	51,200	59,700	68,200
～140	18,600	27,900	37,200	46,500	55,800	65,100	74,400
～160	20,200	30,200	40,300	50,300	60,400	70,500	80,500
～180	21,700	32,500	43,400	54,200	65,000	75,900	86,700
～200	23,200	34,800	46,400	58,000	69,600	81,200	92,800
約2倍仕上り巾	51～100	101～150	151～200	201～250	251～300	301～350	351～400

※両引きも承ります。
※上部スモッグギャザー、3ッ山も選択できます。

表示価格には消費税は含まれていません。

ハイギャザー フリルタイプ・S-12F / E-12F

約2.5倍仕上り巾	41～80	81～120	121～160	161～200	201～240	241～280	281～320
							約2.5倍
							約2倍
～100	12,800	18,300	23,800	29,200	35,500	41,700	47,100
～120	14,600	21,200	27,400	33,600	41,300	48,200	54,400
～140	16,500	23,800	31,100	38,400	46,800	54,800	61,700
～160	18,700	26,700	34,700	42,800	52,200	61,000	69,000
～180	20,500	29,200	38,400	47,500	57,700	67,600	76,300
～200	22,300	32,200	42,000	51,900	63,200	73,800	83,600
～220	24,100	35,100	45,700	56,300	69,000	80,300	90,900
～240	26,000	37,600	49,300	61,000	74,500	86,900	98,200
～260	28,200	40,600	53,000	65,400	80,000	93,100	105,500
～280	30,000	43,100	56,600	70,100	85,500	99,700	112,800
～300	31,800	46,000	60,300	74,500	90,900	105,900	120,100
約2倍仕上り巾	51～100	101～150	151～200	201～250	251～300	301～350	351～400

※両引きも承ります。
※3ッ山限定。

ハイギャザー トリムタイプ・S-12TC / E-12TC

約2.5倍仕上り巾	41～80	81～120	121～160	161～200	201～240	241～280	281～320
							約2.5倍
							約2倍
～100	18,100	26,600	35,100	43,600	52,100	61,700	70,200
～120	19,400	28,600	37,800	47,000	56,200	66,400	75,500
～140	20,800	30,600	40,500	50,300	60,200	71,000	80,900
～160	22,100	32,600	43,200	53,700	64,200	75,700	86,300
～180	23,400	34,600	45,800	57,000	68,200	80,400	91,600
～200	24,800	36,600	48,500	60,400	72,200	85,100	97,000
～220	26,100	38,700	51,200	63,700	76,300	89,800	102,300
～240	27,500	40,700	53,900	67,100	80,300	94,500	107,700
～260	28,800	42,700	56,600	70,400	84,300	99,200	113,100
～280	30,100	44,700	59,200	73,800	88,300	103,900	118,400
～300	31,500	46,700	61,900	77,100	92,300	108,600	123,800
約2倍仕上り巾	51～100	101～150	151～200	201～250	251～300	301～350	351～400

※両引きも承ります。
※3ッ山限定。

E7261 100cm巾 1,500/m 1,500/㎡ 柄リピート たて ーcm×よこ 8.5cm

見本帳掲載 P.175

■スタイリッシュウェーブ縫製・KH KE KO

KH 約2倍 仕上り巾 / 仕上り丈	～50 1巾	51～100 2巾	101～150 3巾	151～200 4巾	201～250 5巾	251～300 6巾	301～350 7巾	351～400 8巾	401～450 9巾	451～500 10巾
～100	3,800	7,600	11,400	15,200	19,000	22,800	26,600	30,400	34,200	38,000
～120	4,400	8,800	13,200	17,600	22,000	26,400	30,800	35,200	39,600	44,000
～140	4,900	9,800	14,700	19,600	24,500	29,400	34,300	39,200	44,100	49,000
～160	5,400	10,800	16,200	21,600	27,000	32,400	37,800	43,200	48,600	54,000
～180	6,000	12,000	18,000	24,000	30,000	36,000	42,000	48,000	54,000	60,000
～200	6,500	13,000	19,500	26,000	32,500	39,000	45,500	52,000	58,500	65,000
～220	7,100	14,200	21,300	28,400	35,500	42,600	49,700	56,800	63,900	71,000
～240	7,600	15,200	22,800	30,400	38,000	45,600	53,200	60,800	68,400	76,000
～260	8,100	16,200	24,300	32,400	40,500	48,600	56,700	64,800	72,900	81,000
～280	8,700	17,400	26,100	34,800	43,500	52,200	60,900	69,600	78,300	87,000
～300	9,200	18,400	27,600	36,800	46,000	55,200	64,400	73,600	82,800	92,000
KE 約1.5倍仕上り巾	～62	63～124	125～200	201～266	267～333	334～400	401～466	467～533	534～600	601～668
KO 約1.5倍仕上り巾	～62	63～124	125～200	201～274	275～350	351～424	425～500			

●タッセルなし

※1巾での両引きはできません。
※2巾使いは、3ッ山両引きの場合、最大仕上り巾は上記と異なります。(P398参照)
※KEは2ッ山限定、KOは1ッ山限定。
※KH・KOは300cm、KEは400cmを超える仕上り巾は両引きのみになります。
※形態安定加工により風合いに変化が生じる場合があります。

■ハイグレード縫製・SH SE ■ニューシンプル縫製・SO ■フラット縫製・AP

SH 約2倍 仕上り巾 / 仕上り丈	～50 1巾	51～100 2巾	101～150 3巾	151～200 4巾	201～250 5巾	251～300 6巾	301～350 7巾	351～400 8巾	401～450 9巾	451～500 10巾
～100	3,500	7,000	10,500	14,000	17,500	21,000	24,500	28,000	31,500	35,000
～120	4,000	8,000	12,000	16,000	20,000	24,000	28,000	32,000	36,000	40,000
～140	4,500	9,000	13,500	18,000	22,500	27,000	31,500	36,000	40,500	45,000
～160	5,000	10,000	15,000	20,000	25,000	30,000	35,000	40,000	45,000	50,000
～180	5,500	11,000	16,500	22,000	27,500	33,000	38,500	44,000	49,500	55,000
～200	6,000	12,000	18,000	24,000	30,000	36,000	42,000	48,000	54,000	60,000
～220	6,500	13,000	19,500	26,000	32,500	39,000	45,500	52,000	58,500	65,000
～240	7,000	14,000	21,000	28,000	35,000	42,000	49,000	56,000	63,000	70,000
～260	7,500	15,000	22,500	30,000	37,500	45,000	52,500	60,000	67,500	75,000
～280	8,000	16,000	24,000	32,000	40,000	48,000	56,000	64,000	72,000	80,000
～300	8,500	17,000	25,500	34,000	42,500	51,000	59,500	68,000	76,500	85,000
SE 約1.5倍仕上り巾	～62	63～124	125～200	201～266	267～333	334～400	401～466	467～533	534～600	601～668
SO 約1.5倍仕上り巾	～62	63～124	125～200	201～274	275～350	351～424	425～500			
AP 約1倍仕上り巾	～84	85～168	169～264	265～364	365～460	461～560	561～656	657～756	757～852	

●タッセルなし

※SH、SE、SOは1巾での両引きはできません。
※SHの2巾使いは、3ッ山両引きの場合、最大仕上り巾は上記と異なります。(P398参照)
※SEは2ッ山、SOは1ッ山、APはヒダなし。

プレーンシェード ドラム式・R-61PD

仕上り巾 / 仕上り丈	30～50	51～92	93～140	141～190	191～240	241～288	289～340	341～384	385～400
～100	20,100	23,000	30,200	35,600	42,900	48,200	55,600	60,700	65,400
～120	21,100	24,000	31,800	37,600	45,500	51,100	59,300	64,700	70,000
～140	22,100	25,000	33,400	39,600	48,100	54,100	62,900	68,600	74,600
～160	23,100	26,000	35,100	41,600	50,800	57,100	66,500	72,600	79,200
～180	24,000	26,900	36,700	43,500	53,400	60,000	70,100	76,500	83,800
～200	25,000	27,900	38,300	45,500	56,000	63,000	73,700	80,500	88,500
～220	26,000	28,900	40,000	47,500	58,600	66,000	77,300	84,500	93,100
～240	27,000	29,900	41,600	49,500	61,300	69,000	80,900	88,400	97,700
～260	28,000	30,900	43,200	51,500	63,900	71,900	84,600	92,400	102,300
～280	29,000	31,900	44,900	53,400	66,500	74,900	88,200	96,300	106,900
～300	30,000	32,900	46,500	55,400	69,100	77,900	91,800	100,300	111,500

※仕上り巾39cm以下の場合、仕上り丈は200cmまでになります。

プレーンシェード コード式・R-61PC

仕上り巾 / 仕上り丈	18～50	51～92	93～140	141～190	191～240
～100	12,800	15,600	22,600	27,900	35,100
～120	13,800	16,600	24,200	29,900	37,700
～140	14,800	17,600	25,800	31,900	40,300
～160	15,800	18,600	27,500	33,900	43,000
～180	16,700	19,500	29,100	35,800	45,600
～200	17,700	20,500	30,700	37,800	48,200
～220	18,700	21,500	32,400	39,800	50,800
～240	19,700	22,500	34,000	41,800	53,500
～260	20,700	23,500	35,600	43,800	56,100
～280	21,700	24,500	37,300	45,700	58,700
～300	22,700	25,500	38,900	47,700	61,300

■ギャザー縫製・SG

約2倍

仕上り丈＼仕上り巾	51～100 2巾	101～150 3巾	151～200 4巾	201～250 5巾	251～300 6巾	301～350 7巾	351～400 8巾
～100	8,200	12,300	16,400	20,500	24,600	28,700	32,800
～120	9,200	13,800	18,400	23,000	27,600	32,200	36,800
～140	10,400	15,600	20,800	26,000	31,200	36,400	41,600
～160	11,600	17,400	23,200	29,000	34,800	40,600	46,400
～180	12,800	19,200	25,600	32,000	38,400	44,800	51,200
～200	14,000	21,000	28,000	35,000	42,000	49,000	56,000
～220	15,000	22,500	30,000	37,500	45,000	52,500	60,000
～240	16,200	24,300	32,400	40,500	48,600	56,700	64,800
～260	17,400	26,100	34,800	43,500	52,200	60,900	69,600
～280	18,600	27,900	37,200	46,500	55,800	65,100	74,400
～300	19,800	29,700	39,600	49,500	59,400	69,300	79,200

※ワンプリーツギャザー、またはスモックギャザーが選択できます。　●タッセルなし

シェイパーシェード ドラム式・R-65PD

仕上り丈＼仕上り巾	30～50	51～92	93～140	141～190	191～240	241～288	289～340	341～384	385～400
～100	32,400	32,400	48,800	52,600	68,600	72,400	91,200	95,000	100,400
～120	34,900	34,900	52,800	57,200	74,900	79,300	99,600	104,000	110,400
～140	37,300	37,300	56,700	61,700	81,100	86,200	108,000	113,100	120,400
～160	39,700	39,700	60,700	66,300	87,400	93,100	116,400	122,100	130,300
～180	42,100	42,100	64,500	70,800	93,600	99,900	124,800	131,100	140,300
～200	44,500	44,500	68,400	75,400	99,900	106,800	133,300	140,200	150,300
～220	47,000	47,000	72,400	80,000	106,100	113,700	141,700	149,200	160,200
～240	49,400	49,400	76,300	84,500	112,400	120,600	150,100	158,300	170,200
～260	51,800	51,800	80,300	89,100	118,600	127,500	158,500	167,300	180,200
～280	54,200	54,200	84,200	93,600	124,900	134,300	166,900	176,300	190,100
～300	56,600	56,600	88,100	98,200	131,100	141,200	175,300	185,400	200,100

※仕上り巾39cm以下の場合、仕上り丈は200cmまでになります。

シェイパーシェード コード式・R-65PC

仕上り丈＼仕上り巾	18～50	51～92	93～140	141～190	191～240
～100	22,400	22,400	34,200	38,000	43,500
～120	24,900	24,900	37,600	42,000	48,500
～140	27,300	27,300	41,000	46,000	53,400
～160	29,800	29,800	44,400	50,000	58,400
～180	32,200	32,200	47,700	54,000	63,300
～200	34,600	34,600	51,000	58,000	68,200
～220	37,100	37,100	54,400	62,000	73,100
～240	39,500	39,500	57,800	66,000	78,100
～260	42,000	42,000	61,200	70,000	83,000
～280	44,400	44,400	64,600	74,000	88,000
～300	46,800	46,800	67,900	78,000	92,800

ピーコックシェード コード式・R-62PC

仕上り丈＼仕上り巾	60～86	87～125
～120	22,600	34,600
～140	23,700	36,900
～160	24,900	39,200
～180	26,000	41,500
～200	27,200	43,900
～220	28,400	46,200
～240	29,500	48,500

バルーンシェード プレーンタイプ ドラム式・B-11PD

約2倍

仕上り丈＼仕上り巾	40～50 1S	51～100 2S	101～150 3S	151～200 4S	201～250 5S	251～300 6S	301～350 7S	351～400 8S
～100	18,900	27,200	35,500	43,800	51,700	59,900	68,300	76,600
～120	19,800	29,000	38,300	47,500	56,300	65,500	74,700	83,900
～140	20,700	30,800	41,000	51,100	60,900	71,000	81,200	91,300
～160	21,700	32,700	43,800	54,800	65,500	76,500	87,600	98,600
～180	22,600	34,500	46,600	58,500	70,100	82,000	94,100	106,000
～200	23,500	36,400	49,300	62,200	74,700	87,500	100,500	113,400
～220	24,400	38,200	52,100	65,900	79,300	93,100	106,900	120,700
～240	25,300	40,000	54,800	69,500	83,900	98,600	113,400	128,100
～260	26,300	41,900	57,600	73,200	88,500	104,100	119,800	135,400
～280	27,200	43,700	60,400	76,900	93,100	109,600	126,300	142,800
～300	28,100	45,600	63,100	80,600	97,700	115,100	132,700	150,200

※出窓用など連結タイプの場合は上記本体価格にジョイント1ヶ所あたり7,000円を加算してください。

バルーンシェード プレーンタイプ コード式・B-11PC

約2倍

仕上り丈＼仕上り巾	40～50 1S	51～100 2S	101～150 3S	151～200 4S	201～250 5S
～100	12,000	20,500	28,900	37,400	45,400
～120	12,900	22,300	31,700	41,100	50,000
～140	13,800	24,100	34,400	44,700	54,600
～160	14,800	26,000	37,200	48,400	59,200
～180	15,700	27,800	40,000	52,100	63,800
～200	16,600	29,700	42,700	55,800	68,400
～220	17,500	31,500	45,500	59,500	73,000
～240	18,400	33,300	48,200	63,100	77,600
～260	19,400	35,200	51,000	66,800	82,200
～280	20,300	37,000	53,800	70,500	86,800
～300	21,200	38,900	56,500	74,200	91,400

※出窓用など連結タイプの場合は上記本体価格にジョイント1ヶ所あたり5,000円を加算してください。

バルーンシェード プレーンタイプ ドラム式・B-61PD

約2倍

仕上り丈＼仕上り巾	40～50 1S	51～100 2S	101～150 3S	151～200 4S	201～250 5S	251～300 6S	301～350 7S	351～400 8S
～100	18,400	26,100	33,900	41,600	49,000	56,700	64,500	72,200
～120	19,200	27,700	36,300	44,900	53,100	61,600	70,200	78,800
～140	20,000	29,300	38,800	48,100	57,200	66,500	76,000	85,300
～160	20,800	31,000	41,300	51,400	61,300	71,500	81,700	91,900
～180	21,600	32,600	43,700	54,700	65,400	76,400	87,500	98,500
～200	22,500	34,300	46,200	58,000	69,500	81,300	93,200	105,000
～220	23,300	35,900	48,600	61,300	73,600	86,200	98,900	111,600
～240	24,100	37,500	51,100	64,500	77,700	91,100	104,700	118,100
～260	24,900	39,200	53,600	67,800	81,800	96,100	110,400	124,700
～280	25,700	40,800	56,000	71,100	85,900	101,000	116,200	131,300
～300	26,600	42,500	58,500	74,400	90,000	105,900	121,900	137,800

※出窓用など連結タイプの場合は上記本体価格にジョイント1ヶ所あたり7,000円を加算してください。

バルーンシェード プレーンタイプ コード式・B-61PC

約2倍

仕上り丈＼仕上り巾	40～50 1S	51～100 2S	101～150 3S	151～200 4S	201～250 5S
～100	11,100	18,700	26,300	33,900	41,100
～120	11,900	20,200	28,600	36,900	44,900
～140	12,600	21,700	30,800	39,900	48,700
～160	13,400	23,300	33,100	43,000	52,500
～180	14,200	24,800	35,400	46,000	56,300
～200	14,900	26,300	37,700	49,100	60,100
～220	15,700	27,800	40,000	52,100	63,900
～240	16,400	29,300	42,200	55,100	67,700
～260	17,200	30,900	44,500	58,200	71,500
～280	18,000	32,400	46,800	61,200	75,300
～300	18,700	33,900	49,100	64,300	79,100

※出窓用など連結タイプの場合は上記本体価格にジョイント1ヶ所あたり5,000円を加算してください。

表示価格には消費税は含まれていません。

センタークロス トリムタイプ・S-1T　約2.5倍
E-1T　約2倍

約2.5倍仕上り巾	41～80	81～120	121～160	161～200	201～240	241～280	281～320
～100	13,400	18,500	23,200	28,100	——	——	——
～120	15,100	21,000	26,200	31,600	37,200	——	——
～140	16,900	23,300	29,200	35,300	41,500	47,500	——
～160	18,600	25,700	32,200	38,800	45,600	52,300	59,100
～180	20,300	28,000	35,100	42,400	49,800	57,100	64,500
～200	22,200	30,300	38,000	46,000	54,000	61,900	69,900
～220	23,900	32,700	41,100	49,500	58,200	66,700	75,400
～240	25,700	35,100	44,000	53,200	62,400	71,500	80,700
～260	27,400	37,500	47,000	56,700	66,600	76,200	86,100
～280	29,100	39,800	50,000	60,200	70,700	81,100	91,600
～300	30,900	42,100	52,900	63,900	75,000	85,900	96,900
約2倍仕上り巾	51～100	101～150	151～200	201～250	251～300	301～350	351～400

※アミカケのサイズについてはS-1T（約2.5倍）のみの対応です。
※上部ワンプリーツギャザー、3ッ山も選択できます。

セパレート トリムタイプ・S-56T　約2.5倍
E-56T　約2倍

約2.5倍仕上り巾	～40	41～80
～100	9,600	14,800
～120	10,900	16,700
～140	12,100	18,600
～160	13,400	20,600
～180	14,600	22,400
～200	15,700	24,300
約2倍仕上り巾	～50	51～100

※上部ワンプリーツギャザー、3ッ山も選択できます。

スカラップ トリムタイプ・S-9TD・S-11TD　約2.5倍
E-9TD・E-11TD　約2倍

約2.5倍仕上り巾	～120	121～160	161～200	201～240	241～280	281～320	321～360
～100	23,900	31,800	39,800	47,700	55,700	63,600	71,600
～120	26,000	34,600	43,200	51,900	60,500	69,200	77,800
～140	28,000	37,400	46,700	56,000	65,400	74,700	84,000
～160	30,100	40,100	50,100	60,200	70,200	80,200	90,200
～180	32,200	42,900	53,600	64,300	75,000	85,700	96,400
～200	34,200	45,600	57,000	68,400	79,800	91,200	102,600
約2倍仕上り巾	～150	151～200	201～250	251～300	301～350	351～400	401～450

※両引きも承ります。
※上部スモッグギャザー、3ッ山も選択できます。

スカラップ トリムタイプ・S-10TD　約2.5倍
E-10TD　約2倍

約2.5倍仕上り巾	41～80	81～120	121～160	161～200	201～240	241～280	281～320
～100	14,700	22,100	29,400	36,800	44,100	51,500	58,800
～120	16,100	24,200	32,200	40,200	48,300	56,300	64,400
～140	17,500	26,200	35,000	43,700	52,400	61,200	69,900
～160	18,900	28,300	37,700	47,100	56,600	66,000	75,400
～180	20,300	30,400	40,500	50,600	60,700	70,800	80,900
～200	21,600	32,400	43,200	54,000	64,800	75,600	86,400
約2倍仕上り巾	51～100	101～150	151～200	201～250	251～300	301～350	351～400

※両引きも承ります。
※上部スモッグギャザー、3ッ山も選択できます。

ハイギャザー トリムタイプ・S-12TC　約2.5倍
E-12TC　約2倍

約2.5倍仕上り巾	41～80	81～120	121～160	161～200	201～240	241～280	281～320
～100	17,200	25,400	33,600	41,700	49,900	58,900	67,100
～120	18,400	27,200	35,900	44,700	53,400	63,000	71,800
～140	19,600	28,900	38,300	47,600	56,900	67,200	76,500
～160	20,800	30,700	40,600	50,600	60,500	71,300	81,200
～180	22,000	32,500	43,000	53,500	64,000	75,400	85,900
～200	23,100	34,200	45,400	56,500	67,600	79,600	90,700
～220	24,300	36,000	47,700	59,400	71,100	83,700	95,400
～240	25,500	37,800	50,100	62,400	74,600	87,800	100,100
～260	26,700	39,600	52,400	65,300	78,200	91,900	104,800
～280	27,900	41,300	54,800	68,300	81,700	96,100	109,500
～300	29,000	43,100	57,200	71,200	85,300	100,200	114,300
約2倍仕上り巾	51～100	101～150	151～200	201～250	251～300	301～350	351～400

※両引きも承ります。
※3ッ山限定。

E7262 100cm巾 1,200/m 1,200/㎡ 柄リピート たて ―cm×よこ 5.5cm

見本帳掲載 P.175

■スタイリッシュウェーブ縫製・KH KE KO

KH 約2倍 仕上り巾 / 仕上り丈	～50 1巾	51～100 2巾	101～150 3巾	151～200 4巾	201～250 5巾	251～300 6巾	301～350 7巾	351～400 8巾	401～450 9巾	451～500 10巾
～100	3,400	6,800	10,200	13,600	17,000	20,400	23,800	27,200	30,600	34,000
～120	3,900	7,800	11,700	15,600	19,500	23,400	27,300	31,200	35,100	39,000
～140	4,400	8,800	13,200	17,600	22,000	26,400	30,800	35,200	39,600	44,000
～160	4,800	9,600	14,400	19,200	24,000	28,800	33,600	38,400	43,200	48,000
～180	5,300	10,600	15,900	21,200	26,500	31,800	37,100	42,400	47,700	53,000
～200	5,800	11,600	17,400	23,200	29,000	34,800	40,600	46,400	52,200	58,000
～220	6,300	12,600	18,900	25,200	31,500	37,800	44,100	50,400	56,700	63,000
～240	6,800	13,600	20,400	27,200	34,000	40,800	47,600	54,400	61,200	68,000
～260	7,200	14,400	21,600	28,800	36,000	43,200	50,400	57,600	64,800	72,000
～280	7,700	15,400	23,100	30,800	38,500	46,200	53,900	61,600	69,300	77,000
～300	8,200	16,400	24,600	32,800	41,000	49,200	57,400	65,600	73,800	82,000
KE 約1.5倍仕上り巾	～62	63～124	125～200	201～266	267～333	334～400	401～466	467～533	534～600	601～668
KO 約1.5倍仕上り巾	～62	63～124	125～200	201～274	275～350	351～424	425～500			

●タッセルなし

※1巾での両引きはできません。
※2巾使いは、3ッ山両引きの場合、最大仕上り巾は上記と異なります。(P398参照)
※KEは2ッ山限定、KOは1ッ山限定。
※KH・KOは300cm、KEは400cmを超える仕上り巾は両引きのみになります。
※形態安定加工により風合いに変化が生じる場合があります。

■ハイグレード縫製・SH SE ■ニューシンプル縫製・SO ■フラット縫製・AP

SH 約2倍 仕上り巾 / 仕上り丈	～50 1巾	51～100 2巾	101～150 3巾	151～200 4巾	201～250 5巾	251～300 6巾	301～350 7巾	351～400 8巾	401～450 9巾	451～500 10巾
～100	3,100	6,200	9,300	12,400	15,500	18,600	21,700	24,800	27,900	31,000
～120	3,600	7,200	10,800	14,400	18,000	21,600	25,200	28,800	32,400	36,000
～140	4,000	8,000	12,000	16,000	20,000	24,000	28,000	32,000	36,000	40,000
～160	4,400	8,800	13,200	17,600	22,000	26,400	30,800	35,200	39,600	44,000
～180	4,900	9,800	14,700	19,600	24,500	29,400	34,300	39,200	44,100	49,000
～200	5,300	10,600	15,900	21,200	26,500	31,800	37,100	42,400	47,700	53,000
～220	5,800	11,600	17,400	23,200	29,000	34,800	40,600	46,400	52,200	58,000
～240	6,200	12,400	18,600	24,800	31,000	37,200	43,400	49,600	55,800	62,000
～260	6,600	13,200	19,800	26,400	33,000	39,600	46,200	52,800	59,400	66,000
～280	7,100	14,200	21,300	28,400	35,500	42,600	49,700	56,800	63,900	71,000
～300	7,500	15,000	22,500	30,000	37,500	45,000	52,500	60,000	67,500	75,000
SE 約1.5倍仕上り巾	～62	63～124	125～200	201～266	267～333	334～400	401～466	467～533	534～600	601～668
SO 約1.5倍仕上り巾	～62	63～124	125～200	201～274	275～350	351～424	425～500			
AP 約1倍仕上り巾	～84	85～168	169～264	265～364	365～460	461～560	561～656	657～756	757～852	

●タッセルなし

※SH、SE、SOは1巾での両引きはできません。
※SHの2巾使いは、3ッ山両引きの場合、最大仕上り巾は上記と異なります。(P398参照)
※SEは2ッ山、SOは1ッ山、APはヒダなし。

■リウェーブ縫製・G2

約2倍

仕上り巾 / 仕上り丈	75～124 3巾	125～200 4巾	201～250 5巾	251～300 6巾	301～350 7巾	351～400 8巾	401～450 9巾
～100	13,500	18,000	22,500	27,000	31,500	36,000	40,500
～120	15,300	20,400	25,500	30,600	35,700	40,800	45,900
～140	16,800	22,400	28,000	33,600	39,200	44,800	50,400
～160	18,900	25,200	31,500	37,800	44,100	50,400	56,700
～180	20,700	27,600	34,500	41,400	48,300	55,200	62,100
～200	22,500	30,000	37,500	45,000	52,500	60,000	67,500
～220	24,300	32,400	40,500	48,600	56,700	64,800	72,900
～240	25,800	34,400	43,000	51,600	60,200	68,800	77,400
～260	27,900	37,200	46,500	55,800	65,100	74,400	83,700
～280	29,700	39,600	49,500	59,400	69,300	79,200	89,100
～300	31,500	42,000	52,500	63,000	73,500	84,000	94,500

●タッセルなし

※3ッ山限定。1巾での両引きはできません。
※300cmを超える仕上り巾は両引きのみになります。
※片引きで300cmを超える400cmまでの場合は、別途料金が必要となります。詳しくは担当営業までお問い合せください。

プレーンシェード ドラム式・R-61PD

仕上り巾 / 仕上り丈	30～50	51～92	93～140	141～190	191～240	241～288	289～340	341～384	385～400
～100	19,700	22,600	29,400	34,900	41,800	47,100	54,200	59,300	63,700
～120	20,700	23,600	31,000	36,800	44,300	49,900	57,600	63,000	68,000
～140	21,600	24,500	32,500	38,600	46,700	52,700	60,900	66,700	72,300
～160	22,500	25,400	34,000	40,500	49,200	55,500	64,300	70,400	76,600
～180	23,400	26,300	35,500	42,300	51,600	58,200	67,700	74,100	80,900
～200	24,400	27,300	37,000	44,200	54,000	61,000	71,100	77,900	85,200
～220	25,300	28,200	38,500	46,100	56,500	63,800	74,400	81,600	89,500
～240	26,200	29,100	40,000	47,900	58,900	66,600	77,800	85,300	93,800
～260	27,200	30,100	41,600	49,800	61,400	69,400	81,200	89,000	98,100
～280	28,100	31,000	43,100	51,600	63,800	72,200	84,600	92,700	102,400
～300	29,000	31,900	44,600	53,500	66,300	75,000	87,900	96,500	106,700

※仕上り巾39cm以下の場合、仕上り丈は200cmまでになります。

プレーンシェード コード式・R-61PC

仕上り巾 / 仕上り丈	18～50	51～92	93～140	141～190	191～240
～100	12,400	15,200	21,800	27,200	34,000
～120	13,400	16,200	23,400	29,100	36,500
～140	14,300	17,100	24,900	30,900	38,900
～160	15,200	18,000	26,400	32,800	41,400
～180	16,100	18,900	27,900	34,600	43,800
～200	17,100	19,900	29,400	36,500	46,200
～220	18,000	20,800	30,900	38,400	48,700
～240	18,900	21,700	32,400	40,200	51,100
～260	19,900	22,700	34,000	42,100	53,600
～280	20,800	23,600	35,500	43,900	56,000
～300	21,700	24,500	37,000	45,800	58,500

表示価格には消費税は含まれていません。

■ギャザー縫製・SG

約2倍

仕上り丈＼仕上り巾	51～100 2巾	101～150 3巾	151～200 4巾	201～250 5巾	251～300 6巾	301～350 7巾	351～400 8巾
～100	7,200	10,800	14,400	18,000	21,600	25,200	28,800
～120	8,400	12,600	16,800	21,000	25,200	29,400	33,600
～140	9,400	14,100	18,800	23,500	28,200	32,900	37,600
～160	10,400	15,600	20,800	26,000	31,200	36,400	41,600
～180	11,400	17,100	22,800	28,500	34,200	39,900	45,600
～200	12,400	18,600	24,800	31,000	37,200	43,400	49,600
～220	13,600	20,400	27,200	34,000	40,800	47,600	54,400
～240	14,600	21,900	29,200	36,500	43,800	51,100	58,400
～260	15,600	23,400	31,200	39,000	46,800	54,600	62,400
～280	16,600	24,900	33,200	41,500	49,800	58,100	66,400
～300	17,600	26,400	35,200	44,000	52,800	61,600	70,400

※ワンプリーツギャザー、またはスモックギャザーが選択できます。　●タッセルなし

シェイパーシェード ドラム式・R-65PD

仕上り丈＼仕上り巾	30～50	51～92	93～140	141～190	191～240	241～288	289～340	341～384	385～400
～100	32,000	32,000	48,100	51,800	67,600	71,300	89,800	93,500	98,600
～120	34,400	34,400	51,900	56,300	73,600	78,000	97,900	102,300	108,300
～140	36,800	36,800	55,700	60,700	79,700	84,700	106,100	111,100	118,000
～160	39,100	39,100	59,600	65,200	85,800	91,400	114,300	119,900	127,700
～180	41,500	41,500	63,300	69,600	91,800	98,100	122,400	128,700	137,300
～200	43,800	43,800	67,100	74,000	97,900	104,800	130,600	137,500	147,000
～220	46,200	46,200	71,000	78,500	104,000	111,500	138,800	146,300	156,700
～240	48,600	48,600	74,800	82,900	110,100	118,200	147,000	155,100	166,300
～260	50,900	50,900	78,600	87,400	116,100	124,900	155,100	163,900	176,000
～280	53,300	53,300	82,400	91,800	122,200	131,600	163,300	172,700	185,700
～300	55,600	55,600	86,200	96,200	128,300	138,300	171,500	181,500	195,300

※仕上り巾39cm以下の場合、仕上り丈は200cmまでになります。

シェイパーシェード コード式・R-65PC

仕上り丈＼仕上り巾	18～50	51～92	93～140	141～190	191～240
～100	22,000	22,000	33,500	37,200	42,500
～120	24,400	24,400	36,700	41,100	47,200
～140	26,800	26,800	40,000	45,000	52,000
～160	29,200	29,200	43,300	48,900	56,800
～180	31,600	31,600	46,500	52,800	61,500
～200	33,900	33,900	49,700	56,600	66,200
～220	36,300	36,300	53,000	60,500	71,000
～240	38,700	38,700	56,300	64,400	75,800
～260	41,100	41,100	59,500	68,300	80,500
～280	43,500	43,500	62,800	72,200	85,300
～300	45,800	45,800	66,000	76,000	90,000

ピーコックシェード コード式・R-62PC

仕上り丈＼仕上り巾	60～86	87～125
～120	22,100	33,700
～140	23,200	35,900
～160	24,300	38,100
～180	25,400	40,300
～200	26,500	42,500
～220	27,600	44,700
～240	28,700	46,900

バルーンシェード プレーンタイプ ドラム式・B-11PD

約2倍

仕上り丈＼仕上り巾	40～50 1S	51～100 2S	101～150 3S	151～200 4S	201～250 5S	251～300 6S	301～350 7S	351～400 8S
～100	18,600	26,500	34,500	42,500	50,100	58,000	66,000	74,000
～120	19,400	28,200	37,100	45,900	54,400	63,200	72,000	80,800
～140	20,300	29,900	39,700	49,300	58,700	68,300	78,100	87,700
～160	21,200	31,700	42,300	52,800	63,000	73,500	84,100	94,600
～180	22,000	33,400	44,900	56,200	67,300	78,600	90,100	101,500
～200	22,900	35,100	47,400	59,700	71,600	83,800	96,100	108,400
～220	23,700	36,800	50,000	63,100	75,900	89,000	102,100	115,200
～240	24,600	38,500	52,600	66,500	80,200	94,100	108,200	122,100
～260	25,500	40,300	55,200	70,000	84,500	99,300	114,200	129,000
～280	26,300	42,000	57,800	73,400	88,800	104,400	120,200	135,900
～300	27,200	43,700	60,300	76,900	93,100	109,600	126,200	142,800

※出窓用など連結タイプの場合は上記本体価格にジョイント1ヶ所あたり7,000円を加算してください。

バルーンシェード プレーンタイプ コード式・B-11PC

約2倍

仕上り丈＼仕上り巾	40～50 1S	51～100 2S	101～150 3S	151～200 4S	201～250 5S
～100	11,700	19,800	27,900	36,100	43,800
～120	12,500	21,500	30,500	39,500	48,100
～140	13,400	23,200	33,100	42,900	52,400
～160	14,300	25,000	35,700	46,400	56,700
～180	15,100	26,700	38,300	49,800	61,000
～200	16,000	28,400	40,800	53,300	65,300
～220	16,800	30,100	43,400	56,700	69,600
～240	17,700	31,800	46,000	60,100	73,900
～260	18,600	33,600	48,600	63,600	78,200
～280	19,400	35,300	51,200	67,000	82,500
～300	20,300	37,000	53,700	70,500	86,800

※出窓用など連結タイプの場合は上記本体価格にジョイント1ヶ所あたり5,000円を加算してください。

バルーンシェード フリルタイプ ドラム式・B-11FD

約2倍

仕上り丈＼仕上り巾	40～50 1S	51～100 2S	101～150 3S	151～200 4S	201～250 5S	251～300 6S	301～350 7S	351～400 8S
～100	20,400	29,700	39,100	48,900	58,300	67,600	77,500	86,800
～120	21,400	31,600	42,000	52,700	63,000	73,300	84,100	94,400
～140	22,300	33,500	44,800	56,400	67,700	78,900	90,700	101,900
～160	23,200	35,400	47,600	60,200	72,400	84,600	97,300	109,400
～180	24,200	37,300	50,400	64,000	77,100	90,200	103,800	116,900
～200	25,100	39,100	53,200	67,700	81,800	95,800	110,400	124,400
～220	26,100	41,000	56,100	71,500	86,500	101,500	117,000	132,000
～240	27,000	42,900	58,900	75,200	91,200	107,100	123,600	139,500
～260	27,900	44,800	61,700	79,000	95,900	112,800	130,200	147,000
～280	28,900	46,700	64,500	82,800	100,600	118,400	136,700	154,500
～300	29,800	48,500	67,300	86,500	105,300	124,000	143,300	162,000

※出窓用など連結タイプの場合は上記本体価格にジョイント1ヶ所あたり7,000円を加算してください。

バルーンシェード フリルタイプ コード式・B-11FC

約2倍

仕上り丈＼仕上り巾	40～50 1S	51～100 2S	101～150 3S	151～200 4S	201～250 5S
～100	13,500	23,000	32,500	42,500	52,000
～120	14,500	24,900	35,400	46,300	56,700
～140	15,400	26,800	38,200	50,000	61,400
～160	16,300	28,700	41,000	53,800	66,100
～180	17,300	30,600	43,800	57,600	70,800
～200	18,200	32,400	46,600	61,300	75,500
～220	19,200	34,300	49,500	65,100	80,200
～240	20,100	36,200	52,300	68,800	84,900
～260	21,000	38,100	55,100	72,600	89,600
～280	22,000	40,000	57,900	76,400	94,300
～300	22,900	41,800	60,700	80,100	99,000

※出窓用など連結タイプの場合は上記本体価格にジョイント1ヶ所あたり5,000円を加算してください。

バルーンシェード プレーンタイプ ドラム式・B-61PD

約2倍

仕上り丈＼仕上り巾	40～50 1S	51～100 2S	101～150 3S	151～200 4S	201～250 5S	251～300 6S	301～350 7S	351～400 8S
～100	18,000	25,400	32,900	40,300	47,400	54,700	62,200	69,600
～120	18,800	26,900	35,200	43,300	51,200	59,300	67,500	75,700
～140	19,500	28,400	37,400	46,300	55,000	63,900	72,900	81,800
～160	20,300	30,000	39,700	49,400	58,800	68,400	78,200	87,800
～180	21,100	31,500	42,000	52,400	62,600	73,000	83,500	93,900
～200	21,800	33,000	44,300	55,500	66,400	77,500	88,800	100,000
～220	22,600	34,500	46,600	58,500	70,200	82,100	94,100	106,100
～240	23,300	36,000	48,800	61,500	74,000	86,700	99,500	112,200
～260	24,100	37,600	51,100	64,600	77,800	91,200	104,800	118,200
～280	24,900	39,100	53,400	67,600	81,600	95,800	110,100	124,300
～300	25,600	40,600	55,700	70,700	85,400	100,300	115,400	130,400

※出窓用など連結タイプの場合は上記本体価格にジョイント1ヶ所あたり7,000円を加算してください。

バルーンシェード プレーンタイプ コード式・B-61PC

約2倍

仕上り丈＼仕上り巾	40～50 1S	51～100 2S	101～150 3S	151～200 4S	201～250 5S
～100	10,800	18,000	25,300	32,500	39,400
～120	11,500	19,400	27,400	35,300	42,900
～140	12,200	20,800	29,500	38,100	46,400
～160	12,900	22,200	31,600	40,900	49,900
～180	13,600	23,600	33,700	43,700	53,400
～200	14,300	25,000	35,800	46,500	56,900
～220	15,000	26,400	37,900	49,300	60,400
～240	15,700	27,800	40,000	52,100	63,900
～260	16,400	29,200	42,100	54,900	67,400
～280	17,100	30,600	44,200	57,700	70,900
～300	17,800	32,000	46,300	60,500	74,400

※出窓用など連結タイプの場合は上記本体価格にジョイント1ヶ所あたり5,000円を加算してください。

バルーンシェード フリルタイプ ドラム式・B-61FD

約2倍

仕上り丈＼仕上り巾	40～50 1S	51～100 2S	101～150 3S	151～200 4S	201～250 5S	251～300 6S	301～350 7S	351～400 8S
～100	19,900	28,700	37,500	46,800	55,700	64,400	73,800	82,600
～120	20,700	30,400	40,100	50,200	60,000	69,600	79,800	89,400
～140	21,600	32,100	42,700	53,600	64,300	74,800	85,800	96,300
～160	22,400	33,800	45,300	57,100	68,600	79,900	91,800	103,200
～180	23,300	35,500	47,900	60,500	72,900	85,100	97,800	110,100
～200	24,200	37,300	50,400	64,000	77,200	90,200	103,900	117,000
～220	25,000	39,000	53,000	67,400	81,500	95,400	109,900	123,800
～240	25,900	40,700	55,600	70,800	85,800	100,600	115,900	130,700
～260	26,700	42,400	58,200	74,300	90,100	105,700	121,900	137,600
～280	27,600	44,100	60,800	77,700	94,400	110,900	127,900	144,500
～300	28,500	45,900	63,300	81,200	98,700	116,000	134,000	151,400

※出窓用など連結タイプの場合は上記本体価格にジョイント1ヶ所あたり7,000円を加算してください。

バルーンシェード フリルタイプ コード式・B-61FC

約2倍

仕上り丈＼仕上り巾	40～50 1S	51～100 2S	101～150 3S	151～200 4S	201～250 5S
～100	12,500	21,100	29,700	38,700	47,300
～120	13,300	22,700	32,100	41,900	51,300
～140	14,100	24,300	34,500	45,100	55,300
～160	14,900	25,900	36,900	48,300	59,300
～180	15,700	27,500	39,300	51,500	63,300
～200	16,500	29,100	41,700	54,700	67,300
～220	17,300	30,700	44,100	57,900	71,300
～240	18,100	32,300	46,500	61,100	75,300
～260	18,900	33,900	48,900	64,300	79,300
～280	19,700	35,500	51,300	67,500	83,300
～300	20,500	37,100	53,700	70,700	87,300

※出窓用など連結タイプの場合は上記本体価格にジョイント1ヶ所あたり5,000円を加算してください。

センタークロス フリルタイプ・S-1F

約2.5倍

E-1F 約2倍

約2.5倍仕上り巾	41～80	81～120	121～160	161～200	201～240	241～280	281～320
～100	11,900	16,400	22,400	27,200	——	——	——
～120	13,500	18,600	25,600	31,100	36,200	——	——
～140	15,100	20,800	28,500	34,600	40,700	47,700	——
～160	16,700	23,100	31,700	38,400	44,800	52,800	59,600
～180	18,300	25,300	34,600	42,000	49,300	57,600	65,000
～200	19,900	27,600	37,800	45,500	53,500	62,800	70,400
～220	21,500	29,800	40,700	49,300	58,000	67,600	76,200
～240	23,100	32,000	43,900	52,800	62,100	72,700	81,600
～260	24,700	34,300	46,800	56,700	66,600	77,500	87,400
～280	26,300	36,500	50,000	60,200	70,800	82,600	92,800
～300	27,900	38,800	52,800	64,000	74,900	87,400	98,600
約2倍仕上り巾	51～100	101～150	151～200	201～250	251～300	301～350	351～400

※アミカケのサイズについてはS-1F（約2.5倍）のみの対応です。
※上部ワンプリーツギャザー、3ッ山も選択できます。

センタークロス トリムタイプ・S-1T

約2.5倍

E-1T 約2倍

約2.5倍仕上り巾	41～80	81～120	121～160	161～200	201～240	241～280	281～320
～100	12,700	17,500	21,800	26,400	——	——	——
～120	14,300	19,700	24,600	29,600	34,800	——	——
～140	16,000	21,900	27,300	33,000	38,700	44,300	——
～160	17,600	24,100	30,100	36,200	42,500	48,600	54,900
～180	19,200	26,200	32,800	39,400	46,300	53,000	59,900
～200	20,900	28,400	35,500	42,800	50,200	57,400	64,700
～220	22,500	30,600	38,300	46,000	53,900	61,800	69,700
～240	24,200	32,700	40,900	49,400	57,800	66,200	74,600
～260	25,700	35,000	43,700	52,600	61,600	70,500	79,500
～280	27,300	37,100	46,400	55,800	65,400	74,900	84,500
～300	29,000	39,300	49,100	59,200	69,300	79,300	89,400
約2倍仕上り巾	51～100	101～150	151～200	201～250	251～300	301～350	351～400

※アミカケのサイズについてはS-1T（約2.5倍）のみの対応です。
※上部ワンプリーツギャザー、3ッ山も選択できます。

セパレート フリルタイプ・S-56F

約2.5倍

E-56F 約2倍

約2.5倍仕上り巾	～40	41～80
～100	9,100	14,500
～120	10,200	16,300
～140	11,300	18,100
～160	12,300	19,900
～180	13,400	21,700
～200	14,500	23,500
約2倍仕上り巾	～50	51～100

※上部ワンプリーツギャザー、3ッ山も選択できます。

セパレート トリムタイプ・S-56T

約2.5倍

E-56T 約2倍

約2.5倍仕上り巾	～40	41～80
～100	9,300	14,100
～120	10,500	15,900
～140	11,600	17,700
～160	12,900	19,500
～180	14,000	21,300
～200	15,100	23,000
約2倍仕上り巾	～50	51～100

※上部ワンプリーツギャザー、3ッ山も選択できます。

スカラップ フリルタイプ・S-9F・S-11F

約2.5倍

E-9F・E-11F 約2倍

約2.5倍仕上り巾	～120	121～160	161～200	201～240	241～280	281～320	321～360
～100	17,700	24,200	29,900	35,300	41,800	47,200	53,000
～120	19,800	27,000	33,500	39,600	46,800	53,000	59,400
～140	22,000	29,900	37,100	44,000	51,900	58,700	65,900
～160	24,200	32,800	40,700	48,300	56,900	64,500	72,400
～180	26,300	35,700	44,300	52,600	62,000	70,200	78,900
～200	28,500	38,600	47,900	56,900	67,000	76,000	85,400
約2倍仕上り巾	～150	151～200	201～250	251～300	301～350	351～400	401～450

※両引きも承ります。
※上部スモッグギャザー、3ッ山も選択できます。

スカラップ トリムタイプ・S-9TD・S-11TD

約2.5倍

E-9TD・E-11TD 約2倍

約2.5倍仕上り巾	～120	121～160	161～200	201～240	241～280	281～320	321～360
～100	23,000	30,600	38,300	45,900	53,600	61,200	68,900
～120	24,900	33,200	41,400	49,700	58,000	66,300	74,600
～140	26,800	35,700	44,600	53,500	62,400	71,300	80,200
～160	28,700	38,200	47,700	57,300	66,800	76,400	85,900
～180	30,600	40,700	50,900	61,100	71,200	81,400	91,600
～200	32,400	43,200	54,000	64,800	75,600	86,400	97,200
約2倍仕上り巾	～150	151～200	201～250	251～300	301～350	351～400	401～450

※両引きも承ります。
※上部スモッグギャザー、3ッ山も選択できます。

スカラップ フリルタイプ・S-10F

約2.5倍

E-10F 約2倍

約2.5倍仕上り巾	41～80	81～120	121～160	161～200	201～240	241～280	281～320
～100	11,600	17,300	22,700	28,500	34,200	40,000	45,000
～120	14,100	21,300	28,100	35,000	42,200	49,000	55,100
～140	15,500	23,400	31,000	38,600	46,500	54,000	60,900
～160	17,000	25,600	33,900	42,200	50,800	59,100	66,600
～180	18,400	27,800	36,800	45,800	55,100	64,100	72,400
～200	19,800	29,900	39,600	49,400	59,400	69,200	78,200
約2倍仕上り巾	51～100	101～150	151～200	201～250	251～300	301～350	351～400

※両引きも承ります。
※上部スモッグギャザー、3ッ山も選択できます。

スカラップ トリムタイプ・S-10TD

約2.5倍

E-10TD 約2倍

約2.5倍仕上り巾	41～80	81～120	121～160	161～200	201～240	241～280	281～320
～100	14,100	21,200	28,200	35,300	42,300	49,400	56,400
～120	15,400	23,100	30,800	38,400	46,100	53,800	61,500
～140	16,700	25,000	33,300	41,600	49,900	58,200	66,500
～160	17,900	26,900	35,800	44,700	53,700	62,600	71,600
～180	19,200	28,800	38,300	47,900	57,500	67,000	76,600
～200	20,400	30,600	40,800	51,000	61,200	71,400	81,600
約2倍仕上り巾	51～100	101～150	151～200	201～250	251～300	301～350	351～400

※両引きも承ります。
※上部スモッグギャザー、3ッ山も選択できます。

表示価格には消費税は含まれていません。

ハイギャザー フリルタイプ・S-12F　約2.5倍
E-12F　約2倍

約2.5倍仕上り巾	41～80	81～120	121～160	161～200	201～240	241～280	281～320
～100	10,400	14,800	19,200	23,600	28,700	33,700	38,100
～120	11,800	17,200	22,200	27,200	33,400	39,000	44,000
～140	13,300	19,200	25,100	31,000	37,800	44,300	49,900
～160	15,100	21,600	28,100	34,600	42,200	49,300	55,800
～180	16,600	23,600	31,000	38,400	46,700	54,600	61,700
～200	18,000	26,000	34,000	41,900	51,100	59,600	67,600
～220	19,500	28,400	36,900	45,500	55,800	64,900	73,500
～240	21,000	30,400	39,900	49,300	60,200	70,300	79,400
～260	22,800	32,800	42,800	52,900	64,700	75,300	85,300
～280	24,200	34,900	45,800	56,700	69,100	80,600	91,200
～300	25,700	37,200	48,700	60,200	73,500	85,600	97,100
約2倍仕上り巾	51～100	101～150	151～200	201～250	251～300	301～350	351～400

※両引きも承ります。
※3ッ山限定。

ハイギャザー トリムタイプ・S-12TC　約2.5倍
E-12TC　約2倍

約2.5倍仕上り巾	41～80	81～120	121～160	161～200	201～240	241～280	281～320
～100	16,600	24,500	32,400	40,300	48,200	56,800	64,700
～120	17,700	26,100	34,500	42,900	51,300	60,500	69,000
～140	18,700	27,700	36,600	45,600	54,500	64,300	73,200
～160	19,800	29,300	38,700	48,200	57,700	68,000	77,400
～180	20,900	30,900	40,900	50,900	60,900	71,700	81,700
～200	21,900	32,400	43,000	53,500	64,100	75,400	85,900
～220	23,000	34,000	45,100	56,200	67,200	79,100	90,200
～240	24,000	35,600	47,200	58,800	70,400	82,800	94,400
～260	25,100	37,200	49,300	61,500	73,600	86,500	98,600
～280	26,200	38,800	51,500	64,100	76,800	90,200	102,900
～300	27,200	40,400	53,600	66,800	80,000	93,900	107,100
約2倍仕上り巾	51～100	101～150	151～200	201～250	251～300	301～350	351～400

※両引きも承ります。
※3ッ山限定。

E7263 300cm巾 6,000/m 2,000/㎡ 柄リピート 上下 全巾×左右 34cm

ヨコ使い 見本帳掲載 P.176

■スタイリッシュウェーブ縫製・KH KE KO

KH 約2倍 仕上り巾 / 仕上り丈	～50	51～100	101～150	151～200	201～250	251～300	301～350	351～400	401～450	451～500
～260	10,200	20,400	30,600	40,800	51,000	61,200	71,400	81,600	91,800	102,000
KE 約1.5倍仕上り巾	～54	55～124	125～200	201～266	267～333	334～400	401～466	467～533	534～600	
KO 約1.5倍仕上り巾	～62	63～124	125～200	201～274	275～350	351～424	425～500			

●タッセルなし

※仕上り巾78～100cmは、両引きの場合、2ッ山となります。
※KEは2ッ山限定、KOは1ッ山限定。
※KH・KOは300cm、KEは400cmを超える仕上り巾は両引きのみになります。
※形態安定加工により風合いに変化が生じる場合があります。

■ハイグレード縫製・SH SE ■ニューシンプル縫製・SO ■フラット縫製・AP

SH 約2倍 仕上り巾 / 仕上り丈	～50	51～100	101～150	151～200	201～250	251～300	301～350	351～400	401～450	451～500
～260	9,600	19,200	28,800	38,400	48,000	57,600	67,200	76,800	86,400	96,000
SE 約1.5倍仕上り巾	～54	55～124	125～200	201～266	267～333	334～400	401～466	467～533	534～600	
SO 約1.5倍仕上り巾	～62	63～124	125～200	201～274	275～350	351～424	425～500			
AP 約1倍仕上り巾	～84	85～168	169～264	265～364	365～460	461～560	561～656	657～756		

●タッセルなし

※仕上り巾78～100cmは、両引きの場合、2ッ山となります。
※SEは2ッ山、SOは1ッ山、APはヒダなし。

■スタイリッシュウェーブ縫製 ウエイトテープ・KB

約2倍

仕上り巾 / 仕上り丈	～50	51～100	101～150	151～200	201～250	251～300	301～350	351～400	401～450	451～500
～281	11,100	22,200	33,300	44,400	55,500	66,600	77,700	88,800	99,900	111,000

●タッセルなし

※仕上り巾78～100cmは、両引きの場合、2ッ山となります。
※300cmを超える仕上り巾は両引きのみになります。
※形態安定加工により風合いに変化が生じる場合があります。

■ウエイトテープ縫製・AB AF ■ニューシンプル縫製 ウエイトテープ・SU ■フラット縫製 ウエイトテープ・AY

AB 約2倍 仕上り巾 / 仕上り丈	～50	51～100	101～150	151～200	201～250	251～300	301～350	351～400	401～450	451～500
～281	10,500	21,000	31,500	42,000	52,500	63,000	73,500	84,000	94,500	105,000
AF 約1.5倍仕上り巾	～54	55～124	125～200	201～266	267～333	334～400	401～466	467～533	534～600	
SU 約1.5倍仕上り巾	～62	63～124	125～200	201～274	275～350	351～424	425～500			
AY 約 1 倍仕上り巾	～84	85～168	169～264	265～364	365～460	461～560	561～656	657～756		

●タッセルなし

※仕上り巾78～100cmは、両引きの場合、2ッ山となります。
※AFは2ッ山、SUは1ッ山、AYはヒダなし。

プレーンシェード ドラム式・R-61PD

仕上り巾 / 仕上り丈	30～50	51～90	91～140	141～190	191～240	241～290	291～340	341～400
～280	28,700	33,900	45,500	57,000	68,600	80,200	91,800	104,500

※仕上り巾39cm以下の場合、仕上り丈は200cmまでになります。

プレーンシェード コード式・R-61PC

仕上り巾 / 仕上り丈	18～50	51～90	91～140	141～190	191～240
～280	21,400	26,400	37,900	49,300	60,800

表示価格には消費税は含まれていません。

■ギャザー縫製・SG

約2倍

仕上り丈＼仕上り巾	51～100	101～150	151～200	201～250	251～300	301～350	351～400
～262	20,400	30,600	40,800	51,000	61,200	71,400	81,600

※ワンプリーツギャザー、またはスモックギャザーが選択できます。

●タッセルなし

シェイパーシェード ドラム式・R-65PD

仕上り丈＼仕上り巾	30～50	51～90	91～140	141～190	191～240	241～290	291～340	341～400
～100	34,800	37,200	54,800	61,600	78,800	85,600	105,600	113,000
～120	37,000	39,400	58,200	65,600	84,200	91,600	112,800	120,800
～140	39,100	41,500	61,500	69,500	89,500	97,600	120,000	128,700
～160	41,200	43,600	64,900	73,500	94,900	103,600	127,200	136,500
～180	43,300	45,700	68,100	77,400	100,200	109,500	134,400	144,300
～200	45,400	47,800	71,400	81,400	105,600	115,500	141,700	152,200
～220	47,600	50,000	74,800	85,400	110,900	121,500	148,900	160,000
～240	49,700	52,100	78,100	89,300	116,300	127,500	156,100	167,900
～260	51,800	54,200	81,500	93,300	121,600	133,500	163,300	175,700
～280	53,900	56,300	84,800	97,200	127,000	139,400	170,500	183,500

※仕上り巾39cm以下の場合、仕上り丈は200cmまでになります。

シェイパーシェード コード式・R-65PC

仕上り丈＼仕上り巾	18～50	51～90	91～140	141～190	191～240
～100	24,800	27,200	40,200	47,000	53,700
～120	27,000	29,400	43,000	50,400	57,800
～140	29,100	31,500	45,800	53,800	61,800
～160	31,300	33,700	48,600	57,200	65,900
～180	33,400	35,800	51,300	60,600	69,900
～200	35,500	37,900	54,000	64,000	73,900
～220	37,700	40,100	56,800	67,400	77,900
～240	39,800	42,200	59,600	70,800	82,000
～260	42,000	44,400	62,400	74,200	86,000
～280	44,100	46,500	65,200	77,600	90,100

チューブトップ・S-19P

約1倍

仕上り丈＼仕上り巾	～50	51～100	101～150	151～200	201～250	251～300	301～350
～285	10,000	17,100	24,200	31,300	38,400	45,600	52,700

※上部4cmの袋縫い。

E7264 150cm巾 3,200/m 2,130/㎡ 柄リピート たて 62.5cm×よこ 75cm

見本帳掲載 P.177

■スタイリッシュウェーブ縫製・KH KE KO

KH 約2倍仕上り巾 / 仕上り丈	～75 1巾	76～150 2巾	151～225 3巾	226～300 4巾	301～375 5巾	376～450 6巾	451～525 7巾	526～600 8巾
～100	10,000	20,000	30,000	40,000	50,000	60,000	70,000	80,000
～120	10,000	20,000	30,000	40,000	50,000	60,000	70,000	80,000
～140	10,000	20,000	30,000	40,000	50,000	60,000	70,000	80,000
～160	13,300	26,600	39,900	53,200	66,500	79,800	93,100	106,400
～180	13,300	26,600	39,900	53,200	66,500	79,800	93,100	106,400
～200	13,300	26,600	39,900	53,200	66,500	79,800	93,100	106,400
～220	16,600	33,200	49,800	66,400	83,000	99,600	116,200	132,800
～240	16,600	33,200	49,800	66,400	83,000	99,600	116,200	132,800
～260	16,600	33,200	49,800	66,400	83,000	99,600	116,200	132,800
～280	19,900	39,800	59,700	79,600	99,500	119,400	139,300	159,200
～300	19,900	39,800	59,700	79,600	99,500	119,400	139,300	159,200
KE 約1.5倍仕上り巾	～100	101～200	201～300	301～400	401～500	501～600	601～700	701～800
KO 約1.5倍仕上り巾	～100	101～200	201～324	325～424	425～550	551～600		

●タッセルなし

※1巾での両引きはできません。
※2巾使いは、3ッ山両引きの場合、最大仕上り巾は上記と異なります。(P398参照)
※KEは2ッ山限定、KOは1ッ山限定。
※KH・KOは300cm、KEは400cmを超える仕上り巾は両引きのみになります。
※形態安定加工により風合いに変化が生じる場合があります。

■ハイグレード縫製・SH SE ■ニューシンプル縫製・SO ■フラット縫製・AP

SH 約2倍仕上り巾 / 仕上り丈	～75 1巾	76～150 2巾	151～225 3巾	226～300 4巾	301～375 5巾	376～450 6巾	451～525 7巾	526～600 8巾	601～675 9巾
～100	9,400	18,800	28,200	37,600	47,000	56,400	65,800	75,200	84,600
～120	9,400	18,800	28,200	37,600	47,000	56,400	65,800	75,200	84,600
～140	9,400	18,800	28,200	37,600	47,000	56,400	65,800	75,200	84,600
～160	12,500	25,000	37,500	50,000	62,500	75,000	87,500	100,000	112,500
～180	12,500	25,000	37,500	50,000	62,500	75,000	87,500	100,000	112,500
～200	12,500	25,000	37,500	50,000	62,500	75,000	87,500	100,000	112,500
～220	15,700	31,400	47,100	62,800	78,500	94,200	109,900	125,600	141,300
～240	15,700	31,400	47,100	62,800	78,500	94,200	109,900	125,600	141,300
～260	15,700	31,400	47,100	62,800	78,500	94,200	109,900	125,600	141,300
～280	18,800	37,600	56,400	75,200	94,000	112,800	131,600	150,400	169,200
～300	18,800	37,600	56,400	75,200	94,000	112,800	131,600	150,400	169,200
SE 約1.5倍仕上り巾	～100	101～200	201～300	301～400	401～500	501～600	601～700	701～800	801～900
SO 約1.5倍仕上り巾	～100	101～200	201～324	325～424	425～550	551～650	651～774		
AP 約1倍仕上り巾	～134	135～268	269～414	415～564	565～710	711～860			

●タッセルなし

※SH、SE、SOは1巾での両引きはできません。
※SHの2巾使いは、3ッ山両引きの場合、最大仕上り巾は上記と異なります。(P398参照)
※SEは2ッ山、SOは1ッ山、APはヒダなし。

プレーンシェード ドラム式・R-61PD

仕上り巾 / 仕上り丈	30～50	51～90	91～142	143～190	191～240	241～290	291～340	341～400
～100	22,800	25,600	31,300	40,700	46,400	52,000	61,800	68,000
～120	26,800	29,600	36,400	49,000	55,700	62,400	75,100	82,400
～140	26,800	29,600	36,400	49,000	55,700	62,400	75,100	82,400
～160	26,800	29,600	36,400	49,000	55,700	62,400	75,100	82,400
～180	30,800	33,600	41,400	57,000	64,700	72,400	88,100	96,400
～200	30,800	33,600	41,400	57,000	64,700	72,400	88,100	96,400
～220	30,800	33,600	41,400	57,000	64,700	72,400	88,100	96,400
～240	35,400	38,200	47,200	66,000	74,900	83,800	102,700	112,200
～260	35,400	38,200	47,200	66,000	74,900	83,800	102,700	112,200
～280	35,400	38,200	47,200	66,000	74,900	83,800	102,700	112,200
～300	39,400	42,200	52,300	74,000	83,900	93,900	116,000	126,500

※仕上り巾39cm以下の場合、仕上り丈は200cmまでになります。

プレーンシェード コード式・R-61PC

仕上り巾 / 仕上り丈	18～50	51～90	91～142	143～190	191～240
～100	15,500	18,100	23,800	33,000	38,600
～120	19,500	22,100	28,900	41,300	47,900
～140	19,500	22,100	28,900	41,300	47,900
～160	19,500	22,100	28,900	41,300	47,900
～180	23,500	26,100	33,900	49,300	56,900
～200	23,500	26,100	33,900	49,300	56,900
～220	23,500	26,100	33,900	49,300	56,900
～240	28,100	30,700	39,700	58,300	67,100
～260	28,100	30,700	39,700	58,300	67,100
～280	28,100	30,700	39,700	58,300	67,100
～300	32,100	34,700	44,800	66,300	76,100

表示価格には消費税は含まれていません。

■ギャザー縫製・SG

約2倍

仕上り丈＼仕上り巾	76～150 2巾	151～225 3巾	226～300 4巾	301～375 5巾	376～450 6巾	451～525 7巾	526～600 8巾
～100	20,000	30,000	40,000	50,000	60,000	70,000	80,000
～120	20,000	30,000	40,000	50,000	60,000	70,000	80,000
～140	20,000	30,000	40,000	50,000	60,000	70,000	80,000
～160	26,600	39,900	53,200	66,500	79,800	93,100	106,400
～180	26,600	39,900	53,200	66,500	79,800	93,100	106,400
～200	26,600	39,900	53,200	66,500	79,800	93,100	106,400
～220	33,200	49,800	66,400	83,000	99,600	116,200	132,800
～240	33,200	49,800	66,400	83,000	99,600	116,200	132,800
～260	33,200	49,800	66,400	83,000	99,600	116,200	132,800
～280	39,800	59,700	79,600	99,500	119,400	139,300	159,200
～300	39,800	59,700	79,600	99,500	119,400	139,300	159,200

※ワンプリーツギャザー、またはスモックギャザーが選択できます。　●タッセルなし

シェイパーシェード ドラム式・R-65PD

仕上り丈＼仕上り巾	30～50	51～90	91～142	143～190	191～240	241～290	291～340	341～400
～100	35,400	35,400	50,300	58,200	72,800	76,900	98,400	102,500
～120	42,000	42,000	59,400	71,400	88,600	94,600	120,500	126,500
～140	42,900	42,900	60,800	72,800	90,800	96,800	123,300	129,300
～160	43,700	43,700	62,300	74,300	93,000	99,000	126,100	132,100
～180	50,300	50,300	71,300	87,100	108,500	116,400	147,900	155,700
～200	51,100	51,100	72,700	88,500	110,700	118,600	150,700	158,500
～220	52,000	52,000	74,200	90,000	112,900	120,800	153,500	161,300
～240	59,500	59,500	84,400	104,400	130,300	140,400	177,800	187,900
～260	60,300	60,300	85,900	105,900	132,500	142,600	180,600	190,700
～280	61,200	61,200	87,300	107,300	134,700	144,800	183,400	193,500
～300	67,700	67,700	96,300	120,100	150,200	162,200	205,500	217,500

※仕上り巾39cm以下の場合、仕上り丈は200cmまでになります。

シェイパーシェード コード式・R-65PC

仕上り丈＼仕上り巾	18～50	51～90	91～142	143～190	191～240
～100	25,400	25,400	35,700	43,600	47,700
～120	32,000	32,000	44,200	56,200	62,200
～140	32,900	32,900	45,100	57,100	63,100
～160	33,800	33,800	46,000	58,000	64,000
～180	40,400	40,400	54,500	70,300	78,200
～200	41,200	41,200	55,300	71,100	79,000
～220	42,100	42,100	56,200	72,000	79,900
～240	49,600	49,600	65,900	85,900	96,000
～260	50,500	50,500	66,800	86,800	96,900
～280	51,400	51,400	67,700	87,700	97,800
～300	57,900	57,900	76,100	99,900	111,900

ピーコックシェード コード式・R-62PC

仕上り丈＼仕上り巾	60～86	87～125
～120	32,800	55,000
～140	32,800	55,000
～160	32,800	55,000
～180	38,600	66,600
～200	38,600	66,600
～220	38,600	66,600
～240	45,300	79,100

バルーンシェード プレーンタイプ ドラム式・B-11PD

約2倍

仕上り丈＼仕上り巾	40～50 1S	51～100 2S	101～150 3S	151～200 4S	201～250 5S	251～300 6S	301～350 7S	351～400 8S
～100	24,100	36,700	50,200	62,800	76,300	88,900	102,400	115,000
～120	28,800	46,900	65,100	82,400	100,600	118,800	137,000	154,300
～140	28,800	46,900	65,100	82,400	100,600	118,800	137,000	154,300
～160	28,800	46,900	65,100	82,400	100,600	118,800	137,000	154,300
～180	33,500	56,300	79,200	102,000	125,000	147,800	170,700	193,500
～200	33,500	56,300	79,200	102,000	125,000	147,800	170,700	193,500
～220	33,500	56,300	79,200	102,000	125,000	147,800	170,700	193,500
～240	33,500	56,300	79,200	102,000	125,000	147,800	170,700	193,500
～260	39,000	66,500	94,100	121,700	150,100	177,600	205,300	232,800
～280	39,000	66,500	94,100	121,700	150,100	177,600	205,300	232,800
～300	39,000	66,500	94,100	121,700	150,100	177,600	205,300	232,800

※出窓用など連結タイプの場合は上記本体価格にジョイント1ヶ所あたり7,000円を加算してください。

バルーンシェード プレーンタイプ コード式・B-11PC

約2倍

仕上り丈＼仕上り巾	40～50 1S	51～100 2S	101～150 3S	151～200 4S	201～250 5S
～100	17,200	30,000	43,600	56,400	70,000
～120	21,900	40,200	58,500	76,000	94,300
～140	21,900	40,200	58,500	76,000	94,300
～160	21,900	40,200	58,500	76,000	94,300
～180	26,600	49,600	72,600	95,600	118,700
～200	26,600	49,600	72,600	95,600	118,700
～220	26,600	49,600	72,600	95,600	118,700
～240	26,600	49,600	72,600	95,600	118,700
～260	32,100	59,800	87,500	115,300	143,800
～280	32,100	59,800	87,500	115,300	143,800
～300	32,100	59,800	87,500	115,300	143,800

※出窓用など連結タイプの場合は上記本体価格にジョイント1ヶ所あたり5,000円を加算してください。

バルーンシェード フリルタイプ ドラム式・B-11FD

約2倍

仕上り丈＼仕上り巾	40～50 1S	51～100 2S	101～150 3S	151～200 4S	201～250 5S	251～300 6S	301～350 7S	351～400 8S
～100	27,400	43,200	60,100	75,900	91,900	108,600	124,600	141,300
～120	27,400	43,200	60,100	75,900	91,900	108,600	124,600	141,300
～140	32,400	54,200	75,300	97,100	119,000	139,900	161,800	183,600
～160	32,400	54,200	75,300	97,100	119,000	139,900	161,800	183,600
～180	32,400	54,200	75,300	97,100	119,000	139,900	161,800	183,600
～200	37,500	64,400	91,300	118,200	145,100	172,000	199,000	225,800
～220	37,500	64,400	91,300	118,200	145,100	172,000	199,000	225,800
～240	37,500	64,400	91,300	118,200	145,100	172,000	199,000	225,800
～260	43,400	75,400	107,400	139,300	171,300	203,300	236,100	268,100
～280	43,400	75,400	107,400	139,300	171,300	203,300	236,100	268,100
～300	43,400	75,400	107,400	139,300	171,300	203,300	236,100	268,100

※出窓用など連結タイプの場合は上記本体価格にジョイント1ヶ所あたり7,000円を加算してください。

バルーンシェード フリルタイプ コード式・B-11FC

約2倍

仕上り丈＼仕上り巾	40～50 1S	51～100 2S	101～150 3S	151～200 4S	201～250 5S
～100	20,500	36,500	53,500	69,500	85,600
～120	20,500	36,500	53,500	69,500	85,600
～140	25,500	47,500	68,700	90,700	112,700
～160	25,500	47,500	68,700	90,700	112,700
～180	25,500	47,500	68,700	90,700	112,700
～200	30,600	57,700	84,700	111,800	138,800
～220	30,600	57,700	84,700	111,800	138,800
～240	30,600	57,700	84,700	111,800	138,800
～260	36,500	68,700	100,800	132,900	165,000
～280	36,500	68,700	100,800	132,900	165,000
～300	36,500	68,700	100,800	132,900	165,000

※出窓用など連結タイプの場合は上記本体価格にジョイント1ヶ所あたり5,000円を加算してください。

バルーンシェード プレーンタイプ ドラム式・B-61PD

約2倍

仕上り巾 / 仕上り丈	40～50 1S	51～100 2S	101～150 3S	151～200 4S	201～250 5S	251～300 6S	301～350 7S	351～400 8S
～100	23,100	34,800	47,300	59,000	71,600	83,300	95,800	107,500
～120	27,300	44,000	60,800	76,800	93,600	110,300	127,100	143,000
～140	27,300	44,000	60,800	76,800	93,600	110,300	127,100	143,000
～160	27,300	44,000	60,800	76,800	93,600	110,300	127,100	143,000
～180	31,600	52,500	73,600	94,500	115,600	136,500	157,600	178,500
～200	31,600	52,500	73,600	94,500	115,600	136,500	157,600	178,500
～220	31,600	52,500	73,600	94,500	115,600	136,500	157,600	178,500
～240	31,600	52,500	73,600	94,500	115,600	136,500	157,600	178,500
～260	36,600	61,800	87,100	112,300	138,300	163,500	188,800	214,000
～280	36,600	61,800	87,100	112,300	138,300	163,500	188,800	214,000
～300	36,600	61,800	87,100	112,300	138,300	163,500	188,800	214,000

※出窓用など連結タイプの場合は上記本体価格にジョイント1ヶ所あたり7,000円を加算してください。

バルーンシェード プレーンタイプ コード式・B-61PC

約2倍

仕上り巾 / 仕上り丈	40～50 1S	51～100 2S	101～150 3S	151～200 4S	201～250 5S
～100	15,600	27,000	39,000	50,400	62,400
～120	19,600	35,600	51,700	67,000	83,100
～140	19,600	35,600	51,700	67,000	83,100
～160	19,600	35,600	51,700	67,000	83,100
～180	23,600	43,600	63,600	83,600	103,700
～200	23,600	43,600	63,600	83,600	103,700
～220	23,600	43,600	63,600	83,600	103,700
～240	23,600	43,600	63,600	83,600	103,700
～260	28,200	52,200	76,300	100,300	125,000
～280	28,200	52,200	76,300	100,300	125,000
～300	28,200	52,200	76,300	100,300	125,000

※出窓用など連結タイプの場合は上記本体価格にジョイント1ヶ所あたり5,000円を加算してください。

バルーンシェード フリルタイプ ドラム式・B-61FD

約2倍

仕上り巾 / 仕上り丈	40～50 1S	51～100 2S	101～150 3S	151～200 4S	201～250 5S	251～300 6S	301～350 7S	351～400 8S
～100	26,400	41,400	57,200	72,200	87,300	103,100	118,100	133,900
～120	26,400	41,400	57,200	72,200	87,300	103,100	118,100	133,900
～140	31,100	51,600	71,400	91,800	112,400	132,100	152,700	173,100
～160	31,100	51,600	71,400	91,800	112,400	132,100	152,700	173,100
～180	31,100	51,600	71,400	91,800	112,400	132,100	152,700	173,100
～200	35,800	61,000	86,300	111,500	136,700	161,900	187,200	212,400
～220	35,800	61,000	86,300	111,500	136,700	161,900	187,200	212,400
～240	35,800	61,000	86,300	111,500	136,700	161,900	187,200	212,400
～260	41,300	71,200	101,200	131,100	161,100	191,000	221,700	251,600
～280	41,300	71,200	101,200	131,100	161,100	191,000	221,700	251,600
～300	41,300	71,200	101,200	131,100	161,100	191,000	221,700	251,600

※出窓用など連結タイプの場合は上記本体価格にジョイント1ヶ所あたり7,000円を加算してください。

バルーンシェード フリルタイプ コード式・B-61FC

約2倍

仕上り巾 / 仕上り丈	40～50 1S	51～100 2S	101～150 3S	151～200 4S	201～250 5S
～100	18,800	33,300	48,500	63,000	77,500
～120	18,800	33,300	48,500	63,000	77,500
～140	23,200	42,900	61,800	81,500	101,200
～160	23,200	42,900	61,800	81,500	101,200
～180	23,200	42,900	61,800	81,500	101,200
～200	27,700	51,800	75,900	100,000	124,100
～220	27,700	51,800	75,900	100,000	124,100
～240	27,700	51,800	75,900	100,000	124,100
～260	32,800	61,400	90,000	118,500	147,100
～280	32,800	61,400	90,000	118,500	147,100
～300	32,800	61,400	90,000	118,500	147,100

※出窓用など連結タイプの場合は上記本体価格にジョイント1ヶ所あたり5,000円を加算してください。

センタークロス フリルタイプ・S-1F　約2.5倍
E-1F　約2倍

約2.5倍仕上り巾	61～120	121～180	181～240	241～300	301～360	361～420
～100	23,600	34,800	——	——	——	——
～120	31,000	47,200	60,800	——	——	——
～140	31,700	47,800	61,400	——	——	——
～160	32,300	48,400	62,000	75,700	——	——
～180	40,300	60,200	78,200	95,500	112,900	——
～200	41,000	60,800	78,200	96,100	113,500	——
～220	41,000	61,400	78,800	96,800	114,100	131,500
～240	49,600	62,000	79,400	97,400	114,700	132,100
～260	50,300	74,400	95,500	117,200	138,300	160,000
～280	50,300	74,400	96,100	117,800	138,900	160,600
～300	58,300	75,100	96,800	117,800	139,500	161,200
約2倍仕上り巾	76～150	151～225	226～300	301～375	376～450	451～525

※アミカケのサイズについてはS-1F（約2.5倍）のみの対応です。
※上部ワンプリーツギャザー、3ッ山も選択できます。

セパレート フリルタイプ・S-56F　約2.5倍
E-56F　約2倍

約2.5倍仕上り巾	～60	61～120
～100	16,500	26,700
～120	21,300	35,500
～140	21,900	36,200
～160	21,900	36,900
～180	26,700	45,700
～200	28,100	46,400
約2倍仕上り巾	～75	76～150

※上部ワンプリーツギャザー、3ッ山も選択できます。

スカラップ フリルタイプ・S-9F・S-11F　約2.5倍
E-9F・E-11F　約2倍

約2.5倍仕上り巾	～180	181～240	241～300	301～360	361～420
～100	36,800	50,400	61,900	73,500	87,100
～120	49,700	67,400	83,000	99,300	116,300
～140	49,700	67,400	83,000	99,300	116,300
～160	49,700	67,400	83,000	99,300	116,300
～180	62,600	84,400	104,800	124,500	146,200
～200	62,600	84,400	104,800	124,500	146,200
約2倍仕上り巾	～225	226～300	301～375	376～450	451～525

※両引きも承ります。
※上部スモッグギャザー、3ッ山も選択できます。

スカラップ フリルタイプ・S-10F　約2.5倍
E-10F　約2倍

約2.5倍仕上り巾	61～120	121～180	181～240	241～300	301～360	361～420
～100	23,800	36,100	47,600	59,900	71,400	83,700
～120	27,200	40,800	54,400	68,000	81,600	94,600
～140	36,100	53,800	71,400	89,100	106,800	124,500
～160	36,100	53,800	71,400	89,100	106,800	124,500
～180	36,100	53,800	71,400	89,100	106,800	124,500
～200	44,200	66,700	88,400	110,200	132,600	154,400
約2倍仕上り巾	76～150	151～225	226～300	301～375	376～450	451～525

※両引きも承ります。
※上部スモッグギャザー、3ッ山も選択できます。

ハイギャザー フリルタイプ・S-12F　約2.5倍
E-12F　約2倍

約2.5倍仕上り巾	61～120	121～180	181～240	241～300	301～360	361～420
～100	23,300	33,300	43,700	53,600	65,300	75,200
～120	24,500	35,000	45,500	56,000	68,200	79,300
～140	32,700	47,200	62,400	76,900	93,200	108,400
～160	33,800	49,000	64,100	79,300	96,700	111,900
～180	35,000	50,700	66,500	82,200	100,200	116,000
～200	36,200	52,500	68,800	84,500	103,200	119,500
～220	44,900	64,700	85,100	105,500	128,200	148,600
～240	46,100	66,500	87,400	107,800	131,700	152,100
～260	47,200	68,200	89,200	110,700	135,200	156,200
～280	48,400	69,900	91,500	113,100	138,100	159,700
～300	56,600	82,200	108,400	134,000	163,100	188,800
約2倍仕上り巾	76～150	151～225	226～300	301～375	376～450	451～525

※両引きも承ります。
※3ッ山限定。

チューブトップ・S-19P

約1倍

仕上り巾 / 仕上り丈	～142
～100	9,600
～120	13,900
～140	13,900
～160	13,900
～180	18,300
～200	18,300
～220	18,300
～240	23,400
～260	23,400
～280	23,400
～300	27,800

※上部4cmの袋縫い。

表示価格には消費税は含まれていません。

E7265 150cm巾 3,000/m 2,000/㎡ 柄リピート たて 61.5cm×よこ 50cm

見本帳掲載 P.177

■スタイリッシュウェーブ縫製・KH KE KO

KH 約2倍 仕上り巾 / 仕上り丈	～75 1巾	76～150 2巾	151～225 3巾	226～300 4巾	301～375 5巾	376～450 6巾	451～525 7巾	526～600 8巾
～100	9,500	19,000	28,500	38,000	47,500	57,000	66,500	76,000
～120	9,500	19,000	28,500	38,000	47,500	57,000	66,500	76,000
～140	9,500	19,000	28,500	38,000	47,500	57,000	66,500	76,000
～160	12,600	25,200	37,800	50,400	63,000	75,600	88,200	100,800
～180	12,600	25,200	37,800	50,400	63,000	75,600	88,200	100,800
～200	12,600	25,200	37,800	50,400	63,000	75,600	88,200	100,800
～220	15,700	31,400	47,100	62,800	78,500	94,200	109,900	125,600
～240	15,700	31,400	47,100	62,800	78,500	94,200	109,900	125,600
～260	15,700	31,400	47,100	62,800	78,500	94,200	109,900	125,600
～280	18,900	37,800	56,700	75,600	94,500	113,400	132,300	151,200
～300	18,900	37,800	56,700	75,600	94,500	113,400	132,300	151,200
KE 約1.5倍仕上り巾	～100	101～200	201～300	301～400	401～500	501～600	601～700	701～800
KO 約1.5倍仕上り巾	～100	101～200	201～324	325～424	425～550	551～600		

●タッセルなし

※1巾での両引きはできません。
※2巾使いは、3ッ山両引きの場合、最大仕上り巾は上記と異なります。(P398参照)
※KEは2ッ山限定、KOは1ッ山限定。
※KH・KOは300cm、KEは400cmを超える仕上り巾は両引きのみになります。
※形態安定加工により風合いに変化が生じる場合があります。

■ハイグレード縫製・SH SE ■ニューシンプル縫製・SO ■フラット縫製・AP

SH 約2倍 仕上り巾 / 仕上り丈	～75 1巾	76～150 2巾	151～225 3巾	226～300 4巾	301～375 5巾	376～450 6巾	451～525 7巾	526～600 8巾	601～675 9巾
～100	8,900	17,800	26,700	35,600	44,500	53,400	62,300	71,200	80,100
～120	8,900	17,800	26,700	35,600	44,500	53,400	62,300	71,200	80,100
～140	8,900	17,800	26,700	35,600	44,500	53,400	62,300	71,200	80,100
～160	11,900	23,800	35,700	47,600	59,500	71,400	83,300	95,200	107,100
～180	11,900	23,800	35,700	47,600	59,500	71,400	83,300	95,200	107,100
～200	11,900	23,800	35,700	47,600	59,500	71,400	83,300	95,200	107,100
～220	14,800	29,600	44,400	59,200	74,000	88,800	103,600	118,400	133,200
～240	14,800	29,600	44,400	59,200	74,000	88,800	103,600	118,400	133,200
～260	14,800	29,600	44,400	59,200	74,000	88,800	103,600	118,400	133,200
～280	17,800	35,600	53,400	71,200	89,000	106,800	124,600	142,400	160,200
～300	17,800	35,600	53,400	71,200	89,000	106,800	124,600	142,400	160,200
SE 約1.5倍仕上り巾	～100	101～200	201～300	301～400	401～500	501～600	601～700	701～800	801～900
SO 約1.5倍仕上り巾	～100	101～200	201～324	325～424	425～550	551～650	651～774		
AP 約1倍仕上り巾	～134	135～268	269～414	415～564	565～710	711～860			

●タッセルなし

※SH、SE、SOは1巾での両引きはできません。
※SHの2巾使いは、3ッ山両引きの場合、最大仕上り巾は上記と異なります。(P398参照)
※SEは2ッ山、SOは1ッ山、APはヒダなし。

プレーンシェード ドラム式・R-61PD

仕上り巾 / 仕上り丈	30～50	51～90	91～142	143～190	191～240	241～290	291～340	341～400
～100	22,500	25,300	31,100	40,200	45,900	51,500	60,700	67,000
～120	26,400	29,200	36,000	48,000	54,600	61,300	73,700	81,000
～140	26,400	29,200	36,000	48,000	54,600	61,300	73,700	81,000
～160	26,400	29,200	36,000	48,000	54,600	61,300	73,700	81,000
～180	30,300	33,100	40,900	56,000	63,700	71,400	86,300	94,600
～200	30,300	33,100	40,900	56,000	63,700	71,400	86,300	94,600
～220	30,300	33,100	40,900	56,000	63,700	71,400	86,300	94,600
～240	34,100	36,900	45,800	63,700	72,500	81,200	99,300	108,600
～260	34,100	36,900	45,800	63,700	72,500	81,200	99,300	108,600
～280	34,100	36,900	45,800	63,700	72,500	81,200	99,300	108,600
～300	38,000	40,800	50,700	71,500	81,300	91,000	111,900	122,300

※仕上り巾39cm以下の場合、仕上り丈は200cmまでになります。

プレーンシェード コード式・R-61PC

仕上り巾 / 仕上り丈	18～50	51～90	91～142	143～190	191～240
～100	15,200	17,800	23,600	32,500	38,100
～120	19,100	21,700	28,500	40,300	46,800
～140	19,100	21,700	28,500	40,300	46,800
～160	19,100	21,700	28,500	40,300	46,800
～180	23,000	25,600	33,400	48,300	55,900
～200	23,000	25,600	33,400	48,300	55,900
～220	23,000	25,600	33,400	48,300	55,900
～240	26,800	29,400	38,300	56,000	64,700
～260	26,800	29,400	38,300	56,000	64,700
～280	26,800	29,400	38,300	56,000	64,700
～300	30,700	33,300	43,200	63,800	73,500

■ギャザー縫製・SG

約2倍

仕上り丈＼仕上り巾	76～150 2巾	151～225 3巾	226～300 4巾	301～375 5巾	376～450 6巾	451～525 7巾	526～600 8巾
～100	19,000	28,500	38,000	47,500	57,000	66,500	76,000
～120	19,000	28,500	38,000	47,500	57,000	66,500	76,000
～140	19,000	28,500	38,000	47,500	57,000	66,500	76,000
～160	25,200	37,800	50,400	63,000	75,600	88,200	100,800
～180	25,200	37,800	50,400	63,000	75,600	88,200	100,800
～200	25,200	37,800	50,400	63,000	75,600	88,200	100,800
～220	31,400	47,100	62,800	78,500	94,200	109,900	125,600
～240	31,400	47,100	62,800	78,500	94,200	109,900	125,600
～260	31,400	47,100	62,800	78,500	94,200	109,900	125,600
～280	37,800	56,700	75,600	94,500	113,400	132,300	151,200
～300	37,800	56,700	75,600	94,500	113,400	132,300	151,200

※ワンプリーツギャザー、またはスモックギャザーが選択できます。　●タッセルなし

シェイパーシェード ドラム式・R-65PD

仕上り丈＼仕上り巾	30～50	51～90	91～142	143～190	191～240	241～290	291～340	341～400
～100	35,100	35,100	50,000	57,700	72,300	76,400	97,300	101,400
～120	41,600	41,600	59,000	70,400	87,600	93,600	119,000	125,000
～140	42,500	42,500	60,400	71,800	89,800	95,800	121,800	127,800
～160	43,300	43,300	61,900	73,300	92,000	98,000	124,600	130,600
～180	49,800	49,800	70,800	86,100	107,500	115,400	146,100	153,900
～200	50,600	50,600	72,200	87,500	109,700	117,600	148,900	156,700
～220	51,500	51,500	73,700	89,000	111,900	119,800	151,700	159,500
～240	58,000	58,000	82,500	101,600	127,200	136,900	173,400	183,200
～260	58,800	58,800	84,000	103,100	129,400	139,100	176,200	186,000
～280	59,700	59,700	85,400	104,500	131,600	141,300	179,000	188,800
～300	66,100	66,100	94,300	117,100	146,800	158,500	200,400	212,100

※仕上り巾39cm以下の場合、仕上り丈は200cmまでになります。

シェイパーシェード コード式・R-65PC

仕上り丈＼仕上り巾	18～50	51～90	91～142	143～190	191～240
～100	25,100	25,100	35,400	43,100	47,200
～120	31,600	31,600	43,800	55,200	61,200
～140	32,500	32,500	44,700	56,100	62,100
～160	33,400	33,400	45,600	57,000	63,000
～180	39,900	39,900	54,000	69,300	77,200
～200	40,700	40,700	54,800	70,100	78,000
～220	41,600	41,600	55,700	71,000	78,900
～240	48,100	48,100	64,000	83,100	92,900
～260	49,000	49,000	64,900	84,000	93,800
～280	49,900	49,900	65,800	84,900	94,700
～300	56,300	56,300	74,100	96,900	108,500

ピーコックシェード コード式・R-62PC

仕上り丈＼仕上り巾	60～86	87～125
～120	32,400	53,300
～140	32,400	53,300
～160	32,400	53,300
～180	38,100	65,600
～200	38,100	65,600
～220	38,100	65,600
～240	43,700	76,900

バルーンシェード プレーンタイプ ドラム式・B-11PD

約2倍

仕上り丈＼仕上り巾	40～50 1S	51～100 2S	101～150 3S	151～200 4S	201～250 5S	251～300 6S	301～350 7S	351～400 8S
～100	23,800	36,200	48,700	61,800	74,300	86,700	99,900	112,300
～120	28,400	45,400	63,200	80,200	98,000	115,000	132,800	149,800
～140	28,400	45,400	63,200	80,200	98,000	115,000	132,800	149,800
～160	28,400	45,400	63,200	80,200	98,000	115,000	132,800	149,800
～180	33,000	55,300	77,000	99,300	120,900	143,300	165,700	187,300
～200	33,000	55,300	77,000	99,300	120,900	143,300	165,700	187,300
～220	33,000	55,300	77,000	99,300	120,900	143,300	165,700	187,300
～240	37,600	64,500	91,500	117,600	144,700	171,600	198,600	224,700
～260	37,600	64,500	91,500	117,600	144,700	171,600	198,600	224,700
～280	37,600	64,500	91,500	117,600	144,700	171,600	198,600	224,700
～300	42,200	73,700	105,300	136,800	168,400	199,900	231,500	263,000

※出窓用など連結タイプの場合は上記本体価格にジョイント1ヶ所あたり7,000円を加算してください。

バルーンシェード プレーンタイプ コード式・B-11PC

約2倍

仕上り丈＼仕上り巾	40～50 1S	51～100 2S	101～150 3S	151～200 4S	201～250 5S
～100	16,900	29,500	42,100	55,400	68,000
～120	21,500	38,700	56,600	73,800	91,700
～140	21,500	38,700	56,600	73,800	91,700
～160	21,500	38,700	56,600	73,800	91,700
～180	26,100	48,600	70,400	92,900	114,600
～200	26,100	48,600	70,400	92,900	114,600
～220	26,100	48,600	70,400	92,900	114,600
～240	30,700	57,800	84,900	111,200	138,400
～260	30,700	57,800	84,900	111,200	138,400
～280	30,700	57,800	84,900	111,200	138,400
～300	35,300	67,000	98,700	130,400	162,100

※出窓用など連結タイプの場合は上記本体価格にジョイント1ヶ所あたり5,000円を加算してください。

バルーンシェード フリルタイプ ドラム式・B-11FD

約2倍

仕上り丈＼仕上り巾	40～50 1S	51～100 2S	101～150 3S	151～200 4S	201～250 5S	251～300 6S	301～350 7S	351～400 8S
～100	27,000	42,600	58,300	73,900	89,500	105,900	121,600	137,200
～120	32,000	52,500	74,000	94,500	115,100	136,500	157,100	177,600
～140	32,000	52,500	74,000	94,500	115,100	136,500	157,100	177,600
～160	32,000	52,500	74,000	94,500	115,100	136,500	157,100	177,600
～180	32,000	52,500	74,000	94,500	115,100	136,500	157,100	177,600
～200	36,900	62,400	88,800	114,300	140,700	166,200	192,600	218,000
～220	36,900	62,400	88,800	114,300	140,700	166,200	192,600	218,000
～240	36,900	62,400	88,800	114,300	140,700	166,200	192,600	218,000
～260	41,900	73,100	103,700	134,900	166,300	196,700	228,000	259,300
～280	41,900	73,100	103,700	134,900	166,300	196,700	228,000	259,300
～300	41,900	73,100	103,700	134,900	166,300	196,700	228,000	259,300

※出窓用など連結タイプの場合は上記本体価格にジョイント1ヶ所あたり7,000円を加算してください。

バルーンシェード フリルタイプ コード式・B-11FC

約2倍

仕上り丈＼仕上り巾	40～50 1S	51～100 2S	101～150 3S	151～200 4S	201～250 5S
～100	20,100	35,900	51,700	67,500	83,200
～120	25,100	45,800	67,400	88,100	108,800
～140	25,100	45,800	67,400	88,100	108,800
～160	25,100	45,800	67,400	88,100	108,800
～180	25,100	45,800	67,400	88,100	108,800
～200	30,000	55,700	82,200	107,900	134,400
～220	30,000	55,700	82,200	107,900	134,400
～240	30,000	55,700	82,200	107,900	134,400
～260	35,000	66,400	97,100	128,500	160,000
～280	35,000	66,400	97,100	128,500	160,000
～300	35,000	66,400	97,100	128,500	160,000

※出窓用など連結タイプの場合は上記本体価格にジョイント1ヶ所あたり5,000円を加算してください。

表示価格には消費税は含まれていません。

バルーンシェード プレーンタイプ ドラム式・B-61PD

約2倍

仕上り丈＼仕上り巾	40～50 1S	51～100 2S	101～150 3S	151～200 4S	201～250 5S	251～300 6S	301～350 7S	351～400 8S
～100	22,800	34,300	45,900	58,000	69,600	81,100	93,400	104,900
～120	27,000	42,600	59,000	74,600	91,000	106,600	123,000	138,700
～140	27,000	42,600	59,000	74,600	91,000	106,600	123,000	138,700
～160	27,000	42,600	59,000	74,600	91,000	106,600	123,000	138,700
～180	31,100	51,500	71,400	91,900	111,700	132,200	152,700	172,500
～200	31,100	51,500	71,400	91,900	111,700	132,200	152,700	172,500
～220	31,100	51,500	71,400	91,900	111,700	132,200	152,700	172,500
～240	35,200	59,800	84,500	108,400	133,100	157,700	182,400	206,300
～260	35,200	59,800	84,500	108,400	133,100	157,700	182,400	206,300
～280	35,200	59,800	84,500	108,400	133,100	157,700	182,400	206,300
～300	39,400	68,100	96,900	125,700	154,500	183,200	212,100	240,800

※出窓用など連結タイプの場合は上記本体価格にジョイント1ヶ所あたり7,000円を加算してください。

バルーンシェード プレーンタイプ コード式・B-61PC

約2倍

仕上り丈＼仕上り巾	40～50 1S	51～100 2S	101～150 3S	151～200 4S	201～250 5S
～100	15,300	26,500	37,600	49,400	60,500
～120	19,200	34,200	49,900	64,900	80,500
～140	19,200	34,200	49,900	64,900	80,500
～160	19,200	34,200	49,900	64,900	80,500
～180	23,100	42,600	61,500	81,000	99,900
～200	23,100	42,600	61,500	81,000	99,900
～220	23,100	42,600	61,500	81,000	99,900
～240	26,900	50,300	73,700	96,500	119,900
～260	26,900	50,300	73,700	96,500	119,900
～280	26,900	50,300	73,700	96,500	119,900
～300	30,800	58,100	85,300	112,600	139,900

※出窓用など連結タイプの場合は上記本体価格にジョイント1ヶ所あたり5,000円を加算してください。

バルーンシェード フリルタイプ ドラム式・B-61FD

約2倍

仕上り丈＼仕上り巾	40～50 1S	51～100 2S	101～150 3S	151～200 4S	201～250 5S	251～300 6S	301～350 7S	351～400 8S
～100	26,100	40,800	55,500	70,200	85,000	100,400	115,200	129,900
～120	30,700	49,900	70,100	89,300	108,700	128,700	148,100	167,400
～140	30,700	49,900	70,100	89,300	108,700	128,700	148,100	167,400
～160	30,700	49,900	70,100	89,300	108,700	128,700	148,100	167,400
～180	30,700	49,900	70,100	89,300	108,700	128,700	148,100	167,400
～200	35,300	59,100	83,800	107,700	132,400	156,300	181,000	204,800
～220	35,300	59,100	83,800	107,700	132,400	156,300	181,000	204,800
～240	35,300	59,100	83,800	107,700	132,400	156,300	181,000	204,800
～260	39,900	69,100	97,600	126,800	156,100	184,600	213,900	243,100
～280	39,900	69,100	97,600	126,800	156,100	184,600	213,900	243,100
～300	39,900	69,100	97,600	126,800	156,100	184,600	213,900	243,100

※出窓用など連結タイプの場合は上記本体価格にジョイント1ヶ所あたり7,000円を加算してください。

バルーンシェード フリルタイプ コード式・B-61FC

約2倍

仕上り丈＼仕上り巾	40～50 1S	51～100 2S	101～150 3S	151～200 4S	201～250 5S
～100	18,500	32,700	46,900	61,100	75,300
～120	22,800	41,300	60,500	79,100	97,600
～140	22,800	41,300	60,500	79,100	97,600
～160	22,800	41,300	60,500	79,100	97,600
～180	22,800	41,300	60,500	79,100	97,600
～200	27,100	49,900	73,500	96,300	119,900
～220	27,100	49,900	73,500	96,300	119,900
～240	27,100	49,900	73,500	96,300	119,900
～260	31,400	59,300	86,500	114,300	142,200
～280	31,400	59,300	86,500	114,300	142,200
～300	31,400	59,300	86,500	114,300	142,200

※出窓用など連結タイプの場合は上記本体価格にジョイント1ヶ所あたり5,000円を加算してください。

センタークロス フリルタイプ・S-1F　約2.5倍
E-1F　約2倍

約2.5倍仕上り巾	61～120	121～180	181～240	241～300	301～360	361～420
～100	22,200	33,600	——	——	——	——
～120	30,000	45,000	58,200	——	——	——
～140	30,600	45,600	58,800	——	——	——
～160	31,200	46,200	59,400	72,000	——	——
～180	38,400	57,600	74,400	91,200	108,000	——
～200	39,000	58,200	75,000	91,800	108,600	——
～220	39,000	58,800	75,600	92,400	109,200	125,400
～240	47,400	70,200	90,600	111,000	131,400	151,800
～260	48,000	70,800	91,200	111,600	132,000	152,400
～280	48,000	71,400	91,800	112,200	132,600	153,000
～300	55,800	82,800	106,800	131,400	155,400	179,400
約2倍仕上り巾	76～150	151～225	226～300	301～375	376～450	451～525

※アミカケのサイズについてはS-1F（約2.5倍）のみの対応です。
※上部ワンプリーツギャザー、3ッ山も選択できます。

セパレート フリルタイプ・S-56F　約2.5倍
E-56F　約2倍

約2.5倍仕上り巾	～60	61～120
～100	16,100	26,000
～120	20,000	33,900
～140	21,300	35,200
～160	21,300	35,900
～180	26,000	43,800
～200	26,600	44,400
約2倍仕上り巾	～75	76～150

※上部ワンプリーツギャザー、3ッ山も選択できます。

スカラップ フリルタイプ・S-9F・S-11F　約2.5倍
E-9F・E-11F　約2倍

約2.5倍仕上り巾	～180	181～240	241～300	301～360	361～420
～100	35,700	48,200	59,400	70,700	83,200
～120	47,600	64,100	79,900	95,100	111,600
～140	47,600	64,100	79,900	95,100	111,600
～160	47,600	64,100	79,900	95,100	111,600
～180	60,100	80,600	100,400	119,500	140,000
～200	60,100	80,600	100,400	119,500	140,000
約2倍仕上り巾	～225	226～300	301～375	376～450	451～525

※両引きも承ります。
※上部スモッグギャザー、3ッ山も選択できます。

スカラップ フリルタイプ・S-10F　約2.5倍
E-10F　約2倍

約2.5倍仕上り巾	61～120	121～180	181～240	241～300	301～360	361～420
～100	23,100	34,400	45,600	57,500	68,700	79,900
～120	26,400	39,000	52,200	65,400	77,900	91,100
～140	34,400	51,500	68,700	85,200	102,300	119,500
～160	34,400	51,500	68,700	85,200	102,300	119,500
～180	34,400	51,500	68,700	85,200	102,300	119,500
～200	42,300	63,400	84,500	105,600	126,800	147,900
約2倍仕上り巾	76～150	151～225	226～300	301～375	376～450	451～525

※両引きも承ります。
※上部スモッグギャザー、3ッ山も選択できます。

ハイギャザー フリルタイプ・S-12F　約2.5倍
E-12F　約2倍

約2.5倍仕上り巾	61～120	121～180	181～240	241～300	301～360	361～420
～100	22,000	32,100	41,700	51,200	62,500	72,000
～120	23,100	33,200	43,400	53,500	65,300	75,400
～140	31,500	45,600	59,700	73,200	89,500	103,500
～160	32,700	46,700	61,400	76,000	92,300	106,900
～180	33,800	48,400	63,600	78,200	95,700	110,300
～200	34,900	50,100	65,300	81,000	98,500	114,200
～220	42,800	61,900	81,600	100,700	122,700	141,800
～240	43,900	63,600	83,300	103,000	126,000	145,700
～260	45,000	65,300	85,500	105,800	128,900	149,100
～280	46,200	67,000	87,200	108,000	132,200	152,500
～300	54,000	78,800	103,500	127,700	155,900	180,600
約2倍仕上り巾	76～150	151～225	226～300	301～375	376～450	451～525

※両引きも承ります。
※3ッ山限定。

チューブトップ・S-19P

約1倍

仕上り丈＼仕上り巾	～142
～100	9,300
～120	13,600
～140	13,600
～160	13,600
～180	17,800
～200	17,800
～220	17,800
～240	22,100
～260	22,100
～280	22,100
～300	26,400

※上部4cmの袋縫い。

表示価格には消費税は含まれていません。

E7266・7267　147cm巾　3,000/m　2,040/㎡　柄リピート たて 10.7cm×よこ 9.8cm

見本帳掲載 P.178

■スタイリッシュウェーブ縫製・KH KE KO

KH 約2倍 仕上り巾 / 仕上り丈	～73 1巾	74～147 2巾	148～220 3巾	221～294 4巾	295～367 5巾	368～441 6巾	442～514 7巾	515～588 8巾	589～600 9巾
～100	7,700	15,400	23,100	30,800	38,500	46,200	53,900	61,600	69,300
～120	8,200	16,400	24,600	32,800	41,000	49,200	57,400	65,600	73,800
～140	9,300	18,600	27,900	37,200	46,500	55,800	65,100	74,400	83,700
～160	10,400	20,800	31,200	41,600	52,000	62,400	72,800	83,200	93,600
～180	11,500	23,000	34,500	46,000	57,500	69,000	80,500	92,000	103,500
～200	12,600	25,200	37,800	50,400	63,000	75,600	88,200	100,800	113,400
～220	13,700	27,400	41,100	54,800	68,500	82,200	95,900	109,600	123,300
～240	14,800	29,600	44,400	59,200	74,000	88,800	103,600	118,400	133,200
～260	15,900	31,800	47,700	63,600	79,500	95,400	111,300	127,200	143,100
～280	16,400	32,800	49,200	65,600	82,000	98,400	114,800	131,200	147,600
～300	17,500	35,000	52,500	70,000	87,500	105,000	122,500	140,000	157,500
KE 約1.5倍仕上り巾	～96	97～192	193～294	295～392	393～490	491～580	581～686	687～784	785～800
KO 約1.5倍仕上り巾	～100	101～200	201～300	301～424	425～524	525～600			

●タッセルなし

※1巾での両引きはできません。
※2巾使いは、3ッ山両引きの場合、最大仕上り巾は上記と異なります。(P398参照)
※KEは2ッ山限定、KOは1ッ山限定。
※KH・KOは300cm、KEは400cmを超える仕上り巾は両引きのみになります。
※形態安定加工により風合いに変化が生じる場合があります。

■ハイグレード縫製・SH SE ■ニューシンプル縫製・SO ■フラット縫製・AP

SH 約2倍 仕上り巾 / 仕上り丈	～73 1巾	74～147 2巾	148～220 3巾	221～294 4巾	295～367 5巾	368～441 6巾	442～514 7巾	515～588 8巾	589～661 9巾	10巾
～100	7,200	14,400	21,600	28,800	36,000	43,200	50,400	57,600	64,800	72,000
～120	7,800	15,600	23,400	31,200	39,000	46,800	54,600	62,400	70,200	78,000
～140	8,800	17,600	26,400	35,200	44,000	52,800	61,600	70,400	79,200	88,000
～160	9,800	19,600	29,400	39,200	49,000	58,800	68,600	78,400	88,200	98,000
～180	10,800	21,600	32,400	43,200	54,000	64,800	75,600	86,400	97,200	108,000
～200	11,900	23,800	35,700	47,600	59,500	71,400	83,300	95,200	107,100	119,000
～220	12,900	25,800	38,700	51,600	64,500	77,400	90,300	103,200	116,100	129,000
～240	13,900	27,800	41,700	55,600	69,500	83,400	97,300	111,200	125,100	139,000
～260	14,900	29,800	44,700	59,600	74,500	89,400	104,300	119,200	134,100	149,000
～280	15,500	31,000	46,500	62,000	77,500	93,000	108,500	124,000	139,500	155,000
～300	16,500	33,000	49,500	66,000	82,500	99,000	115,500	132,000	148,500	165,000
SE 約1.5倍仕上り巾	～96	97～192	193～294	295～392	393～490	491～580	581～686	687～784	785～882	883～980
SO 約1.5倍仕上り巾	～100	101～200	201～300	301～424	425～524	525～650	651～750			
AP 約1倍仕上り巾	～131	132～262	263～405	406～552	553～695	696～842				

●タッセルなし

※SH、SE、SOは1巾での両引きはできません。
※SHの2巾使いは、3ッ山両引きの場合、最大仕上り巾は上記と異なります。(P398参照)
※SEは2ッ山、SOは1ッ山、APはヒダなし。

プレーンシェード ドラム式・R-61PD

仕上り巾 / 仕上り丈	30～50	51～90	91～139	140～190	191～240	241～284	285～290	291～340	341～400
～100	22,500	25,300	30,900	40,500	46,200	51,400	57,900	63,600	69,800
～120	23,200	26,000	31,700	41,800	47,600	53,000	60,100	65,900	72,300
～140	25,100	27,900	34,100	45,400	51,700	57,600	65,800	72,100	79,000
～160	26,400	29,200	35,800	48,000	54,600	60,900	70,000	76,700	83,900
～180	27,700	30,500	37,400	50,500	57,600	64,200	74,200	81,200	88,900
～200	29,000	31,800	39,100	53,100	60,500	67,500	78,700	86,100	94,100
～220	30,300	33,100	40,700	56,000	63,700	71,000	82,900	90,600	99,000
～240	31,600	34,400	42,300	58,600	66,600	74,300	87,500	95,500	104,200
～260	32,200	35,000	43,100	59,900	68,100	75,900	89,600	97,800	106,600
～280	33,500	36,300	44,800	62,400	71,000	79,200	93,800	102,300	111,500
～300	35,400	38,200	47,200	66,000	75,100	83,800	99,500	108,600	118,300

※仕上り巾39cm以下の場合、仕上り丈は200cmまでになります。

プレーンシェード コード式・R-61PC

仕上り巾 / 仕上り丈	18～50	51～90	91～139	140～190	191～240
～100	15,200	17,800	23,400	32,800	38,400
～120	15,900	18,500	24,200	34,100	39,800
～140	17,800	20,400	26,600	37,700	43,900
～160	19,100	21,700	28,300	40,300	46,800
～180	20,400	23,000	29,900	42,800	49,800
～200	21,700	24,300	31,600	45,400	52,700
～220	23,000	25,600	33,200	48,300	55,900
～240	24,300	26,900	34,800	50,900	58,800
～260	24,900	27,500	35,600	52,200	60,300
～280	26,200	28,800	37,300	54,700	63,200
～300	28,100	30,700	39,700	58,300	67,300

表示価格には消費税は含まれていません。

■ギャザー縫製・SG

約2倍

仕上り丈＼仕上り巾	74～147 2巾	148～220 3巾	221～294 4巾	295～367 5巾	368～441 6巾	442～514 7巾	515～588 8巾
～100	14,200	21,300	28,400	35,500	42,600	49,700	56,800
～120	16,400	24,600	32,800	41,000	49,200	57,400	65,600
～140	18,600	27,900	37,200	46,500	55,800	65,100	74,400
～160	20,800	31,200	41,600	52,000	62,400	72,800	83,200
～180	23,000	34,500	46,000	57,500	69,000	80,500	92,000
～200	25,200	37,800	50,400	63,000	75,600	88,200	100,800
～220	27,400	41,100	54,800	68,500	82,200	95,900	109,600
～240	28,400	42,600	56,800	71,000	85,200	99,400	113,600
～260	30,600	45,900	61,200	76,500	91,800	107,100	122,400
～280	32,800	49,200	65,600	82,000	98,400	114,800	131,200
～300	35,000	52,500	70,000	87,500	105,000	122,500	140,000

※ワンプリーツギャザー、またはスモックギャザーが選択できます。

●タッセルなし

シェイパーシェード ドラム式・R-65PD

仕上り丈＼仕上り巾	30～50	51～90	91～139	140～190	191～240	241～284	285～290	291～340	341～400
～100	35,100	35,100	50,000	58,000	72,600	76,700	84,700	102,000	106,100
～120	37,000	37,000	52,800	61,400	77,000	81,400	90,000	108,200	112,600
～140	40,700	40,700	57,900	68,100	85,400	90,800	100,900	120,700	126,000
～160	43,300	43,300	61,900	73,300	92,000	98,000	109,300	130,300	136,300
～180	46,100	46,100	65,800	78,400	98,500	105,100	117,800	140,000	146,600
～200	48,700	48,700	69,700	83,500	105,100	112,300	126,500	149,900	157,200
～220	51,500	51,500	73,700	89,000	111,900	119,800	134,900	159,500	167,400
～240	54,300	54,300	77,600	94,200	118,500	127,000	143,600	169,500	178,000
～260	56,000	56,000	80,300	97,500	122,800	131,700	148,900	175,700	184,500
～280	58,700	58,700	84,200	102,600	129,400	138,800	157,300	185,300	194,800
～300	62,300	62,300	89,300	109,300	137,800	148,200	168,200	197,800	208,200

※仕上り巾39cm以下の場合、仕上り丈は200cmまでになります。

シェイパーシェード コード式・R-65PC

仕上り丈＼仕上り巾	18～50	51～90	91～139	140～190	191～240
～100	25,100	25,100	35,400	43,400	47,500
～120	27,000	27,000	37,600	46,200	50,600
～140	30,700	30,700	42,200	52,400	57,700
～160	33,400	33,400	45,600	57,000	63,000
～180	36,200	36,200	49,000	61,600	68,200
～200	38,800	38,800	52,300	66,100	73,400
～220	41,600	41,600	55,700	71,000	78,900
～240	44,400	44,400	59,100	75,700	84,200
～260	46,200	46,200	61,200	78,400	87,200
～280	48,900	48,900	64,600	83,000	92,500
～300	52,500	52,500	69,100	89,100	99,500

ピーコックシェード コード式・R-62PC

仕上り丈＼仕上り巾	60～86	87～125
～120	27,500	44,400
～140	30,300	49,100
～160	32,200	52,800
～180	34,000	56,600
～200	35,900	60,300
～220	37,800	65,000
～240	38,700	66,800

E7268 150cm巾 2,400/m 1,600/㎡ 柄リピート たて ―cm×よこ ―cm

見本帳掲載 P.178

■スタイリッシュウェーブ縫製・KH KE KO

KH 約2倍仕上り巾 / 仕上り丈	～75 1巾	76～150 2巾	151～225 3巾	226～300 4巾	301～375 5巾	376～450 6巾	451～525 7巾	526～600 8巾
～100	5,900	11,800	17,700	23,600	29,500	35,400	41,300	47,200
～120	6,800	13,600	20,400	27,200	34,000	40,800	47,600	54,400
～140	7,600	15,200	22,800	30,400	38,000	45,600	53,200	60,800
～160	8,400	16,800	25,200	33,600	42,000	50,400	58,800	67,200
～180	9,300	18,600	27,900	37,200	46,500	55,800	65,100	74,400
～200	10,100	20,200	30,300	40,400	50,500	60,600	70,700	80,800
～220	11,000	22,000	33,000	44,000	55,000	66,000	77,000	88,000
～240	11,800	23,600	35,400	47,200	59,000	70,800	82,600	94,400
～260	12,600	25,200	37,800	50,400	63,000	75,600	88,200	100,800
～280	13,500	27,000	40,500	54,000	67,500	81,000	94,500	108,000
～300	14,300	28,600	42,900	57,200	71,500	85,800	100,100	114,400
KE 約1.5倍仕上り巾	～100	101～200	201～300	301～400	401～500	501～600	601～700	701～800
KO 約1.5倍仕上り巾	～100	101～200	201～324	325～424	425～550	551～600		

●タッセルなし

※1巾での両引きはできません。
※2巾使いは、3ッ山両引きの場合、最大仕上り巾は上記と異なります。(P398参照)
※KEは2ッ山限定、KOは1ッ山限定。
※KH・KOは300cm、KEは400cmを超える仕上り巾は両引きのみになります。
※形態安定加工により風合いに変化が生じる場合があります。

■ハイグレード縫製・SH SE ■ニューシンプル縫製・SO ■フラット縫製・AP

SH 約2倍仕上り巾 / 仕上り丈	～75 1巾	76～150 2巾	151～225 3巾	226～300 4巾	301～375 5巾	376～450 6巾	451～525 7巾	526～600 8巾	601～675 9巾
～100	5,500	11,000	16,500	22,000	27,500	33,000	38,500	44,000	49,500
～120	6,300	12,600	18,900	25,200	31,500	37,800	44,100	50,400	56,700
～140	7,100	14,200	21,300	28,400	35,500	42,600	49,700	56,800	63,900
～160	7,800	15,600	23,400	31,200	39,000	46,800	54,600	62,400	70,200
～180	8,600	17,200	25,800	34,400	43,000	51,600	60,200	68,800	77,400
～200	9,400	18,800	28,200	37,600	47,000	56,400	65,800	75,200	84,600
～220	10,200	20,400	30,600	40,800	51,000	61,200	71,400	81,600	91,800
～240	11,000	22,000	33,000	44,000	55,000	66,000	77,000	88,000	99,000
～260	11,700	23,400	35,100	46,800	58,500	70,200	81,900	93,600	105,300
～280	12,500	25,000	37,500	50,000	62,500	75,000	87,500	100,000	112,500
～300	13,300	26,600	39,900	53,200	66,500	79,800	93,100	106,400	119,700
SE 約1.5倍仕上り巾	～100	101～200	201～300	301～400	401～500	501～600	601～700	701～800	801～900
SO 約1.5倍仕上り巾	～100	101～200	201～324	325～424	425～550	551～650	651～774		
AP 約1倍仕上り巾	～134	135～268	269～414	415～564	565～710	711～860			

●タッセルなし

※SH、SE、SOは1巾での両引きはできません。
※SHの2巾使いは、3ッ山両引きの場合、最大仕上り巾は上記と異なります。(P398参照)
※SEは2ッ山、SOは1ッ山、APはヒダなし。

プレーンシェード ドラム式・R-61PD

仕上り巾 / 仕上り丈	30～50	51～90	91～142	143～190	191～240	241～290	291～340	341～400
～100	21,200	24,000	29,500	37,800	43,300	48,700	57,100	63,100
～120	22,300	25,100	31,100	40,100	45,900	51,800	60,900	67,300
～140	23,500	26,300	32,600	42,500	48,600	54,800	64,800	71,500
～160	24,700	27,500	34,100	44,800	51,300	57,800	68,600	75,700
～180	25,800	28,600	35,600	47,100	54,000	60,800	72,500	79,900
～200	27,000	29,800	37,100	49,500	56,700	63,900	76,400	84,100
～220	28,200	31,000	38,600	51,800	59,400	66,900	80,200	88,300
～240	29,400	32,200	40,100	54,200	62,100	69,900	84,100	92,500
～260	30,500	33,300	41,700	56,500	64,700	73,000	87,900	96,700
～280	31,700	34,500	43,200	58,800	67,400	76,000	91,800	100,900
～300	32,900	35,700	44,700	61,200	70,100	79,000	95,600	105,100

※仕上り巾39cm以下の場合、仕上り丈は200cmまでになります。

プレーンシェード コード式・R-61PC

仕上り巾 / 仕上り丈	18～50	51～90	91～142	143～190	191～240
～100	13,900	16,500	22,000	30,100	35,500
～120	15,000	17,600	23,600	32,400	38,100
～140	16,200	18,800	25,100	34,800	40,800
～160	17,400	20,000	26,600	37,100	43,500
～180	18,500	21,100	28,100	39,400	46,200
～200	19,700	22,300	29,600	41,800	48,900
～220	20,900	23,500	31,100	44,100	51,600
～240	22,100	24,700	32,600	46,500	54,300
～260	23,200	25,800	34,200	48,800	56,900
～280	24,400	27,000	35,700	51,100	59,600
～300	25,600	28,200	37,200	53,500	62,300

表示価格には消費税は含まれていません。

■ギャザー縫製・SG

約2倍

仕上り丈＼仕上り巾	76～150 2巾	151～225 3巾	226～300 4巾	301～375 5巾	376～450 6巾	451～525 7巾	526～600 8巾
～100	12,600	18,900	25,200	31,500	37,800	44,100	50,400
～120	14,400	21,600	28,800	36,000	43,200	50,400	57,600
～140	16,200	24,300	32,400	40,500	48,600	56,700	64,800
～160	18,000	27,000	36,000	45,000	54,000	63,000	72,000
～180	19,800	29,700	39,600	49,500	59,400	69,300	79,200
～200	21,600	32,400	43,200	54,000	64,800	75,600	86,400
～220	23,400	35,100	46,800	58,500	70,200	81,900	93,600
～240	25,200	37,800	50,400	63,000	75,600	88,200	100,800
～260	27,000	40,500	54,000	67,500	81,000	94,500	108,000
～280	28,800	43,200	57,600	72,000	86,400	100,800	115,200
～300	30,600	45,900	61,200	76,500	91,800	107,100	122,400

※ワンプリーツギャザー、またはスモックギャザーが選択できます。　●タッセルなし

シェイパーシェード ドラム式・R-65PD

仕上り丈＼仕上り巾	30～50	51～90	91～142	143～190	191～240	241～290	291～340	341～400
～100	33,500	33,500	48,100	54,700	69,000	72,800	92,600	96,400
～120	36,100	36,100	51,900	59,700	75,300	79,700	101,300	105,700
～140	38,800	38,800	55,700	64,600	81,600	86,700	109,900	115,000
～160	41,300	41,300	59,600	69,600	87,900	93,600	118,600	124,300
～180	43,900	43,900	63,300	74,400	94,200	100,500	127,200	133,500
～200	46,500	46,500	67,100	79,300	100,600	107,500	135,900	142,800
～220	49,100	49,100	71,000	84,300	106,900	114,400	144,500	152,100
～240	51,800	51,800	74,800	89,200	113,200	121,400	153,200	161,400
～260	54,300	54,300	78,600	94,200	119,500	128,300	161,800	170,700
～280	56,900	56,900	82,400	99,000	125,800	135,200	170,500	179,900
～300	59,500	59,500	86,200	103,900	132,100	142,200	179,100	189,200

※仕上り巾39cm以下の場合、仕上り丈は200cmまでになります。

シェイパーシェード コード式・R-65PC

仕上り丈＼仕上り巾	18～50	51～90	91～142	143～190	191～240
～100	23,500	23,500	33,500	40,100	43,900
～120	26,100	26,100	36,700	44,500	48,900
～140	28,800	28,800	40,000	48,900	53,900
～160	31,400	31,400	43,300	53,300	58,900
～180	34,000	34,000	46,500	57,600	63,900
～200	36,600	36,600	49,700	61,900	68,900
～220	39,200	39,200	53,000	66,300	73,900
～240	41,900	41,900	56,300	70,700	78,900
～260	44,500	44,500	59,500	75,100	83,900
～280	47,100	47,100	62,800	79,400	88,900
～300	49,700	49,700	66,000	83,700	93,800

ピーコックシェード コード式・R-62PC

仕上り丈＼仕上り巾	60～86	87～125
～120	26,800	43,100
～140	28,600	46,700
～160	30,400	50,200
～180	32,100	53,700
～200	33,900	57,300
～220	35,700	60,800
～240	37,500	64,400

バルーンシェード プレーンタイプ ドラム式・B-11PD

約2倍

仕上り丈＼仕上り巾	40～50 1S	51～100 2S	101～150 3S	151～200 4S	201～250 5S	251～300 6S	301～350 7S	351～400 8S
～100	21,600	32,600	43,600	54,600	64,900	75,900	86,900	97,900
～120	23,000	35,400	47,800	60,200	72,000	84,300	96,800	109,200
～140	24,400	38,200	52,100	65,800	79,000	92,800	106,700	120,400
～160	25,800	41,000	56,300	71,500	86,100	101,300	116,500	131,700
～180	27,200	43,800	60,500	77,100	93,100	109,700	126,400	143,000
～200	28,700	46,700	64,800	82,800	100,200	118,200	136,300	154,300
～220	30,100	49,500	69,000	88,400	107,200	126,600	146,100	165,600
～240	31,500	52,300	73,200	94,000	114,300	135,100	156,000	176,800
～260	32,900	55,100	77,500	99,700	121,300	143,600	165,900	188,100
～280	34,300	57,900	81,700	105,300	128,400	152,000	175,800	199,400
～300	35,700	60,800	85,900	111,000	135,400	160,500	185,600	210,700

※出窓用など連結タイプの場合は上記本体価格にジョイント1ヶ所あたり7,000円を加算してください。

バルーンシェード プレーンタイプ コード式・B-11PC

約2倍

仕上り丈＼仕上り巾	40～50 1S	51～100 2S	101～150 3S	151～200 4S	201～250 5S
～100	14,700	25,900	37,000	48,200	58,600
～120	16,100	28,700	41,200	53,800	65,700
～140	17,500	31,500	45,500	59,400	72,700
～160	18,900	34,300	49,700	65,100	79,800
～180	20,300	37,100	53,900	70,700	86,800
～200	21,800	40,000	58,200	76,400	93,900
～220	23,200	42,800	62,400	82,000	100,900
～240	24,600	45,600	66,600	87,600	108,000
～260	26,000	48,400	70,900	93,300	115,000
～280	27,400	51,200	75,100	98,900	122,100
～300	28,800	54,100	79,300	104,600	129,100

※出窓用など連結タイプの場合は上記本体価格にジョイント1ヶ所あたり5,000円を加算してください。

バルーンシェード フリルタイプ ドラム式・B-11FD

約2倍

仕上り丈＼仕上り巾	40～50 1S	51～100 2S	101～150 3S	151～200 4S	201～250 5S	251～300 6S	301～350 7S	351～400 8S
～100	24,600	37,700	50,900	64,900	78,100	91,200	105,300	118,400
～120	26,100	40,800	55,500	71,000	85,800	100,400	116,000	130,600
～140	27,600	43,800	60,100	77,100	93,400	109,600	126,700	142,900
～160	29,100	46,900	64,700	83,200	101,100	118,800	137,400	155,100
～180	30,700	49,900	69,300	89,300	108,700	128,000	148,100	167,400
～200	32,200	53,000	73,900	95,500	116,400	137,100	158,800	179,600
～220	33,700	56,100	78,500	101,600	124,000	146,300	169,500	191,800
～240	35,300	59,100	83,100	107,700	131,700	155,500	180,200	204,100
～260	36,800	62,200	87,700	113,800	139,300	164,700	190,900	216,300
～280	38,300	65,200	92,300	119,900	147,000	173,900	201,600	228,600
～300	39,900	68,300	96,800	126,100	154,600	183,000	212,400	240,800

※出窓用など連結タイプの場合は上記本体価格にジョイント1ヶ所あたり7,000円を加算してください。

バルーンシェード フリルタイプ コード式・B-11FC

約2倍

仕上り丈＼仕上り巾	40～50 1S	51～100 2S	101～150 3S	151～200 4S	201～250 5S
～100	17,700	31,000	44,300	58,500	71,800
～120	19,200	34,100	48,900	64,600	79,500
～140	20,700	37,100	53,500	70,700	87,100
～160	22,200	40,200	58,100	76,800	94,800
～180	23,800	43,200	62,700	82,900	102,400
～200	25,300	46,300	67,300	89,100	110,100
～220	26,800	49,400	71,900	95,200	117,700
～240	28,400	52,400	76,500	101,300	125,400
～260	29,900	55,500	81,100	107,400	133,000
～280	31,400	58,500	85,700	113,500	140,700
～300	33,000	61,600	90,200	119,700	148,300

※出窓用など連結タイプの場合は上記本体価格にジョイント1ヶ所あたり5,000円を加算してください。

表示価格には消費税は含まれていません。

バルーンシェード プレーンタイプ ドラム式・B-61PD

約2倍

仕上り丈＼仕上り巾	40～50 1S	51～100 2S	101～150 3S	151～200 4S	201～250 5S	251～300 6S	301～350 7S	351～400 8S
～100	20,800	30,900	41,100	51,300	60,900	71,000	81,200	91,400
～120	22,000	33,400	44,900	56,300	67,200	78,600	90,000	101,400
～140	23,300	35,900	48,700	61,300	73,500	86,100	98,900	111,500
～160	24,600	38,500	52,500	66,400	79,800	93,700	107,700	121,600
～180	25,800	41,000	56,300	71,400	86,100	101,200	116,500	131,700
～200	27,100	43,500	60,000	76,500	92,400	108,800	125,300	141,800
～220	28,300	46,000	63,800	81,500	98,700	116,400	134,100	151,800
～240	29,600	48,500	67,600	86,500	105,000	123,900	143,000	161,900
～260	30,900	51,100	71,400	91,600	111,300	131,500	151,800	172,000
～280	32,100	53,600	75,200	96,600	117,600	139,000	160,600	182,100
～300	33,400	56,100	78,900	101,700	123,900	146,600	169,400	192,200

※出窓用など連結タイプの場合は上記本体価格にジョイント1ヶ所あたり7,000円を加算してください。

バルーンシェード プレーンタイプ コード式・B-61PC

約2倍

仕上り丈＼仕上り巾	40～50 1S	51～100 2S	101～150 3S	151～200 4S	201～250 5S
～100	13,400	23,200	33,100	42,900	52,100
～120	14,600	25,600	36,600	47,600	58,000
～140	15,700	27,900	40,100	52,200	63,800
～160	16,900	30,200	43,600	56,900	69,700
～180	18,100	32,600	47,100	61,600	75,500
～200	19,200	34,900	50,600	66,300	81,400
～220	20,400	37,300	54,100	71,000	87,200
～240	21,600	39,600	57,600	75,600	93,100
～260	22,700	41,900	61,100	80,300	98,900
～280	23,900	44,300	64,600	85,000	104,800
～300	25,100	46,600	68,200	89,700	110,600

※出窓用など連結タイプの場合は上記本体価格にジョイント1ヶ所あたり5,000円を加算してください。

バルーンシェード フリルタイプ ドラム式・B-61FD

約2倍

仕上り丈＼仕上り巾	40～50 1S	51～100 2S	101～150 3S	151～200 4S	201～250 5S	251～300 6S	301～350 7S	351～400 8S
～100	23,700	36,100	48,500	61,600	74,100	86,400	99,600	112,000
～120	25,100	38,900	52,800	67,300	81,100	94,900	109,500	123,300
～140	26,500	41,700	57,000	72,900	88,200	103,400	119,400	134,500
～160	27,900	44,500	61,200	78,500	95,200	111,800	129,200	145,800
～180	29,400	47,400	65,500	84,200	102,300	120,300	139,100	157,100
～200	30,800	50,200	69,700	89,800	109,300	128,700	149,000	168,400
～220	32,200	53,000	73,900	95,500	116,400	137,200	158,800	179,700
～240	33,600	55,800	78,200	101,100	123,400	145,700	168,700	190,900
～260	35,000	58,600	82,400	106,700	130,500	154,100	178,600	202,200
～280	36,400	61,500	86,600	112,400	137,500	162,600	188,400	213,500
～300	37,800	64,300	90,800	118,000	144,600	171,000	198,300	224,800

※出窓用など連結タイプの場合は上記本体価格にジョイント1ヶ所あたり7,000円を加算してください。

バルーンシェード フリルタイプ コード式・B-61FC

約2倍

仕上り丈＼仕上り巾	40～50 1S	51～100 2S	101～150 3S	151～200 4S	201～250 5S
～100	16,200	28,200	40,100	52,800	64,800
～120	17,500	30,800	44,100	58,100	71,400
～140	18,800	33,400	48,100	63,300	78,000
～160	20,100	36,100	52,000	68,600	84,600
～180	21,500	38,700	56,000	73,900	91,200
～200	22,800	41,400	59,900	79,200	97,800
～220	24,100	44,000	63,900	84,500	104,400
～240	25,400	46,600	67,900	89,700	111,000
～260	26,700	49,300	71,800	95,000	117,600
～280	28,100	51,900	75,800	100,300	124,200
～300	29,400	54,600	79,700	105,600	130,800

※出窓用など連結タイプの場合は上記本体価格にジョイント1ヶ所あたり5,000円を加算してください。

センタークロス フリルタイプ・S-1F　約2.5倍
E-1F　約2倍

約2.5倍仕上り巾	61～120	121～180	181～240	241～300	301～360	361～420
～100	19,500	28,100	——	——	——	——
～120	21,600	31,900	40,500	——	——	——
～140	24,300	35,700	45,400	——	——	——
～160	27,000	38,900	50,300	61,100	——	——
～180	29,200	42,700	55,100	67,000	78,900	——
～200	31,900	46,500	59,400	72,900	85,900	——
～220	34,100	50,300	64,300	78,900	92,900	107,000
～240	36,800	54,000	69,200	84,800	99,900	115,100
～260	39,500	57,800	74,000	90,200	107,000	123,200
～280	41,600	61,600	78,900	96,200	114,000	131,300
～300	44,300	65,400	83,700	102,100	120,500	139,400
約2倍仕上り巾	76～150	151～225	226～300	301～375	376～450	451～525

※アミカケのサイズについてはS-1F（約2.5倍）のみの対応です。
※上部ワンプリーツギャザー、3ッ山も選択できます。

センタークロス トリムタイプ・S-1T　約2.5倍
E-1T　約2倍

約2.5倍仕上り巾	61～120	121～180	181～240	241～300	301～360	361～420
～100	18,700	26,400	——	——	——	——
～120	21,200	29,700	38,000	——	——	——
～140	23,600	33,200	42,400	——	——	——
～160	26,100	36,500	46,700	56,900	——	——
～180	28,400	39,800	50,900	62,100	73,700	——
～200	30,800	43,200	55,300	67,400	80,000	——
～220	33,300	46,600	59,600	72,600	86,100	99,000
～240	35,700	50,000	64,000	77,900	92,300	106,100
～260	38,200	53,300	68,200	83,100	98,500	113,200
～280	40,500	56,600	72,500	88,300	104,700	120,400
～300	42,900	60,100	76,900	93,700	111,000	127,500
約2倍仕上り巾	76～150	151～225	226～300	301～375	376～450	451～525

※アミカケのサイズについてはS-1T（約2.5倍）のみの対応です。
※上部ワンプリーツギャザー、3ッ山も選択できます。

セパレート フリルタイプ・S-56F　約2.5倍
E-56F　約2倍

約2.5倍仕上り巾	～60	61～120
～100	14,100	22,500
～120	15,300	24,900
～140	17,100	27,900
～160	18,300	30,900
～180	20,700	33,300
～200	22,500	36,900
約2倍仕上り巾	～75	76～150

※上部ワンプリーツギャザー、3ッ山も選択できます。

セパレート トリムタイプ・S-56T　約2.5倍
E-56T　約2倍

約2.5倍仕上り巾	～60	61～120
～100	12,600	20,400
～120	14,200	23,100
～140	15,800	25,700
～160	17,400	28,500
～180	19,000	31,100
～200	20,600	33,700
約2倍仕上り巾	～75	76～150

※上部ワンプリーツギャザー、3ッ山も選択できます。

スカラップ フリルタイプ・S-9F・S-11F　約2.5倍
E-9F・E-11F　約2倍

約2.5倍仕上り巾	～180	181～240	241～300	301～360	361～420
～100	29,400	40,200	49,800	58,800	69,600
～120	33,000	45,000	55,800	66,000	78,000
～140	36,600	49,800	61,800	73,200	86,400
～160	40,200	54,600	67,800	80,400	94,800
～180	43,800	59,400	73,800	87,600	103,200
～200	47,400	64,200	79,800	94,800	111,600
約2倍仕上り巾	～225	226～300	301～375	376～450	451～525

※両引きも承ります。
※上部スモッグギャザー、3ッ山も選択できます。

スカラップ トリムタイプ・S-9TD・S-11TD　約2.5倍
E-9TD・E-11TD　約2倍

約2.5倍仕上り巾	～180	181～240	241～300	301～360	361～420
～100	36,400	48,300	60,600	72,500	84,700
～120	39,600	52,600	65,900	78,900	92,200
～140	42,800	56,900	71,200	85,300	99,600
～160	46,000	61,100	76,500	91,700	107,100
～180	49,200	65,400	81,900	98,100	114,500
～200	52,400	69,600	87,200	104,400	122,000
約2倍仕上り巾	～225	226～300	301～375	376～450	451～525

※両引きも承ります。
※上部スモッグギャザー、3ッ山も選択できます。

スカラップ フリルタイプ・S-10F　約2.5倍
E-10F　約2倍

約2.5倍仕上り巾	61～120	121～180	181～240	241～300	301～360	361～420
～100	19,200	28,800	37,800	47,400	57,000	66,600
～120	23,400	35,400	46,800	58,200	70,200	81,600
～140	25,800	39,000	51,600	64,200	77,400	90,000
～160	28,200	42,600	56,400	70,200	84,600	98,400
～180	30,600	46,200	61,200	76,200	91,800	106,800
～200	33,000	49,800	66,000	82,200	99,000	115,200
約2倍仕上り巾	76～150	151～225	226～300	301～375	376～450	451～525

※両引きも承ります。
※上部スモッグギャザー、3ッ山も選択できます。

スカラップ トリムタイプ・S-10TD　約2.5倍
E-10TD　約2倍

約2.5倍仕上り巾	61～120	121～180	181～240	241～300	301～360	361～420
～100	22,400	33,700	44,700	56,100	67,100	78,400
～120	24,500	36,900	49,000	61,400	73,500	85,900
～140	26,700	40,100	53,300	66,700	79,900	93,300
～160	28,800	43,300	57,500	72,000	86,300	100,800
～180	30,900	46,500	61,800	77,400	92,700	108,200
～200	33,000	49,700	66,000	82,700	99,000	115,700
約2倍仕上り巾	76～150	151～225	226～300	301～375	376～450	451～525

※両引きも承ります。
※上部スモッグギャザー、3ッ山も選択できます。

表示価格には消費税は含まれていません。

ハイギャザー フリルタイプ・S-12F 約2.5倍
E-12F 約2倍

約2.5倍仕上り巾	61～120	121～180	181～240	241～300	301～360	361～420
～100	17,600	25,200	32,700	40,200	48,800	56,300
～120	20,100	29,200	37,700	46,300	56,800	65,400
～140	22,700	32,700	42,800	52,800	64,400	74,400
～160	25,700	36,700	47,800	58,800	71,900	83,000
～180	28,200	40,200	52,800	65,400	79,400	92,000
～200	30,700	44,300	57,800	71,400	87,000	100,500
～220	33,200	48,300	62,900	77,400	95,000	109,600
～240	35,700	51,800	67,900	84,000	102,600	118,600
～260	38,700	55,800	72,900	90,000	110,100	127,200
～280	41,300	59,300	77,900	96,500	117,600	136,200
～300	43,800	63,400	83,000	102,600	125,200	144,800
約2倍仕上り巾	76～150	151～225	226～300	301～375	376～450	451～525

※両引きも承ります。
※3ッ山限定。

ハイギャザー トリムタイプ・S-12TC 約2.5倍
E-12TC 約2倍

約2.5倍仕上り巾	61～120	121～180	181～240	241～300	301～360	361～420
～100	26,200	38,800	50,900	63,500	75,600	88,700
～120	28,000	41,500	54,600	68,100	81,100	95,100
～140	29,800	44,300	58,200	72,700	86,600	101,500
～160	31,600	47,000	61,900	77,200	92,100	107,900
～180	33,500	49,800	65,500	81,800	97,600	114,300
～200	35,300	52,500	69,200	86,400	103,100	120,700
～220	37,100	55,200	72,900	91,000	108,600	127,100
～240	39,000	58,000	76,500	95,500	114,100	133,500
～260	40,800	60,700	80,200	100,100	119,500	139,900
～280	42,600	63,500	83,800	104,700	125,000	146,300
～300	44,500	66,200	87,500	109,300	130,500	152,800
約2倍仕上り巾	76～150	151～225	226～300	301～375	376～450	451～525

※両引きも承ります。
※3ッ山限定。

E7269・7270 150cm巾 2,600/m 1,730/㎡ 柄リピート たて 62cm×よこ 75cm

見本帳掲載 P.179

■スタイリッシュウェーブ縫製・KH KE KO

KH 約2倍 仕上り巾 / 仕上り丈	～75 1巾	76～150 2巾	151～225 3巾	226～300 4巾	301～375 5巾	376～450 6巾	451～525 7巾	526～600 8巾
～100	8,200	16,400	24,600	32,800	41,000	49,200	57,400	65,600
～120	8,200	16,400	24,600	32,800	41,000	49,200	57,400	65,600
～140	8,200	16,400	24,600	32,800	41,000	49,200	57,400	65,600
～160	11,000	22,000	33,000	44,000	55,000	66,000	77,000	88,000
～180	11,000	22,000	33,000	44,000	55,000	66,000	77,000	88,000
～200	11,000	22,000	33,000	44,000	55,000	66,000	77,000	88,000
～220	13,700	27,400	41,100	54,800	68,500	82,200	95,900	109,600
～240	13,700	27,400	41,100	54,800	68,500	82,200	95,900	109,600
～260	13,700	27,400	41,100	54,800	68,500	82,200	95,900	109,600
～280	16,400	32,800	49,200	65,600	82,000	98,400	114,800	131,200
～300	16,400	32,800	49,200	65,600	82,000	98,400	114,800	131,200
KE 約1.5倍仕上り巾	～100	101～200	201～300	301～400	401～500	501～600	601～700	701～800
KO 約1.5倍仕上り巾	～100	101～200	201～324	325～424	425～550	551～600		

●タッセルなし

※1巾での両引きはできません。
※2巾使いは、3ッ山両引きの場合、最大仕上り巾は上記と異なります。(P398参照)
※KEは2ッ山限定、KOは1ッ山限定。
※KH・KOは300cm、KEは400cmを超える仕上り巾は両引きのみになります。
※形態安定加工により風合いに変化が生じる場合があります。

■ハイグレード縫製・SH SE ■ニューシンプル縫製・SO ■フラット縫製・AP

SH 約2倍 仕上り巾 / 仕上り丈	～75 1巾	76～150 2巾	151～225 3巾	226～300 4巾	301～375 5巾	376～450 6巾	451～525 7巾	526～600 8巾	601～675 9巾
～100	7,700	15,400	23,100	30,800	38,500	46,200	53,900	61,600	69,300
～120	7,700	15,400	23,100	30,800	38,500	46,200	53,900	61,600	69,300
～140	7,700	15,400	23,100	30,800	38,500	46,200	53,900	61,600	69,300
～160	10,200	20,400	30,600	40,800	51,000	61,200	71,400	81,600	91,800
～180	10,200	20,400	30,600	40,800	51,000	61,200	71,400	81,600	91,800
～200	10,200	20,400	30,600	40,800	51,000	61,200	71,400	81,600	91,800
～220	12,800	25,600	38,400	51,200	64,000	76,800	89,600	102,400	115,200
～240	12,800	25,600	38,400	51,200	64,000	76,800	89,600	102,400	115,200
～260	12,800	25,600	38,400	51,200	64,000	76,800	89,600	102,400	115,200
～280	15,300	30,600	45,900	61,200	76,500	91,800	107,100	122,400	137,700
～300	15,300	30,600	45,900	61,200	76,500	91,800	107,100	122,400	137,700
SE 約1.5倍仕上り巾	～100	101～200	201～300	301～400	401～500	501～600	601～700	701～800	801～900
SO 約1.5倍仕上り巾	～100	101～200	201～324	325～424	425～550	551～650	651～774		
AP 約1倍仕上り巾	～134	135～268	269～414	415～564	565～710	711～860			

●タッセルなし

※SH、SE、SOは1巾での両引きはできません。
※SHの2巾使いは、3ッ山両引きの場合、最大仕上り巾は上記と異なります。(P398参照)
※SEは2ッ山、SOは1ッ山、APはヒダなし。

プレーンシェード ドラム式・R-61PD

仕上り巾 / 仕上り丈	30～50	51～90	91～142	143～190	191～240	241～290	291～340	341～400
～100	22,000	24,800	30,600	39,200	44,900	50,500	59,500	65,800
～120	25,600	28,400	35,200	46,700	53,400	60,100	71,500	78,700
～140	25,600	28,400	35,200	46,700	53,400	60,100	71,500	78,700
～160	25,600	28,400	35,200	46,700	53,400	60,100	71,500	78,700
～180	29,300	32,100	39,900	54,000	61,700	69,400	83,600	91,900
～200	29,300	32,100	39,900	54,000	61,700	69,400	83,600	91,900
～220	29,300	32,100	39,900	54,000	61,700	69,400	83,600	91,900
～240	32,900	35,700	44,600	61,300	70,000	78,800	95,600	104,900
～260	32,900	35,700	44,600	61,300	70,000	78,800	95,600	104,900
～280	32,900	35,700	44,600	61,300	70,000	78,800	95,600	104,900
～300	37,100	39,900	50,000	69,500	79,400	89,400	109,000	119,500

※仕上り巾39cm以下の場合、仕上り丈は200cmまでになります。

プレーンシェード コード式・R-61PC

仕上り巾 / 仕上り丈	18～50	51～90	91～142	143～190	191～240
～100	14,700	17,300	23,100	31,500	37,100
～120	18,300	20,900	27,700	39,000	45,600
～140	18,300	20,900	27,700	39,000	45,600
～160	18,300	20,900	27,700	39,000	45,600
～180	22,000	24,600	32,400	46,300	53,900
～200	22,000	24,600	32,400	46,300	53,900
～220	22,000	24,600	32,400	46,300	53,900
～240	25,600	28,200	37,100	53,600	62,200
～260	25,600	28,200	37,100	53,600	62,200
～280	25,600	28,200	37,100	53,600	62,200
～300	29,800	32,400	42,500	61,800	71,600

表示価格には消費税は含まれていません。

■ギャザー縫製・SG

約2倍

仕上り丈＼仕上り巾	76～150 2巾	151～225 3巾	226～300 4巾	301～375 5巾	376～450 6巾	451～525 7巾	526～600 8巾
～100	17,600	26,400	35,200	44,000	52,800	61,600	70,400
～120	17,600	26,400	35,200	44,000	52,800	61,600	70,400
～140	17,600	26,400	35,200	44,000	52,800	61,600	70,400
～160	23,400	35,100	46,800	58,500	70,200	81,900	93,600
～180	23,400	35,100	46,800	58,500	70,200	81,900	93,600
～200	23,400	35,100	46,800	58,500	70,200	81,900	93,600
～220	29,200	43,800	58,400	73,000	87,600	102,200	116,800
～240	29,200	43,800	58,400	73,000	87,600	102,200	116,800
～260	29,200	43,800	58,400	73,000	87,600	102,200	116,800
～280	35,000	52,500	70,000	87,500	105,000	122,500	140,000
～300	35,000	52,500	70,000	87,500	105,000	122,500	140,000

※ワンプリーツギャザー、またはスモックギャザーが選択できます。　●タッセルなし

シェイパーシェード ドラム式・R-65PD

仕上り丈＼仕上り巾	30～50	51～90	91～142	143～190	191～240	241～290	291～340	341～400
～100	34,600	34,600	49,500	56,700	71,300	75,400	96,100	100,200
～120	40,900	40,900	58,200	69,200	86,400	92,300	116,800	122,800
～140	41,800	41,800	59,600	70,600	88,600	94,500	119,600	125,600
～160	42,600	42,600	61,100	72,100	90,800	96,700	122,400	128,400
～180	48,800	48,800	69,800	84,100	105,500	113,400	143,400	151,200
～200	49,600	49,600	71,200	85,500	107,700	115,600	146,200	154,000
～220	50,500	50,500	72,700	87,000	109,900	117,800	149,000	156,800
～240	56,700	56,700	81,300	99,100	124,700	134,500	169,700	179,400
～260	57,500	57,500	82,800	100,600	126,900	136,700	172,500	182,200
～280	58,400	58,400	84,200	102,000	129,100	138,900	175,300	185,000
～300	65,500	65,500	94,000	115,600	145,700	157,700	198,500	210,400

※仕上り巾39cm以下の場合、仕上り丈は200cmまでになります。

シェイパーシェード コード式・R-65PC

仕上り丈＼仕上り巾	18～50	51～90	91～142	143～190	191～240
～100	24,600	24,600	34,900	42,100	46,200
～120	30,900	30,900	43,000	54,000	60,000
～140	31,800	31,800	43,900	54,900	60,900
～160	32,700	32,700	44,800	55,800	61,800
～180	38,900	38,900	53,000	67,300	75,200
～200	39,700	39,700	53,800	68,100	76,000
～220	40,600	40,600	54,700	69,000	76,900
～240	46,800	46,800	62,800	80,600	90,400
～260	47,700	47,700	63,700	81,500	91,300
～280	48,600	48,600	64,600	82,400	92,200
～300	55,700	55,700	73,800	95,400	107,400

ピーコックシェード コード式・R-62PC

仕上り丈＼仕上り巾	60～86	87～125
～120	31,600	52,700
～140	31,600	52,700
～160	31,600	52,700
～180	37,100	63,600
～200	37,100	63,600
～220	37,100	63,600
～240	42,500	74,500

ロールカーテン プレーンタイプ・Q-1P

仕上り丈＼仕上り巾	～80	81～120	121～140	141～143	144～195
～ 50	24,300	26,500	28,600	30,800	35,800
～ 80	24,300	26,500	28,600	30,800	35,800
～120	27,600	31,000	33,400	35,800	43,300
～150	30,200	33,800	36,500	39,100	47,200
～200	34,700	38,200	41,100	45,900	56,500
～240	38,900	42,700	45,800	53,100	66,000

※仕上り巾141cm以上は巾継ぎが入ります。
※製作可能寸法は巾：丈＝1：4が限度です。
※電動タイプ（Q-1PA）は23,000円を加算してください。（リモコン代はサービス）

バルーンシェード プレーンタイプ ドラム式・B-11PD

約2倍

仕上り丈＼仕上り巾	40～50 1S	51～100 2S	101～150 3S	151～200 4S	201～250 5S	251～300 6S	301～350 7S	351～400 8S
～100	23,300	35,200	47,900	59,800	71,800	84,400	96,400	109,000
～120	27,600	44,600	60,900	77,900	94,300	111,200	128,300	144,600
～140	27,600	44,600	60,900	77,900	94,300	111,200	128,300	144,600
～160	27,600	44,600	60,900	77,900	94,300	111,200	128,300	144,600
～180	32,000	53,300	74,700	96,000	116,700	138,100	159,500	180,800
～200	32,000	53,300	74,700	96,000	116,700	138,100	159,500	180,800
～220	32,000	53,300	74,700	96,000	116,700	138,100	159,500	180,800
～240	32,000	53,300	74,700	96,000	116,700	138,100	159,500	180,800
～260	36,300	62,000	87,800	113,400	139,200	164,900	190,700	216,300
～280	36,300	62,000	87,800	113,400	139,200	164,900	190,700	216,300
～300	36,300	62,000	87,800	113,400	139,200	164,900	190,700	216,300

※出窓用など連結タイプの場合は上記本体価格にジョイント1ヶ所あたり7,000円を加算してください。

バルーンシェード プレーンタイプ コード式・B-11PC

約2倍

仕上り丈＼仕上り巾	40～50 1S	51～100 2S	101～150 3S	151～200 4S	201～250 5S
～100	16,400	28,500	41,300	53,400	65,500
～120	20,700	37,900	54,300	71,500	88,000
～140	20,700	37,900	54,300	71,500	88,000
～160	20,700	37,900	54,300	71,500	88,000
～180	25,100	46,600	68,100	89,600	110,400
～200	25,100	46,600	68,100	89,600	110,400
～220	25,100	46,600	68,100	89,600	110,400
～240	25,100	46,600	68,100	89,600	110,400
～260	29,400	55,300	81,200	107,000	132,900
～280	29,400	55,300	81,200	107,000	132,900
～300	29,400	55,300	81,200	107,000	132,900

※出窓用など連結タイプの場合は上記本体価格にジョイント1ヶ所あたり5,000円を加算してください。

バルーンシェード フリルタイプ ドラム式・B-11FD

約2倍

仕上り丈＼仕上り巾	40～50 1S	51～100 2S	101～150 3S	151～200 4S	201～250 5S	251～300 6S	301～350 7S	351～400 8S
～100	26,400	41,400	56,500	72,200	87,300	102,300	118,100	133,100
～120	26,400	41,400	56,500	72,200	87,300	102,300	118,100	133,100
～140	31,100	50,800	71,400	91,100	111,600	131,300	151,900	171,600
～160	31,100	50,800	71,400	91,100	111,600	131,300	151,900	171,600
～180	31,100	50,800	71,400	91,100	111,600	131,300	151,900	171,600
～200	35,800	61,000	86,300	110,700	136,000	161,100	185,600	210,800
～220	35,800	61,000	86,300	110,700	136,000	161,100	185,600	210,800
～240	35,800	61,000	86,300	110,700	136,000	161,100	185,600	210,800
～260	40,500	70,400	100,400	130,300	160,300	190,200	220,200	250,100
～280	40,500	70,400	100,400	130,300	160,300	190,200	220,200	250,100
～300	40,500	70,400	100,400	130,300	160,300	190,200	220,200	250,100

※出窓用など連結タイプの場合は上記本体価格にジョイント1ヶ所あたり7,000円を加算してください。

バルーンシェード フリルタイプ コード式・B-11FC

約2倍

仕上り丈＼仕上り巾	40～50 1S	51～100 2S	101～150 3S	151～200 4S	201～250 5S
～100	19,500	34,700	49,900	65,800	81,000
～120	19,500	34,700	49,900	65,800	81,000
～140	24,200	44,100	64,800	84,700	105,300
～160	24,200	44,100	64,800	84,700	105,300
～180	24,200	44,100	64,800	84,700	105,300
～200	28,900	54,300	79,700	104,300	129,700
～220	28,900	54,300	79,700	104,300	129,700
～240	28,900	54,300	79,700	104,300	129,700
～260	33,600	63,700	93,800	123,900	154,000
～280	33,600	63,700	93,800	123,900	154,000
～300	33,600	63,700	93,800	123,900	154,000

※出窓用など連結タイプの場合は上記本体価格にジョイント1ヶ所あたり5,000円を加算してください。

バルーンシェード プレーンタイプ ドラム式・B-61PD

約2倍

仕上り丈＼仕上り巾	40～50 1S	51～100 2S	101～150 3S	151～200 4S	201～250 5S	251～300 6S	301～350 7S	351～400 8S
～100	22,300	33,300	45,000	56,000	67,100	78,800	89,900	101,500
～120	26,200	41,700	56,700	72,300	87,300	102,800	118,500	133,400
～140	26,200	41,700	56,700	72,300	87,300	102,800	118,500	133,400
～160	26,200	41,700	56,700	72,300	87,300	102,800	118,500	133,400
～180	30,100	49,500	69,100	88,500	107,400	126,900	146,400	165,900
～200	30,100	49,500	69,100	88,500	107,400	126,900	146,400	165,900
～220	30,100	49,500	69,100	88,500	107,400	126,900	146,400	165,900
～240	30,100	49,500	69,100	88,500	107,400	126,900	146,400	165,900
～260	34,000	57,300	80,800	104,100	127,600	150,900	174,400	197,700
～280	34,000	57,300	80,800	104,100	127,600	150,900	174,400	197,700
～300	34,000	57,300	80,800	104,100	127,600	150,900	174,400	197,700

※出窓用など連結タイプの場合は上記本体価格にジョイント1ヶ所あたり7,000円を加算してください。

バルーンシェード プレーンタイプ コード式・B-61PC

約2倍

仕上り丈＼仕上り巾	40～50 1S	51～100 2S	101～150 3S	151～200 4S	201～250 5S
～100	14,800	25,500	36,700	47,400	58,100
～120	18,400	33,300	47,600	62,500	76,800
～140	18,400	33,300	47,600	62,500	76,800
～160	18,400	33,300	47,600	62,500	76,800
～180	22,100	40,600	59,100	77,600	95,600
～200	22,100	40,600	59,100	77,600	95,600
～220	22,100	40,600	59,100	77,600	95,600
～240	22,100	40,600	59,100	77,600	95,600
～260	25,700	47,900	70,000	92,200	114,300
～280	25,700	47,900	70,000	92,200	114,300
～300	25,700	47,900	70,000	92,200	114,300

※出窓用など連結タイプの場合は上記本体価格にジョイント1ヶ所あたり5,000円を加算してください。

バルーンシェード フリルタイプ ドラム式・B-61FD

約2倍

仕上り丈＼仕上り巾	40～50 1S	51～100 2S	101～150 3S	151～200 4S	201～250 5S	251～300 6S	301～350 7S	351～400 8S
～100	25,400	39,500	53,700	68,500	82,700	96,700	111,600	125,700
～120	25,400	39,500	53,700	68,500	82,700	96,700	111,600	125,700
～140	29,800	48,200	67,500	85,900	105,100	123,600	142,800	161,200
～160	29,800	48,200	67,500	85,900	105,100	123,600	142,800	161,200
～180	29,800	48,200	67,500	85,900	105,100	123,600	142,800	161,200
～200	34,100	57,600	81,200	104,000	127,600	151,100	174,000	197,500
～220	34,100	57,600	81,200	104,000	127,600	151,100	174,000	197,500
～240	34,100	57,600	81,200	104,000	127,600	151,100	174,000	197,500
～260	38,500	66,300	94,300	122,100	150,100	177,900	205,900	233,700
～280	38,500	66,300	94,300	122,100	150,100	177,900	205,900	233,700
～300	38,500	66,300	94,300	122,100	150,100	177,900	205,900	233,700

※出窓用など連結タイプの場合は上記本体価格にジョイント1ヶ所あたり7,000円を加算してください。

バルーンシェード フリルタイプ コード式・B-61FC

約2倍

仕上り丈＼仕上り巾	40～50 1S	51～100 2S	101～150 3S	151～200 4S	201～250 5S
～100	17,800	31,400	45,000	59,300	72,900
～120	17,800	31,400	45,000	59,300	72,900
～140	21,900	39,600	57,900	75,600	94,000
～160	21,900	39,600	57,900	75,600	94,000
～180	21,900	39,600	57,900	75,600	94,000
～200	26,000	48,400	70,900	92,600	115,100
～220	26,000	48,400	70,900	92,600	115,100
～240	26,000	48,400	70,900	92,600	115,100
～260	30,100	56,600	83,100	109,600	136,100
～280	30,100	56,600	83,100	109,600	136,100
～300	30,100	56,600	83,100	109,600	136,100

※出窓用など連結タイプの場合は上記本体価格にジョイント1ヶ所あたり5,000円を加算してください。

センタークロス フリルタイプ・S-1F　約2.5倍
E-1F　約2倍

約2.5倍仕上り巾	61～120	121～180	181～240	241～300	301～360	361～420
～100	21,300	31,400	——	——	——	——
～120	28,000	42,000	54,400	——	——	——
～140	28,600	42,600	54,900	——	——	——
～160	29,200	43,200	55,500	67,800	——	——
～180	36,400	54,400	70,000	85,700	101,400	——
～200	37,000	54,900	70,600	86,300	102,000	——
～220	37,000	54,900	71,200	86,800	102,500	118,200
～240	44,300	66,100	85,200	104,800	123,800	142,800
～260	44,800	66,700	85,700	104,800	124,400	143,400
～280	44,800	67,200	86,300	105,300	124,900	144,000
～300	52,700	67,800	86,800	105,900	124,900	144,500
約2倍仕上り巾	76～150	151～225	226～300	301～375	376～450	451～525

※アミカケのサイズについてはS-1F（約2.5倍）のみの対応です。
※上部ワンプリーツギャザー、3ッ山も選択できます。

セパレート フリルタイプ・S-56F　約2.5倍
E-56F　約2倍

約2.5倍仕上り巾	～60	61～120
～100	15,200	24,500
～120	19,500	32,500
～140	20,100	33,200
～160	20,100	33,800
～180	24,500	41,800
～200	25,700	42,500
約2倍仕上り巾	～75	76～150

※上部ワンプリーツギャザー、3ッ山も選択できます。

スカラップ フリルタイプ・S-9F・S-11F　約2.5倍
E-9F・E-11F　約2倍

約2.5倍仕上り巾	～180	181～240	241～300	301～360	361～420
～100	33,500	45,300	56,500	67,000	78,800
～120	45,300	60,800	75,700	89,900	105,400
～140	45,300	60,800	75,700	89,900	105,400
～160	45,300	60,800	75,700	89,900	105,400
～180	56,500	76,300	94,900	112,900	132,700
～200	56,500	76,300	94,900	112,900	132,700
約2倍仕上り巾	～225	226～300	301～375	376～450	451～525

※両引きも承ります。
※上部スモッグギャザー、3ッ山も選択できます。

スカラップ フリルタイプ・S-10F　約2.5倍
E-10F　約2倍

約2.5倍仕上り巾	61～120	121～180	181～240	241～300	301～360	361～420
～100	21,700	32,900	43,400	54,000	65,100	75,700
～120	24,800	37,200	49,000	61,400	73,800	86,200
～140	32,300	48,400	64,500	80,600	96,800	112,900
～160	32,300	48,400	64,500	80,600	96,800	112,900
～180	32,300	48,400	64,500	80,600	96,800	112,900
～200	40,300	60,200	80,000	99,900	119,700	140,200
約2倍仕上り巾	76～150	151～225	226～300	301～375	376～450	451～525

※両引きも承ります。
※上部スモッグギャザー、3ッ山も選択できます。

ハイギャザー フリルタイプ・S-12F　約2.5倍
E-12F　約2倍

約2.5倍仕上り巾	61～120	121～180	181～240	241～300	301～360	361～420
～100	20,900	29,800	38,700	47,600	58,000	66,900
～120	22,000	31,400	40,800	50,200	61,200	70,600
～140	29,300	42,400	55,400	68,500	83,600	96,700
～160	30,400	43,900	57,500	71,100	86,300	99,800
～180	31,400	45,500	59,100	73,200	89,400	103,000
～200	32,400	46,600	61,200	75,300	92,000	106,600
～220	39,800	58,000	75,800	94,100	114,500	132,800
～240	40,800	59,600	77,900	96,200	117,600	135,900
～260	41,800	60,700	80,000	98,800	120,200	139,000
～280	42,900	62,200	81,600	100,900	123,400	142,700
～300	50,700	73,700	96,700	119,200	145,800	168,800
約2倍仕上り巾	76～150	151～225	226～300	301～375	376～450	451～525

※両引きも承ります。
※3ッ山限定。

チューブトップ・S-19P

約1倍

仕上り丈＼仕上り巾	～142
～100	8,800
～120	12,800
～140	12,800
～160	12,800
～180	16,800
～200	16,800
～220	16,800
～240	20,900
～260	20,900
～280	20,900
～300	25,500

※上部4cmの袋縫い。

表示価格には消費税は含まれていません。

E7271 100cm巾 1,900/m 1,900/㎡ 柄リピート たて 2.5cm×よこ 2.2cm

見本帳掲載 P.180

■スタイリッシュウェーブ縫製・KH KE KO

KH 約2倍 仕上り巾 / 仕上り丈	～50 1巾	51～100 2巾	101～150 3巾	151～200 4巾	201～250 5巾	251～300 6巾	301～350 7巾	351～400 8巾	401～450 9巾	451～500 10巾
～100	4,400	8,800	13,200	17,600	22,000	26,400	30,800	35,200	39,600	44,000
～120	5,000	10,000	15,000	20,000	25,000	30,000	35,000	40,000	45,000	50,000
～140	5,600	11,200	16,800	22,400	28,000	33,600	39,200	44,800	50,400	56,000
～160	6,200	12,400	18,600	24,800	31,000	37,200	43,400	49,600	55,800	62,000
～180	6,900	13,800	20,700	27,600	34,500	41,400	48,300	55,200	62,100	69,000
～200	7,500	15,000	22,500	30,000	37,500	45,000	52,500	60,000	67,500	75,000
～220	8,100	16,200	24,300	32,400	40,500	48,600	56,700	64,800	72,900	81,000
～240	8,700	17,400	26,100	34,800	43,500	52,200	60,900	69,600	78,300	87,000
～260	9,300	18,600	27,900	37,200	46,500	55,800	65,100	74,400	83,700	93,000
～280	10,000	20,000	30,000	40,000	50,000	60,000	70,000	80,000	90,000	100,000
～300	10,600	21,200	31,800	42,400	53,000	63,600	74,200	84,800	95,400	106,000
KE 約1.5倍仕上り巾	～62	63～124	125～200	201～266	267～333	334～400	401～466	467～533	534～600	601～668
KO 約1.5倍仕上り巾	～62	63～124	125～200	201～274	275～350	351～424	425～500			

●タッセルなし

※1巾での両引きはできません。
※2巾使いは、3ッ山両引きの場合、最大仕上り巾は上記と異なります。(P398参照)
※KEは2ッ山限定、KOは1ッ山限定。
※KH・KOは300cm、KEは400cmを超える仕上り巾は両引きのみになります。
※形態安定加工により風合いに変化が生じる場合があります。

■ハイグレード縫製・SH SE ■ニューシンプル縫製・SO ■フラット縫製・AP

SH 約2倍 仕上り巾 / 仕上り丈	～50 1巾	51～100 2巾	101～150 3巾	151～200 4巾	201～250 5巾	251～300 6巾	301～350 7巾	351～400 8巾	401～450 9巾	451～500 10巾
～100	4,100	8,200	12,300	16,400	20,500	24,600	28,700	32,800	36,900	41,000
～120	4,700	9,400	14,100	18,800	23,500	28,200	32,900	37,600	42,300	47,000
～140	5,300	10,600	15,900	21,200	26,500	31,800	37,100	42,400	47,700	53,000
～160	5,800	11,600	17,400	23,200	29,000	34,800	40,600	46,400	52,200	58,000
～180	6,400	12,800	19,200	25,600	32,000	38,400	44,800	51,200	57,600	64,000
～200	7,000	14,000	21,000	28,000	35,000	42,000	49,000	56,000	63,000	70,000
～220	7,600	15,200	22,800	30,400	38,000	45,600	53,200	60,800	68,400	76,000
～240	8,200	16,400	24,600	32,800	41,000	49,200	57,400	65,600	73,800	82,000
～260	8,700	17,400	26,100	34,800	43,500	52,200	60,900	69,600	78,300	87,000
～280	9,300	18,600	27,900	37,200	46,500	55,800	65,100	74,400	83,700	93,000
～300	9,900	19,800	29,700	39,600	49,500	59,400	69,300	79,200	89,100	99,000
SE 約1.5倍仕上り巾	～62	63～124	125～200	201～266	267～333	334～400	401～466	467～533	534～600	601～668
SO 約1.5倍仕上り巾	～62	63～124	125～200	201～274	275～350	351～424	425～500			
AP 約1倍仕上り巾	～84	85～168	169～264	265～364	365～460	461～560	561～656	657～756	757～852	

●タッセルなし

※SH、SE、SOは1巾での両引きはできません。
※SHの2巾使いは、3ッ山両引きの場合、最大仕上り巾は上記と異なります。(P398参照)
※SEは2ッ山、SOは1ッ山、APはヒダなし。

プレーンシェード ドラム式・R-61PD

仕上り巾 / 仕上り丈	30～50	51～92	93～140	141～190	191～240	241～288	289～340	341～384	385～400
～100	20,600	23,500	31,100	36,600	44,300	49,600	57,600	62,600	68,000
～120	21,600	24,500	32,900	38,700	47,200	52,800	61,500	66,900	73,000
～140	22,700	25,600	34,700	40,900	50,100	56,000	65,400	71,200	78,000
～160	23,800	26,700	36,500	43,000	52,900	59,200	69,400	75,500	83,000
～180	24,800	27,700	38,300	45,100	55,800	62,400	73,300	79,700	88,000
～200	25,900	28,800	40,100	47,300	58,700	65,700	77,200	84,000	93,000
～220	27,000	29,900	41,900	49,400	61,500	68,900	81,200	88,300	98,000
～240	28,100	31,000	43,700	51,600	64,400	72,100	85,100	92,600	103,000
～260	29,100	32,000	45,500	53,700	67,300	75,300	89,000	96,900	108,000
～280	30,200	33,100	47,300	55,800	70,100	78,500	93,000	101,100	113,000
～300	31,300	34,200	49,100	58,000	73,000	81,700	96,900	105,400	118,000

※仕上り巾39cm以下の場合、仕上り丈は200cmまでになります。

プレーンシェード コード式・R-61PC

仕上り巾 / 仕上り丈	18～50	51～92	93～140	141～190	191～240
～100	13,300	16,100	23,500	28,900	36,500
～120	14,300	17,100	25,300	31,000	39,400
～140	15,400	18,200	27,100	33,200	42,300
～160	16,500	19,300	28,900	35,300	45,100
～180	17,500	20,300	30,700	37,400	48,000
～200	18,600	21,400	32,500	39,600	50,900
～220	19,700	22,500	34,300	41,700	53,700
～240	20,800	23,600	36,100	43,900	56,600
～260	21,800	24,600	37,900	46,000	59,500
～280	22,900	25,700	39,700	48,100	62,300
～300	24,000	26,800	41,500	50,300	65,200

■ギャザー縫製・SG

約2倍

仕上り丈＼仕上り巾	51～100 2巾	101～150 3巾	151～200 4巾	201～250 5巾	251～300 6巾	301～350 7巾	351～400 8巾
～100	9,400	14,100	18,800	23,500	28,200	32,900	37,600
～120	10,600	15,900	21,200	26,500	31,800	37,100	42,400
～140	12,000	18,000	24,000	30,000	36,000	42,000	48,000
～160	13,200	19,800	26,400	33,000	39,600	46,200	52,800
～180	14,600	21,900	29,200	36,500	43,800	51,100	58,400
～200	16,000	24,000	32,000	40,000	48,000	56,000	64,000
～220	17,200	25,800	34,400	43,000	51,600	60,200	68,800
～240	18,600	27,900	37,200	46,500	55,800	65,100	74,400
～260	19,800	29,700	39,600	49,500	59,400	69,300	79,200
～280	21,200	31,800	42,400	53,000	63,600	74,200	84,800
～300	22,600	33,900	45,200	56,500	67,800	79,100	90,400

※ワンプリーツギャザー、またはスモックギャザーが選択できます。　●タッセルなし

シェイパーシェード ドラム式・R-65PD

仕上り丈＼仕上り巾	30～50	51～92	93～140	141～190	191～240	241～288	289～340	341～384	385～400
～100	32,900	32,900	49,700	53,500	70,100	73,900	93,100	96,900	103,000
～120	35,400	35,400	53,900	58,300	76,600	81,000	101,900	106,300	113,300
～140	38,000	38,000	57,900	63,000	83,100	88,100	110,600	115,600	123,700
～160	40,400	40,400	62,100	67,800	89,600	95,200	119,300	125,000	134,100
～180	42,900	42,900	66,100	72,400	96,000	102,300	128,000	134,300	144,400
～200	45,400	45,400	70,200	77,100	102,500	109,500	136,800	143,700	154,800
～220	47,900	47,900	74,300	81,900	109,000	116,600	145,500	153,100	165,200
～240	50,500	50,500	78,400	86,600	115,500	123,700	154,200	162,400	175,600
～260	52,900	52,900	82,500	91,400	122,000	130,800	163,000	171,800	185,900
～280	55,400	55,400	86,600	96,000	128,500	137,900	171,700	181,100	196,300
～300	57,900	57,900	90,600	100,700	135,000	145,100	180,400	190,500	206,700

※仕上り巾39cm以下の場合、仕上り丈は200cmまでになります。

シェイパーシェード コード式・R-65PC

仕上り丈＼仕上り巾	18～50	51～92	93～140	141～190	191～240
～100	22,900	22,900	35,100	38,900	45,000
～120	25,400	25,400	38,700	43,100	50,200
～140	28,000	28,000	42,200	47,300	55,400
～160	30,500	30,500	45,800	51,500	60,600
～180	33,000	33,000	49,300	55,600	65,700
～200	35,500	35,500	52,800	59,700	70,800
～220	38,000	38,000	56,300	63,900	76,000
～240	40,600	40,600	59,900	68,100	81,200
～260	43,100	43,100	63,400	72,300	86,400
～280	45,600	45,600	67,000	76,400	91,600
～300	48,100	48,100	70,400	80,500	96,700

ピーコックシェード コード式・R-62PC

仕上り丈＼仕上り巾	60～86	87～125
～120	23,100	35,700
～140	24,400	38,200
～160	25,600	40,700
～180	26,800	43,100
～200	28,100	45,600
～220	29,300	48,100
～240	30,600	50,600

バルーンシェード プレーンタイプ ドラム式・B-11PD

約2倍

仕上り丈＼仕上り巾	40～50 1S	51～100 2S	101～150 3S	151～200 4S	201～250 5S	251～300 6S	301～350 7S	351～400 8S
～100	19,300	28,000	36,800	45,500	54,300	63,000	71,800	80,500
～120	20,300	30,000	39,800	49,500	59,300	69,000	78,800	88,500
～140	21,300	32,000	42,800	53,500	64,300	75,000	85,800	96,500
～160	22,300	34,000	45,800	57,500	69,300	81,000	92,800	104,500
～180	23,300	36,000	48,800	61,500	74,300	87,000	99,800	112,500
～200	24,300	38,000	51,800	65,500	79,300	93,000	106,800	120,500
～220	25,300	40,000	54,800	69,500	84,300	99,000	113,800	128,500
～240	26,300	42,000	57,800	73,500	89,300	105,000	120,800	136,500
～260	27,300	44,000	60,800	77,500	94,300	111,000	127,800	144,500
～280	28,300	46,000	63,800	81,500	99,300	117,000	134,800	152,500
～300	29,300	48,000	66,800	85,500	104,300	123,000	141,800	160,500

※出窓用など連結タイプの場合は上記本体価格にジョイント1ヶ所あたり7,000円を加算してください。

バルーンシェード プレーンタイプ コード式・B-11PC

約2倍

仕上り丈＼仕上り巾	40～50 1S	51～100 2S	101～150 3S	151～200 4S	201～250 5S
～100	12,400	21,300	30,200	39,100	48,000
～120	13,400	23,300	33,200	43,100	53,000
～140	14,400	25,300	36,200	47,100	58,000
～160	15,400	27,300	39,200	51,100	63,000
～180	16,400	29,300	42,200	55,100	68,000
～200	17,400	31,300	45,200	59,100	73,000
～220	18,400	33,300	48,200	63,100	78,000
～240	19,400	35,300	51,200	67,100	83,000
～260	20,400	37,300	54,200	71,100	88,000
～280	21,400	39,300	57,200	75,100	93,000
～300	22,400	41,300	60,200	79,100	98,000

※出窓用など連結タイプの場合は上記本体価格にジョイント1ヶ所あたり5,000円を加算してください。

バルーンシェード プレーンタイプ ドラム式・B-61PD

約2倍

仕上り丈＼仕上り巾	40～50 1S	51～100 2S	101～150 3S	151～200 4S	201～250 5S	251～300 6S	301～350 7S	351～400 8S
～100	18,800	26,900	35,200	43,300	51,600	59,700	68,000	76,100
～120	19,700	28,700	37,900	46,900	56,100	65,100	74,300	83,300
～140	20,600	30,500	40,600	50,500	60,600	70,500	80,600	90,500
～160	21,500	32,300	43,300	54,100	65,100	75,900	86,900	97,700
～180	22,400	34,100	46,000	57,700	69,600	81,300	93,200	104,900
～200	23,300	35,900	48,700	61,300	74,100	86,700	99,500	112,100
～220	24,200	37,700	51,400	64,900	78,600	92,100	105,800	119,300
～240	25,100	39,500	54,100	68,500	83,100	97,500	112,100	126,500
～260	26,000	41,300	56,800	72,100	87,600	102,900	118,400	133,700
～280	26,900	43,100	59,500	75,700	92,100	108,300	124,700	140,900
～300	27,800	44,900	62,200	79,300	96,600	113,700	131,000	148,100

※出窓用など連結タイプの場合は上記本体価格にジョイント1ヶ所あたり7,000円を加算してください。

バルーンシェード プレーンタイプ コード式・B-61PC

約2倍

仕上り丈＼仕上り巾	40～50 1S	51～100 2S	101～150 3S	151～200 4S	201～250 5S
～100	11,600	19,600	27,600	35,600	43,600
～120	12,400	21,300	30,100	39,000	47,800
～140	13,200	22,900	32,600	42,300	52,000
～160	14,100	24,600	35,200	45,700	56,200
～180	14,900	26,300	37,700	49,100	60,400
～200	15,800	28,000	40,200	52,400	64,600
～220	16,600	29,700	42,700	55,800	68,800
～240	17,400	31,300	45,200	59,100	73,000
～260	18,300	33,000	47,800	62,500	77,200
～280	19,100	34,700	50,300	65,900	81,400
～300	20,000	36,400	52,800	69,200	85,600

※出窓用など連結タイプの場合は上記本体価格にジョイント1ヶ所あたり5,000円を加算してください。

表示価格には消費税は含まれていません。

センタークロス トリムタイプ・S-1T　約2.5倍
E-1T　約2倍

約2.5倍仕上り巾	41～80	81～120	121～160	161～200	201～240	241～280	281～320
～100	14,300	19,900	25,000	30,700	——	——	——
～120	16,200	22,600	28,400	34,700	40,500	——	——
～140	18,200	25,100	31,600	38,700	45,200	52,200	——
～160	20,000	27,800	35,000	42,600	49,800	57,500	64,700
～180	21,900	30,400	38,200	46,600	54,500	62,900	70,800
～200	23,900	32,900	41,500	50,600	59,200	68,200	76,800
～220	25,700	35,600	44,800	54,600	63,800	73,700	82,900
～240	27,700	38,100	48,100	58,600	68,600	79,000	88,900
～260	29,600	40,800	51,400	62,500	73,200	84,300	94,900
～280	31,400	43,400	54,700	66,500	77,800	89,700	101,000
～300	33,400	45,900	57,900	70,500	82,500	95,000	107,000
約2倍仕上り巾	51～100	101～150	151～200	201～250	251～300	301～350	351～400

※アミカケのサイズについてはS-1T（約2.5倍）のみの対応です。
※上部ワンプリーツギャザー、3ッ山も選択できます。

スカラップ トリムタイプ・S-9TD・S-11TD　約2.5倍
E-9TD・E-11TD　約2倍

約2.5倍仕上り巾	～120	121～160	161～200	201～240	241～280	281～320	321～360
～100	25,100	33,400	41,800	50,100	58,500	66,800	75,200
～120	27,400	36,500	45,600	54,800	63,900	73,000	82,100
～140	29,700	39,600	49,500	59,400	69,300	79,200	89,100
～160	32,000	42,700	53,300	64,000	74,700	85,300	96,000
～180	34,300	45,800	57,200	68,600	80,100	91,500	102,900
～200	36,600	48,800	61,000	73,200	85,400	97,600	109,800
約2倍仕上り巾	～150	151～200	201～250	251～300	301～350	351～400	401～450

※両引きも承ります。
※上部スモッグギャザー、3ッ山も選択できます。

ハイギャザー トリムタイプ・S-12TC　約2.5倍
E-12TC　約2倍

約2.5倍仕上り巾	41～80	81～120	121～160	161～200	201～240	241～280	281～320
～100	18,100	26,600	35,100	44,000	52,500	61,700	70,200
～120	19,400	28,600	37,800	47,300	56,500	66,400	75,500
～140	20,800	30,600	40,500	50,700	60,500	71,000	80,900
～160	22,100	32,600	43,200	54,000	64,500	75,700	86,300
～180	23,400	34,600	45,800	57,400	68,600	80,400	91,600
～200	24,800	36,600	48,500	60,700	72,600	85,100	97,000
～220	26,100	38,700	51,200	64,100	76,600	89,800	102,300
～240	27,500	40,700	53,900	67,400	80,600	94,500	107,700
～260	28,800	42,700	56,600	70,800	84,600	99,200	113,100
～280	30,100	44,700	59,200	74,100	88,700	103,900	118,400
～300	31,500	46,700	61,900	77,500	92,700	108,600	123,800
約2倍仕上り巾	51～100	101～150	151～200	201～250	251～300	301～350	351～400

※両引きも承ります。
※3ッ山限定。

セパレート トリムタイプ・S-56T　約2.5倍
E-56T　約2倍

約2.5倍仕上り巾	～40	41～80
～100	10,100	15,700
～120	11,500	17,800
～140	12,700	19,800
～160	14,100	22,000
～180	15,400	24,000
～200	16,600	26,000
約2倍仕上り巾	～50	51～100

※上部ワンプリーツギャザー、3ッ山も選択できます。

スカラップ トリムタイプ・S-10TD　約2.5倍
E-10TD　約2倍

約2.5倍仕上り巾	41～80	81～120	121～160	161～200	201～240	241～280	281～320
～100	15,500	23,300	31,000	38,800	46,500	54,300	62,000
～120	17,100	25,600	34,100	42,600	51,200	59,700	68,200
～140	18,600	27,900	37,200	46,500	55,800	65,100	74,400
～160	20,200	30,200	40,300	50,300	60,400	70,500	80,500
～180	21,700	32,500	43,400	54,200	65,000	75,900	86,700
～200	23,200	34,800	46,400	58,000	69,600	81,200	92,800
約2倍仕上り巾	51～100	101～150	151～200	201～250	251～300	301～350	351～400

※両引きも承ります。
※上部スモッグギャザー、3ッ山も選択できます。

E7272 100cm巾 1,900/m 1,900/㎡ 柄リピート たて ―cm×よこ 3.3cm

見本帳掲載 P.180

■スタイリッシュウェーブ縫製・KH KE KO

KH 約2倍 仕上り巾 / 仕上り丈	～50 1巾	51～100 2巾	101～150 3巾	151～200 4巾	201～250 5巾	251～300 6巾	301～350 7巾	351～400 8巾	401～450 9巾	451～500 10巾
～100	4,400	8,800	13,200	17,600	22,000	26,400	30,800	35,200	39,600	44,000
～120	5,000	10,000	15,000	20,000	25,000	30,000	35,000	40,000	45,000	50,000
～140	5,600	11,200	16,800	22,400	28,000	33,600	39,200	44,800	50,400	56,000
～160	6,200	12,400	18,600	24,800	31,000	37,200	43,400	49,600	55,800	62,000
～180	6,900	13,800	20,700	27,600	34,500	41,400	48,300	55,200	62,100	69,000
～200	7,500	15,000	22,500	30,000	37,500	45,000	52,500	60,000	67,500	75,000
～220	8,100	16,200	24,300	32,400	40,500	48,600	56,700	64,800	72,900	81,000
～240	8,700	17,400	26,100	34,800	43,500	52,200	60,900	69,600	78,300	87,000
～260	9,300	18,600	27,900	37,200	46,500	55,800	65,100	74,400	83,700	93,000
～280	10,000	20,000	30,000	40,000	50,000	60,000	70,000	80,000	90,000	100,000
～300	10,600	21,200	31,800	42,400	53,000	63,600	74,200	84,800	95,400	106,000
KE 約1.5倍仕上り巾	～62	63～124	125～200	201～266	267～333	334～400	401～466	467～533	534～600	601～668
KO 約1.5倍仕上り巾	～62	63～124	125～200	201～274	275～350	351～424	425～500			

●タッセルなし

※1巾での両引きはできません。
※2巾使いは、3ッ山両引きの場合、最大仕上り巾は上記と異なります。(P398参照)
※KEは2ッ山限定、KOは1ッ山限定。
※KH・KOは300cm、KEは400cmを超える仕上り巾は両引きのみになります。
※形態安定加工により風合いに変化が生じる場合があります。

■ハイグレード縫製・SH SE ■ニューシンプル縫製・SO ■フラット縫製・AP

SH 約2倍 仕上り巾 / 仕上り丈	～50 1巾	51～100 2巾	101～150 3巾	151～200 4巾	201～250 5巾	251～300 6巾	301～350 7巾	351～400 8巾	401～450 9巾	451～500 10巾
～100	4,100	8,200	12,300	16,400	20,500	24,600	28,700	32,800	36,900	41,000
～120	4,700	9,400	14,100	18,800	23,500	28,200	32,900	37,600	42,300	47,000
～140	5,300	10,600	15,900	21,200	26,500	31,800	37,100	42,400	47,700	53,000
～160	5,800	11,600	17,400	23,200	29,000	34,800	40,600	46,400	52,200	58,000
～180	6,400	12,800	19,200	25,600	32,000	38,400	44,800	51,200	57,600	64,000
～200	7,000	14,000	21,000	28,000	35,000	42,000	49,000	56,000	63,000	70,000
～220	7,600	15,200	22,800	30,400	38,000	45,600	53,200	60,800	68,400	76,000
～240	8,200	16,400	24,600	32,800	41,000	49,200	57,400	65,600	73,800	82,000
～260	8,700	17,400	26,100	34,800	43,500	52,200	60,900	69,600	78,300	87,000
～280	9,300	18,600	27,900	37,200	46,500	55,800	65,100	74,400	83,700	93,000
～300	9,900	19,800	29,700	39,600	49,500	59,400	69,300	79,200	89,100	99,000
SE 約1.5倍仕上り巾	～62	63～124	125～200	201～266	267～333	334～400	401～466	467～533	534～600	601～668
SO 約1.5倍仕上り巾	～62	63～124	125～200	201～274	275～350	351～424	425～500			
AP 約1倍仕上り巾	～84	85～168	169～264	265～364	365～460	461～560	561～656	657～756	757～852	

●タッセルなし

※SH、SE、SOは1巾での両引きはできません。
※SHの2巾使いは、3ッ山両引きの場合、最大仕上り巾は上記と異なります。(P398参照)
※SEは2ッ山、SOは1ッ山、APはヒダなし。

プレーンシェード ドラム式・R-61PD

仕上り巾 / 仕上り丈	30～50	51～92	93～140	141～190	191～240	241～288	289～340	341～384	385～400
～100	20,600	23,500	31,100	36,600	44,300	49,600	57,600	62,600	67,800
～120	21,600	24,500	32,900	38,700	47,200	52,800	61,500	66,900	72,800
～140	22,700	25,600	34,700	40,900	50,100	56,000	65,400	71,200	77,800
～160	23,800	26,700	36,500	43,000	52,900	59,200	69,400	75,500	82,800
～180	24,800	27,700	38,300	45,100	55,800	62,400	73,300	79,700	87,800
～200	25,900	28,800	40,100	47,300	58,700	65,700	77,200	84,000	92,800
～220	27,000	29,900	41,900	49,400	61,500	68,900	81,200	88,300	97,800
～240	28,100	31,000	43,700	51,600	64,400	72,100	85,100	92,600	102,800
～260	29,100	32,000	45,500	53,700	67,300	75,300	89,000	96,900	107,800
～280	30,200	33,100	47,300	55,800	70,100	78,500	93,000	101,100	112,800
～300	31,300	34,200	49,100	58,000	73,000	81,700	96,900	105,400	117,800

※仕上り巾39cm以下の場合、仕上り丈は200cmまでになります。

プレーンシェード コード式・R-61PC

仕上り巾 / 仕上り丈	18～50	51～92	93～140	141～190	191～240
～100	13,300	16,100	23,500	28,900	36,500
～120	14,300	17,100	25,300	31,000	39,400
～140	15,400	18,200	27,100	33,200	42,300
～160	16,500	19,300	28,900	35,300	45,100
～180	17,500	20,300	30,700	37,400	48,000
～200	18,600	21,400	32,500	39,600	50,900
～220	19,700	22,500	34,300	41,700	53,700
～240	20,800	23,600	36,100	43,900	56,600
～260	21,800	24,600	37,900	46,000	59,500
～280	22,900	25,700	39,700	48,100	62,300
～300	24,000	26,800	41,500	50,300	65,200

表示価格には消費税は含まれていません。

■ギャザー縫製・SG

約2倍

仕上り丈＼仕上り巾	51～100 2巾	101～150 3巾	151～200 4巾	201～250 5巾	251～300 6巾	301～350 7巾	351～400 8巾
～100	9,200	13,800	18,400	23,000	27,600	32,200	36,800
～120	10,600	15,900	21,200	26,500	31,800	37,100	42,400
～140	11,800	17,700	23,600	29,500	35,400	41,300	47,200
～160	13,200	19,800	26,400	33,000	39,600	46,200	52,800
～180	14,400	21,600	28,800	36,000	43,200	50,400	57,600
～200	15,800	23,700	31,600	39,500	47,400	55,300	63,200
～220	17,200	25,800	34,400	43,000	51,600	60,200	68,800
～240	18,400	27,600	36,800	46,000	55,200	64,400	73,600
～260	19,800	29,700	39,600	49,500	59,400	69,300	79,200
～280	21,000	31,500	42,000	52,500	63,000	73,500	84,000
～300	22,400	33,600	44,800	56,000	67,200	78,400	89,600

※ワンプリーツギャザー、またはスモックギャザーが選択できます。　●タッセルなし

シェイパーシェード ドラム式・R-65PD

仕上り丈＼仕上り巾	30～50	51～92	93～140	141～190	191～240	241～288	289～340	341～384	385～400
～100	32,900	32,900	49,700	53,500	70,100	73,900	93,100	96,900	102,800
～120	35,400	35,400	53,900	58,300	76,600	81,000	101,900	106,300	113,100
～140	38,000	38,000	57,900	63,000	83,100	88,100	110,600	115,600	123,500
～160	40,400	40,400	62,100	67,800	89,600	95,200	119,300	125,000	133,900
～180	42,900	42,900	66,100	72,400	96,000	102,300	128,000	134,300	144,300
～200	45,400	45,400	70,200	77,100	102,500	109,500	136,800	143,700	154,600
～220	47,900	47,900	74,300	81,900	109,000	116,600	145,500	153,100	165,000
～240	50,500	50,500	78,400	86,600	115,500	123,700	154,200	162,400	175,400
～260	52,900	52,900	82,500	91,400	122,000	130,800	163,000	171,800	185,700
～280	55,400	55,400	86,600	96,000	128,500	137,900	171,700	181,100	196,100
～300	57,900	57,900	90,600	100,700	135,000	145,100	180,400	190,500	206,500

※仕上り巾39cm以下の場合、仕上り丈は200cmまでになります。

シェイパーシェード コード式・R-65PC

仕上り丈＼仕上り巾	18～50	51～92	93～140	141～190	191～240
～100	22,900	22,900	35,100	38,900	45,000
～120	25,400	25,400	38,700	43,100	50,200
～140	28,000	28,000	42,200	47,300	55,400
～160	30,500	30,500	45,800	51,500	60,600
～180	33,000	33,000	49,300	55,600	65,700
～200	35,500	35,500	52,800	59,700	70,800
～220	38,000	38,000	56,300	63,900	76,000
～240	40,600	40,600	59,900	68,100	81,200
～260	43,100	43,100	63,400	72,300	86,400
～280	45,600	45,600	67,000	76,400	91,600
～300	48,100	48,100	70,400	80,500	96,700

ピーコックシェード コード式・R-62PC

仕上り丈＼仕上り巾	60～86	87～125
～120	23,100	35,700
～140	24,400	38,200
～160	25,600	40,700
～180	26,800	43,100
～200	28,100	45,600
～220	29,300	48,100
～240	30,600	50,600

バルーンシェード プレーンタイプ ドラム式・B-11PD

約2倍

仕上り丈＼仕上り巾	40～50 1S	51～100 2S	101～150 3S	151～200 4S	201～250 5S	251～300 6S	301～350 7S	351～400 8S
～100	19,300	28,000	36,800	45,500	53,800	62,500	71,300	80,000
～120	20,300	30,000	39,800	49,500	58,800	68,500	78,300	88,000
～140	21,300	32,000	42,800	53,500	63,800	74,500	85,300	96,000
～160	22,300	34,000	45,800	57,500	68,800	80,500	92,300	104,000
～180	23,300	36,000	48,800	61,500	73,800	86,500	99,300	112,000
～200	24,300	38,000	51,800	65,500	78,800	92,500	106,300	120,000
～220	25,300	40,000	54,800	69,500	83,800	98,500	113,300	128,000
～240	26,300	42,000	57,800	73,500	88,800	104,500	120,300	136,000
～260	27,300	44,000	60,800	77,500	93,800	110,500	127,300	144,000
～280	28,300	46,000	63,800	81,500	98,800	116,500	134,300	152,000
～300	29,300	48,000	66,800	85,500	103,800	122,500	141,300	160,000

※出窓用など連結タイプの場合は上記本体価格にジョイント1ヶ所あたり7,000円を加算してください。

バルーンシェード プレーンタイプ コード式・B-11PC

約2倍

仕上り丈＼仕上り巾	40～50 1S	51～100 2S	101～150 3S	151～200 4S	201～250 5S
～100	12,400	21,300	30,200	39,100	47,500
～120	13,400	23,300	33,200	43,100	52,500
～140	14,400	25,300	36,200	47,100	57,500
～160	15,400	27,300	39,200	51,100	62,500
～180	16,400	29,300	42,200	55,100	67,500
～200	17,400	31,300	45,200	59,100	72,500
～220	18,400	33,300	48,200	63,100	77,500
～240	19,400	35,300	51,200	67,100	82,500
～260	20,400	37,300	54,200	71,100	87,500
～280	21,400	39,300	57,200	75,100	92,500
～300	22,400	41,300	60,200	79,100	97,500

※出窓用など連結タイプの場合は上記本体価格にジョイント1ヶ所あたり5,000円を加算してください。

バルーンシェード プレーンタイプ ドラム式・B-61PD

約2倍

仕上り丈＼仕上り巾	40～50 1S	51～100 2S	101～150 3S	151～200 4S	201～250 5S	251～300 6S	301～350 7S	351～400 8S
～100	18,800	26,900	35,200	43,300	51,100	59,300	67,500	75,700
～120	19,700	28,700	37,900	46,900	55,600	64,700	73,800	82,900
～140	20,600	30,500	40,600	50,500	60,100	70,100	80,100	90,100
～160	21,500	32,300	43,300	54,100	64,600	75,500	86,400	97,300
～180	22,400	34,100	46,000	57,700	69,100	80,900	92,700	104,500
～200	23,300	35,900	48,700	61,300	73,600	86,300	99,000	111,700
～220	24,200	37,700	51,400	64,900	78,100	91,700	105,300	118,900
～240	25,100	39,500	54,100	68,500	82,600	97,100	111,600	126,100
～260	26,000	41,300	56,800	72,100	87,100	102,500	117,900	133,300
～280	26,900	43,100	59,500	75,700	91,600	107,900	124,200	140,500
～300	27,800	44,900	62,200	79,300	96,100	113,300	130,500	147,700

※出窓用など連結タイプの場合は上記本体価格にジョイント1ヶ所あたり7,000円を加算してください。

バルーンシェード プレーンタイプ コード式・B-61PC

約2倍

仕上り丈＼仕上り巾	40～50 1S	51～100 2S	101～150 3S	151～200 4S	201～250 5S
～100	11,600	19,600	27,600	35,600	43,200
～120	12,400	21,300	30,100	39,000	47,400
～140	13,200	22,900	32,600	42,300	51,600
～160	14,100	24,600	35,200	45,700	55,800
～180	14,900	26,300	37,700	49,100	60,000
～200	15,800	28,000	40,200	52,400	64,200
～220	16,600	29,700	42,700	55,800	68,400
～240	17,400	31,300	45,200	59,100	72,600
～260	18,300	33,000	47,800	62,500	76,800
～280	19,100	34,700	50,300	65,900	81,000
～300	20,000	36,400	52,800	69,200	85,200

※出窓用など連結タイプの場合は上記本体価格にジョイント1ヶ所あたり5,000円を加算してください。

センタークロス トリムタイプ・S-1T　約2.5倍
E-1T　約2倍

約2.5倍仕上り巾	41～80	81～120	121～160	161～200	201～240	241～280	281～320
～100	14,300	19,900	25,000	30,400	——	——	——
～120	16,200	22,600	28,400	34,300	40,500	——	——
～140	18,200	25,100	31,600	38,400	45,200	51,800	——
～160	20,000	27,800	35,000	42,300	49,800	57,100	64,700
～180	21,900	30,400	38,200	46,200	54,500	62,600	70,800
～200	23,900	32,900	41,500	50,300	59,200	67,900	76,800
～220	25,700	35,600	44,800	54,200	63,800	73,300	82,900
～240	27,700	38,100	48,100	58,300	68,600	78,600	88,900
～260	29,600	40,800	51,400	62,200	73,200	83,900	94,900
～280	31,400	43,400	54,700	66,100	77,800	89,400	101,000
～300	33,400	45,900	57,900	70,200	82,500	94,700	107,000
約2倍仕上り巾	51～100	101～150	151～200	201～250	251～300	301～350	351～400

※アミカケのサイズについてはS-1T（約2.5倍）のみの対応です。
※上部ワンプリーツギャザー、3ッ山も選択できます。

セパレート トリムタイプ・S-56T　約2.5倍
E-56T　約2倍

約2.5倍仕上り巾	～40	41～80
～100	10,100	15,700
～120	11,500	17,800
～140	12,700	19,800
～160	14,100	22,000
～180	15,400	24,000
～200	16,600	26,000
約2倍仕上り巾	～50	51～100

※上部ワンプリーツギャザー、3ッ山も選択できます。

スカラップ トリムタイプ・S-9TD・S-11TD　約2.5倍
E-9TD・E-11TD　約2倍

約2.5倍仕上り巾	～120	121～160	161～200	201～240	241～280	281～320	321～360
～100	25,100	33,400	41,800	50,100	58,500	66,800	75,200
～120	27,400	36,500	45,600	54,800	63,900	73,000	82,100
～140	29,700	39,600	49,500	59,400	69,300	79,200	89,100
～160	32,000	42,700	53,300	64,000	74,700	85,300	96,000
～180	34,300	45,800	57,200	68,600	80,100	91,500	102,900
～200	36,600	48,800	61,000	73,200	85,400	97,600	109,800
約2倍仕上り巾	～150	151～200	201～250	251～300	301～350	351～400	401～450

※両引きも承ります。
※上部スモッグギャザー、3ッ山も選択できます。

スカラップ トリムタイプ・S-10TD　約2.5倍
E-10TD　約2倍

約2.5倍仕上り巾	41～80	81～120	121～160	161～200	201～240	241～280	281～320
～100	15,500	23,300	31,000	38,800	46,500	54,300	62,000
～120	17,100	25,600	34,100	42,600	51,200	59,700	68,200
～140	18,600	27,900	37,200	46,500	55,800	65,100	74,400
～160	20,200	30,200	40,300	50,300	60,400	70,500	80,500
～180	21,700	32,500	43,400	54,200	65,000	75,900	86,700
～200	23,200	34,800	46,400	58,000	69,600	81,200	92,800
約2倍仕上り巾	51～100	101～150	151～200	201～250	251～300	301～350	351～400

※両引きも承ります。
※上部スモッグギャザー、3ッ山も選択できます。

ハイギャザー トリムタイプ・S-12TC　約2.5倍
E-12TC　約2倍

約2.5倍仕上り巾	41～80	81～120	121～160	161～200	201～240	241～280	281～320
～100	18,100	26,600	35,100	43,600	52,100	61,700	70,200
～120	19,400	28,600	37,800	47,000	56,200	66,400	75,500
～140	20,800	30,600	40,500	50,300	60,200	71,000	80,900
～160	22,100	32,600	43,200	53,700	64,200	75,700	86,300
～180	23,400	34,600	45,800	57,000	68,200	80,400	91,600
～200	24,800	36,600	48,500	60,400	72,200	85,100	97,000
～220	26,100	38,700	51,200	63,700	76,300	89,800	102,300
～240	27,500	40,700	53,900	67,100	80,300	94,500	107,700
～260	28,800	42,700	56,600	70,400	84,300	99,200	113,100
～280	30,100	44,700	59,200	73,800	88,300	103,900	118,400
～300	31,500	46,700	61,900	77,100	92,300	108,600	123,800
約2倍仕上り巾	51～100	101～150	151～200	201～250	251～300	301～350	351～400

※両引きも承ります。
※3ッ山限定。

表示価格には消費税は含まれていません。

E7273 100cm巾 1,600/m 1,600/㎡ 柄リピート たて ーcm×よこ 2.5cm

見本帳掲載 P.181

■スタイリッシュウェーブ縫製・KH KE KO

KH 約2倍 仕上り巾 / 仕上り丈	～50 1巾	51～100 2巾	101～150 3巾	151～200 4巾	201～250 5巾	251～300 6巾	301～350 7巾	351～400 8巾	401～450 9巾	451～500 10巾
～100	4,000	8,000	12,000	16,000	20,000	24,000	28,000	32,000	36,000	40,000
～120	4,500	9,000	13,500	18,000	22,500	27,000	31,500	36,000	40,500	45,000
～140	5,100	10,200	15,300	20,400	25,500	30,600	35,700	40,800	45,900	51,000
～160	5,600	11,200	16,800	22,400	28,000	33,600	39,200	44,800	50,400	56,000
～180	6,200	12,400	18,600	24,800	31,000	37,200	43,400	49,600	55,800	62,000
～200	6,800	13,600	20,400	27,200	34,000	40,800	47,600	54,400	61,200	68,000
～220	7,300	14,600	21,900	29,200	36,500	43,800	51,100	58,400	65,700	73,000
～240	7,900	15,800	23,700	31,600	39,500	47,400	55,300	63,200	71,100	79,000
～260	8,400	16,800	25,200	33,600	42,000	50,400	58,800	67,200	75,600	84,000
～280	9,000	18,000	27,000	36,000	45,000	54,000	63,000	72,000	81,000	90,000
～300	9,600	19,200	28,800	38,400	48,000	57,600	67,200	76,800	86,400	96,000
KE 約1.5倍仕上り巾	～62	63～124	125～200	201～266	267～333	334～400	401～466	467～533	534～600	601～668
KO 約1.5倍仕上り巾	～62	63～124	125～200	201～274	275～350	351～424	425～500			

●タッセルなし

※1巾での両引きはできません。
※2巾使いは、3ッ山両引きの場合、最大仕上り巾は上記と異なります。(P398参照)
※KEは2ッ山限定、KOは1ッ山限定。
※KH・KOは300cm、KEは400cmを超える仕上り巾は両引きのみになります。
※形態安定加工により風合いに変化が生じる場合があります。

■ハイグレード縫製・SH SE ■ニューシンプル縫製・SO ■フラット縫製・AP

SH 約2倍 仕上り巾 / 仕上り丈	～50 1巾	51～100 2巾	101～150 3巾	151～200 4巾	201～250 5巾	251～300 6巾	301～350 7巾	351～400 8巾	401～450 9巾	451～500 10巾
～100	3,700	7,400	11,100	14,800	18,500	22,200	25,900	29,600	33,300	37,000
～120	4,200	8,400	12,600	16,800	21,000	25,200	29,400	33,600	37,800	42,000
～140	4,700	9,400	14,100	18,800	23,500	28,200	32,900	37,600	42,300	47,000
～160	5,200	10,400	15,600	20,800	26,000	31,200	36,400	41,600	46,800	52,000
～180	5,800	11,600	17,400	23,200	29,000	34,800	40,600	46,400	52,200	58,000
～200	6,300	12,600	18,900	25,200	31,500	37,800	44,100	50,400	56,700	63,000
～220	6,800	13,600	20,400	27,200	34,000	40,800	47,600	54,400	61,200	68,000
～240	7,300	14,600	21,900	29,200	36,500	43,800	51,100	58,400	65,700	73,000
～260	7,800	15,600	23,400	31,200	39,000	46,800	54,600	62,400	70,200	78,000
～280	8,400	16,800	25,200	33,600	42,000	50,400	58,800	67,200	75,600	84,000
～300	8,900	17,800	26,700	35,600	44,500	53,400	62,300	71,200	80,100	89,000
SE 約1.5倍仕上り巾	～62	63～124	125～200	201～266	267～333	334～400	401～466	467～533	534～600	601～668
SO 約1.5倍仕上り巾	～62	63～124	125～200	201～274	275～350	351～424	425～500			
AP 約1倍仕上り巾	～84	85～168	169～264	265～364	365～460	461～560	561～656	657～756	757～852	

●タッセルなし

※SH、SE、SOは1巾での両引きはできません。
※SHの2巾使いは、3ッ山両引きの場合、最大仕上り巾は上記と異なります。(P398参照)
※SEは2ッ山、SOは1ッ山、APはヒダなし。

■リウェーブ縫製・G2

約2倍

仕上り巾 / 仕上り丈	75～124 3巾	125～200 4巾	201～250 5巾	251～300 6巾	301～350 7巾	351～400 8巾	401～450 9巾
～100	15,000	20,000	25,000	30,000	35,000	40,000	45,000
～120	17,400	23,200	29,000	34,800	40,600	46,400	52,200
～140	19,200	25,600	32,000	38,400	44,800	51,200	57,600
～160	21,300	28,400	35,500	42,600	49,700	56,800	63,900
～180	23,400	31,200	39,000	46,800	54,600	62,400	70,200
～200	25,200	33,600	42,000	50,400	58,800	67,200	75,600
～220	27,600	36,800	46,000	55,200	64,400	73,600	82,800
～240	29,400	39,200	49,000	58,800	68,600	78,400	88,200
～260	31,500	42,000	52,500	63,000	73,500	84,000	94,500
～280	33,600	44,800	56,000	67,200	78,400	89,600	100,800
～300	35,400	47,200	59,000	70,800	82,600	94,400	106,200

●タッセルなし

※3ッ山限定。1巾での両引きはできません。
※300cmを超える仕上り巾は両引きのみになります。
※片引きで300cmを超える400cmまでの場合は、別途料金が必要となります。詳しくは担当営業までお問い合せください。

プレーンシェード ドラム式・R-61PD

仕上り巾 / 仕上り丈	30～50	51～92	93～140	141～190	191～240	241～288	289～340	341～384	385～400
～100	20,200	23,100	30,400	35,900	43,300	48,500	56,100	61,200	66,000
～120	21,200	24,100	32,100	37,900	45,900	51,600	59,800	65,200	70,700
～140	22,200	25,100	33,700	39,900	48,600	54,600	63,500	69,300	75,400
～160	23,200	26,100	35,400	41,900	51,300	57,600	67,200	73,300	80,100
～180	24,200	27,100	37,100	43,900	54,000	60,600	70,900	77,300	84,800
～200	25,300	28,200	38,800	46,000	56,700	63,700	74,600	81,400	89,500
～220	26,300	29,200	40,400	48,000	59,400	66,700	78,300	85,400	94,200
～240	27,300	30,200	42,100	50,000	62,100	69,700	82,000	89,500	99,000
～260	28,300	31,200	43,800	52,000	64,700	72,800	85,700	93,500	103,700
～280	29,300	32,200	45,500	54,000	67,400	75,800	89,400	97,500	108,400
～300	30,300	33,200	47,100	56,100	70,100	78,800	93,100	101,600	113,100

※仕上り巾39cm以下の場合、仕上り丈は200cmまでになります。

プレーンシェード コード式・R-61PC

仕上り巾 / 仕上り丈	18～50	51～92	93～140	141～190	191～240
～100	12,900	15,700	22,800	28,200	35,500
～120	13,900	16,700	24,500	30,200	38,100
～140	14,900	17,700	26,100	32,200	40,800
～160	15,900	18,700	27,800	34,200	43,500
～180	16,900	19,700	29,500	36,200	46,200
～200	18,000	20,800	31,200	38,300	48,900
～220	19,000	21,800	32,800	40,300	51,600
～240	20,000	22,800	34,500	42,300	54,300
～260	21,000	23,800	36,200	44,300	56,900
～280	22,000	24,800	37,900	46,300	59,600
～300	23,000	25,800	39,500	48,400	62,300

■ギャザー縫製・SG

約2倍

仕上り丈＼仕上り巾	51～100 2巾	101～150 3巾	151～200 4巾	201～250 5巾	251～300 6巾	301～350 7巾	351～400 8巾
～100	8,400	12,600	16,800	21,000	25,200	29,400	33,600
～120	9,600	14,400	19,200	24,000	28,800	33,600	38,400
～140	10,800	16,200	21,600	27,000	32,400	37,800	43,200
～160	12,000	18,000	24,000	30,000	36,000	42,000	48,000
～180	13,200	19,800	26,400	33,000	39,600	46,200	52,800
～200	14,400	21,600	28,800	36,000	43,200	50,400	57,600
～220	15,600	23,400	31,200	39,000	46,800	54,600	62,400
～240	16,800	25,200	33,600	42,000	50,400	58,800	67,200
～260	18,000	27,000	36,000	45,000	54,000	63,000	72,000
～280	19,200	28,800	38,400	48,000	57,600	67,200	76,800
～300	20,400	30,600	40,800	51,000	61,200	71,400	81,600

※ワンプリーツギャザー、またはスモックギャザーが選択できます。　●タッセルなし

シェイパーシェード ドラム式・R-65PD

仕上り丈＼仕上り巾	30～50	51～92	93～140	141～190	191～240	241～288	289～340	341～384	385～400
～100	32,500	32,500	49,000	52,800	69,000	72,800	91,700	95,500	101,000
～120	35,000	35,000	53,100	57,500	75,300	79,700	100,200	104,600	111,100
～140	37,500	37,500	57,000	62,000	81,600	86,700	108,700	113,700	121,100
～160	39,900	39,900	61,000	66,700	87,900	93,600	117,200	122,800	131,200
～180	42,300	42,300	64,900	71,200	94,200	100,500	125,600	131,900	141,300
～200	44,700	44,700	68,900	75,800	100,600	107,500	134,100	141,100	151,400
～220	47,200	47,200	72,900	80,500	106,900	114,400	142,600	150,200	161,400
～240	49,700	49,700	76,800	85,000	113,200	121,400	151,100	159,300	171,500
～260	52,100	52,100	80,900	89,700	119,500	128,300	159,600	168,400	181,600
～280	54,500	54,500	84,800	94,200	125,800	135,200	168,100	177,500	191,600
～300	56,900	56,900	88,700	98,800	132,100	142,200	176,600	186,700	201,700

※仕上り巾39cm以下の場合、仕上り丈は200cmまでになります。

シェイパーシェード コード式・R-65PC

仕上り丈＼仕上り巾	18～50	51～92	93～140	141～190	191～240
～100	22,500	22,500	34,400	38,200	43,900
～120	25,000	25,000	37,900	42,300	48,900
～140	27,500	27,500	41,300	46,300	53,900
～160	30,000	30,000	44,700	50,400	58,900
～180	32,400	32,400	48,100	54,400	63,900
～200	34,800	34,800	51,500	58,400	68,900
～220	37,300	37,300	54,900	62,500	73,900
～240	39,800	39,800	58,300	66,500	78,900
～260	42,300	42,300	61,800	70,600	83,900
～280	44,700	44,700	65,200	74,600	88,900
～300	47,100	47,100	68,500	78,600	93,800

ピーコックシェード コード式・R-62PC

仕上り丈＼仕上り巾	60～86	87～125
～120	22,700	34,900
～140	23,900	37,200
～160	25,100	39,600
～180	26,200	41,900
～200	27,400	44,300
～220	28,600	46,700
～240	29,800	49,000

バルーンシェード プレーンタイプ ドラム式・B-11PD

約2倍

仕上り丈＼仕上り巾	40～50 1S	51～100 2S	101～150 3S	151～200 4S	201～250 5S	251～300 6S	301～350 7S	351～400 8S
～100	19,000	27,400	35,900	44,200	52,200	60,600	69,100	77,400
～120	20,000	29,300	38,700	48,000	56,900	66,200	75,600	85,000
～140	20,900	31,100	41,500	51,700	61,600	71,900	82,200	92,500
～160	21,800	33,000	44,300	55,500	66,300	77,500	88,800	100,000
～180	22,800	34,900	47,100	59,300	71,000	83,200	95,400	107,500
～200	23,700	36,800	50,000	63,000	75,700	88,800	102,000	115,000
～220	24,700	38,700	52,800	66,800	80,400	94,400	108,500	122,600
～240	25,600	40,500	55,600	70,500	85,100	100,100	115,100	130,100
～260	26,500	42,400	58,400	74,300	89,800	105,700	121,700	137,600
～280	27,500	44,300	61,200	78,100	94,500	111,400	128,300	145,100
～300	28,400	46,200	64,100	81,800	99,200	117,000	134,900	152,600

※出窓用など連結タイプの場合は上記本体価格にジョイント1ヶ所あたり7,000円を加算してください。

バルーンシェード プレーンタイプ コード式・B-11PC

約2倍

仕上り丈＼仕上り巾	40～50 1S	51～100 2S	101～150 3S	151～200 4S	201～250 5S
～100	12,100	20,700	29,300	37,800	45,900
～120	13,100	22,600	32,100	41,600	50,600
～140	14,000	24,400	34,900	45,300	55,300
～160	14,900	26,300	37,700	49,100	60,000
～180	15,900	28,200	40,500	52,900	64,700
～200	16,800	30,100	43,400	56,600	69,400
～220	17,800	32,000	46,200	60,400	74,100
～240	18,700	33,800	49,000	64,100	78,800
～260	19,600	35,700	51,800	67,900	83,500
～280	20,600	37,600	54,600	71,700	88,200
～300	21,500	39,500	57,500	75,400	92,900

※出窓用など連結タイプの場合は上記本体価格にジョイント1ヶ所あたり5,000円を加算してください。

バルーンシェード プレーンタイプ ドラム式・B-61PD

約2倍

仕上り丈＼仕上り巾	40～50 1S	51～100 2S	101～150 3S	151～200 4S	201～250 5S	251～300 6S	301～350 7S	351～400 8S
～100	18,500	26,300	34,200	42,000	49,500	57,300	65,300	73,100
～120	19,300	28,000	36,700	45,400	53,700	62,400	71,100	79,800
～140	20,100	29,600	39,200	48,700	57,900	67,400	77,000	86,500
～160	21,000	31,300	41,800	52,100	62,100	72,500	82,900	93,200
～180	21,800	33,000	44,300	55,500	66,300	77,500	88,800	100,000
～200	22,700	34,700	46,800	58,800	70,500	82,500	94,700	106,700
～220	23,500	36,400	49,300	62,200	74,700	87,600	100,500	113,400
～240	24,300	38,000	51,800	65,500	78,900	92,600	106,400	120,100
～260	25,200	39,700	54,400	68,900	83,100	97,700	112,300	126,800
～280	26,000	41,400	56,900	72,300	87,300	102,700	118,200	133,600
～300	26,900	43,100	59,400	75,600	91,500	107,700	124,100	140,300

※出窓用など連結タイプの場合は上記本体価格にジョイント1ヶ所あたり7,000円を加算してください。

バルーンシェード プレーンタイプ コード式・B-61PC

約2倍

仕上り丈＼仕上り巾	40～50 1S	51～100 2S	101～150 3S	151～200 4S	201～250 5S
～100	11,200	18,900	26,600	34,300	41,600
～120	12,000	20,500	29,000	37,400	45,500
～140	12,800	22,000	31,300	40,500	49,400
～160	13,600	23,600	33,600	43,700	53,300
～180	14,400	25,200	36,000	46,800	57,200
～200	15,100	26,700	38,300	49,900	61,100
～220	15,900	28,300	40,700	53,000	65,000
～240	16,700	29,800	43,000	56,100	68,900
～260	17,500	31,400	45,300	59,300	72,800
～280	18,300	33,000	47,700	62,400	76,700
～300	19,000	34,500	50,000	65,500	80,600

※出窓用など連結タイプの場合は上記本体価格にジョイント1ヶ所あたり5,000円を加算してください。

表示価格には消費税は含まれていません。

センタークロス トリムタイプ・S-1T　約2.5倍
E-1T　約2倍

約2.5倍仕上り巾	41～80	81～120	121～160	161～200	201～240	241～280	281～320
～100	13,700	18,900	23,700	28,700	——	——	——
～120	15,400	21,400	26,800	32,300	38,000	——	——
～140	17,300	23,700	29,800	36,100	42,400	48,600	——
～160	19,000	26,200	32,900	39,700	46,700	53,500	60,500
～180	20,700	28,600	35,900	43,300	50,900	58,500	66,100
～200	22,600	31,000	38,900	47,100	55,300	63,400	71,600
～220	24,300	33,500	42,000	50,700	59,600	68,400	77,300
～240	26,200	35,800	45,000	54,500	64,000	73,300	82,800
～260	27,900	38,300	48,100	58,100	68,200	78,200	88,300
～280	29,700	40,700	51,100	61,700	72,500	83,200	93,900
～300	31,500	43,100	54,100	65,500	76,900	88,100	99,500
約2倍仕上り巾	51～100	101～150	151～200	201～250	251～300	301～350	351～400

※アミカケのサイズについてはS-1T（約2.5倍）のみの対応です。
※上部ワンプリーツギャザー、3ッ山も選択できます。

セパレート トリムタイプ・S-56T　約2.5倍
E-56T　約2倍

約2.5倍仕上り巾	～40	41～80
～100	9,800	15,000
～120	11,100	17,000
～140	12,300	18,900
～160	13,600	20,900
～180	14,800	22,800
～200	16,000	24,700
約2倍仕上り巾	～50	51～100

※上部ワンプリーツギャザー、3ッ山も選択できます。

スカラップ トリムタイプ・S-9TD・S-11TD　約2.5倍
E-9TD・E-11TD　約2倍

約2.5倍仕上り巾	～120	121～160	161～200	201～240	241～280	281～320	321～360
～100	24,200	32,200	40,300	48,300	56,400	64,400	72,500
～120	26,300	35,100	43,800	52,600	61,400	70,100	78,900
～140	28,500	37,900	47,400	56,900	66,300	75,800	85,300
～160	30,600	40,800	50,900	61,100	71,300	81,500	91,700
～180	32,700	43,600	54,500	65,400	76,300	87,200	98,100
～200	34,800	46,400	58,000	69,600	81,200	92,800	104,400
約2倍仕上り巾	～150	151～200	201～250	251～300	301～350	351～400	401～450

※両引きも承ります。
※上部スモッグギャザー、3ッ山も選択できます。

スカラップ トリムタイプ・S-10TD　約2.5倍
E-10TD　約2倍

約2.5倍仕上り巾	41～80	81～120	121～160	161～200	201～240	241～280	281～320
～100	14,900	22,400	29,800	37,300	44,700	52,200	59,600
～120	16,400	24,500	32,700	40,800	49,000	57,200	65,300
～140	17,800	26,700	35,500	44,400	53,300	62,100	71,000
～160	19,200	28,800	38,400	47,900	57,500	67,100	76,700
～180	20,600	30,900	41,200	51,500	61,800	72,100	82,400
～200	22,000	33,000	44,000	55,000	66,000	77,000	88,000
約2倍仕上り巾	51～100	101～150	151～200	201～250	251～300	301～350	351～400

※両引きも承ります。
※上部スモッグギャザー、3ッ山も選択できます。

ハイギャザー トリムタイプ・S-12TC　約2.5倍
E-12TC　約2倍

約2.5倍仕上り巾	41～80	81～120	121～160	161～200	201～240	241～280	281～320
～100	17,500	25,700	33,900	42,200	50,400	59,600	67,800
～120	18,700	27,500	36,400	45,200	54,100	63,900	72,700
～140	19,900	29,400	38,800	48,300	57,800	68,100	77,600
～160	21,100	31,200	41,300	51,300	61,400	72,400	82,500
～180	22,300	33,000	43,700	54,400	65,100	76,700	87,400
～200	23,600	34,800	46,100	57,400	68,700	80,900	92,200
～220	24,800	36,700	48,600	60,500	72,400	85,200	97,100
～240	26,000	38,500	51,000	63,500	76,100	89,500	102,000
～260	27,200	40,300	53,500	66,600	79,700	93,800	106,900
～280	28,400	42,200	55,900	69,600	83,400	98,000	111,800
～300	29,700	44,000	58,300	72,700	87,000	102,300	116,600
約2倍仕上り巾	51～100	101～150	151～200	201～250	251～300	301～350	351～400

※両引きも承ります。
※3ッ山限定。

E7274 100cm巾 1,400/m 1,400/㎡ 柄リピート たて 1.5cm×よこ 7.5cm

見本帳掲載 P.181

■スタイリッシュウェーブ縫製・KH KE KO

KH 約2倍 仕上り巾 / 仕上り丈	～50 1巾	51～100 2巾	101～150 3巾	151～200 4巾	201～250 5巾	251～300 6巾	301～350 7巾	351～400 8巾	401～450 9巾	451～500 10巾
～100	3,700	7,400	11,100	14,800	18,500	22,200	25,900	29,600	33,300	37,000
～120	4,200	8,400	12,600	16,800	21,000	25,200	29,400	33,600	37,800	42,000
～140	4,700	9,400	14,100	18,800	23,500	28,200	32,900	37,600	42,300	47,000
～160	5,300	10,600	15,900	21,200	26,500	31,800	37,100	42,400	47,700	53,000
～180	5,800	11,600	17,400	23,200	29,000	34,800	40,600	46,400	52,200	58,000
～200	6,300	12,600	18,900	25,200	31,500	37,800	44,100	50,400	56,700	63,000
～220	6,800	13,600	20,400	27,200	34,000	40,800	47,600	54,400	61,200	68,000
～240	7,300	14,600	21,900	29,200	36,500	43,800	51,100	58,400	65,700	73,000
～260	7,800	15,600	23,400	31,200	39,000	46,800	54,600	62,400	70,200	78,000
～280	8,400	16,800	25,200	33,600	42,000	50,400	58,800	67,200	75,600	84,000
～300	8,900	17,800	26,700	35,600	44,500	53,400	62,300	71,200	80,100	89,000
KE 約1.5倍仕上り巾	～62	63～124	125～200	201～266	267～333	334～400	401～466	467～533	534～600	601～668
KO 約1.5倍仕上り巾	～62	63～124	125～200	201～274	275～350	351～424	425～500			

●タッセルなし

※1巾での両引きはできません。
※2巾使いは、3ッ山両引きの場合、最大仕上り巾は上記と異なります。(P398参照)
※KEは2ッ山限定、KOは1ッ山限定。
※KH・KOは300cm、KEは400cmを超える仕上り巾は両引きのみになります。
※形態安定加工により風合いに変化が生じる場合があります。

■ハイグレード縫製・SH SE ■ニューシンプル縫製・SO ■フラット縫製・AP

SH 約2倍 仕上り巾 / 仕上り丈	～50 1巾	51～100 2巾	101～150 3巾	151～200 4巾	201～250 5巾	251～300 6巾	301～350 7巾	351～400 8巾	401～450 9巾	451～500 10巾
～100	3,400	6,800	10,200	13,600	17,000	20,400	23,800	27,200	30,600	34,000
～120	3,900	7,800	11,700	15,600	19,500	23,400	27,300	31,200	35,100	39,000
～140	4,400	8,800	13,200	17,600	22,000	26,400	30,800	35,200	39,600	44,000
～160	4,900	9,800	14,700	19,600	24,500	29,400	34,300	39,200	44,100	49,000
～180	5,300	10,600	15,900	21,200	26,500	31,800	37,100	42,400	47,700	53,000
～200	5,800	11,600	17,400	23,200	29,000	34,800	40,600	46,400	52,200	58,000
～220	6,300	12,600	18,900	25,200	31,500	37,800	44,100	50,400	56,700	63,000
～240	6,800	13,600	20,400	27,200	34,000	40,800	47,600	54,400	61,200	68,000
～260	7,200	14,400	21,600	28,800	36,000	43,200	50,400	57,600	64,800	72,000
～280	7,800	15,600	23,400	31,200	39,000	46,800	54,600	62,400	70,200	78,000
～300	8,200	16,400	24,600	32,800	41,000	49,200	57,400	65,600	73,800	82,000
SE 約1.5倍仕上り巾	～62	63～124	125～200	201～266	267～333	334～400	401～466	467～533	534～600	601～668
SO 約1.5倍仕上り巾	～62	63～124	125～200	201～274	275～350	351～424	425～500			
AP 約1倍仕上り巾	～84	85～168	169～264	265～364	365～460	461～560	561～656	657～756	757～852	

●タッセルなし

※SH、SE、SOは1巾での両引きはできません。
※SHの2巾使いは、3ッ山両引きの場合、最大仕上り巾は上記と異なります。(P398参照)
※SEは2ッ山、SOは1ッ山、APはヒダなし。

プレーンシェード ドラム式・R-61PD

仕上り巾 / 仕上り丈	30～50	51～92	93～140	141～190	191～240	241～288	289～340	341～384	385～400
～100	20,000	22,900	29,900	35,400	42,500	47,800	55,200	60,200	65,000
～120	20,900	23,800	31,500	37,300	45,100	50,700	58,700	64,100	69,300
～140	21,900	24,800	33,100	39,300	47,700	53,600	62,200	68,000	74,000
～160	22,900	25,800	34,700	41,200	50,200	56,500	65,800	71,900	78,500
～180	23,800	26,700	36,300	43,100	52,800	59,400	69,300	75,700	82,900
～200	24,800	27,700	37,900	45,100	55,400	62,400	72,800	79,600	87,500
～220	25,800	28,700	39,500	47,000	57,900	65,300	76,400	83,500	92,000
～240	26,800	29,700	41,100	49,000	60,500	68,200	79,900	87,400	96,400
～260	27,700	30,600	42,700	50,900	63,100	71,100	83,400	91,300	101,000
～280	28,700	31,600	44,300	52,800	65,600	74,000	87,000	95,100	105,500
～300	29,700	32,600	45,900	54,800	68,200	76,900	90,500	99,000	109,900

※仕上り巾39cm以下の場合、仕上り丈は200cmまでになります。

プレーンシェード コード式・R-61PC

仕上り巾 / 仕上り丈	18～50	51～92	93～140	141～190	191～240
～100	12,700	15,500	22,300	27,700	34,700
～120	13,600	16,400	23,900	29,600	37,300
～140	14,600	17,400	25,500	31,600	39,900
～160	15,600	18,400	27,100	33,500	42,400
～180	16,500	19,300	28,700	35,400	45,000
～200	17,500	20,300	30,300	37,400	47,600
～220	18,500	21,300	31,900	39,300	50,100
～240	19,500	22,300	33,500	41,300	52,700
～260	20,400	23,200	35,100	43,200	55,300
～280	21,400	24,200	36,700	45,100	57,800
～300	22,400	25,200	38,300	47,100	60,400

表示価格には消費税は含まれていません。

■ギャザー縫製・SG

約2倍

仕上り丈＼仕上り巾	51～100 2巾	101～150 3巾	151～200 4巾	201～250 5巾	251～300 6巾	301～350 7巾	351～400 8巾
～100	7,800	11,700	15,600	19,500	23,400	27,300	31,200
～120	9,000	13,500	18,000	22,500	27,000	31,500	36,000
～140	10,000	15,000	20,000	25,000	30,000	35,000	40,000
～160	11,200	16,800	22,400	28,000	33,600	39,200	44,800
～180	12,400	18,600	24,800	31,000	37,200	43,400	49,600
～200	13,400	20,100	26,800	33,500	40,200	46,900	53,600
～220	14,600	21,900	29,200	36,500	43,800	51,100	58,400
～240	15,800	23,700	31,600	39,500	47,400	55,300	63,200
～260	16,800	25,200	33,600	42,000	50,400	58,800	67,200
～280	18,000	27,000	36,000	45,000	54,000	63,000	72,000
～300	19,000	28,500	38,000	47,500	57,000	66,500	76,000

※ワンプリーツギャザー、またはスモックギャザーが選択できます。　●タッセルなし

シェイパーシェード ドラム式・R-65PD

仕上り丈＼仕上り巾	30～50	51～92	93～140	141～190	191～240	241～288	289～340	341～384	385～400
～100	32,300	32,300	48,500	52,300	68,300	72,100	90,700	94,500	100,000
～120	34,700	34,700	52,500	56,900	74,500	78,900	99,100	103,500	109,700
～140	37,200	37,200	56,300	61,400	80,700	85,700	107,400	112,400	119,700
～160	39,500	39,500	60,300	66,000	86,900	92,500	115,700	121,400	129,600
～180	41,900	41,900	64,100	70,400	93,000	99,300	124,000	130,300	139,300
～200	44,300	44,300	68,000	74,900	99,200	106,200	132,400	139,300	149,300
～220	46,700	46,700	71,900	79,500	105,400	113,000	140,700	148,300	159,200
～240	49,200	49,200	75,800	84,000	111,600	119,800	149,000	157,200	168,900
～260	51,500	51,500	79,700	88,600	117,800	126,600	157,400	166,200	178,900
～280	53,900	53,900	83,600	93,000	124,000	133,400	165,700	175,100	188,800
～300	56,300	56,300	87,400	97,500	130,200	140,300	174,000	184,100	198,500

※仕上り巾39cm以下の場合、仕上り丈は200cmまでになります。

シェイパーシェード コード式・R-65PC

仕上り丈＼仕上り巾	18～50	51～92	93～140	141～190	191～240
～100	22,300	22,300	33,900	37,700	43,200
～120	24,700	24,700	37,300	41,700	48,100
～140	27,200	27,200	40,600	45,700	53,000
～160	29,600	29,600	44,000	49,700	57,900
～180	32,000	32,000	47,300	53,600	62,700
～200	34,400	34,400	50,600	57,500	67,500
～220	36,800	36,800	53,900	61,500	72,400
～240	39,300	39,300	57,300	65,500	77,300
～260	41,700	41,700	60,600	69,500	82,200
～280	44,100	44,100	64,000	73,400	87,100
～300	46,500	46,500	67,200	77,300	91,900

ピーコックシェード コード式・R-62PC

仕上り丈＼仕上り巾	60～86	87～125
～120	22,400	34,300
～140	23,600	36,600
～160	24,700	38,900
～180	25,800	41,100
～200	27,000	43,400
～220	28,100	45,700
～240	29,300	48,000

バルーンシェード プレーンタイプ ドラム式・B-11PD

約2倍

仕上り丈＼仕上り巾	40～50 1S	51～100 2S	101～150 3S	151～200 4S	201～250 5S	251～300 6S	301～350 7S	351～400 8S
～100	18,800	26,900	35,200	43,300	51,100	59,300	67,500	75,700
～120	19,700	28,700	37,900	46,900	56,100	65,100	74,300	83,300
～140	20,600	30,500	40,600	50,500	60,600	70,500	80,100	90,100
～160	21,500	32,300	43,300	54,100	64,600	75,500	86,400	97,300
～180	22,400	34,100	46,000	57,700	69,600	81,300	93,200	104,900
～200	23,300	35,900	48,700	61,300	74,100	86,700	99,000	111,700
～220	24,200	37,700	51,400	64,900	78,100	91,700	105,300	118,900
～240	25,100	39,500	54,100	68,500	83,100	97,500	112,100	126,500
～260	26,000	41,300	56,800	72,100	87,600	102,900	117,900	133,300
～280	26,900	43,100	59,500	75,700	91,600	107,900	124,200	140,500
～300	27,800	44,900	62,200	79,300	96,600	113,700	131,000	148,100

※出窓用など連結タイプの場合は上記本体価格にジョイント1ヶ所あたり7,000円を加算してください。

バルーンシェード プレーンタイプ コード式・B-11PC

約2倍

仕上り丈＼仕上り巾	40～50 1S	51～100 2S	101～150 3S	151～200 4S	201～250 5S
～100	11,900	20,200	28,600	36,900	44,800
～120	12,800	22,000	31,300	40,500	49,800
～140	13,700	23,800	34,000	44,100	54,300
～160	14,600	25,600	36,700	47,700	58,300
～180	15,500	27,400	39,400	51,300	63,300
～200	16,400	29,200	42,100	54,900	67,800
～220	17,300	31,000	44,800	58,500	71,800
～240	18,200	32,800	47,500	62,100	76,800
～260	19,100	34,600	50,200	65,700	81,300
～280	20,000	36,400	52,900	69,300	85,300
～300	20,900	38,200	55,600	72,900	90,300

※出窓用など連結タイプの場合は上記本体価格にジョイント1ヶ所あたり5,000円を加算してください。

バルーンシェード プレーンタイプ ドラム式・B-61PD

約2倍

仕上り丈＼仕上り巾	40～50 1S	51～100 2S	101～150 3S	151～200 4S	201～250 5S	251～300 6S	301～350 7S	351～400 8S
～100	18,200	25,800	33,500	41,100	48,400	56,000	63,700	71,300
～120	19,000	27,400	35,900	44,300	52,800	61,200	69,700	78,100
～140	19,800	29,000	38,300	47,500	56,800	66,000	74,900	84,100
～160	20,600	30,600	40,700	50,700	60,400	70,400	80,500	90,500
～180	21,400	32,200	43,100	53,900	64,800	75,600	86,500	97,300
～200	22,200	33,800	45,500	57,100	68,800	80,400	91,700	103,300
～220	23,000	35,400	47,900	60,300	72,400	84,800	97,300	109,700
～240	23,800	37,000	50,300	63,500	76,800	90,000	103,300	116,500
～260	24,600	38,600	52,700	66,700	80,800	94,800	108,500	122,500
～280	25,400	40,200	55,100	69,900	84,400	99,200	114,100	128,900
～300	26,200	41,800	57,500	73,100	88,800	104,400	120,100	135,700

※出窓用など連結タイプの場合は上記本体価格にジョイント1ヶ所あたり7,000円を加算してください。

バルーンシェード プレーンタイプ コード式・B-61PC

約2倍

仕上り丈＼仕上り巾	40～50 1S	51～100 2S	101～150 3S	151～200 4S	201～250 5S
～100	11,000	18,500	26,000	33,400	40,500
～120	11,800	20,000	28,200	36,400	44,600
～140	12,500	21,400	30,400	39,300	48,300
～160	13,200	22,900	32,600	42,300	51,600
～180	14,000	24,400	34,800	45,300	55,700
～200	14,700	25,900	37,100	48,200	59,400
～220	15,500	27,400	39,300	51,200	62,700
～240	16,200	28,800	41,500	54,100	66,800
～260	16,900	30,300	43,700	57,100	70,500
～280	17,700	31,800	45,900	60,100	73,800
～300	18,400	33,300	48,200	63,000	77,900

※出窓用など連結タイプの場合は上記本体価格にジョイント1ヶ所あたり5,000円を加算してください。

センタークロス トリムタイプ・S-1T　約2.5倍
E-1T　約2倍

約2.5倍仕上り巾	41～80	81～120	121～160	161～200	201～240	241～280	281～320
～100	13,200	18,200	22,700	27,500	——	——	——
～120	14,900	20,500	25,700	31,300	36,400	——	——
～140	16,600	22,800	28,500	34,800	40,600	46,700	——
～160	18,300	25,200	31,500	38,000	44,600	51,000	57,700
～180	20,000	27,400	34,300	41,700	48,600	56,100	63,000
～200	21,700	29,700	37,200	45,200	52,700	60,700	68,200
～220	23,400	32,000	40,100	48,400	56,800	65,100	73,500
～240	25,200	34,300	43,000	52,200	60,900	70,000	78,700
～260	26,800	36,700	45,900	55,600	64,900	74,600	83,900
～280	28,500	38,900	48,800	58,800	68,900	79,100	89,200
～300	30,300	41,200	51,600	62,600	73,100	84,000	94,400
約2倍仕上り巾	51～100	101～150	151～200	201～250	251～300	301～350	351～400

※アミカケのサイズについてはS-1T（約2.5倍）のみの対応です。
※上部ワンプリーツギャザー、3ッ山も選択できます。

セパレート トリムタイプ・S-56T　約2.5倍
E-56T　約2倍

約2.5倍仕上り巾	～40	41～80
～100	9,500	14,500
～120	10,800	16,500
～140	11,900	18,300
～160	13,200	20,200
～180	14,400	22,100
～200	15,500	23,900
約2倍仕上り巾	～50	51～100

※上部ワンプリーツギャザー、3ッ山も選択できます。

スカラップ トリムタイプ・S-9TD・S-11TD　約2.5倍
E-9TD・E-11TD　約2倍

約2.5倍仕上り巾	～120	121～160	161～200	201～240	241～280	281～320	321～360
～100	23,900	31,800	39,600	47,500	55,300	63,200	71,000
～120	25,600	34,100	42,600	51,200	59,700	68,200	76,700
～140	28,000	37,100	46,300	55,500	64,700	73,900	83,100
～160	30,000	39,800	49,700	59,500	69,400	79,300	89,100
～180	31,600	42,200	52,700	63,200	73,800	84,300	94,800
～200	34,000	45,200	56,400	67,600	78,800	90,000	101,200
約2倍仕上り巾	～150	151～200	201～250	251～300	301～350	351～400	401～450

※両引きも承ります。
※上部スモッグギャザー、3ッ山も選択できます。

スカラップ トリムタイプ・S-10TD　約2.5倍
E-10TD　約2倍

約2.5倍仕上り巾	41～80	81～120	121～160	161～200	201～240	241～280	281～320
～100	14,900	22,100	29,400	36,600	43,900	51,100	58,400
～120	15,900	23,800	31,700	39,600	47,600	55,500	63,400
～140	17,600	26,200	34,700	43,300	51,900	60,500	69,100
～160	18,900	28,200	37,400	46,700	55,900	65,200	74,500
～180	19,900	29,800	39,800	49,700	59,600	69,600	79,500
～200	21,600	32,200	42,800	53,400	64,000	74,600	85,200
約2倍仕上り巾	51～100	101～150	151～200	201～250	251～300	301～350	351～400

※両引きも承ります。
※上部スモッグギャザー、3ッ山も選択できます。

ハイギャザー トリムタイプ・S-12TC　約2.5倍
E-12TC　約2倍

約2.5倍仕上り巾	41～80	81～120	121～160	161～200	201～240	241～280	281～320
～100	17,000	25,100	33,200	41,200	49,300	58,200	66,300
～120	18,200	26,800	35,400	44,400	53,000	62,200	70,800
～140	19,300	28,500	37,700	46,900	56,400	66,200	75,400
～160	20,500	30,200	40,000	49,800	59,600	70,200	80,000
～180	21,600	31,900	42,300	52,900	63,300	74,200	84,500
～200	22,700	33,600	44,600	55,500	66,700	78,200	89,100
～220	23,900	35,400	46,800	58,300	69,800	82,200	93,600
～240	25,000	37,100	49,100	61,500	73,500	86,100	98,200
～260	26,200	38,800	51,400	64,000	76,900	90,100	102,800
～280	27,300	40,500	53,700	66,900	80,100	94,100	107,300
～300	28,400	42,200	56,000	70,000	83,800	98,100	111,900
約2倍仕上り巾	51～100	101～150	151～200	201～250	251～300	301～350	351～400

※両引きも承ります。
※3ッ山限定。

表示価格には消費税は含まれていません。

E7275 100cm巾 1,800/m 1,800/㎡ 柄リピート たて ーcm×よこ ーcm

見本帳掲載 P.182

■スタイリッシュウェーブ縫製・KH KE KO

KH 約2倍 仕上り巾 / 仕上り丈	～50 1巾	51～100 2巾	101～150 3巾	151～200 4巾	201～250 5巾	251～300 6巾	301～350 7巾	351～400 8巾	401～450 9巾	451～500 10巾
～100	4,200	8,400	12,600	16,800	21,000	25,200	29,400	33,600	37,800	42,000
～120	4,800	9,600	14,400	19,200	24,000	28,800	33,600	38,400	43,200	48,000
～140	5,400	10,800	16,200	21,600	27,000	32,400	37,800	43,200	48,600	54,000
～160	6,000	12,000	18,000	24,000	30,000	36,000	42,000	48,000	54,000	60,000
～180	6,600	13,200	19,800	26,400	33,000	39,600	46,200	52,800	59,400	66,000
～200	7,200	14,400	21,600	28,800	36,000	43,200	50,400	57,600	64,800	72,000
～220	7,800	15,600	23,400	31,200	39,000	46,800	54,600	62,400	70,200	78,000
～240	8,400	16,800	25,200	33,600	42,000	50,400	58,800	67,200	75,600	84,000
～260	9,000	18,000	27,000	36,000	45,000	54,000	63,000	72,000	81,000	90,000
～280	9,600	19,200	28,800	38,400	48,000	57,600	67,200	76,800	86,400	96,000
～300	10,200	20,400	30,600	40,800	51,000	61,200	71,400	81,600	91,800	102,000
KE 約1.5倍仕上り巾	～62	63～124	125～200	201～266	267～333	334～400	401～466	467～533	534～600	601～668
KO 約1.5倍仕上り巾	～62	63～124	125～200	201～274	275～350	351～424	425～500			

●タッセルなし

※1巾での両引きはできません。
※2巾使いは、3ッ山両引きの場合、最大仕上り巾は上記と異なります。(P398参照)
※KEは2ッ山限定、KOは1ッ山限定。
※KH・KOは300cm、KEは400cmを超える仕上り巾は両引きのみになります。
※形態安定加工により風合いに変化が生じる場合があります。

■ハイグレード縫製・SH SE ■ニューシンプル縫製・SO ■フラット縫製・AP

SH 約2倍 仕上り巾 / 仕上り丈	～50 1巾	51～100 2巾	101～150 3巾	151～200 4巾	201～250 5巾	251～300 6巾	301～350 7巾	351～400 8巾	401～450 9巾	451～500 10巾
～100	4,000	8,000	12,000	16,000	20,000	24,000	28,000	32,000	36,000	40,000
～120	4,500	9,000	13,500	18,000	22,500	27,000	31,500	36,000	40,500	45,000
～140	5,100	10,200	15,300	20,400	25,500	30,600	35,700	40,800	45,900	51,000
～160	5,600	11,200	16,800	22,400	28,000	33,600	39,200	44,800	50,400	56,000
～180	6,200	12,400	18,600	24,800	31,000	37,200	43,400	49,600	55,800	62,000
～200	6,800	13,600	20,400	27,200	34,000	40,800	47,600	54,400	61,200	68,000
～220	7,300	14,600	21,900	29,200	36,500	43,800	51,100	58,400	65,700	73,000
～240	7,900	15,800	23,700	31,600	39,500	47,400	55,300	63,200	71,100	79,000
～260	8,400	16,800	25,200	33,600	42,000	50,400	58,800	67,200	75,600	84,000
～280	9,000	18,000	27,000	36,000	45,000	54,000	63,000	72,000	81,000	90,000
～300	9,600	19,200	28,800	38,400	48,000	57,600	67,200	76,800	86,400	96,000
SE 約1.5倍仕上り巾	～62	63～124	125～200	201～266	267～333	334～400	401～466	467～533	534～600	601～668
SO 約1.5倍仕上り巾	～62	63～124	125～200	201～274	275～350	351～424	425～500			
AP 約1倍仕上り巾	～84	85～168	169～264	265～364	365～460	461～560	561～656	657～756	757～852	

●タッセルなし

※SH、SE、SOは1巾での両引きはできません。
※SHの2巾使いは、3ッ山両引きの場合、最大仕上り巾は上記と異なります。(P398参照)
※SEは2ッ山、SOは1ッ山、APはヒダなし。

■リウェーブ縫製・G2

約2倍

仕上り巾 / 仕上り丈	75～124 3巾	125～200 4巾	201～250 5巾	251～300 6巾	301～350 7巾	351～400 8巾	401～450 9巾
～100	15,900	21,200	26,500	31,800	37,100	42,400	47,700
～120	18,300	24,400	30,500	36,600	42,700	48,800	54,900
～140	20,400	27,200	34,000	40,800	47,600	54,400	61,200
～160	22,500	30,000	37,500	45,000	52,500	60,000	67,500
～180	24,900	33,200	41,500	49,800	58,100	66,400	74,700
～200	26,700	35,600	44,500	53,400	62,300	71,200	80,100
～220	29,100	38,800	48,500	58,200	67,900	77,600	87,300
～240	31,200	41,600	52,000	62,400	72,800	83,200	93,600
～260	33,300	44,400	55,500	66,600	77,700	88,800	99,900
～280	35,700	47,600	59,500	71,400	83,300	95,200	107,100
～300	37,500	50,000	62,500	75,000	87,500	100,000	112,500

●タッセルなし

※3ッ山限定。1巾での両引きはできません。
※300cmを超える仕上り巾は両引きのみになります。
※片引きで300cmを超える400cmまでの場合は、別途料金が必要となります。詳しくは担当営業までお問い合せください。

プレーンシェード ドラム式・R-61PD

仕上り巾 / 仕上り丈	30～50	51～92	93～140	141～190	191～240	241～288	289～340	341～384	385～400
～100	20,400	23,300	30,900	36,300	44,000	49,200	57,100	62,100	67,200
～120	21,500	24,400	32,600	38,400	46,800	52,400	60,900	66,300	72,100
～140	22,500	25,400	34,400	40,500	49,600	55,500	64,800	70,500	77,000
～160	23,600	26,500	36,100	42,600	52,400	58,700	68,600	74,700	81,900
～180	24,600	27,500	37,900	44,700	55,200	61,800	72,500	78,900	86,800
～200	25,700	28,600	39,700	46,800	58,000	65,000	76,400	83,100	91,700
～220	26,700	29,600	41,400	48,900	60,800	68,100	80,200	87,300	96,600
～240	27,800	30,700	43,200	51,000	63,600	71,300	84,100	91,500	101,500
～260	28,800	31,700	44,900	53,100	66,400	74,400	87,900	95,700	106,400
～280	29,900	32,800	46,700	55,200	69,200	77,600	91,800	99,900	111,300
～300	30,900	33,800	48,400	57,300	72,000	80,700	95,600	104,100	116,200

※仕上り巾39cm以下の場合、仕上り丈は200cmまでになります。

プレーンシェード コード式・R-61PC

仕上り巾 / 仕上り丈	18～50	51～92	93～140	141～190	191～240
～100	13,100	15,900	23,300	28,600	36,200
～120	14,200	17,000	25,000	30,700	39,000
～140	15,200	18,000	26,800	32,800	41,800
～160	16,300	19,100	28,500	34,900	44,600
～180	17,300	20,100	30,300	37,000	47,400
～200	18,400	21,200	32,100	39,100	50,200
～220	19,400	22,200	33,800	41,200	53,000
～240	20,500	23,300	35,600	43,300	55,800
～260	21,500	24,300	37,300	45,400	58,600
～280	22,600	25,400	39,100	47,500	61,400
～300	23,600	26,400	40,800	49,600	64,200

■ギャザー縫製・SG

約2倍

仕上り丈＼仕上り巾	51～100 2巾	101～150 3巾	151～200 4巾	201～250 5巾	251～300 6巾	301～350 7巾	351～400 8巾
～100	9,000	13,500	18,000	22,500	27,000	31,500	36,000
～120	10,200	15,300	20,400	25,500	30,600	35,700	40,800
～140	11,400	17,100	22,800	28,500	34,200	39,900	45,600
～160	12,800	19,200	25,600	32,000	38,400	44,800	51,200
～180	14,000	21,000	28,000	35,000	42,000	49,000	56,000
～200	15,400	23,100	30,800	38,500	46,200	53,900	61,600
～220	16,600	24,900	33,200	41,500	49,800	58,100	66,400
～240	17,800	26,700	35,600	44,500	53,400	62,300	71,200
～260	19,200	28,800	38,400	48,000	57,600	67,200	76,800
～280	20,400	30,600	40,800	51,000	61,200	71,400	81,600
～300	21,800	32,700	43,600	54,500	65,400	76,300	87,200

※ワンプリーツギャザー、またはスモックギャザーが選択できます。　●タッセルなし

シェイパーシェード ドラム式・R-65PD

仕上り丈＼仕上り巾	30～50	51～92	93～140	141～190	191～240	241～288	289～340	341～384	385～400
～100	32,800	32,800	49,500	53,300	69,700	73,500	92,600	96,400	102,200
～120	35,300	35,300	53,600	58,000	76,200	80,600	101,300	105,700	112,500
～140	37,800	37,800	57,600	62,700	82,600	87,600	109,900	115,000	122,700
～160	40,200	40,200	61,700	67,400	89,000	94,700	118,600	124,300	133,000
～180	42,700	42,700	65,700	72,000	95,400	101,700	127,200	133,500	143,300
～200	45,200	45,200	69,800	76,700	101,900	108,800	135,900	142,800	153,500
～220	47,700	47,700	73,900	81,400	108,300	115,900	144,500	152,100	163,800
～240	50,200	50,200	77,900	86,100	114,700	122,900	153,200	161,400	174,100
～260	52,600	52,600	82,000	90,800	121,200	130,000	161,800	170,700	184,300
～280	55,100	55,100	86,000	95,400	127,600	137,000	170,500	179,900	194,600
～300	57,600	57,600	90,000	100,100	134,000	144,100	179,100	189,200	204,900

※仕上り巾39cm以下の場合、仕上り丈は200cmまでになります。

シェイパーシェード コード式・R-65PC

仕上り丈＼仕上り巾	18～50	51～92	93～140	141～190	191～240
～100	22,800	22,800	34,900	38,700	44,600
～120	25,300	25,300	38,400	42,800	49,800
～140	27,800	27,800	41,900	47,000	54,900
～160	30,300	30,300	45,400	51,100	60,000
～180	32,800	32,800	48,900	55,200	65,100
～200	35,300	35,300	52,400	59,300	70,200
～220	37,800	37,800	55,900	63,400	75,300
～240	40,300	40,300	59,400	67,600	80,400
～260	42,800	42,800	62,900	71,700	85,600
～280	45,300	45,300	66,400	75,800	90,700
～300	47,800	47,800	69,800	79,900	95,700

ピーコックシェード コード式・R-62PC

仕上り丈＼仕上り巾	60～86	87～125
～120	23,000	35,400
～140	24,200	37,900
～160	25,400	40,300
～180	26,600	42,700
～200	27,900	45,200
～220	29,100	47,600
～240	30,300	50,100

バルーンシェード プレーンタイプ ドラム式・B-11PD

約2倍

仕上り丈＼仕上り巾	40～50 1S	51～100 2S	101～150 3S	151～200 4S	201～250 5S	251～300 6S	301～350 7S	351～400 8S
～100	19,200	27,800	36,500	45,100	53,300	61,900	70,600	79,200
～120	20,200	29,800	39,500	49,000	58,200	67,800	77,400	87,000
～140	21,200	31,700	42,400	52,900	63,100	73,700	84,300	94,900
～160	22,200	33,700	45,300	56,900	68,000	79,500	91,200	102,700
～180	23,200	35,700	48,300	60,800	72,900	85,400	98,000	110,500
～200	24,100	37,600	51,200	64,700	77,800	91,300	104,900	118,400
～220	25,100	39,600	54,200	68,600	82,700	97,200	111,700	126,200
～240	26,100	41,500	57,100	72,500	87,600	103,100	118,600	134,100
～260	27,100	43,500	60,000	76,500	92,500	108,900	125,500	141,900
～280	28,100	45,500	63,000	80,400	97,400	114,800	132,300	149,700
～300	29,000	47,400	65,900	84,300	102,300	120,700	139,200	157,600

※出窓用など連結タイプの場合は上記本体価格にジョイント1ヶ所あたり7,000円を加算してください。

バルーンシェード プレーンタイプ コード式・B-11PC

約2倍

仕上り丈＼仕上り巾	40～50 1S	51～100 2S	101～150 3S	151～200 4S	201～250 5S
～100	12,300	21,100	29,900	38,700	47,000
～120	13,300	23,100	32,900	42,600	51,900
～140	14,300	25,000	35,800	46,500	56,800
～160	15,300	27,000	38,700	50,500	61,700
～180	16,300	29,000	41,700	54,400	66,600
～200	17,200	30,900	44,600	58,300	71,500
～220	18,200	32,900	47,600	62,200	76,400
～240	19,200	34,800	50,500	66,100	81,300
～260	20,200	36,800	53,400	70,100	86,200
～280	21,200	38,800	56,400	74,000	91,100
～300	22,100	40,700	59,300	77,900	96,000

※出窓用など連結タイプの場合は上記本体価格にジョイント1ヶ所あたり5,000円を加算してください。

バルーンシェード フリルタイプ ドラム式・B-11FD

約2倍

仕上り丈＼仕上り巾	40～50 1S	51～100 2S	101～150 3S	151～200 4S	201～250 5S	251～300 6S	301～350 7S	351～400 8S
～100	21,300	31,400	41,500	52,200	62,400	72,400	83,200	93,300
～120	22,300	33,500	44,700	56,400	67,700	78,800	90,600	101,700
～140	23,400	35,600	47,900	60,600	73,000	85,200	98,000	110,200
～160	24,400	37,700	51,100	64,900	78,300	91,500	105,400	118,700
～180	25,500	39,800	54,300	69,100	83,600	97,900	112,800	127,200
～200	26,600	42,000	57,400	73,400	88,900	104,200	120,300	135,700
～220	27,600	44,100	60,600	77,600	94,200	110,600	127,700	144,100
～240	28,700	46,200	63,800	81,800	99,500	117,000	135,100	152,600
～260	29,700	48,300	67,000	86,100	104,800	123,300	142,500	161,100
～280	30,800	50,400	70,200	90,300	110,100	129,700	149,900	169,600
～300	31,900	52,600	73,300	94,600	115,400	136,000	157,400	178,100

※出窓用など連結タイプの場合は上記本体価格にジョイント1ヶ所あたり7,000円を加算してください。

バルーンシェード フリルタイプ コード式・B-11FC

約2倍

仕上り丈＼仕上り巾	40～50 1S	51～100 2S	101～150 3S	151～200 4S	201～250 5S
～100	14,400	24,700	34,900	45,800	56,100
～120	15,400	26,800	38,100	50,000	61,400
～140	16,500	28,900	41,300	54,200	66,700
～160	17,500	31,000	44,500	58,500	72,000
～180	18,600	33,100	47,700	62,700	77,300
～200	19,700	35,300	50,800	67,000	82,600
～220	20,700	37,400	54,000	71,200	87,900
～240	21,800	39,500	57,200	75,400	93,200
～260	22,800	41,600	60,400	79,700	98,500
～280	23,900	43,700	63,600	83,900	103,800
～300	25,000	45,900	66,700	88,200	109,100

※出窓用など連結タイプの場合は上記本体価格にジョイント1ヶ所あたり5,000円を加算してください。

表示価格には消費税は含まれていません。

バルーンシェード プレーンタイプ ドラム式・B-61PD

約2倍

仕上り丈＼仕上り巾	40～50 1S	51～100 2S	101～150 3S	151～200 4S	201～250 5S	251～300 6S	301～350 7S	351～400 8S
～100	18,700	26,700	34,900	42,900	50,600	58,600	66,800	74,800
～120	19,600	28,500	37,500	46,400	55,000	63,900	72,900	81,900
～140	20,400	30,200	40,100	49,900	59,400	69,200	79,100	88,900
～160	21,300	32,000	42,800	53,500	63,800	74,500	85,300	95,900
～180	22,200	33,800	45,400	57,000	68,200	79,800	91,400	103,000
～200	23,100	35,500	48,100	60,500	72,600	85,000	97,600	110,000
～220	24,000	37,300	50,700	64,000	77,000	90,300	103,700	117,100
～240	24,800	39,000	53,300	67,500	81,400	95,600	109,900	124,100
～260	25,700	40,800	56,000	71,100	85,800	100,900	116,100	131,100
～280	26,600	42,600	58,600	74,600	90,200	106,200	122,200	138,200
～300	27,500	44,300	61,300	78,100	94,600	111,400	128,400	145,200

※出窓用など連結タイプの場合は上記本体価格にジョイント1ヶ所あたり7,000円を加算してください。

バルーンシェード プレーンタイプ コード式・B-61PC

約2倍

仕上り丈＼仕上り巾	40～50 1S	51～100 2S	101～150 3S	151～200 4S	201～250 5S
～100	11,500	19,400	27,300	35,200	42,700
～120	12,300	21,000	29,700	38,500	46,800
～140	13,100	22,600	32,200	41,700	50,900
～160	13,900	24,300	34,700	45,000	55,000
～180	14,700	25,900	37,100	48,300	59,100
～200	15,600	27,600	39,600	51,600	63,200
～220	16,400	29,200	42,000	54,900	67,300
～240	17,200	30,800	44,500	58,100	71,400
～260	18,000	32,500	47,000	61,400	75,500
～280	18,800	34,100	49,400	64,700	79,600
～300	19,700	35,800	51,900	68,000	83,700

※出窓用など連結タイプの場合は上記本体価格にジョイント1ヶ所あたり5,000円を加算してください。

バルーンシェード フリルタイプ ドラム式・B-61FD

約2倍

仕上り丈＼仕上り巾	40～50 1S	51～100 2S	101～150 3S	151～200 4S	201～250 5S	251～300 6S	301～350 7S	351～400 8S
～100	20,700	30,300	39,900	50,000	59,700	69,200	79,400	89,000
～120	21,700	32,200	42,900	53,900	64,600	75,100	86,300	96,800
～140	22,700	34,200	45,800	57,800	69,500	81,000	93,100	104,700
～160	23,600	36,200	48,800	61,800	74,400	86,900	100,000	112,500
～180	24,600	38,100	51,700	65,700	79,300	92,800	106,800	120,300
～200	25,600	40,100	54,600	69,600	84,200	98,600	113,700	128,200
～220	26,600	42,000	57,600	73,500	89,100	104,500	120,600	136,000
～240	27,600	44,000	60,500	77,400	94,000	110,400	127,400	143,900
～260	28,500	46,000	63,500	81,400	98,900	116,300	134,300	151,700
～280	29,500	47,900	66,400	85,300	103,800	122,200	141,100	159,500
～300	30,500	49,900	69,300	89,200	108,700	128,000	148,000	167,400

※出窓用など連結タイプの場合は上記本体価格にジョイント1ヶ所あたり7,000円を加算してください。

バルーンシェード フリルタイプ コード式・B-61FC

約2倍

仕上り丈＼仕上り巾	40～50 1S	51～100 2S	101～150 3S	151～200 4S	201～250 5S
～100	13,400	22,800	32,100	42,000	51,400
～120	14,300	24,600	34,900	45,700	56,000
～140	15,200	26,400	37,700	49,300	60,600
～160	16,100	28,300	40,400	53,000	65,200
～180	17,100	30,100	43,200	56,700	69,800
～200	18,000	32,000	45,900	60,400	74,400
～220	18,900	33,800	48,700	64,100	79,000
～240	19,800	35,600	51,500	67,700	83,600
～260	20,700	37,500	54,200	71,400	88,200
～280	21,700	39,300	57,000	75,100	92,800
～300	22,600	41,200	59,700	78,800	97,400

※出窓用など連結タイプの場合は上記本体価格にジョイント1ヶ所あたり5,000円を加算してください。

センタークロス フリルタイプ・S-1F

約2.5倍

E-1F

約2倍

約2.5倍仕上り巾	41～80	81～120	121～160	161～200	201～240	241～280	281～320
～100	14,100	19,400	26,600	32,300	——	——	——
～120	16,000	22,100	30,400	36,900	43,000	——	——
～140	17,900	24,700	33,900	41,100	48,300	56,700	——
～160	19,800	27,400	37,700	45,600	53,200	62,700	70,700
～180	21,700	30,100	41,100	49,800	58,600	68,400	77,200
～200	23,600	32,700	44,900	54,000	63,500	74,500	83,600
～220	25,500	35,400	48,300	58,600	68,800	80,200	90,500
～240	27,400	38,000	52,100	62,700	73,800	86,300	96,900
～260	29,300	40,700	55,500	67,300	79,100	92,000	103,800
～280	31,200	43,400	59,300	71,500	84,000	98,100	110,200
～300	33,100	46,000	62,700	76,000	89,000	103,800	117,100
約2倍仕上り巾	51～100	101～150	151～200	201～250	251～300	301～350	351～400

※アミカケのサイズについてはS-1F（約2.5倍）のみの対応です。
※上部ワンプリーツギャザー、3ッ山も選択できます。

センタークロス トリムタイプ・S-1T

約2.5倍

E-1T

約2倍

約2.5倍仕上り巾	41～80	81～120	121～160	161～200	201～240	241～280	281～320
～100	14,100	19,600	24,600	29,800	——	——	——
～120	15,900	22,200	27,900	33,700	39,700	——	——
～140	17,900	24,700	31,000	37,600	44,300	50,700	——
～160	19,700	27,300	34,300	41,400	48,800	55,900	63,300
～180	21,500	29,800	37,500	45,300	53,300	61,200	69,200
～200	23,500	32,300	40,600	49,200	57,900	66,400	75,100
～220	25,300	34,900	43,900	53,000	62,400	71,700	81,000
～240	27,200	37,400	47,100	57,000	67,000	76,800	86,900
～260	29,000	40,000	50,300	60,800	71,500	82,000	92,700
～280	30,900	42,500	53,500	64,700	76,000	87,300	98,700
～300	32,800	45,000	56,700	68,600	80,600	92,500	104,500
約2倍仕上り巾	51～100	101～150	151～200	201～250	251～300	301～350	351～400

※アミカケのサイズについてはS-1T（約2.5倍）のみの対応です。
※上部ワンプリーツギャザー、3ッ山も選択できます。

セパレート フリルタイプ・S-56F

約2.5倍

E-56F

約2倍

約2.5倍仕上り巾	～40	41～80
～100	10,400	16,700
～120	11,600	18,800
～140	12,900	20,900
～160	14,100	23,000
～180	15,400	25,100
～200	16,700	27,200
約2倍仕上り巾	～50	51～100

※上部ワンプリーツギャザー、3ッ山も選択できます。

セパレート トリムタイプ・S-56T

約2.5倍

E-56T

約2倍

約2.5倍仕上り巾	～40	41～80
～100	10,000	15,500
～120	11,400	17,600
～140	12,600	19,500
～160	13,900	21,600
～180	15,200	23,600
～200	16,400	25,600
約2倍仕上り巾	～50	51～100

※上部ワンプリーツギャザー、3ッ山も選択できます。

スカラップ フリルタイプ・S-9F・S-11F

約2.5倍

E-9F・E-11F

約2倍

約2.5倍仕上り巾	～120	121～160	161～200	201～240	241～280	281～320	321～360
～100	20,600	28,200	34,900	41,200	48,800	55,100	61,800
～120	23,100	31,500	39,100	46,200	54,600	61,800	69,300
～140	25,700	34,900	43,300	51,300	60,500	68,500	76,900
～160	28,200	38,300	47,500	56,300	66,400	75,200	84,500
～180	30,700	41,600	51,700	61,400	72,300	81,900	92,000
～200	33,200	45,000	55,900	66,400	78,200	88,700	99,600
約2倍仕上り巾	～150	151～200	201～250	251～300	301～350	351～400	401～450

※両引きも承ります。
※上部スモッグギャザー、3ッ山も選択できます。

スカラップ トリムタイプ・S-9TD・S-11TD

約2.5倍

E-9TD・E-11TD

約2倍

約2.5倍仕上り巾	～120	121～160	161～200	201～240	241～280	281～320	321～360
～100	24,800	33,000	41,300	49,500	57,800	66,000	74,300
～120	27,000	36,000	45,000	54,000	63,000	72,000	81,000
～140	29,300	39,000	48,800	58,500	68,300	78,000	87,800
～160	31,500	42,000	52,500	63,000	73,500	84,000	94,500
～180	33,800	45,000	56,300	67,500	78,800	90,000	101,300
～200	36,000	48,000	60,000	72,000	84,000	96,000	108,000
約2倍仕上り巾	～150	151～200	201～250	251～300	301～350	351～400	401～450

※両引きも承ります。
※上部スモッグギャザー、3ッ山も選択できます。

スカラップ フリルタイプ・S-10F

約2.5倍

E-10F

約2倍

約2.5倍仕上り巾	41～80	81～120	121～160	161～200	201～240	241～280	281～320
～100	13,500	20,200	26,500	33,200	39,900	46,700	52,500
～120	16,400	24,800	32,800	40,800	49,200	57,200	64,300
～140	18,100	27,300	36,200	45,000	54,200	63,000	71,000
～160	19,800	29,900	39,500	49,200	59,300	68,900	77,700
～180	21,500	32,400	42,900	53,400	64,300	74,800	84,500
～200	23,100	34,900	46,200	57,600	69,300	80,700	91,200
約2倍仕上り巾	51～100	101～150	151～200	201～250	251～300	301～350	351～400

※両引きも承ります。
※上部スモッグギャザー、3ッ山も選択できます。

スカラップ トリムタイプ・S-10TD

約2.5倍

E-10TD

約2倍

約2.5倍仕上り巾	41～80	81～120	121～160	161～200	201～240	241～280	281～320
～100	15,300	23,000	30,600	38,300	45,900	53,600	61,200
～120	16,800	25,200	33,600	42,000	50,400	58,800	67,200
～140	18,300	27,500	36,600	45,800	54,900	64,100	73,200
～160	19,800	29,700	39,600	49,500	59,400	69,300	79,200
～180	21,300	32,000	42,600	53,300	63,900	74,600	85,200
～200	22,800	34,200	45,600	57,000	68,400	79,800	91,200
約2倍仕上り巾	51～100	101～150	151～200	201～250	251～300	301～350	351～400

※両引きも承ります。
※上部スモッグギャザー、3ッ山も選択できます。

表示価格には消費税は含まれていません。

ハイギャザー フリルタイプ・S-12F　約2.5倍
E-12F　約2倍

約2.5倍仕上り巾	41～80	81～120	121～160	161～200	201～240	241～280	281～320
～100	12,500	17,800	23,100	28,400	34,500	40,500	45,800
～120	14,200	20,600	26,700	32,700	40,200	46,900	52,900
～140	16,000	23,100	30,200	37,300	45,500	53,300	60,000
～160	18,200	26,000	33,800	41,600	50,800	59,300	67,100
～180	19,900	28,400	37,300	46,200	56,100	65,700	74,200
～200	21,700	31,300	40,900	50,500	61,500	71,800	81,300
～220	23,500	34,100	44,400	54,700	67,100	78,100	88,400
～240	25,300	36,600	48,000	59,300	72,500	84,500	95,500
～260	27,400	39,500	51,500	63,600	77,800	90,600	102,600
～280	29,200	41,900	55,100	68,200	83,100	97,000	109,700
～300	30,900	44,800	58,600	72,500	88,400	103,000	116,800
約2倍仕上り巾	51～100	101～150	151～200	201～250	251～300	301～350	351～400

※両引きも承ります。
※3ッ山限定。

ハイギャザー トリムタイプ・S-12TC　約2.5倍
E-12TC　約2倍

約2.5倍仕上り巾	41～80	81～120	121～160	161～200	201～240	241～280	281～320
～100	17,900	26,300	34,700	43,100	51,600	61,000	69,400
～120	19,200	28,200	37,300	46,400	55,500	65,500	74,600
～140	20,500	30,200	39,900	49,600	59,400	70,100	79,800
～160	21,800	32,100	42,500	52,900	63,300	74,600	85,000
～180	23,100	34,100	45,100	56,100	67,200	79,200	90,200
～200	24,400	36,000	47,700	59,400	71,100	83,700	95,400
～220	25,700	38,000	50,300	62,600	75,000	88,300	100,600
～240	27,000	39,900	52,900	65,900	78,900	92,800	105,800
～260	28,300	41,900	55,500	69,100	82,800	97,400	111,000
～280	29,600	43,800	58,100	72,400	86,700	101,900	116,200
～300	30,900	45,800	60,700	75,600	90,600	106,500	121,400
約2倍仕上り巾	51～100	101～150	151～200	201～250	251～300	301～350	351～400

※両引きも承ります。
※3ッ山限定。

E7276 148cm巾 1,400/m 940/㎡ 柄リピート たて ーcm×よこ ーcm

見本帳掲載 P.182

■スタイリッシュウェーブ縫製・KH KE KO

KH 約2倍 仕上り巾 / 仕上り丈	～74 1巾	75～148 2巾	149～222 3巾	223～296 4巾	297～370 5巾	371～444 6巾	445～518 7巾	519～592 8巾	593～600 9巾
～100	4,500	9,000	13,500	18,000	22,500	27,000	31,500	36,000	40,500
～120	5,200	10,400	15,600	20,800	26,000	31,200	36,400	41,600	46,800
～140	5,800	11,600	17,400	23,200	29,000	34,800	40,600	46,400	52,200
～160	6,400	12,800	19,200	25,600	32,000	38,400	44,800	51,200	57,600
～180	7,100	14,200	21,300	28,400	35,500	42,600	49,700	56,800	63,900
～200	7,700	15,400	23,100	30,800	38,500	46,200	53,900	61,600	69,300
～220	8,400	16,800	25,200	33,600	42,000	50,400	58,800	67,200	75,600
～240	9,000	18,000	27,000	36,000	45,000	54,000	63,000	72,000	81,000
～260	9,600	19,200	28,800	38,400	48,000	57,600	67,200	76,800	86,400
～280	10,300	20,600	30,900	41,200	51,500	61,800	72,100	82,400	92,700
～300	10,900	21,800	32,700	43,600	54,500	65,400	76,300	87,200	98,100
KE 約1.5倍仕上り巾	～97	98～194	195～296	297～394	395～492	493～592	593～690	691～788	789～800
KO 約1.5倍仕上り巾	～100	101～200	201～300	301～424	425～524	525～600			

●タッセルなし

※1巾での両引きはできません。
※2巾使いは、3ッ山両引きの場合、最大仕上り巾は上記と異なります。(P398参照)
※KEは2ッ山限定、KOは1ッ山限定。
※KH・KOは300cm、KEは400cmを超える仕上り巾は両引きのみになります。
※形態安定加工により風合いに変化が生じる場合があります。

■ハイグレード縫製・SH SE ■ニューシンプル縫製・SO ■フラット縫製・AP

SH 約2倍 仕上り巾 / 仕上り丈	～74 1巾	75～148 2巾	149～222 3巾	223～296 4巾	297～370 5巾	371～444 6巾	445～518 7巾	519～592 8巾	593～666 9巾	10巾
～100	4,100	8,200	12,300	16,400	20,500	24,600	28,700	32,800	36,900	41,000
～120	4,700	9,400	14,100	18,800	23,500	28,200	32,900	37,600	42,300	47,000
～140	5,300	10,600	15,900	21,200	26,500	31,800	37,100	42,400	47,700	53,000
～160	5,800	11,600	17,400	23,200	29,000	34,800	40,600	46,400	52,200	58,000
～180	6,400	12,800	19,200	25,600	32,000	38,400	44,800	51,200	57,600	64,000
～200	7,000	14,000	21,000	28,000	35,000	42,000	49,000	56,000	63,000	70,000
～220	7,600	15,200	22,800	30,400	38,000	45,600	53,200	60,800	68,400	76,000
～240	8,200	16,400	24,600	32,800	41,000	49,200	57,400	65,600	73,800	82,000
～260	8,700	17,400	26,100	34,800	43,500	52,200	60,900	69,600	78,300	87,000
～280	9,300	18,600	27,900	37,200	46,500	55,800	65,100	74,400	83,700	93,000
～300	9,900	19,800	29,700	39,600	49,500	59,400	69,300	79,200	89,100	99,000
SE 約1.5倍仕上り巾	～97	98～194	195～296	297～394	395～492	493～592	593～690	691～788	789～888	889～988
SO 約1.5倍仕上り巾	～100	101～200	201～300	301～424	425～524	525～650	651～750			
AP 約1倍仕上り巾	～132	133～264	265～408	409～556	557～700	701～848				

●タッセルなし

※SH、SE、SOは1巾での両引きはできません。
※SHの2巾使いは、3ッ山両引きの場合、最大仕上り巾は上記と異なります。(P398参照)
※SEは2ッ山、SOは1ッ山、APはヒダなし。

プレーンシェード ドラム式・R-61PD

仕上り巾 / 仕上り丈	30～50	51～90	91～140	141～190	191～240	241～286	287～290	291～340	341～400
～100	20,000	22,800	28,200	35,400	40,900	46,000	50,100	55,500	61,600
～120	20,900	23,700	29,600	37,300	43,100	48,700	53,300	59,100	65,600
～140	21,900	24,700	30,900	39,300	45,400	51,300	56,600	62,700	69,500
～160	22,900	25,700	32,200	41,200	47,700	53,900	59,800	66,300	73,500
～180	23,800	26,600	33,500	43,100	50,000	56,500	63,100	69,900	77,400
～200	24,800	27,600	34,800	45,100	52,300	59,200	66,400	73,500	81,300
～220	25,800	28,600	36,100	47,000	54,600	61,800	69,600	77,100	85,300
～240	26,800	29,600	37,400	49,000	56,900	64,400	72,900	80,700	89,200
～260	27,700	30,500	38,800	50,900	59,100	67,100	76,100	84,300	93,200
～280	28,700	31,500	40,100	52,800	61,400	69,700	79,400	87,900	97,100
～300	29,700	32,500	41,400	54,800	63,700	72,300	82,600	91,500	101,100

※仕上り巾39cm以下の場合、仕上り丈は200cmまでになります。

プレーンシェード コード式・R-61PC

仕上り巾 / 仕上り丈	18～50	51～90	91～140	141～190	191～240
～100	12,700	15,300	20,600	27,700	33,100
～120	13,600	16,200	22,000	29,600	35,300
～140	14,600	17,200	23,300	31,600	37,600
～160	15,600	18,200	24,600	33,500	39,900
～180	16,500	19,100	25,900	35,400	42,200
～200	17,500	20,100	27,200	37,400	44,500
～220	18,500	21,100	28,500	39,300	46,800
～240	19,500	22,100	29,800	41,300	49,100
～260	20,400	23,000	31,200	43,200	51,300
～280	21,400	24,000	32,500	45,100	53,600
～300	22,400	25,000	33,800	47,100	55,900

■ギャザー縫製・SG

約2倍

仕上り丈＼仕上り巾	75～148 2巾	149～222 3巾	223～296 4巾	297～370 5巾	371～444 6巾	445～518 7巾	519～592 8巾
～100	9,800	14,700	19,600	24,500	29,400	34,300	39,200
～120	11,200	16,800	22,400	28,000	33,600	39,200	44,800
～140	12,600	18,900	25,200	31,500	37,800	44,100	50,400
～160	14,000	21,000	28,000	35,000	42,000	49,000	56,000
～180	15,400	23,100	30,800	38,500	46,200	53,900	61,600
～200	16,800	25,200	33,600	42,000	50,400	58,800	67,200
～220	18,200	27,300	36,400	45,500	54,600	63,700	72,800
～240	19,600	29,400	39,200	49,000	58,800	68,600	78,400
～260	21,000	31,500	42,000	52,500	63,000	73,500	84,000
～280	22,400	33,600	44,800	56,000	67,200	78,400	89,600
～300	23,800	35,700	47,600	59,500	71,400	83,300	95,200

※ワンプリーツギャザー、またはスモックギャザーが選択できます。　●タッセルなし

シェイパーシェード ドラム式・R-65PD

仕上り丈＼仕上り巾	30～50	51～90	91～140	141～190	191～240	241～286	287～290	291～340	341～400
～100	32,300	32,300	46,900	52,300	66,600	70,400	75,800	92,800	96,600
～120	34,700	34,700	50,500	56,900	72,500	76,900	83,300	101,500	105,900
～140	37,200	37,200	54,100	61,400	78,400	83,500	90,700	110,200	115,200
～160	39,500	39,500	57,800	66,000	84,300	90,000	98,200	118,900	124,500
～180	41,900	41,900	61,300	70,400	90,200	96,500	105,600	127,500	133,800
～200	44,300	44,300	64,900	74,900	96,200	103,100	113,100	136,200	143,200
～220	46,700	46,700	68,600	79,500	102,100	109,600	120,500	144,900	152,500
～240	49,200	49,200	72,200	84,000	108,000	116,200	128,000	153,600	161,800
～260	51,500	51,500	75,800	88,600	113,900	122,700	135,400	162,300	171,100
～280	53,900	53,900	79,400	93,000	119,800	129,200	142,900	170,900	180,400
～300	56,300	56,300	83,000	97,500	125,700	135,800	150,300	179,600	189,700

※仕上り巾39cm以下の場合、仕上り丈は200cmまでになります。

シェイパーシェード コード式・R-65PC

仕上り丈＼仕上り巾	18～50	51～90	91～140	141～190	191～240
～100	22,300	22,300	32,300	37,700	41,500
～120	24,700	24,700	35,300	41,700	46,100
～140	27,200	27,200	38,400	45,700	50,700
～160	29,600	29,600	41,500	49,700	55,300
～180	32,000	32,000	44,500	53,600	59,900
～200	34,400	34,400	47,500	57,500	64,500
～220	36,800	36,800	50,600	61,500	69,100
～240	39,300	39,300	53,700	65,500	73,700
～260	41,700	41,700	56,700	69,500	78,300
～280	44,100	44,100	59,800	73,400	82,900
～300	46,500	46,500	62,800	77,300	87,400

ピーコックシェード コード式・R-62PC

仕上り丈＼仕上り巾	60～86	87～125
～120	25,300	40,100
～140	26,900	43,200
～160	28,400	46,300
～180	30,000	49,400
～200	31,500	52,500
～220	33,100	55,600
～240	34,600	58,700

オーストリアンシェード プレーンタイプ ドラム式・A-61PD

仕上り丈＼仕上り巾	40～50 1S	51～100 2S	101～150 3S	151～200 4S	201～250 5S	251～300 6S	301～350 7S	351～400 8S
～100	29,400	46,200	63,700	80,500	98,000	114,800	132,300	149,100
～120	32,100	51,700	71,900	91,500	111,600	131,300	151,400	171,000
～140	34,800	57,200	80,100	102,400	125,300	147,700	170,600	192,900
～160	37,600	62,700	88,300	113,400	139,000	164,100	189,700	214,800
～180	40,300	68,100	96,500	124,300	152,700	180,500	208,800	236,700
～200	43,000	73,600	104,700	135,200	166,300	196,900	228,000	258,500
～220	45,800	79,100	112,900	146,200	180,000	213,300	247,100	280,400
～240	48,500	84,500	121,100	157,100	193,700	229,700	266,300	302,300
～260	51,300	90,000	129,300	168,100	207,400	246,100	285,400	324,200
～280	54,000	95,500	137,500	179,000	221,000	262,500	304,600	346,100
～300	56,700	100,900	145,700	189,900	234,700	278,900	323,700	367,900

※出窓用など連結タイプの場合は上記本体価格にジョイント1ヶ所あたり7,000円を加算してください。

オーストリアンシェード プレーンタイプ コード式・A-61PC

仕上り丈＼仕上り巾	40～50 1S	51～100 2S	101～150 3S	151～200 4S	201～250 5S
～100	21,100	37,600	54,700	71,200	88,200
～120	23,700	42,900	62,500	81,700	101,300
～140	26,300	48,100	70,400	92,200	114,500
～160	29,000	53,400	78,300	102,700	127,600
～180	31,600	58,600	86,100	113,200	140,700
～200	34,200	63,900	94,000	123,700	153,800
～220	36,800	69,100	101,900	134,200	166,900
～240	39,500	74,400	109,800	144,700	180,100
～260	42,100	79,600	117,600	155,100	193,200
～280	44,700	84,800	125,500	165,600	206,300
～300	47,300	90,100	133,400	176,100	219,400

※出窓用など連結タイプの場合は上記本体価格にジョイント1ヶ所あたり5,000円を加算してください。

バルーンシェード プレーンタイプ ドラム式・B-11PD

約2倍

仕上り丈＼仕上り巾	40～50 1S	51～100 2S	101～150 3S	151～200 4S	201～250 5S	251～300 6S	301～350 7S	351～400 8S
～100	20,400	30,200	40,100	49,900	59,200	69,000	78,900	88,600
～120	21,600	32,600	43,700	54,700	65,200	76,200	87,200	98,200
～140	22,800	35,000	47,300	59,500	71,200	83,300	95,600	107,800
～160	24,000	37,400	50,900	64,300	77,100	90,500	104,000	117,400
～180	25,200	39,800	54,500	69,100	83,100	97,700	112,400	127,000
～200	26,400	42,200	58,100	73,800	89,100	104,900	120,800	136,500
～220	27,600	44,600	61,700	78,600	95,100	112,100	129,200	146,100
～240	28,800	47,000	65,300	83,400	101,100	119,300	137,500	155,700
～260	30,000	49,400	68,900	88,200	107,100	126,500	145,900	165,300
～280	31,200	51,800	72,400	93,000	113,100	133,600	154,300	174,900
～300	32,400	54,200	76,000	97,800	119,100	140,800	162,700	184,500

※出窓用など連結タイプの場合は上記本体価格にジョイント1ヶ所あたり7,000円を加算してください。

バルーンシェード プレーンタイプ コード式・B-11PC

約2倍

仕上り丈＼仕上り巾	40～50 1S	51～100 2S	101～150 3S	151～200 4S	201～250 5S
～100	13,500	23,500	33,500	43,500	52,900
～120	14,700	25,900	37,100	48,300	58,900
～140	15,900	28,300	40,700	53,100	64,900
～160	17,100	30,700	44,300	57,900	70,800
～180	18,300	33,100	47,900	62,700	76,800
～200	19,500	35,500	51,500	67,400	82,800
～220	20,700	37,900	55,100	72,200	88,800
～240	21,900	40,300	58,700	77,000	94,800
～260	23,100	42,700	62,300	81,800	100,800
～280	24,300	45,100	65,800	86,600	106,800
～300	25,500	47,500	69,400	91,400	112,800

※出窓用など連結タイプの場合は上記本体価格にジョイント1ヶ所あたり5,000円を加算してください。

表示価格には消費税は含まれていません。

バルーンシェード フリルタイプ ドラム式・B-11FD

約2倍

仕上り丈＼仕上り巾	40～50 1S	51～100 2S	101～150 3S	151～200 4S	201～250 5S	251～300 6S	301～350 7S	351～400 8S
～100	23,100	34,800	46,700	59,100	70,900	82,700	95,200	107,000
～120	24,400	37,400	50,600	64,300	77,500	90,600	104,400	117,500
～140	25,700	40,100	54,600	69,600	84,100	98,500	113,600	128,000
～160	27,000	42,700	58,500	74,900	90,700	106,400	122,800	138,500
～180	28,300	45,300	62,500	80,100	97,300	114,300	132,000	149,100
～200	29,600	48,000	66,400	85,400	103,800	122,200	141,300	159,600
～220	31,000	50,600	70,400	90,700	110,400	130,100	150,500	170,100
～240	32,300	53,200	74,300	95,900	117,000	138,000	159,700	180,700
～260	33,600	55,900	78,300	101,200	123,600	145,900	168,900	191,200
～280	34,900	58,500	82,200	106,500	130,200	153,800	178,100	201,700
～300	36,200	61,100	86,100	111,700	136,700	161,600	187,300	212,200

※出窓用など連結タイプの場合は上記本体価格にジョイント1ヶ所あたり7,000円を加算してください。

バルーンシェード フリルタイプ コード式・B-11FC

約2倍

仕上り丈＼仕上り巾	40～50 1S	51～100 2S	101～150 3S	151～200 4S	201～250 5S
～100	16,200	28,100	40,100	52,700	64,600
～120	17,500	30,700	44,000	57,900	71,200
～140	18,800	33,400	48,000	63,200	77,800
～160	20,100	36,000	51,900	68,500	84,400
～180	21,400	38,600	55,900	73,700	91,000
～200	22,700	41,300	59,800	79,000	97,500
～220	24,100	43,900	63,800	84,300	104,100
～240	25,400	46,500	67,700	89,500	110,700
～260	26,700	49,200	71,700	94,800	117,300
～280	28,000	51,800	75,600	100,100	123,900
～300	29,300	54,400	79,500	105,300	130,400

※出窓用など連結タイプの場合は上記本体価格にジョイント1ヶ所あたり5,000円を加算してください。

バルーンシェード プレーンタイプ ドラム式・B-61PD

約2倍

仕上り丈＼仕上り巾	40～50 1S	51～100 2S	101～150 3S	151～200 4S	201～250 5S	251～300 6S	301～350 7S	351～400 8S
～100	19,600	28,600	37,700	46,600	55,200	64,200	73,200	82,200
～120	20,700	30,700	40,800	50,800	60,400	70,500	80,600	90,600
～140	21,700	32,800	44,000	55,000	65,700	76,800	87,900	99,000
～160	22,800	34,900	47,100	59,200	70,900	83,100	95,300	107,400
～180	23,800	37,000	50,300	63,400	76,200	89,400	102,600	115,800
～200	24,900	39,100	53,400	67,600	81,400	95,600	110,000	124,200
～220	25,900	41,200	56,600	71,800	86,700	101,900	117,300	132,600
～240	27,000	43,300	59,700	76,000	91,900	108,200	124,700	141,000
～260	28,000	45,400	62,900	80,200	97,200	114,500	132,000	149,400
～280	29,100	47,500	66,000	84,400	102,400	120,800	139,400	157,800
～300	30,100	49,600	69,200	88,600	107,700	127,100	146,700	166,200

※出窓用など連結タイプの場合は上記本体価格にジョイント1ヶ所あたり7,000円を加算してください。

バルーンシェード プレーンタイプ コード式・B-61PC

約2倍

仕上り丈＼仕上り巾	40～50 1S	51～100 2S	101～150 3S	151～200 4S	201～250 5S
～100	12,200	20,900	29,600	38,300	46,500
～120	13,200	22,800	32,500	42,100	51,300
～140	14,200	24,800	35,400	46,000	56,100
～160	15,100	26,700	38,300	49,800	60,900
～180	16,100	28,600	41,100	53,700	65,700
～200	17,000	30,500	44,000	57,500	70,500
～220	18,000	32,400	46,900	61,300	75,300
～240	19,000	34,400	49,800	65,200	80,100
～260	19,900	36,300	52,700	69,000	84,900
～280	20,900	38,200	55,500	72,900	89,700
～300	21,800	40,100	58,400	76,700	94,500

※出窓用など連結タイプの場合は上記本体価格にジョイント1ヶ所あたり5,000円を加算してください。

バルーンシェード フリルタイプ ドラム式・B-61FD

約2倍

仕上り丈＼仕上り巾	40～50 1S	51～100 2S	101～150 3S	151～200 4S	201～250 5S	251～300 6S	301～350 7S	351～400 8S
～100	22,200	33,200	44,300	55,900	67,000	78,000	89,600	100,600
～120	23,400	35,600	47,900	60,700	73,000	85,100	98,000	110,200
～140	24,600	38,000	51,500	65,500	78,900	92,300	106,400	119,800
～160	25,800	40,400	55,100	70,300	84,900	99,500	114,800	129,400
～180	27,000	42,800	58,700	75,000	90,900	106,700	123,200	138,900
～200	28,200	45,200	62,300	79,800	96,900	113,900	131,600	148,500
～220	29,400	47,600	65,900	84,600	102,900	121,100	139,900	158,100
～240	30,600	50,000	69,500	89,400	108,900	128,300	148,300	167,700
～260	31,800	52,400	73,000	94,200	114,900	135,400	156,700	177,300
～280	33,000	54,800	76,600	99,000	120,900	142,600	165,100	186,800
～300	34,200	57,200	80,200	103,800	126,800	149,800	173,500	196,400

※出窓用など連結タイプの場合は上記本体価格にジョイント1ヶ所あたり7,000円を加算してください。

バルーンシェード フリルタイプ コード式・B-61FC

約2倍

仕上り丈＼仕上り巾	40～50 1S	51～100 2S	101～150 3S	151～200 4S	201～250 5S
～100	14,700	25,300	35,900	47,100	57,700
～120	15,800	27,500	39,300	51,500	63,200
～140	16,900	29,800	42,600	56,000	68,800
～160	18,000	32,000	45,900	60,400	74,300
～180	19,100	34,200	49,200	64,800	79,900
～200	20,300	36,400	52,600	69,300	85,400
～220	21,400	38,600	55,900	73,700	91,000
～240	22,500	40,800	59,200	78,100	96,500
～260	23,600	43,100	62,500	82,600	102,000
～280	24,700	45,300	65,900	87,000	107,600
～300	25,800	47,500	69,200	91,400	113,100

※出窓用など連結タイプの場合は上記本体価格にジョイント1ヶ所あたり5,000円を加算してください。

センタークロス フリルタイプ・S-1F　約2.5倍
E-1F　約2倍

約2.5倍仕上り巾	60～118	119～177	178～236	237～296	297～355	356～414
～100	15,700	22,700	——	——	——	——
～120	17,500	25,800	32,700	——	——	——
～140	19,700	28,400	36,700	——	——	——
～160	21,800	31,400	40,600	49,300	——	——
～180	23,600	34,500	44,100	54,100	63,700	——
～200	25,800	37,500	48,000	58,900	69,400	——
～220	27,500	40,600	51,900	63,300	75,000	86,400
～240	29,700	43,600	55,900	68,100	80,700	92,900
～260	31,900	46,700	59,800	72,900	85,900	99,500
～280	33,600	49,800	63,700	77,700	91,600	106,000
～300	35,800	52,400	67,600	82,500	97,300	112,100
約2倍仕上り巾	75～148	149～222	223～296	297～370	371～444	445～518

※アミカケのサイズについてはS-1F（約2.5倍）のみの対応です。
※上部ワンプリーツギャザー、3ッ山も選択できます。

センタークロス トリムタイプ・S-1T　約2.5倍
E-1T　約2倍

約2.5倍仕上り巾	60～118	119～177	178～236	237～296	297～355	356～414
～100	16,100	22,700	——	——	——	——
～120	18,200	25,500	32,400	——	——	——
～140	20,100	28,200	35,900	——	——	——
～160	22,200	30,900	39,300	47,800	——	——
～180	24,200	33,700	42,800	52,000	61,300	——
～200	26,100	36,400	46,300	56,300	66,300	——
～220	28,200	39,200	49,800	60,400	71,200	81,900
～240	30,200	41,900	53,300	64,600	76,200	87,500
～260	32,200	44,600	56,800	68,900	81,200	93,300
～280	34,200	47,400	60,200	73,100	86,100	98,900
～300	36,200	50,100	63,800	77,400	91,100	104,700
約2倍仕上り巾	75～148	149～222	223～296	297～370	371～444	445～518

※アミカケのサイズについてはS-1T（約2.5倍）のみの対応です。
※上部ワンプリーツギャザー、3ッ山も選択できます。

セパレート フリルタイプ・S-56F　約2.5倍
E-56F　約2倍

約2.5倍仕上り巾	～59	60～118
～100	11,900	18,900
～120	12,900	20,900
～140	14,400	23,300
～160	15,400	25,800
～180	17,400	27,800
～200	18,900	30,800
約2倍仕上り巾	～74	75～148

※上部ワンプリーツギャザー、3ッ山も選択できます。

セパレート トリムタイプ・S-56T　約2.5倍
E-56T　約2倍

約2.5倍仕上り巾	～59	60～118
～100	11,400	18,000
～120	12,700	20,200
～140	14,200	22,500
～160	15,500	24,700
～180	16,800	27,000
～200	18,300	29,200
約2倍仕上り巾	～74	75～148

※上部ワンプリーツギャザー、3ッ山も選択できます。

スカラップ フリルタイプ・S-9F・S-11F　約2.5倍
E-9F・E-11F　約2倍

約2.5倍仕上り巾	～177	178～236	237～296	297～355	356～414
～100	24,300	33,200	41,200	48,600	57,500
～120	27,300	37,200	46,100	54,500	64,400
～140	30,300	41,200	51,100	60,500	71,400
～160	33,200	45,100	56,000	66,400	78,300
～180	36,200	49,100	61,000	72,300	85,200
～200	39,200	53,000	65,900	78,300	92,200
約2倍仕上り巾	～222	223～296	297～370	371～444	445～518

※両引きも承ります。
※上部スモッグギャザー、3ッ山も選択できます。

スカラップ フリルタイプ・S-10F　約2.5倍
E-10F　約2倍

約2.5倍仕上り巾	60～118	119～177	178～236	237～296	297～355	356～414
～100	15,900	23,800	31,200	39,200	47,100	55,000
～120	19,400	29,300	38,700	48,100	58,000	67,400
～140	21,300	32,200	42,600	53,000	63,900	74,300
～160	23,300	35,200	46,600	58,000	69,900	81,300
～180	25,300	38,200	50,600	62,900	75,800	88,200
～200	27,300	41,200	54,500	67,900	81,800	95,100
約2倍仕上り巾	75～148	149～222	223～296	297～370	371～444	445～518

※両引きも承ります。
※上部スモッグギャザー、3ッ山も選択できます。

ハイギャザー フリルタイプ・S-12F　約2.5倍
E-12F　約2倍

約2.5倍仕上り巾	60～118	119～177	178～236	237～296	297～355	356～414
～100	14,000	20,000	26,000	32,000	38,800	44,700
～120	16,000	23,200	30,000	36,800	45,100	51,900
～140	18,000	26,000	34,000	41,900	51,100	59,100
～160	20,400	29,200	38,000	46,700	57,100	65,900
～180	22,400	32,000	41,900	51,900	63,100	73,100
～200	24,400	35,200	45,900	56,700	69,100	79,800
～220	26,400	38,400	49,900	61,500	75,500	87,000
～240	28,400	41,100	53,900	66,700	81,400	94,200
～260	30,800	44,300	57,900	71,500	87,400	101,000
～280	32,800	47,100	61,900	76,700	93,400	108,200
～300	34,800	50,300	65,900	81,400	99,400	115,000
約2倍仕上り巾	75～148	149～222	223～296	297～370	371～444	445～518

※両引きも承ります。
※3ッ山限定。

チューブトップ・S-19P
約1倍

仕上り巾 / 仕上り丈	～140
～100	6,600
～120	7,700
～140	8,800
～160	9,900
～180	11,000
～200	12,100
～220	13,100
～240	14,200
～260	15,300
～280	16,400
～300	17,500

※上部4cmの袋縫い。

スカラップ トリムタイプ・S-9TD・S-11TD　約2.5倍
E-9TD・E-11TD　約2倍

約2.5倍仕上り巾	～177	178～236	237～296	297～355	356～414
～100	33,000	43,900	54,800	66,000	76,900
～120	35,600	47,300	59,100	71,100	82,900
～140	38,200	50,800	63,400	76,300	88,900
～160	40,700	54,200	67,600	81,400	94,900
～180	43,300	57,600	71,900	86,500	100,900
～200	45,900	61,000	76,200	91,700	106,900
約2倍仕上り巾	～222	223～296	297～370	371～444	445～518

※両引きも承ります。
※上部スモッグギャザー、3ッ山も選択できます。

スカラップ トリムタイプ・S-10TD　約2.5倍
E-10TD　約2倍

約2.5倍仕上り巾	60～118	119～177	178～236	237～296	297～355	356～414
～100	20,300	30,300	40,300	50,600	60,600	70,600
～120	22,000	32,900	43,700	54,900	65,700	76,600
～140	23,800	35,500	47,200	59,200	70,900	82,600
～160	25,500	38,000	50,600	63,400	76,000	88,600
～180	27,200	40,600	54,000	67,700	81,100	94,600
～200	28,900	43,200	57,400	72,000	86,300	100,600
約2倍仕上り巾	75～148	149～222	223～296	297～370	371～444	445～518

※両引きも承ります。
※上部スモッグギャザー、3ッ山も選択できます。

ハイギャザー トリムタイプ・S-12TC　約2.5倍
E-12TC　約2倍

約2.5倍仕上り巾	60～118	119～177	178～236	237～296	297～355	356～414
～100	24,000	35,200	46,900	58,100	69,300	80,800
～120	25,400	37,300	49,700	61,600	73,500	85,800
～140	26,800	39,400	52,600	65,200	77,800	90,700
～160	28,300	41,600	55,400	68,700	82,000	95,700
～180	29,700	43,700	58,200	72,300	86,300	100,700
～200	31,100	45,800	61,100	75,800	90,500	105,600
～220	32,500	48,000	63,900	79,300	94,800	110,600
～240	33,900	50,100	66,700	82,900	99,000	115,600
～260	35,300	52,200	69,600	86,400	103,300	120,500
～280	36,800	54,300	72,400	90,000	107,600	125,500
～300	38,200	56,500	75,200	93,500	111,800	130,500
約2倍仕上り巾	75～148	149～222	223～296	297～370	371～444	445～518

※両引きも承ります。
※3ッ山限定。

表示価格には消費税は含まれていません。

E7277 150cm巾 1,600/m 1,060/㎡ 柄リピート たて ―cm×よこ ―cm

見本帳掲載 P.183

■スタイリッシュウェーブ縫製・KH KE KO

KH 約2倍 仕上り巾 / 仕上り丈	～75 1巾	76～150 2巾	151～225 3巾	226～300 4巾	301～375 5巾	376～450 6巾	451～525 7巾	526～600 8巾
～100	4,800	9,600	14,400	19,200	24,000	28,800	33,600	38,400
～120	5,500	11,000	16,500	22,000	27,500	33,000	38,500	44,000
～140	6,200	12,400	18,600	24,800	31,000	37,200	43,400	49,600
～160	6,800	13,600	20,400	27,200	34,000	40,800	47,600	54,400
～180	7,500	15,000	22,500	30,000	37,500	45,000	52,500	60,000
～200	8,200	16,400	24,600	32,800	41,000	49,200	57,400	65,600
～220	8,900	17,800	26,700	35,600	44,500	53,400	62,300	71,200
～240	9,600	19,200	28,800	38,400	48,000	57,600	67,200	76,800
～260	10,200	20,400	30,600	40,800	51,000	61,200	71,400	81,600
～280	10,900	21,800	32,700	43,600	54,500	65,400	76,300	87,200
～300	11,600	23,200	34,800	46,400	58,000	69,600	81,200	92,800
KE 約1.5倍仕上り巾	～100	101～200	201～300	301～400	401～500	501～600	601～700	701～800
KO 約1.5倍仕上り巾	～100	101～200	201～324	325～424	425～550	551～600		

●タッセルなし

※1巾での両引きはできません。
※2巾使いは、3ッ山両引きの場合、最大仕上り巾は上記と異なります。(P398参照)
※KEは2ッ山限定、KOは1ッ山限定。
※KH・KOは300cm、KEは400cmを超える仕上り巾は両引きのみになります。
※形態安定加工により風合いに変化が生じる場合があります。

■ハイグレード縫製・SH SE ■ニューシンプル縫製・SO ■フラット縫製・AP

SH 約2倍 仕上り巾 / 仕上り丈	～75 1巾	76～150 2巾	151～225 3巾	226～300 4巾	301～375 5巾	376～450 6巾	451～525 7巾	526～600 8巾	601～675 9巾
～100	4,400	8,800	13,200	17,600	22,000	26,400	30,800	35,200	39,600
～120	5,000	10,000	15,000	20,000	25,000	30,000	35,000	40,000	45,000
～140	5,600	11,200	16,800	22,400	28,000	33,600	39,200	44,800	50,400
～160	6,200	12,400	18,600	24,800	31,000	37,200	43,400	49,600	55,800
～180	6,900	13,800	20,700	27,600	34,500	41,400	48,300	55,200	62,100
～200	7,500	15,000	22,500	30,000	37,500	45,000	52,500	60,000	67,500
～220	8,100	16,200	24,300	32,400	40,500	48,600	56,700	64,800	72,900
～240	8,700	17,400	26,100	34,800	43,500	52,200	60,900	69,600	78,300
～260	9,300	18,600	27,900	37,200	46,500	55,800	65,100	74,400	83,700
～280	10,000	20,000	30,000	40,000	50,000	60,000	70,000	80,000	90,000
～300	10,600	21,200	31,800	42,400	53,000	63,600	74,200	84,800	95,400
SE 約1.5倍仕上り巾	～100	101～200	201～300	301～400	401～500	501～600	601～700	701～800	801～900
SO 約1.5倍仕上り巾	～100	101～200	201～324	325～424	425～550	551～650	651～774		
AP 約1倍仕上り巾	～134	135～268	269～414	415～564	565～710	711～860			

●タッセルなし

※SH、SE、SOは1巾での両引きはできません。
※SHの2巾使いは、3ッ山両引きの場合、最大仕上り巾は上記と異なります。(P398参照)
※SEは2ッ山、SOは1ッ山、APはヒダなし。

プレーンシェード ドラム式・R-61PD

仕上り巾 / 仕上り丈	30～50	51～90	91～142	143～190	191～240	241～290	291～340	341～400
～100	20,200	23,000	28,600	35,900	41,300	46,800	54,200	60,300
～120	21,200	24,000	29,900	37,900	43,700	49,500	57,600	64,000
～140	22,200	25,000	31,300	39,900	46,100	52,200	60,900	67,700
～160	23,200	26,000	32,600	41,900	48,400	54,900	64,300	71,400
～180	24,200	27,000	34,000	43,900	50,800	57,600	67,700	75,100
～200	25,300	28,100	35,400	46,000	53,200	60,400	71,100	78,900
～220	26,300	29,100	36,700	48,000	55,500	63,100	74,400	82,600
～240	27,300	30,100	38,100	50,000	57,900	65,800	77,800	86,300
～260	28,300	31,100	39,400	52,000	60,300	68,500	81,200	90,000
～280	29,300	32,100	40,800	54,000	62,600	71,200	84,600	93,700
～300	30,300	33,100	42,100	56,100	65,000	73,900	87,900	97,500

※仕上り巾39cm以下の場合、仕上り丈は200cmまでになります。

プレーンシェード コード式・R-61PC

仕上り巾 / 仕上り丈	18～50	51～90	91～142	143～190	191～240
～100	12,900	15,500	21,100	28,200	33,500
～120	13,900	16,500	22,400	30,200	35,900
～140	14,900	17,500	23,800	32,200	38,300
～160	15,900	18,500	25,100	34,200	40,600
～180	16,900	19,500	26,500	36,200	43,000
～200	18,000	20,600	27,900	38,300	45,400
～220	19,000	21,600	29,200	40,300	47,700
～240	20,000	22,600	30,600	42,300	50,100
～260	21,000	23,600	31,900	44,300	52,500
～280	22,000	24,600	33,300	46,300	54,800
～300	23,000	25,600	34,600	48,400	57,200

■ギャザー縫製・SG

約2倍

仕上り丈＼仕上り巾	76～150 2巾	151～225 3巾	226～300 4巾	301～375 5巾	376～450 6巾	451～525 7巾	526～600 8巾
～100	10,400	15,600	20,800	26,000	31,200	36,400	41,600
～120	11,800	17,700	23,600	29,500	35,400	41,300	47,200
～140	13,200	19,800	26,400	33,000	39,600	46,200	52,800
～160	14,800	22,200	29,600	37,000	44,400	51,800	59,200
～180	16,200	24,300	32,400	40,500	48,600	56,700	64,800
～200	17,800	26,700	35,600	44,500	53,400	62,300	71,200
～220	19,200	28,800	38,400	48,000	57,600	67,200	76,800
～240	20,600	30,900	41,200	51,500	61,800	72,100	82,400
～260	22,200	33,300	44,400	55,500	66,600	77,700	88,800
～280	23,600	35,400	47,200	59,000	70,800	82,600	94,400
～300	25,200	37,800	50,400	63,000	75,600	88,200	100,800

※ワンプリーツギャザー、またはスモックギャザーが選択できます。　●タッセルなし

シェイパーシェード ドラム式・R-65PD

仕上り丈＼仕上り巾	30～50	51～90	91～142	143～190	191～240	241～290	291～340	341～400
～100	32,500	32,500	47,100	52,800	67,100	70,900	89,800	93,500
～120	35,000	35,000	50,800	57,500	73,100	77,500	97,900	102,300
～140	37,500	37,500	54,400	62,000	79,100	84,100	106,100	111,100
～160	39,900	39,900	58,100	66,700	85,100	90,700	114,300	119,900
～180	42,300	42,300	61,700	71,200	91,000	97,300	122,400	128,700
～200	44,700	44,700	65,400	75,800	97,000	104,000	130,600	137,500
～220	47,200	47,200	69,100	80,500	103,000	110,600	138,800	146,300
～240	49,700	49,700	72,700	85,000	109,000	117,200	147,000	155,100
～260	52,100	52,100	76,400	89,700	115,000	123,800	155,100	163,900
～280	54,500	54,500	80,000	94,200	121,000	130,400	163,300	172,700
～300	56,900	56,900	83,600	98,800	127,000	137,100	171,500	181,500

※仕上り巾39cm以下の場合、仕上り丈は200cmまでになります。

シェイパーシェード コード式・R-65PC

仕上り丈＼仕上り巾	18～50	51～90	91～142	143～190	191～240
～100	22,500	22,500	32,500	38,200	42,000
～120	25,000	25,000	35,600	42,300	46,700
～140	27,500	27,500	38,700	46,300	51,400
～160	30,000	30,000	41,800	50,400	56,100
～180	32,400	32,400	44,900	54,400	60,700
～200	34,800	34,800	48,000	58,400	65,300
～220	37,300	37,300	51,100	62,500	70,000
～240	39,800	39,800	54,200	66,500	74,700
～260	42,300	42,300	57,300	70,600	79,400
～280	44,700	44,700	60,400	74,600	84,100
～300	47,100	47,100	63,400	78,600	88,700

ピーコックシェード コード式・R-62PC

仕上り丈＼仕上り巾	60～86	87～125
～120	25,700	40,900
～140	27,300	44,100
～160	28,900	47,300
～180	30,500	50,500
～200	32,200	53,800
～220	33,800	57,000
～240	35,400	60,200

バルーンシェード プレーンタイプ ドラム式・B-11PD

約2倍

仕上り丈＼仕上り巾	40～50 1S	51～100 2S	101～150 3S	151～200 4S	201～250 5S	251～300 6S	301～350 7S	351～400 8S
～100	20,700	30,800	41,000	51,000	60,600	70,700	80,800	90,900
～120	22,000	33,300	44,700	56,000	66,800	78,200	89,600	100,900
～140	23,200	35,800	48,500	61,000	73,100	85,700	98,300	110,900
～160	24,500	38,300	52,200	66,000	79,300	93,200	107,100	120,900
～180	25,700	40,800	56,000	71,000	85,600	100,700	115,800	130,900
～200	27,000	43,300	59,700	76,000	91,800	108,200	124,600	140,900
～220	28,200	45,800	63,500	81,000	98,100	115,700	133,300	150,900
～240	29,500	48,300	67,200	86,000	104,300	123,200	142,100	160,900
～260	30,700	50,800	71,000	91,000	110,600	130,700	150,800	170,900
～280	32,000	53,300	74,700	96,000	116,800	138,200	159,600	180,900
～300	33,200	55,800	78,500	101,000	123,100	145,700	168,300	190,900

※出窓用など連結タイプの場合は上記本体価格にジョイント1ヶ所あたり7,000円を加算してください。

バルーンシェード プレーンタイプ コード式・B-11PC

約2倍

仕上り丈＼仕上り巾	40～50 1S	51～100 2S	101～150 3S	151～200 4S	201～250 5S
～100	13,800	24,100	34,400	44,600	54,300
～120	15,100	26,600	38,100	49,600	60,500
～140	16,300	29,100	41,900	54,600	66,800
～160	17,600	31,600	45,600	59,600	73,000
～180	18,800	34,100	49,400	64,600	79,300
～200	20,100	36,600	53,100	69,600	85,500
～220	21,300	39,100	56,900	74,600	91,800
～240	22,600	41,600	60,600	79,600	98,000
～260	23,800	44,100	64,400	84,600	104,300
～280	25,100	46,600	68,100	89,600	110,500
～300	26,300	49,100	71,900	94,600	116,800

※出窓用など連結タイプの場合は上記本体価格にジョイント1ヶ所あたり5,000円を加算してください。

バルーンシェード フリルタイプ ドラム式・B-11FD

約2倍

仕上り丈＼仕上り巾	40～50 1S	51～100 2S	101～150 3S	151～200 4S	201～250 5S	251～300 6S	301～350 7S	351～400 8S
～100	23,400	35,500	47,700	60,500	72,700	84,800	97,700	109,800
～120	24,800	38,300	51,900	66,000	79,600	93,100	107,300	120,800
～140	26,200	41,000	56,000	71,500	86,400	101,300	116,900	131,800
～160	27,500	43,800	60,100	77,000	93,300	109,500	126,500	142,700
～180	28,900	46,500	64,200	82,500	100,100	117,700	136,100	153,700
～200	30,300	49,200	68,300	87,900	107,000	125,900	145,700	164,600
～220	31,700	52,000	72,400	93,400	113,800	134,200	155,300	175,600
～240	33,000	54,700	76,500	98,900	120,700	142,400	164,900	186,600
～260	34,400	57,500	80,600	104,400	127,500	150,600	174,500	197,500
～280	35,800	60,200	84,700	109,900	134,400	158,800	184,000	208,500
～300	37,100	62,900	88,800	115,300	141,200	167,000	193,600	219,400

※出窓用など連結タイプの場合は上記本体価格にジョイント1ヶ所あたり7,000円を加算してください。

バルーンシェード フリルタイプ コード式・B-11FC

約2倍

仕上り丈＼仕上り巾	40～50 1S	51～100 2S	101～150 3S	151～200 4S	201～250 5S
～100	16,500	28,800	41,100	54,100	66,400
～120	17,900	31,600	45,300	59,600	73,300
～140	19,300	34,300	49,400	65,100	80,100
～160	20,600	37,100	53,500	70,600	87,000
～180	22,000	39,800	57,600	76,100	93,800
～200	23,400	42,500	61,700	81,500	100,700
～220	24,800	45,300	65,800	87,000	107,500
～240	26,100	48,000	69,900	92,500	114,400
～260	27,500	50,800	74,000	98,000	121,200
～280	28,900	53,500	78,100	103,500	128,100
～300	30,200	56,200	82,200	108,900	134,900

※出窓用など連結タイプの場合は上記本体価格にジョイント1ヶ所あたり5,000円を加算してください。

表示価格には消費税は含まれていません。

バルーンシェード プレーンタイプ ドラム式・B-61PD

約2倍

仕上り丈＼仕上り巾	40～50 1S	51～100 2S	101～150 3S	151～200 4S	201～250 5S	251～300 6S	301～350 7S	351～400 8S
～100	19,900	29,100	38,500	47,700	56,500	65,800	75,100	84,400
～120	21,000	31,300	41,800	52,100	62,000	72,400	82,800	93,200
～140	22,100	33,500	45,100	56,500	67,500	79,000	90,500	102,000
～160	23,200	35,700	48,400	60,900	73,000	85,600	98,200	110,800
～180	24,300	37,900	51,700	65,300	78,500	92,200	105,900	119,600
～200	25,400	40,100	55,000	69,700	84,000	98,800	113,600	128,400
～220	26,500	42,300	58,300	74,100	89,500	105,400	121,300	137,200
～240	27,600	44,500	61,600	78,500	95,000	112,000	129,000	146,000
～260	28,700	46,700	64,900	82,900	100,500	118,600	136,700	154,800
～280	29,800	48,900	68,200	87,300	106,000	125,200	144,400	163,600
～300	30,900	51,100	71,500	91,700	111,500	131,800	152,100	172,400

※出窓用など連結タイプの場合は上記本体価格にジョイント1ヶ所あたり7,000円を加算してください。

バルーンシェード プレーンタイプ コード式・B-61PC

約2倍

仕上り丈＼仕上り巾	40～50 1S	51～100 2S	101～150 3S	151～200 4S	201～250 5S
～100	12,500	21,500	30,400	39,400	47,800
～120	13,500	23,500	33,400	43,400	52,900
～140	14,500	25,500	36,500	47,400	57,900
～160	15,500	27,500	39,500	51,500	63,000
～180	16,500	29,500	42,500	55,500	68,000
～200	17,600	31,600	45,600	59,600	73,100
～220	18,600	33,600	48,600	63,600	78,100
～240	19,600	35,600	51,600	67,600	83,200
～260	20,600	37,600	54,700	71,700	88,200
～280	21,600	39,600	57,700	75,700	93,300
～300	22,600	41,700	60,700	79,800	98,300

※出窓用など連結タイプの場合は上記本体価格にジョイント1ヶ所あたり5,000円を加算してください。

バルーンシェード フリルタイプ ドラム式・B-61FD

約2倍

仕上り丈＼仕上り巾	40～50 1S	51～100 2S	101～150 3S	151～200 4S	201～250 5S	251～300 6S	301～350 7S	351～400 8S
～100	22,600	33,900	45,300	57,300	68,700	80,000	92,100	103,400
～120	23,800	36,400	49,100	62,300	75,000	87,500	100,800	113,400
～140	25,100	38,900	52,800	67,300	81,200	95,000	109,600	123,400
～160	26,300	41,400	56,600	72,300	87,500	102,500	118,300	133,400
～180	27,600	43,900	60,300	77,300	93,700	110,000	127,100	143,400
～200	28,800	46,400	64,100	82,300	100,000	117,500	135,800	153,400
～220	30,100	48,900	67,800	87,300	106,200	125,000	144,600	163,400
～240	31,300	51,400	71,600	92,300	112,500	132,500	153,300	173,400
～260	32,600	53,900	75,300	97,300	118,700	140,000	162,100	183,400
～280	33,800	56,400	79,100	102,300	125,000	147,500	170,800	193,400
～300	35,100	58,900	82,800	107,300	131,200	155,000	179,600	203,400

※出窓用など連結タイプの場合は上記本体価格にジョイント1ヶ所あたり7,000円を加算してください。

バルーンシェード フリルタイプ コード式・B-61FC

約2倍

仕上り丈＼仕上り巾	40～50 1S	51～100 2S	101～150 3S	151～200 4S	201～250 5S
～100	15,100	26,000	36,900	48,500	59,400
～120	16,200	28,300	40,400	53,100	65,200
～140	17,400	30,600	43,900	57,700	71,000
～160	18,500	33,000	47,400	62,400	76,800
～180	19,700	35,300	50,900	67,000	82,600
～200	20,900	37,600	54,300	71,700	88,400
～220	22,000	39,900	57,800	76,300	94,200
～240	23,200	42,200	61,300	80,900	100,000
～260	24,300	44,600	64,800	85,600	105,800
～280	25,500	46,900	68,300	90,200	111,600
～300	26,700	49,200	71,700	94,900	117,400

※出窓用など連結タイプの場合は上記本体価格にジョイント1ヶ所あたり5,000円を加算してください。

センタークロス フリルタイプ・S-1F　約2.5倍
E-1F　約2倍

約2.5倍仕上り巾	61～120	121～180	181～240	241～300	301～360	361～420
～100	16,600	24,000	——	——	——	——
～120	18,400	27,200	34,500	——	——	——
～140	20,700	30,400	38,700	——	——	——
～160	23,000	33,200	42,800	52,000	——	——
～180	24,900	36,400	47,000	57,100	67,200	——
～200	27,200	39,600	50,600	62,100	73,200	——
～220	29,000	42,800	54,800	67,200	79,200	91,100
～240	31,300	46,000	58,900	72,300	85,100	98,000
～260	33,600	49,300	63,100	76,900	91,100	104,900
～280	35,500	52,500	67,200	81,900	97,100	111,800
～300	37,800	55,700	71,300	87,000	102,600	118,700
約2倍仕上り巾	76～150	151～225	226～300	301～375	376～450	451～525

※アミカケのサイズについてはS-1F（約2.5倍）のみの対応です。
※上部ワンプリーツギャザー、3ッ山も選択できます。

センタークロス トリムタイプ・S-1T　約2.5倍
E-1T　約2倍

約2.5倍仕上り巾	61～120	121～180	181～240	241～300	301～360	361～420
～100	16,900	23,600	——	——	——	——
～120	19,000	26,500	33,700	——	——	——
～140	21,100	29,400	37,500	——	——	——
～160	23,300	32,300	41,100	49,900	——	——
～180	25,300	35,100	44,700	54,300	64,300	——
～200	27,400	38,000	48,400	58,800	69,600	——
～220	29,500	40,900	52,100	63,300	74,800	85,900
～240	31,600	43,800	55,800	67,800	80,000	91,900
～260	33,800	46,700	59,400	72,200	85,300	97,800
～280	35,800	49,500	63,000	76,600	90,500	103,900
～300	37,900	52,500	66,800	81,100	95,800	109,900
約2倍仕上り巾	76～150	151～225	226～300	301～375	376～450	451～525

※アミカケのサイズについてはS-1T（約2.5倍）のみの対応です。
※上部ワンプリーツギャザー、3ッ山も選択できます。

セパレート フリルタイプ・S-56F　約2.5倍
E-56F　約2倍

約2.5倍仕上り巾	～60	61～120
～100	12,500	19,700
～120	13,500	21,800
～140	15,100	24,400
～160	16,100	27,000
～180	18,200	29,100
～200	19,700	32,200
約2倍仕上り巾	～75	76～150

※上部ワンプリーツギャザー、3ッ山も選択できます。

セパレート トリムタイプ・S-56T　約2.5倍
E-56T　約2倍

約2.5倍仕上り巾	～60	61～120
～100	11,700	18,600
～120	13,000	21,000
～140	14,500	23,300
～160	15,900	25,700
～180	17,400	28,000
～200	18,800	30,200
約2倍仕上り巾	～75	76～150

※上部ワンプリーツギャザー、3ッ山も選択できます。

スカラップ フリルタイプ・S-9F・S-11F　約2.5倍
E-9F・E-11F　約2倍

約2.5倍仕上り巾	～180	181～240	241～300	301～360	361～420
～100	25,500	34,900	43,200	51,000	60,400
～120	28,600	39,000	48,400	57,200	67,600
～140	31,800	43,200	53,600	63,500	74,900
～160	34,900	47,400	58,800	69,700	82,200
～180	38,000	51,500	64,000	76,000	89,500
～200	41,100	55,700	69,200	82,200	96,800
約2倍仕上り巾	～225	226～300	301～375	376～450	451～525

※両引きも承ります。
※上部スモッギャザー、3ッ山も選択できます。

スカラップ トリムタイプ・S-9TD・S-11TD　約2.5倍
E-9TD・E-11TD　約2倍

約2.5倍仕上り巾	～180	181～240	241～300	301～360	361～420
～100	34,000	45,100	56,600	67,700	79,100
～120	36,700	48,800	61,100	73,100	85,500
～140	39,500	52,400	65,600	78,600	91,800
～160	42,200	56,000	70,100	84,000	98,100
～180	44,900	59,600	74,700	89,400	104,500
～200	47,600	63,200	79,200	94,800	110,800
約2倍仕上り巾	～225	226～300	301～375	376～450	451～525

※両引きも承ります。
※上部スモッギャザー、3ッ山も選択できます。

スカラップ フリルタイプ・S-10F　約2.5倍
E-10F　約2倍

約2.5倍仕上り巾	61～120	121～180	181～240	241～300	301～360	361～420
～100	16,700	25,000	32,800	41,100	49,400	57,800
～120	20,300	30,700	40,600	50,500	60,900	70,800
～140	22,400	33,800	44,800	55,700	67,100	78,000
～160	24,500	37,000	48,900	60,900	73,400	85,300
～180	26,600	40,100	53,100	66,100	79,600	92,600
～200	28,600	43,200	57,200	71,300	85,800	99,900
約2倍仕上り巾	76～150	151～225	226～300	301～375	376～450	451～525

※両引きも承ります。
※上部スモッギャザー、3ッ山も選択できます。

スカラップ トリムタイプ・S-10TD　約2.5倍
E-10TD　約2倍

約2.5倍仕上り巾	61～120	121～180	181～240	241～300	301～360	361～420
～100	20,800	31,300	41,500	52,100	62,300	72,800
～120	22,600	34,000	45,200	56,600	67,700	79,200
～140	24,400	36,800	48,800	61,100	73,200	85,500
～160	26,200	39,500	52,400	65,600	78,600	91,800
～180	28,000	42,200	56,000	70,200	84,000	98,200
～200	29,800	44,900	59,600	74,700	89,400	104,500
約2倍仕上り巾	76～150	151～225	226～300	301～375	376～450	451～525

※両引きも承ります。
※上部スモッギャザー、3ッ山も選択できます。

表示価格には消費税は含まれていません。

ハイギャザー フリルタイプ・S-12F 約2.5倍
E-12F 約2倍

約2.5倍仕上り巾	61～120	121～180	181～240	241～300	301～360	361～420
～100	14,800	21,200	27,500	33,800	41,000	47,400
～120	16,900	24,600	31,700	38,900	47,800	55,000
～140	19,100	27,500	36,000	44,400	54,100	62,600
～160	21,600	30,900	40,200	49,500	60,500	69,800
～180	23,700	33,800	44,400	55,000	66,800	77,400
～200	25,800	37,200	48,600	60,000	73,100	84,500
～220	27,900	40,600	52,900	65,100	79,900	92,200
～240	30,000	43,600	57,100	70,600	86,200	99,800
～260	32,600	46,900	61,300	75,700	92,600	106,900
～280	34,700	49,900	65,500	81,200	98,900	114,500
～300	36,800	53,300	69,800	86,200	105,300	121,700
約2倍仕上り巾	76～150	151～225	226～300	301～375	376～450	451～525

※両引きも承ります。
※3ッ山限定。

ハイギャザー トリムタイプ・S-12TC 約2.5倍
E-12TC 約2倍

約2.5倍仕上り巾	61～120	121～180	181～240	241～300	301～360	361～420
～100	24,500	36,400	47,800	59,700	71,100	83,300
～120	26,000	38,600	50,800	63,400	75,600	88,600
～140	27,500	40,900	53,800	67,200	80,100	93,900
～160	29,000	43,200	56,800	71,000	84,700	99,200
～180	30,500	45,400	59,900	74,800	89,200	104,500
～200	32,000	47,700	62,900	78,500	93,700	109,800
～220	33,500	50,000	65,900	82,300	98,200	115,100
～240	35,000	52,200	68,900	86,100	102,800	120,300
～260	36,600	54,500	71,900	89,900	107,300	125,600
～280	38,100	56,800	75,000	93,600	111,800	130,900
～300	39,600	59,000	78,000	97,400	116,400	136,200
約2倍仕上り巾	76～150	151～225	226～300	301～375	376～450	451～525

※両引きも承ります。
※3ッ山限定。

表示価格には消費税は含まれていません。

E7278 100cm巾 1,100/m 1,100/㎡ 柄リピート たて ーcm×よこ ーcm

見本帳掲載 P.183

■スタイリッシュウェーブ縫製・KH KE KO

KH 約2倍 仕上り巾 / 仕上り丈	～50 1巾	51～100 2巾	101～150 3巾	151～200 4巾	201～250 5巾	251～300 6巾	301～350 7巾	351～400 8巾	401～450 9巾	451～500 10巾
～100	3,300	6,600	9,900	13,200	16,500	19,800	23,100	26,400	29,700	33,000
～120	3,700	7,400	11,100	14,800	18,500	22,200	25,900	29,600	33,300	37,000
～140	4,200	8,400	12,600	16,800	21,000	25,200	29,400	33,600	37,800	42,000
～160	4,600	9,200	13,800	18,400	23,000	27,600	32,200	36,800	41,400	46,000
～180	5,100	10,200	15,300	20,400	25,500	30,600	35,700	40,800	45,900	51,000
～200	5,600	11,200	16,800	22,400	28,000	33,600	39,200	44,800	50,400	56,000
～220	6,000	12,000	18,000	24,000	30,000	36,000	42,000	48,000	54,000	60,000
～240	6,500	13,000	19,500	26,000	32,500	39,000	45,500	52,000	58,500	65,000
～260	6,900	13,800	20,700	27,600	34,500	41,400	48,300	55,200	62,100	69,000
～280	7,400	14,800	22,200	29,600	37,000	44,400	51,800	59,200	66,600	74,000
～300	7,900	15,800	23,700	31,600	39,500	47,400	55,300	63,200	71,100	79,000
KE 約1.5倍仕上り巾	～62	63～124	125～200	201～266	267～333	334～400	401～466	467～533	534～600	601～668
KO 約1.5倍仕上り巾	～62	63～124	125～200	201～274	275～350	351～424	425～500			

●タッセルなし

※1巾での両引きはできません。
※2巾使いは、3ッ山両引きの場合、最大仕上り巾は上記と異なります。(P398参照)
※KEは2ッ山限定、KOは1ッ山限定。
※KH・KOは300cm、KEは400cmを超える仕上り巾は両引きのみになります。
※形態安定加工により風合いに変化が生じる場合があります。

■ハイグレード縫製・SH SE ■ニューシンプル縫製・SO ■フラット縫製・AP

SH 約2倍 仕上り巾 / 仕上り丈	～50 1巾	51～100 2巾	101～150 3巾	151～200 4巾	201～250 5巾	251～300 6巾	301～350 7巾	351～400 8巾	401～450 9巾	451～500 10巾
～100	3,000	6,000	9,000	12,000	15,000	18,000	21,000	24,000	27,000	30,000
～120	3,400	6,800	10,200	13,600	17,000	20,400	23,800	27,200	30,600	34,000
～140	3,800	7,600	11,400	15,200	19,000	22,800	26,600	30,400	34,200	38,000
～160	4,200	8,400	12,600	16,800	21,000	25,200	29,400	33,600	37,800	42,000
～180	4,700	9,400	14,100	18,800	23,500	28,200	32,900	37,600	42,300	47,000
～200	5,100	10,200	15,300	20,400	25,500	30,600	35,700	40,800	45,900	51,000
～220	5,500	11,000	16,500	22,000	27,500	33,000	38,500	44,000	49,500	55,000
～240	5,900	11,800	17,700	23,600	29,500	35,400	41,300	47,200	53,100	59,000
～260	6,300	12,600	18,900	25,200	31,500	37,800	44,100	50,400	56,700	63,000
～280	6,800	13,600	20,400	27,200	34,000	40,800	47,600	54,400	61,200	68,000
～300	7,200	14,400	21,600	28,800	36,000	43,200	50,400	57,600	64,800	72,000
SE 約1.5倍仕上り巾	～62	63～124	125～200	201～266	267～333	334～400	401～466	467～533	534～600	601～668
SO 約1.5倍仕上り巾	～62	63～124	125～200	201～274	275～350	351～424	425～500			
AP 約1倍仕上り巾	～84	85～168	169～264	265～364	365～460	461～560	561～656	657～756	757～852	

●タッセルなし

※SH、SE、SOは1巾での両引きはできません。
※SHの2巾使いは、3ッ山両引きの場合、最大仕上り巾は上記と異なります。(P398参照)
※SEは2ッ山、SOは1ッ山、APはヒダなし。

プレーンシェード ドラム式・R-61PD

仕上り巾 / 仕上り丈	30～50	51～92	93～140	141～190	191～240	241～288	289～340	341～384	385～400
～100	19,600	22,500	29,200	34,700	41,500	46,700	53,700	58,800	63,100
～120	20,500	23,400	30,700	36,500	43,800	49,500	57,000	62,400	67,300
～140	21,400	24,300	32,100	38,300	46,200	52,200	60,300	66,100	71,500
～160	22,300	25,200	33,600	40,100	48,600	54,900	63,600	69,700	75,700
～180	23,200	26,100	35,100	41,900	51,000	57,600	66,900	73,300	79,900
～200	24,200	27,100	36,600	43,800	53,400	60,400	70,200	77,000	84,100
～220	25,100	28,000	38,000	45,600	55,800	63,100	73,500	80,600	88,300
～240	26,000	28,900	39,500	47,400	58,200	65,800	76,800	84,300	92,500
～260	26,900	29,800	41,000	49,200	60,500	68,600	80,100	87,900	96,700
～280	27,800	30,700	42,500	51,000	62,900	71,300	83,400	91,500	100,900
～300	28,700	31,600	43,900	52,900	65,300	74,000	86,700	95,200	105,100

※仕上り巾39cm以下の場合、仕上り丈は200cmまでになります。

プレーンシェード コード式・R-61PC

仕上り巾 / 仕上り丈	18～50	51～92	93～140	141～190	191～240
～100	12,300	15,100	21,600	27,000	33,700
～120	13,200	16,000	23,100	28,800	36,000
～140	14,100	16,900	24,500	30,600	38,400
～160	15,000	17,800	26,000	32,400	40,800
～180	15,900	18,700	27,500	34,200	43,200
～200	16,900	19,700	29,000	36,100	45,600
～220	17,800	20,600	30,400	37,900	48,000
～240	18,700	21,500	31,900	39,700	50,400
～260	19,600	22,400	33,400	41,500	52,700
～280	20,500	23,300	34,900	43,300	55,100
～300	21,400	24,200	36,300	45,200	57,500

■ギャザー縫製・SG

約2倍

仕上り丈＼仕上り巾	51～100 2巾	101～150 3巾	151～200 4巾	201～250 5巾	251～300 6巾	301～350 7巾	351～400 8巾
～100	7,000	10,500	14,000	17,500	21,000	24,500	28,000
～120	8,000	12,000	16,000	20,000	24,000	28,000	32,000
～140	9,000	13,500	18,000	22,500	27,000	31,500	36,000
～160	10,000	15,000	20,000	25,000	30,000	35,000	40,000
～180	11,000	16,500	22,000	27,500	33,000	38,500	44,000
～200	12,000	18,000	24,000	30,000	36,000	42,000	48,000
～220	13,000	19,500	26,000	32,500	39,000	45,500	52,000
～240	14,000	21,000	28,000	35,000	42,000	49,000	56,000
～260	15,000	22,500	30,000	37,500	45,000	52,500	60,000
～280	16,000	24,000	32,000	40,000	48,000	56,000	64,000
～300	17,000	25,500	34,000	42,500	51,000	59,500	68,000

※ワンプリーツギャザー、またはスモックギャザーが選択できます。　●タッセルなし

シェイパーシェード ドラム式・R-65PD

仕上り丈＼仕上り巾	30～50	51～92	93～140	141～190	191～240	241～288	289～340	341～384	385～400
～100	31,900	31,900	47,800	51,600	67,200	71,000	89,300	93,100	98,100
～120	34,300	34,300	51,700	56,100	73,200	77,600	97,400	101,800	107,600
～140	36,700	36,700	55,400	60,400	79,200	84,300	105,500	110,500	117,200
～160	39,000	39,000	59,200	64,900	85,200	90,900	113,600	119,200	126,800
～180	41,300	41,300	62,900	69,200	91,200	97,500	121,600	127,900	136,300
～200	43,600	43,600	66,700	73,600	97,300	104,200	129,700	136,700	145,900
～220	46,000	46,000	70,500	78,100	103,300	110,800	137,800	145,400	155,500
～240	48,400	48,400	74,200	82,400	109,300	117,500	145,900	154,100	165,000
～260	50,700	50,700	78,100	86,900	115,300	124,100	154,000	162,800	174,600
～280	53,000	53,000	81,800	91,200	121,300	130,700	162,100	171,500	184,200
～300	55,300	55,300	85,500	95,600	127,300	137,400	170,200	180,300	193,800

※仕上り巾39cm以下の場合、仕上り丈は200cmまでになります。

シェイパーシェード コード式・R-65PC

仕上り丈＼仕上り巾	18～50	51～92	93～140	141～190	191～240
～100	21,900	21,900	33,200	37,000	42,100
～120	24,300	24,300	36,500	40,900	46,800
～140	26,700	26,700	39,700	44,700	51,500
～160	29,100	29,100	42,900	48,600	56,200
～180	31,400	31,400	46,100	52,400	60,900
～200	33,700	33,700	49,300	56,200	65,600
～220	36,100	36,100	52,500	60,100	70,300
～240	38,500	38,500	55,700	63,900	75,000
～260	40,900	40,900	59,000	67,800	79,700
～280	43,200	43,200	62,200	71,600	84,400
～300	45,500	45,500	65,300	75,400	89,000

ピーコックシェード コード式・R-62PC

仕上り丈＼仕上り巾	60～86	87～125
～120	22,000	33,500
～140	23,100	35,600
～160	24,200	37,800
～180	25,200	39,900
～200	26,300	42,100
～220	27,400	44,300
～240	28,500	46,400

バルーンシェード プレーンタイプ ドラム式・B-11PD

約2倍

仕上り丈＼仕上り巾	40～50 1S	51～100 2S	101～150 3S	151～200 4S	201～250 5S	251～300 6S	301～350 7S	351～400 8S
～100	18,500	26,300	34,200	42,000	49,500	57,300	65,300	73,100
～120	19,300	28,000	36,700	45,400	53,700	62,400	71,100	79,800
～140	20,100	29,600	39,200	48,700	57,900	67,400	77,000	86,500
～160	21,000	31,300	41,800	52,100	62,100	72,500	82,900	93,200
～180	21,800	33,000	44,300	55,500	66,300	77,500	88,800	100,000
～200	22,700	34,700	46,800	58,800	70,500	82,500	94,700	106,700
～220	23,500	36,400	49,300	62,200	74,700	87,600	100,500	113,400
～240	24,300	38,000	51,800	65,500	78,900	92,600	106,400	120,100
～260	25,200	39,700	54,400	68,900	83,100	97,700	112,300	126,800
～280	26,000	41,400	56,900	72,300	87,300	102,700	118,200	133,600
～300	26,900	43,100	59,400	75,600	91,500	107,700	124,100	140,300

※出窓用など連結タイプの場合は上記本体価格にジョイント1ヶ所あたり7,000円を加算してください。

バルーンシェード プレーンタイプ コード式・B-11PC

約2倍

仕上り丈＼仕上り巾	40～50 1S	51～100 2S	101～150 3S	151～200 4S	201～250 5S
～100	11,600	19,600	27,600	35,600	43,200
～120	12,400	21,300	30,100	39,000	47,400
～140	13,200	22,900	32,600	42,300	51,600
～160	14,100	24,600	35,200	45,700	55,800
～180	14,900	26,300	37,700	49,100	60,000
～200	15,800	28,000	40,200	52,400	64,200
～220	16,600	29,700	42,700	55,800	68,400
～240	17,400	31,300	45,200	59,100	72,600
～260	18,300	33,000	47,800	62,500	76,800
～280	19,100	34,700	50,300	65,900	81,000
～300	20,000	36,400	52,800	69,200	85,200

※出窓用など連結タイプの場合は上記本体価格にジョイント1ヶ所あたり5,000円を加算してください。

バルーンシェード フリルタイプ ドラム式・B-11FD

約2倍

仕上り丈＼仕上り巾	40～50 1S	51～100 2S	101～150 3S	151～200 4S	201～250 5S	251～300 6S	301～350 7S	351～400 8S
～100	20,300	29,500	38,700	48,400	57,700	66,800	76,600	85,800
～120	21,200	31,300	41,500	52,100	62,300	72,400	83,000	93,100
～140	22,100	33,100	44,300	55,700	66,900	77,900	89,500	100,500
～160	23,000	35,000	47,000	59,400	71,500	83,400	95,900	107,800
～180	24,000	36,800	49,800	63,100	76,100	88,900	102,300	115,200
～200	24,900	38,700	52,500	66,800	80,700	94,400	108,800	122,600
～220	25,800	40,500	55,300	70,500	85,300	100,000	115,200	129,900
～240	26,700	42,300	58,100	74,100	89,900	105,500	121,700	137,300
～260	27,600	44,200	60,800	77,800	94,500	111,000	128,100	144,600
～280	28,600	46,000	63,600	81,500	99,100	116,500	134,500	152,000
～300	29,500	47,900	66,300	85,200	103,700	122,000	141,000	159,400

※出窓用など連結タイプの場合は上記本体価格にジョイント1ヶ所あたり7,000円を加算してください。

バルーンシェード フリルタイプ コード式・B-11FC

約2倍

仕上り丈＼仕上り巾	40～50 1S	51～100 2S	101～150 3S	151～200 4S	201～250 5S
～100	13,400	22,800	32,100	42,000	51,400
～120	14,300	24,600	34,900	45,700	56,000
～140	15,200	26,400	37,700	49,300	60,600
～160	16,100	28,300	40,400	53,000	65,200
～180	17,100	30,100	43,200	56,700	69,800
～200	18,000	32,000	45,900	60,400	74,400
～220	18,900	33,800	48,700	64,100	79,000
～240	19,800	35,600	51,500	67,700	83,600
～260	20,700	37,500	54,200	71,400	88,200
～280	21,700	39,300	57,000	75,100	92,800
～300	22,600	41,200	59,700	78,800	97,400

※出窓用など連結タイプの場合は上記本体価格にジョイント1ヶ所あたり5,000円を加算してください。

表示価格には消費税は含まれていません。

バルーンシェード プレーンタイプ ドラム式・B-61PD

約2倍

仕上り丈＼仕上り巾	40～50 1S	51～100 2S	101～150 3S	151～200 4S	201～250 5S	251～300 6S	301～350 7S	351～400 8S
～100	17,900	25,200	32,600	39,800	46,800	54,100	61,500	68,700
～120	18,700	26,700	34,800	42,800	50,500	58,500	66,600	74,700
～140	19,400	28,100	37,000	45,700	54,200	63,000	71,800	80,600
～160	20,100	29,600	39,200	48,700	57,900	67,400	77,000	86,500
～180	20,900	31,100	41,400	51,700	61,600	71,900	82,200	92,400
～200	21,600	32,600	43,700	54,600	65,300	76,300	87,400	98,300
～220	22,400	34,100	45,900	57,600	69,000	80,700	92,500	104,300
～240	23,100	35,500	48,100	60,500	72,700	85,200	97,700	110,200
～260	23,800	37,000	50,300	63,500	76,400	89,600	102,900	116,100
～280	24,600	38,500	52,500	66,500	80,100	94,100	108,100	122,000
～300	25,300	40,000	54,800	69,400	83,800	98,500	113,300	127,900

※出窓用など連結タイプの場合は上記本体価格にジョイント1ヶ所あたり7,000円を加算してください。

バルーンシェード プレーンタイプ コード式・B-61PC

約2倍

仕上り丈＼仕上り巾	40～50 1S	51～100 2S	101～150 3S	151～200 4S	201～250 5S
～100	10,700	17,800	25,000	32,100	38,900
～120	11,400	19,200	27,000	34,800	42,300
～140	12,000	20,500	29,000	37,500	45,700
～160	12,700	21,900	31,100	40,300	49,100
～180	13,400	23,300	33,100	43,000	52,500
～200	14,100	24,600	35,200	45,700	55,900
～220	14,800	26,000	37,200	48,400	59,300
～240	15,400	27,300	39,200	51,100	62,700
～260	16,100	28,700	41,300	53,900	66,100
～280	16,800	30,100	43,300	56,600	69,500
～300	17,500	31,400	45,400	59,300	72,900

※出窓用など連結タイプの場合は上記本体価格にジョイント1ヶ所あたり5,000円を加算してください。

バルーンシェード フリルタイプ ドラム式・B-61FD

約2倍

仕上り丈＼仕上り巾	40～50 1S	51～100 2S	101～150 3S	151～200 4S	201～250 5S	251～300 6S	301～350 7S	351～400 8S
～100	19,700	28,400	37,100	46,200	55,000	63,600	72,800	81,500
～120	20,600	30,100	39,700	49,600	59,200	68,700	78,700	88,200
～140	21,400	31,700	42,200	52,900	63,400	73,700	84,600	94,900
～160	22,200	33,400	44,700	56,300	67,600	78,800	90,500	101,600
～180	23,100	35,100	47,200	59,700	71,800	83,800	96,300	108,400
～200	23,900	36,800	49,700	63,000	76,000	88,800	102,200	115,100
～220	24,800	38,500	52,300	66,400	80,200	93,900	108,100	121,800
～240	25,600	40,100	54,800	69,700	84,400	98,900	114,000	128,500
～260	26,400	41,800	57,300	73,100	88,600	104,000	119,900	135,200
～280	27,300	43,500	59,800	76,500	92,800	109,000	125,700	142,000
～300	28,100	45,200	62,300	79,800	97,000	114,000	131,600	148,700

※出窓用など連結タイプの場合は上記本体価格にジョイント1ヶ所あたり7,000円を加算してください。

バルーンシェード フリルタイプ コード式・B-61FC

約2倍

仕上り丈＼仕上り巾	40～50 1S	51～100 2S	101～150 3S	151～200 4S	201～250 5S
～100	12,400	20,900	29,300	38,200	46,700
～120	13,200	22,400	31,700	41,300	50,600
～140	14,000	24,000	34,000	44,400	54,500
～160	14,700	25,600	36,400	47,600	58,400
～180	15,500	27,100	38,700	50,700	62,300
～200	16,300	28,700	41,000	53,800	66,200
～220	17,100	30,200	43,400	56,900	70,100
～240	17,900	31,800	45,700	60,000	74,000
～260	18,600	33,400	48,100	63,200	77,900
～280	19,400	34,900	50,400	66,300	81,800
～300	20,200	36,500	52,700	69,400	85,700

※出窓用など連結タイプの場合は上記本体価格にジョイント1ヶ所あたり5,000円を加算してください。

センタークロス フリルタイプ・S-1F　約2.5倍
E-1F　約2倍

約2.5倍仕上り巾	41～80	81～120	121～160	161～200	201～240	241～280	281～320
～100	11,500	15,900	21,700	26,400	——	——	——
～120	13,100	18,000	24,800	30,100	35,100	——	——
～140	14,600	20,200	27,600	33,500	39,400	46,200	——
～160	16,200	22,400	30,700	37,200	43,400	51,200	57,700
～180	17,700	24,500	33,500	40,700	47,800	55,800	63,000
～200	19,300	26,700	36,600	44,100	51,800	60,800	68,200
～220	20,800	28,900	39,400	47,800	56,200	65,500	73,800
～240	22,400	31,000	42,500	51,200	60,200	70,400	79,100
～260	23,900	33,200	45,300	54,900	64,500	75,100	84,700
～280	25,500	35,400	48,400	58,300	68,600	80,000	89,900
～300	27,000	37,600	51,200	62,000	72,600	84,700	95,500
約2倍仕上り巾	51～100	101～150	151～200	201～250	251～300	301～350	351～400

※アミカケのサイズについてはS-1F（約2.5倍）のみの対応です。
※上部ワンプリーツギャザー、3ッ山も選択できます。

センタークロス トリムタイプ・S-1T　約2.5倍
E-1T　約2倍

約2.5倍仕上り巾	41～80	81～120	121～160	161～200	201～240	241～280	281～320
～100	12,500	17,100	21,400	25,800	——	——	——
～120	14,000	19,300	24,100	29,000	34,000	——	——
～140	15,700	21,400	26,700	32,200	37,800	43,200	——
～160	17,200	23,600	29,400	35,300	41,400	47,400	53,500
～180	18,800	25,600	32,000	38,500	45,100	51,700	58,300
～200	20,400	27,700	34,600	41,700	48,900	55,900	63,000
～220	22,000	29,900	37,300	44,900	52,500	60,200	67,900
～240	23,600	32,000	39,900	48,100	56,300	64,400	72,600
～260	25,200	34,200	42,600	51,200	60,000	68,600	77,300
～280	26,700	36,200	45,200	54,400	63,600	72,900	82,100
～300	28,400	38,300	47,800	57,600	67,400	77,100	86,900
約2倍仕上り巾	51～100	101～150	151～200	201～250	251～300	301～350	351～400

※アミカケのサイズについてはS-1T（約2.5倍）のみの対応です。
※上部ワンプリーツギャザー、3ッ山も選択できます。

セパレート フリルタイプ・S-56F　約2.5倍
E-56F　約2倍

約2.5倍仕上り巾	～40	41～80
～100	8,900	14,100
～120	9,900	15,900
～140	11,000	17,600
～160	12,000	19,400
～180	13,100	21,100
～200	14,100	22,900
約2倍仕上り巾	～50	51～100

※上部ワンプリーツギャザー、3ッ山も選択できます。

セパレート トリムタイプ・S-56T　約2.5倍
E-56T　約2倍

約2.5倍仕上り巾	～40	41～80
～100	9,200	13,800
～120	10,400	15,700
～140	11,500	17,400
～160	12,700	19,200
～180	13,800	20,900
～200	14,900	22,600
約2倍仕上り巾	～50	51～100

※上部ワンプリーツギャザー、3ッ山も選択できます。

スカラップ フリルタイプ・S-9F・S-11F　約2.5倍
E-9F・E-11F　約2倍

約2.5倍仕上り巾	～120	121～160	161～200	201～240	241～280	281～320	321～360
～100	17,200	23,500	29,100	34,300	40,600	45,900	51,500
～120	19,300	26,300	32,600	38,500	45,500	51,500	57,800
～140	21,400	29,100	36,100	42,700	50,400	57,100	64,100
～160	23,500	31,900	39,600	46,900	55,300	62,700	70,400
～180	25,600	34,700	43,100	51,100	60,200	68,300	76,700
～200	27,700	37,500	46,600	55,300	65,100	73,900	83,000
約2倍仕上り巾	～150	151～200	201～250	251～300	301～350	351～400	401～450

※両引きも承ります。
※上部スモッグギャザー、3ッ山も選択できます。

スカラップ トリムタイプ・S-9TD・S-11TD　約2.5倍
E-9TD・E-11TD　約2倍

約2.5倍仕上り巾	～120	121～160	161～200	201～240	241～280	281～320	321～360
～100	22,700	30,200	37,800	45,300	52,900	60,400	68,000
～120	24,500	32,700	40,800	49,000	57,200	65,300	73,500
～140	26,400	35,100	43,900	52,700	61,400	70,200	79,000
～160	28,200	37,600	46,900	56,300	65,700	75,100	84,500
～180	30,000	40,000	50,000	60,000	70,000	80,000	90,000
～200	31,800	42,400	53,000	63,600	74,200	84,800	95,400
約2倍仕上り巾	～150	151～200	201～250	251～300	301～350	351～400	401～450

※両引きも承ります。
※上部スモッグギャザー、3ッ山も選択できます。

スカラップ フリルタイプ・S-10F　約2.5倍
E-10F　約2倍

約2.5倍仕上り巾	41～80	81～120	121～160	161～200	201～240	241～280	281～320
～100	11,200	16,800	22,100	27,700	33,300	38,900	43,800
～120	13,700	20,700	27,300	34,000	41,000	47,600	53,600
～140	15,100	22,800	30,100	37,500	45,200	52,500	59,200
～160	16,500	24,900	32,900	41,000	49,400	57,400	64,800
～180	17,900	27,000	35,700	44,500	53,600	62,300	70,400
～200	19,300	29,100	38,500	48,000	57,800	67,200	76,000
約2倍仕上り巾	51～100	101～150	151～200	201～250	251～300	301～350	351～400

※両引きも承ります。
※上部スモッグギャザー、3ッ山も選択できます。

スカラップ トリムタイプ・S-10TD　約2.5倍
E-10TD　約2倍

約2.5倍仕上り巾	41～80	81～120	121～160	161～200	201～240	241～280	281～320
～100	13,900	20,900	27,800	34,800	41,700	48,700	55,600
～120	15,200	22,700	30,300	37,800	45,400	53,000	60,500
～140	16,400	24,600	32,700	40,900	49,100	57,200	65,400
～160	17,600	26,400	35,200	43,900	52,700	61,500	70,300
～180	18,800	28,200	37,600	47,000	56,400	65,800	75,200
～200	20,000	30,000	40,000	50,000	60,000	70,000	80,000
約2倍仕上り巾	51～100	101～150	151～200	201～250	251～300	301～350	351～400

※両引きも承ります。
※上部スモッグギャザー、3ッ山も選択できます。

表示価格には消費税は含まれていません。

ハイギャザー フリルタイプ・S-12F　約2.5倍
E-12F　約2倍

約2.5倍仕上り巾	41～80	81～120	121～160	161～200	201～240	241～280	281～320
～100	10,000	14,300	18,600	22,800	27,700	32,500	36,800
～120	11,400	16,600	21,400	26,300	32,300	37,700	42,500
～140	12,900	18,600	24,300	30,000	36,500	42,800	48,200
～160	14,600	20,900	27,100	33,400	40,800	47,600	53,900
～180	16,000	22,800	30,000	37,100	45,100	52,800	59,600
～200	17,400	25,100	32,800	40,500	49,400	57,600	65,300
～220	18,900	27,400	35,700	43,900	53,900	62,700	71,000
～240	20,300	29,400	38,500	47,600	58,200	67,900	76,700
～260	22,000	31,700	41,400	51,100	62,500	72,700	82,400
～280	23,400	33,700	44,200	54,800	66,700	77,900	88,100
～300	24,800	36,000	47,100	58,200	71,000	82,700	93,800
約2倍仕上り巾	51～100	101～150	151～200	201～250	251～300	301～350	351～400

※両引きも承ります。
※3ッ山限定。

ハイギャザー トリムタイプ・S-12TC　約2.5倍
E-12TC　約2倍

約2.5倍仕上り巾	41～80	81～120	121～160	161～200	201～240	241～280	281～320
～100	16,400	24,200	32,000	39,800	47,600	56,100	63,900
～120	17,400	25,700	34,000	42,300	50,600	59,700	68,000
～140	18,400	27,300	36,100	44,900	53,700	63,300	72,100
～160	19,500	28,800	38,100	47,400	56,800	66,900	76,200
～180	20,500	30,300	40,200	50,000	59,800	70,400	80,300
～200	21,500	31,800	42,200	52,500	62,900	74,000	84,300
～220	22,500	33,400	44,200	55,100	65,900	77,600	88,400
～240	23,500	34,900	46,300	57,600	69,000	81,100	92,500
～260	24,600	36,400	48,300	60,200	72,100	84,700	96,600
～280	25,600	38,000	50,400	62,700	75,100	88,300	100,700
～300	26,600	39,500	52,400	65,300	78,200	91,800	104,700
約2倍仕上り巾	51～100	101～150	151～200	201～250	251～300	301～350	351～400

※両引きも承ります。
※3ッ山限定。

表示価格には消費税は含まれていません。

PRICE BOOK GUIDE & LIST

376 縫製仕様一覧

378 ヴィトリーヌ縫製仕様一覧／取扱い説明

384 可能スタイル一覧

390 セ・ラ・ヴィ商品リスト

398 防炎とその表示について／３ツ山対応不可の仕上り巾について／ヨコ使い商品について

399 ウォッシャブル商品について
カーテンの取扱い・表示について

縫製仕様一覧

	スタイリッシュウェーブ縫製 KH ハイグレード縫製 SH	スタイリッシュウェーブ縫製 柄出し KJ 柄出し縫製 SJ	リウェーブ縫製 G2	スタイリッシュウェーブ縫製 ウエイトテープ KB ウエイトテープ縫製 AB
生地タイプ	ドレープ・ボイル・レース	ドレープ （生地限定）	ドレープ・ボイル・レース （生地限定）	ボイル・レース （ヨコ使い商品対応）
縫い方	すくい縫い ※ボイル・レースと一部ドレープは本縫い	すくい縫い ※一部本縫い	すくい縫い ※ボイル・レースと一部ドレープは本縫い	本縫い
ヒダスタイル	3ツ山（約2倍） 標準仕様 ヒダ山9個/m 2ツ山（約2倍） 箱ヒダ（約2倍）※SHのみ	3ツ山（約2倍） 標準仕様 ヒダ山8個/m	3ツ山 （約2倍）	3ツ山（約2倍） 標準仕様 ヒダ山9個/m 2ツ山（約2倍） 箱ヒダ（約2倍）※ABのみ
芯地巾	90mmポリエステル芯地 ・ 75mmポリエステル芯地			
フックの種類	アジャスターフック			
裾仕様	12cm （9cm、10cmの選択可、SH、SJは5cmの選択可）			ウエイトテープ巻込
ウエイト （袋入り）	ドレープ・ボイル（生地限定）は バーウエイト ※スタイリッシュウェーブ縫製及び5cmを選択の場合はバーウエイトなし	バーウエイト ※5cmを選択の場合はバーウエイトなし	—	—
オプション	裏地付、トリム		裏地付	—
備考	スタイリッシュウェーブ縫製は 片引き：仕上り巾300cmまで （ヒダ山25個）	スタイリッシュウェーブ縫製は 片引き：仕上り巾300cmまで （ヒダ山25個）	片引き：仕上り巾300cmまで ※柄出し対応不可	スタイリッシュウェーブ縫製は 片引き：仕上り巾300cmまで （ヒダ山25個） ウエイトテープ縫製はAY（1倍） SU（1.5倍）AF（1.5倍）対応可

※ の各項目については、ご希望の仕様をご指定ください。

ギャザー縫製 SG	スタイリッシュウェーブ縫製 ニューシンプル KO ニューシンプル縫製 SO	フラット縫製 AP	アイレット縫製 AA	ワッフルサンド縫製 KV
ドレープ・ボイル・レース	ドレープ・ボイル・レース （生地限定）	ドレープ・ボイル・レース （生地限定）	ドレープ （生地限定）	ドレープ
本縫い	すくい縫い ※ボイル・レースと 一部ドレープは 本縫い	すくい縫い ※ボイル・レースと 一部ドレープは本縫い	すくい縫い ※一部本縫い	すくい縫い ※一部本縫い
スモック ギャザー （約2倍） ワンプリーツ ギャザー （約2倍）	1ツ山 （約1.5倍）	ヒダなし （約1倍）	ハトメ	2ツ山 （約2倍）
75mm ギャザー 芯地	90mm ポリエステル 芯地 75mm ポリエステル 芯地	80mm ポリエステル ポケット芯地	90mm ポリエステル 芯地	90mm ポリエステル 芯地 75mm ポリエステル 芯地
ギャザーフック	アジャスターフック		—	アジャスターフック
12cm （5cm、9cm、10cmの選択可）	12cm （9cm、10cmの選択可、SO・APは5cmの選択可）			
ドレープ・ボイル（生地限定）は バーウエイト ※5cmを選択の場合は バーウエイトなし	ドレープ・ボイル（生地限定）は バーウエイト ※スタイリッシュウェーブ縫製及び 5cmを選択の場合はバーウエイトなし	ドレープ・ボイル（生地限定）は バーウエイト ※5cmを選択の場合は バーウエイトなし	バーウエイト	—
—	—	—	—	—
フック上寸法は Aタイプ1cm Bタイプ3cm	スタイリッシュウェーブ縫製は 片引き：仕上り巾300cmまで （ヒダ山25個）	—	仕上り巾はレールサイズの 約1.5倍でご注文ください。 ※ボイル、レース、遮光生地制作不可	片引き：仕上り巾300cmまで （ヒダ山25個）

※ の各項目については、ご希望の仕様をご指定ください。

※縫製仕様は予告なく変更することがあります。ご了承ください。

ヴィトリーヌ縫製仕様一覧

シェード

タイプ／「PD」はプレーン・ドラム式、「PC」はプレーン・コード式、「FD」はフリル・ドラム式、「FC」はフリル・コード式を表します。

R-61 プレーンシェード

タイプ R-61PD R-61PC

●上部フラット。
●昇降装置はドラム式・コード式のいずれかを選択。
［最大仕上巾は400cm。但しコード式は240cm。］
●操作位置は左操作・右操作のいずれかを選択。
●取付けは、天井付け・正面付けのいずれかを選択。
●連結での使用はできません。
●ドラム式の場合、仕上り巾39cm以下は
仕上り丈は200cmまでになります。

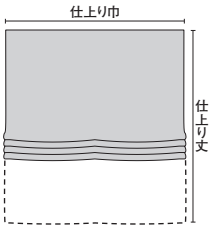

R-74 プレーンシェード

（裾スカラップ生地限定）

タイプ R-74PD R-74PC

●上部フラット。
●昇降装置はドラム式・コード式のいずれかを選択。
［最大仕上巾は400cm。但しコード式は240cm。］
●操作位置は左操作・右操作のいずれかを選択。
●取付けは、天井付け・正面付けのいずれかを選択。
●連結での使用はできません。
●ウエイトバーの位置は裾の柄を生かすために柄ごとに設定しています。
●ドラム式の場合、仕上り巾39cm以下は
仕上り丈は200cmまでになります。

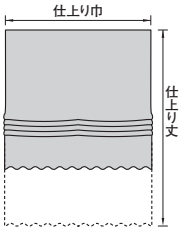

R-63 プレーンシェード裏地付

タイプ R-63PD R-63PC

●上部フラット。
●昇降装置はドラム式・コード式のいずれかを選択。
［最大仕上巾は290cm。但しコード式は200cm。］
●操作位置は左操作・右操作のいずれかを選択。
●取付けは、天井付け・正面付けのいずれかを選択。
●裏地生地はE7201～E7203からお選びください。
●連結での使用はできません。

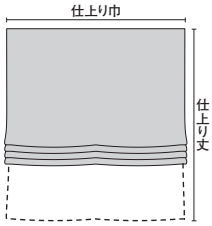

R-65 シェイパーシェード

タイプ R-65PD R-65PC

●上部フラット。
●昇降装置はドラム式・コード式のいずれかを選択。
［最大仕上巾は400cm。但しコード式は240cm。］
●操作位置は左操作・右操作のいずれかを選択。
●取付けは、天井付け・正面付けのいずれかを選択。
●連結での使用はできません。
●ドラム式の場合、仕上り巾39cm以下は
仕上り丈は200cmまでになります。

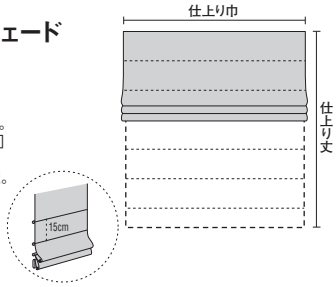

※15cmを基準とし、等間隔にシェイパーが入っています。降ろした時にはフラットになります。

R-62 ピーコックシェード

タイプ R-62PC

●上部フラット。
●昇降装置はコード式のみ。
●操作位置は左操作・右操作のいずれかを選択。
●取付けは、天井付け・正面付けのいずれかを選択。
●連結での使用はできません。
●最大仕上り巾／125cm
●仕上り丈が仕上り巾の1.7倍以上ない場合は製作できません。
●デザイン丈＝仕上り丈－仕上り丈の1/4程度

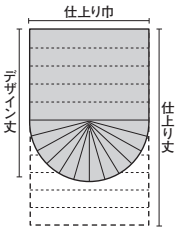

R-64 ツートンシェード

タイプ R-64PD R-64PC

●上部フラット。
●昇降装置はドラム式・コード式のいずれかを選択。
最小仕上り丈は61cm
ドラム式は最大仕上り巾300cm、コード式は最大仕上り巾240cm
●操作位置は左操作・右操作のいずれかを選択。
●取付けは、天井付け・正面付けのいずれかを選択。
●生地はE7096～E7105からお選びください。
●連結での使用はできません。
※タタミ代は、R61のタタミ代＋約10cm

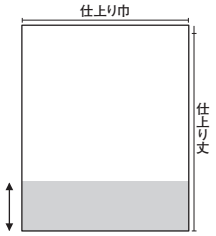

※仕上り丈によって組合せ生地丈を設定しています。

単位:cm

仕上り丈	61～100	101～150	151～200	201～250	251～300
組合せ生地丈Ⓐ	22	32	42	52	62

B-11 B-61 バルーンシェード

タイプ B-11PD B-11PC B-61PD B-61PC
B-11FD B-11FC B-61FD B-61FC

●B-11／上部はワンプリーツギャザーテープ（75mm）／約2倍ヒダ
B-61／上部は片ヒダまたは3ッ山（50mm）を選択／約2倍ヒダ
●昇降装置はドラム式・コード式のいずれかを選択。
［最大仕上巾は400cm。但しコード式は250cm。］
●操作位置は左操作・右操作のいずれかを選択。
●取付けは、天井付け・正面付けのいずれかを選択。
●連結はドラム式4ヵ所（最大巾400cm）、コード式2ヵ所（最大巾250cm）まで可能。
連結用ジョイント代が別途必要です。
［1ヵ所あたりドラム式7,000円・コード式5,000円］
●仕上り丈はフリル部分を含みます。
●フリル巾／10cm

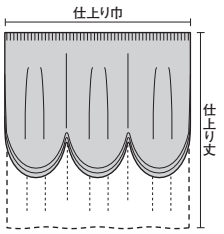

B-15 B-65 バルーンシェード

タイプ B-15PD B-15PC B-65PD B-65PC

●B-15／上部はワンプリーツギャザーテープ（75mm）／約2倍ヒダ
B-65／上部は片ヒダまたは3ッ山（50mm）を選択／約2倍ヒダ
●昇降装置はドラム式・コード式のいずれかを選択。
［最大仕上巾は400cm。但しコード式は250cm。］
●操作位置は左操作・右操作のいずれかを選択。
●取付けは、天井付け・正面付けのいずれかを選択。
●連結はドラム式4ヵ所（最大巾400cm）、コード式2ヵ所（最大巾250cm）まで可能。
連結用ジョイント代が別途必要です。
［1ヵ所あたりドラム式7,000円・コード式5,000円］
●ウエイトの位置は裾の柄を生かすために柄ごとに設定しています。

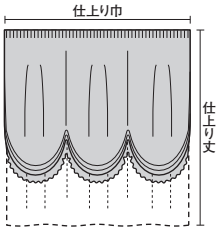

B-67 フラットバルーンシェード

タイプ B-67PD B-67PC

●上部箱ヒダ。
●昇降装置はドラム式・コード式のいずれかを選択。
●操作位置は左操作・右操作のいずれかを選択。
●取付けは、天井付け・正面付けのいずれかを選択。
●連結での使用はできません。
●仕上り巾は限定されています。

※仕上り巾／50cm～100cm
※A（箱ヒダの中心から端まで）は、
仕上り巾によって変動（10cm～17cm）。

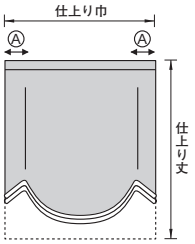

A-61 オーストリアンシェード

タイプ A-61PD A-61PC

●上部フラット。
●昇降装置はドラム式・コード式のいずれかを選択。
［最大仕上巾は400cm。但しコード式は250cm。］
●操作位置は左操作・右操作のいずれかを選択。
●取付けは、天井付け・正面付けのいずれかを選択。
●両サイドが中心に寄るのを防ぐガイドコード付。
●連結はドラム式4ヵ所（最大巾400cm）、コード式2ヵ所（最大巾250cm）まで可能。
連結用ジョイント代が別途必要です。
［1ヵ所あたりドラム式7,000円・コード式5,000円］

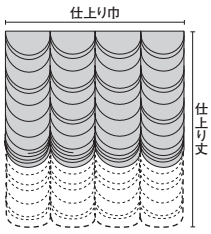

S-1 E-1 センタークロス

(約2.5倍ヒダ) (約2倍ヒダ)

タイプ S-1F S-1T
E-1F E-1T

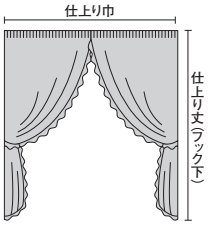

●上部ワンプリーツギャザー(75mm)、または3ッ山(75mm)を選択。
●両引き仕様。
●フリルタイプは共布フリルタッセル付。
●トリムタイプはトリムタッセル付。
●トリムはAグループ(見本帳P.198)からお選びください。
◎このスタイルは、仕上り丈が仕上り巾の3/5以上になるサイズ(窓)に適しています。
●仕上り丈はフリル・トリム部分を含みます。
●フリル巾は、Sスタイルの仕上り巾120cmまで、Eスタイルの仕上り巾150cmまでは6cm、
Sスタイルの仕上り巾121cm以上、Eスタイルの仕上り巾151cm以上は10cmとなります。
●フック上はワンプリーツギャザーは1cm(Aタイプ)、または3cm(Bタイプ)。
3ッ山は1cm(Aタイプ)、または4cm(Bタイプ)。

S-56 E-56 セパレート

(約2.5倍ヒダ) (約2倍ヒダ)

タイプ S-56F S-56T
E-56F E-56T

●上部ワンプリーツギャザー(75mm)、または3ッ山(75mm)を選択。
●フリルタイプは共布フリルタッセル、またはリボンタッセル(白のみ)のいずれかを選択。
●トリムタイプはリボンタイプタッセル付(白のみ)。
●トリムはAグループ(見本帳P.198)からお選びください。
●付属のコードタイによる接続も可能です。
●仕上り丈はフリル・トリム部分を含みます。
●フリル巾は、Sスタイルの仕上り巾40cmまで、Eスタイルの仕上り巾50cmまでは6cm、
Sスタイルの仕上り巾41cm以上、Eスタイルの仕上り巾51cm以上は8cmとなります。
●1枚の最大巾は生地巾によって異なります。(本文ページをご参照ください。)
●フック上はワンプリーツギャザーは1cm(Aタイプ)、または3cm(Bタイプ)。
3ッ山は1cm(Aタイプ)、または4cm(Bタイプ)。

S-9 E-9 スカラップ

(約2.5倍ヒダ) (約2倍ヒダ)

タイプ S-9F S-9TD
E-9F E-9TD

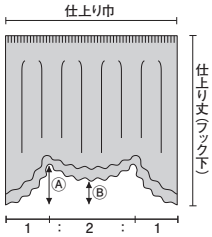

●上部スモックギャザー(75mm)、または3ッ山(75mm)を選択。
●スワッグ数は仕上り巾に関係なく常に3スワッグ(1:2:1)。
●トリムはDグループ(見本帳P.198)からお選びください。
●両引き仕様の縫製も承ります。
●仕上り丈はフリル・トリム部分を含みます。
●フリル巾は12cm。
●開口部は仕上り丈に対してⒶ35%Ⓑ20%になります。(Ⓐ20～100cmⒷ10～85cmの範囲で指定可能)
●フック上はスモックギャザーは1cm(Aタイプ)、または3cm(Bタイプ)。
3ッ山は1cm(Aタイプ)、または4cm(Bタイプ)。

※仕上り巾の比率(1:2:1)を変更することはできません。

S-10 E-10 スカラップ

(約2.5倍ヒダ) (約2倍ヒダ)

タイプ S-10F S-10TD
E-10F E-10TD

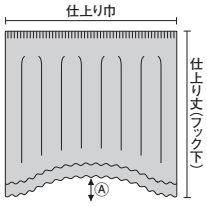

●上部スモックギャザー(75mm)、または3ッ山(75mm)を選択。
●トリムはDグループ(見本帳P.198)からお選びください。
●両引き仕様の縫製も承ります。
●仕上り丈はフリル・トリム部分を含みます。
●フリル巾は仕上り丈100cmまでは12cm、101cm以上は20cmとなります。
●開口部は仕上り丈に対して20%になります。
(Ⓐ20～60cmの範囲で指定可能)
●フック上はスモックギャザーは1cm(Aタイプ)、または3cm(Bタイプ)。
3ッ山は1cm(Aタイプ)、または4cm(Bタイプ)。

S-11 E-11 スカラップ

(約2.5倍ヒダ) (約2倍ヒダ)

タイプ S-11F S-11TD
E-11F E-11TD

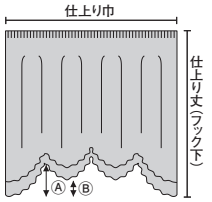

●上部スモックギャザー(75mm)、または3ッ山(75mm)を選択。
●スワッグ数は仕上り巾によって変動(スワッグの巾は均等)。
仕上り巾に対し、均等割付けでなければ製作できません。
●トリムはDグループ(見本帳P.198)からお選びください。
●両引き仕様の縫製も承ります。
●仕上り丈はフリル・トリム部分を含みます。
●フリル巾／12cm。
●開口部は仕上り丈に対してⒶ35%Ⓑ20%になります。(Ⓐ20～100cmⒷ10～85cmの範囲で指定可能)
●フック上はスモックギャザーは1cm(Aタイプ)、または3cm(Bタイプ)。
3ッ山は1cm(Aタイプ)、または4cm(Bタイプ)。

S-12 E-12 ハイギャザー

(約2.5倍ヒダ) (約2倍ヒダ)

タイプ S-12F S-12TC
E-12F E-12TC

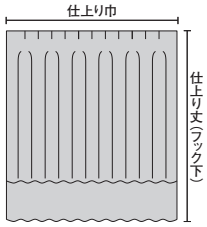

●上部3ツ山(75mm)。
●プレーンタッセル付。
●トリムはCグループ(見本帳P.198)からお選びください。
●両引き仕様の縫製も承ります。
●仕上り丈はフリル・トリム部分を含みます。
●フリルタイプの場合、裾フリルの長さは、仕上り丈の約20%です。
●フック上は1cm(Aタイプ)、または4cm(Bタイプ)

S-19 チューブトップ

(約1倍)

タイプ S-19P

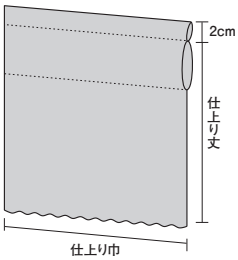

●上部4cmの袋縫い。
●裾メロウロック仕上げ。

※1倍仕様となっていますので、
仕上り巾は、お好みの倍率でご注文ください。

ヴィトリーヌ縫製仕様一覧

バランス

タイプ／「P」はプレーンを表します。

U-1 ボックスバランス

タイプ U-1P

●上部箱ヒダ。
●取付けはマジックテープ仕様。
●奥行きはフラット。
●仕上り丈／15～60cm。
●正面寸法と左右奥行きをご指示ください。

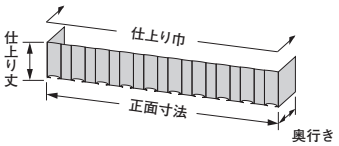

U-9 ストレートバランス

タイプ U-9P

●上部フラット。
●取付けはマジックテープ仕様。
●このスタイルは縦使いで無双仕立てです。
●仕上り丈／15～60cm。
●正面寸法と左右奥行きをご指示ください。

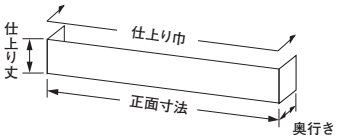

U-10 アールバランス

タイプ U-10P

●上部フラット。
●取付けはマジックテープ仕様。
●正面のスワッグ巾は仕上り巾によって変動します。
●このスタイルは縦使いで無双仕立てです。
●仕上り丈／15～60cm。
●正面寸法と左右奥行きをご指示ください。

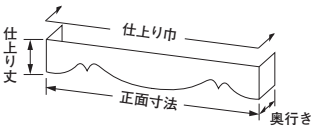

ロールカーテン

タイプ／「P」はプレーンを表します。

Q-1 ロールカーテン

タイプ Q-1P

●昇降装置はチェーン式のみ。
●ヘッドレールはホワイト・ブラウンを選択。
●操作位置は左操作・右操作のいずれかを選択。
●取付けは、天井付け・正面付けのいずれかを選択。
●ウエイトバーは、ラッピング仕様。
●最大仕上り巾／生地によって異なります。
●最大仕上り丈／240cm
●製作可能寸法は巾：高さ＝1:4を限度とします。

※スクリーン巾は仕上り巾－3cm

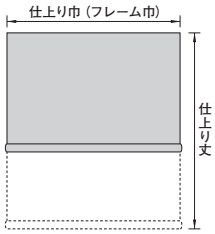

Q-1 ロールカーテン電動タイプ

タイプ Q-1PA

●モーターは右仕様のみです。
●ヘッドレールはホワイトのみ。
●リモコンの個数を指示。※1個のリモコンで複数台数の操作可能。但し、個別操作はできません。
●取付けは、天井付け・正面付けのいずれかを選択。
●ウエイトバーは、ラッピング仕様。
●最大仕上り巾／生地によって異なります。
●最大仕上り丈／240cm
●製作可能寸法は巾：高さ＝1:4を限度とします。

※スクリーン巾は仕上り巾－3cm
※仕上り巾はモーター38mmを含みません。

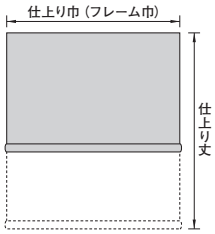

ヴィトリーヌ取扱い説明

スタイルカーテン

フックの取り付け方法

●スタイルカーテンのフックにはAタイプとBタイプがあります。
それぞれ指定してください。
（フック上）
Aタイプ1cm Bタイプ3cm（S-1,56,9,10,11,E-1,56,9,10,11）
Aタイプ1cm Bタイプ4cm（S-12,E-12）
●出窓にはBタイプが最適です。

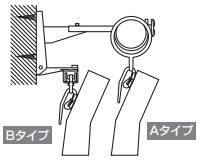

コードタイ接続方法

個別縫製のセパレートタイプをコードタイでジョイントする事ができます。（S-56タイプ）

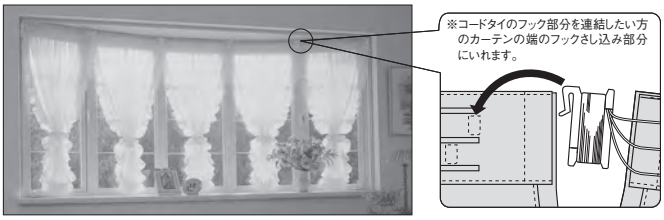

採寸方法

丈（H）をはかる

●レールがついている場合は、ランナーの穴から丈をはかります。
レールがついていない場合は、レールの取り付け位置を決めてから採寸してください。
●掃出し窓の場合、裾は床より1cm短く測ってください。
腰高窓の場合、裾は窓枠より15cm～20cm下げた寸法が一般的です。

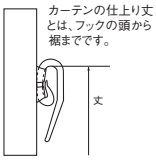

巾（W）をはかる

●巾はレールの長さに5%程度プラスしてお測りください。
●出窓に吊る場合、寸法は総巾に加えて、各窓サイズをご指示ください。
（例）ベイ・ウインドー：両サイド（W1、W3）と正面（W2）の各サイズ、総巾（W）＝（W1＋W2＋W3）

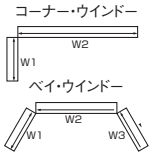

ヴィトリーヌ取扱い説明

シェード

ドラム式

■ 構造と部品名称

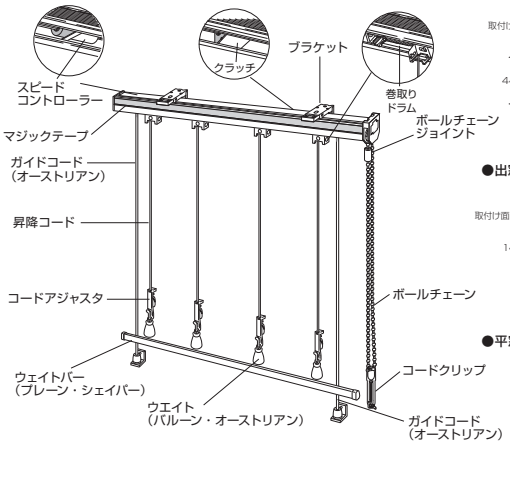

■ 取付寸法図　単位：mm

●平窓天井付

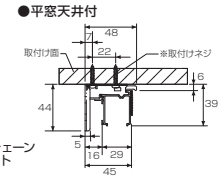

●出窓天井付

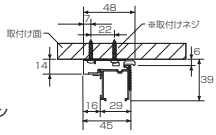

●平窓正面付

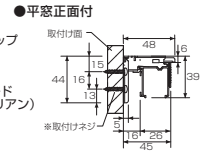

●基本仕様
製品巾：最大400cm
製品丈：最大300cm
ヘッドレールカラー：オフホワイト

コード式

■ 構造と部品名称

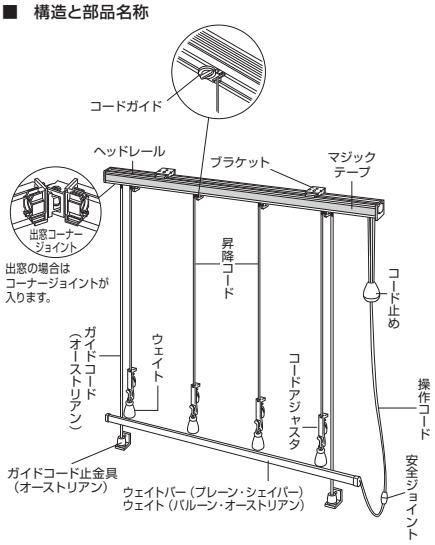

■ 取付寸法図　単位：mm

●平窓天井付

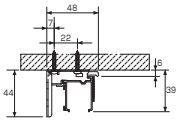

●出窓天井付

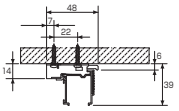

●平窓正面付

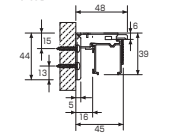

●基本仕様
製品巾：最大250cm
製品丈：最大300cm
ヘッドレールカラー：オフホワイト

ツインシェード　ドラム式（ワンチェーン）

ドラム式

■ 構造図

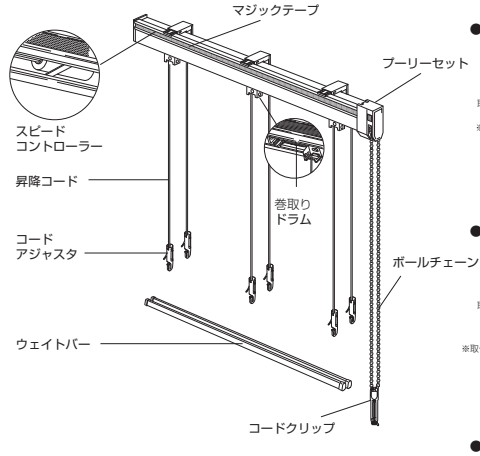

■ 取付寸法図　単位：mm

●平窓天井付

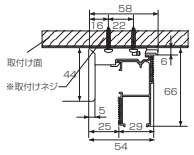

●天井付

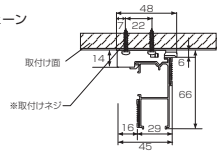

●平窓正面付

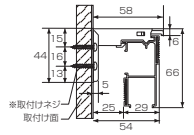

■ 窓側シェード仕上りサイズについて

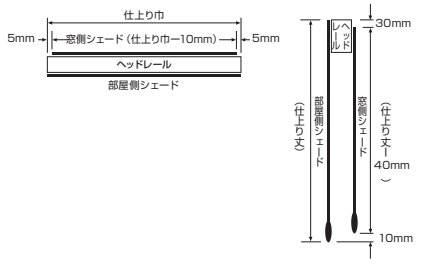

ツインシェード　コード式

コード式

■ 構造図

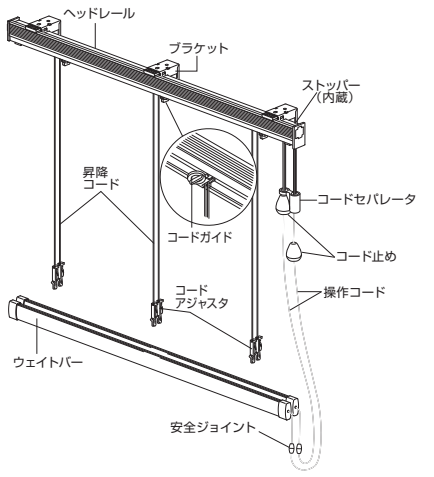

■ 取付寸法図　単位：mm

●平窓天井付

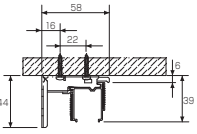

●出窓天井付

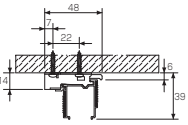

●平窓正面付

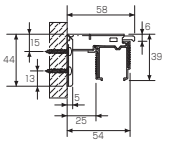

■ 窓側シェード仕上りサイズについて

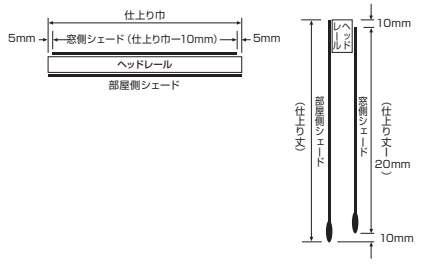

タタミ代　シェード

●単位：mm　Wは製品幅、Hは製品高さです。タタミ代は生地の厚みにより変動します。目安として活用ください。

スタイル	タタミ代a		タタミ代b
	ドラム式	コード式	
ブレーン	200+H/80	180+H/80	80
ツートン	200+H/80+100	180+H/80+100	80
シェイバー	250+H/30	230+H/30	100
ピーコック	−	80+H/30+W/2	100
バルーン	570+H/60	550+H/60	200
オーストリアン	380+H/60	360+H/60	250

●シングルタタミ代図

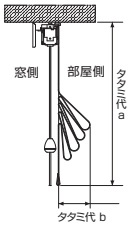

タタミ代　ツインシェード

●単位：mm　Wは製品幅、Hは製品高さです。タタミ代は生地の厚みにより変動します。目安として活用ください。

スタイル	タタミ代a		タタミ代b
	ドラム式	コード式	
ブレーン	230+H/80	180+H/80	80
シェイバー	280+H/30	230+H/30	100

●ツインタタミ代図

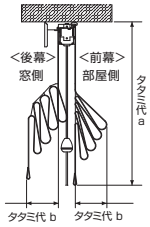

ロールカーテン

Q-1　ロールカーテン

■　構造と部品名称

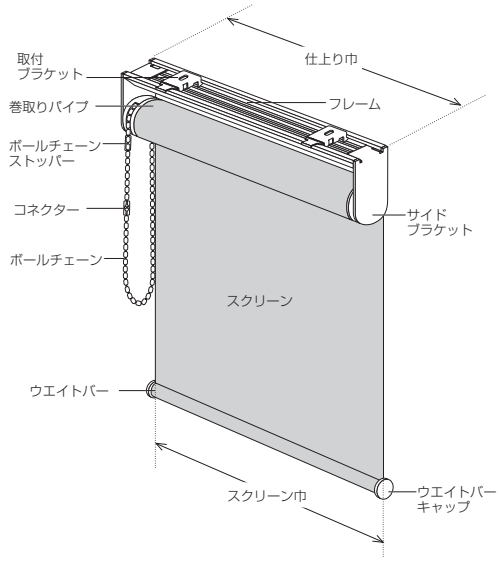

※スクリーン巾は仕上り巾マイナス30mm（操作側約17mm）

■　取付寸法図　単位:mm

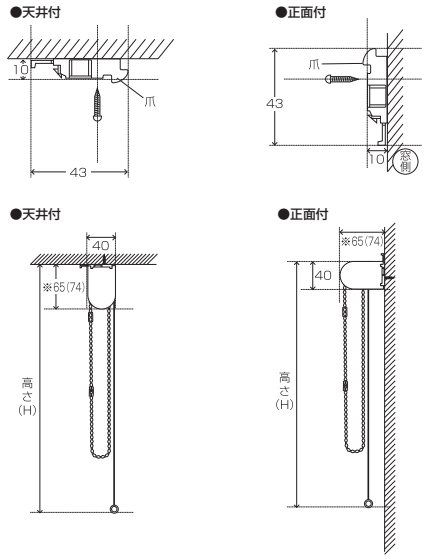

※サイドブラケットの寸法は、製品の高さ(H)が1,000mm未満の場合は65mm、それ以上の場合は74mm

採寸方法

■天井付け（窓枠の内側に取付ける場合）
巾：窓枠の内のり巾寸法－1cm程度
高さ：窓枠の内のりの高さ寸法

■正面付け（窓枠の外側や壁面に取付ける場合）
巾：取付けたい窓枠の外のり巾寸法
高さ：取付けたい窓枠の外のり高さ寸法

■ボールチェーンの長さ

商品高さ(H)	チェーン長さ
～1200mm	製品高さ(H)と同じ
1210mm～1600mm	製品高さ(H)-100mm
1610mm	製品高さ(H)-250mm

Q-1PA　電動ロールカーテン

■　構造と部品名称

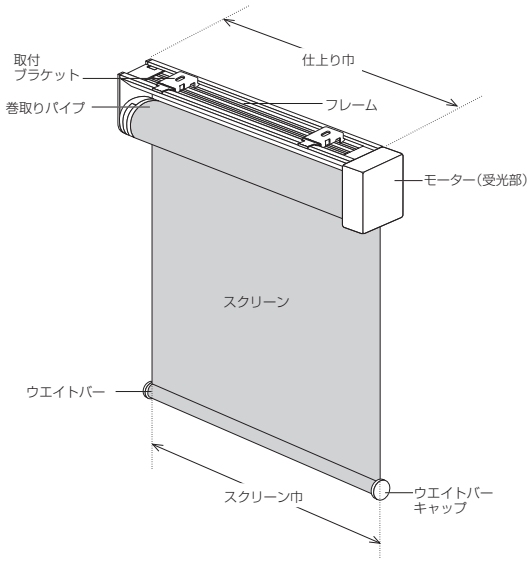

※スクリーン巾は仕上り巾マイナス30mm（操作側約17mm）
※仕上り巾はQ-1と同様にフレーム巾となります。
　製品巾はモーター部38mmを加えた寸法です。

●モーター（受光部）　単位：mm

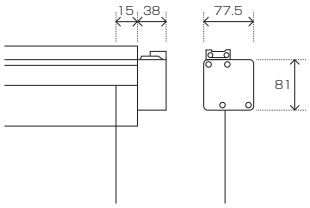

■　取付寸法図　単位:mm

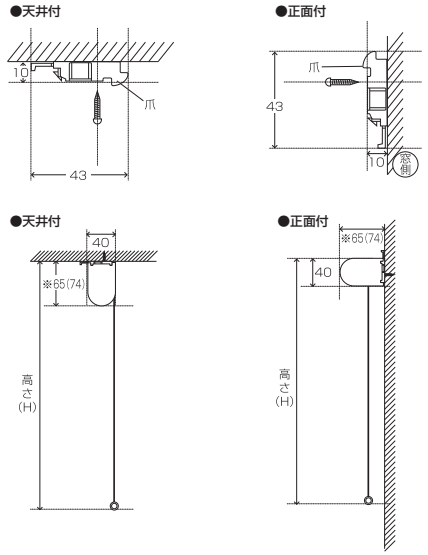

※サイドブラケットの寸法は、製品の高さ(H)が1,000mm未満の場合は65mm、それ以上の場合は74mm

採寸方法

■天井付け（窓枠の内側に取付ける場合）
巾：窓枠の内のり巾寸法－1cm程度
高さ：窓枠の内のりの高さ寸法

■正面付け（窓枠の外側や壁面に取付ける場合）
巾：取付けたい窓枠の外のり巾寸法
高さ：取付けたい窓枠の外のり高さ寸法

採寸方法

平窓の測り方

窓枠の内側に取付ける場合

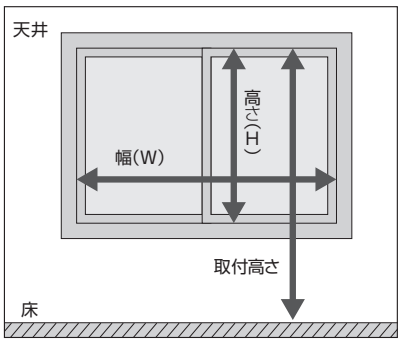

幅(W)、高さ(H)とも窓枠の内のり寸法より10mmマイナスした寸法。

窓枠の外側に取付ける場合

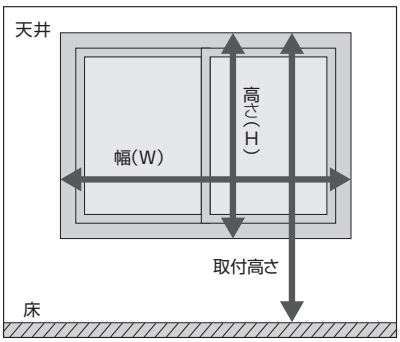

幅(W)、高さ(H)とも窓枠の内のり寸法。

※ご注意

ピーコックシェードの高さ(H)は、デザイン丈によって異なります。P.378をご覧ください。
※取付け高さ(床までの高さ)も採寸してください。

出窓の測り方

1.採寸方法　図の(WとD(奥行き))それぞれの実寸法を1mm単位で採寸してください。弊社にて製品仕上り幅寸法を算出いたします。

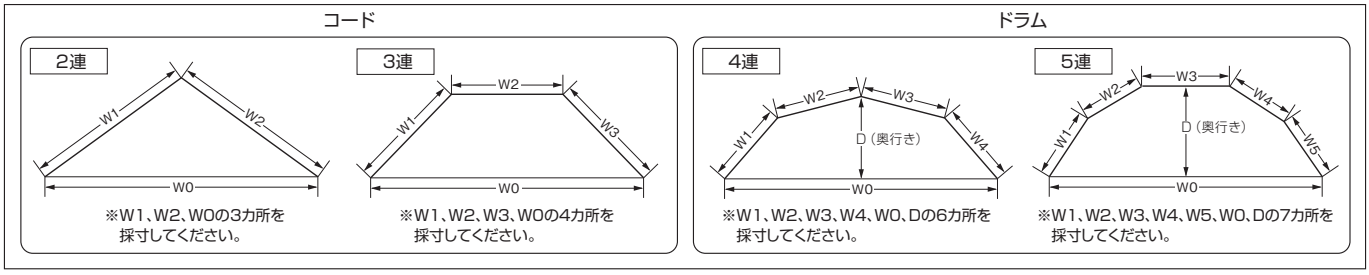

2.「さんあり」「さんなし」をご指定ください。　出窓天井面への納まりをよくするためにも、発注時は必ず「さんあり」「さんなし」をご指定ください。
「さんあり」の場合、両端の製品幅寸法は若干小さくなります。

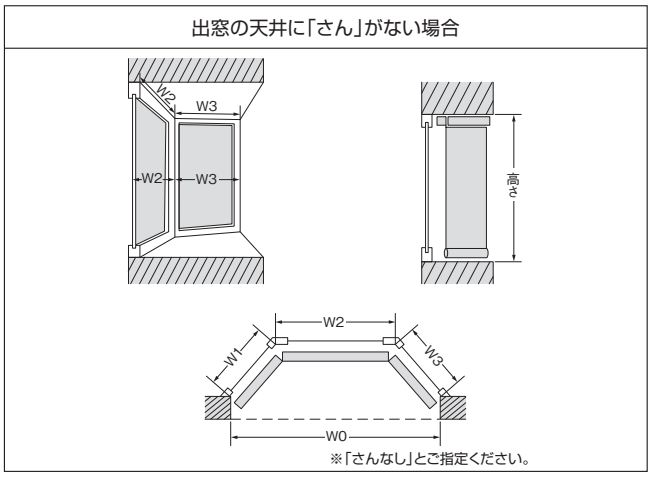

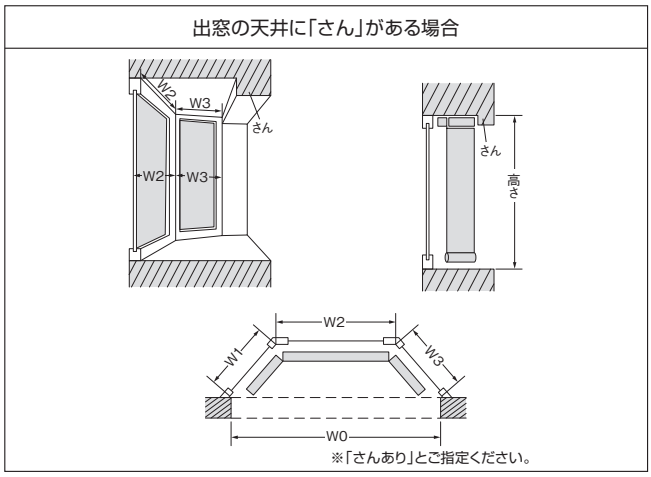

※ご注意

※aの寸法が60mm以上のとき、さんがあっても「さんなし」でご発注ください。
「さんあり」で発注すると製品仕上り寸法が短くなり、光漏れの原因になります。

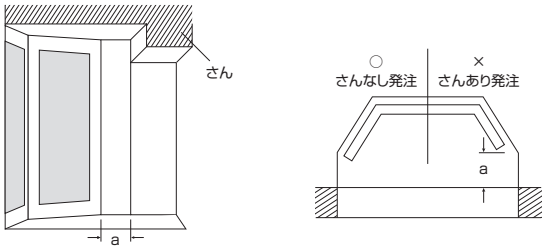

セ・ラ・ヴィ可能スタイル一覧

※Ⓢ…スタイリッシュウェーブ縫製可能です。Ⓦ…ウエイトテープ縫製可能です。
※各スタイルに展開タイプが複数ある場合、次の各タイプのみ制作可能です。
○…全てのタイプ、Ⓕ…フリル、Ⓣ…トリム、Ⓟ…プレーン

見本帳掲載頁	発注コード	縫製タイプ													シェード								スタイルカーテン					バランス			クッション							
		SH ハイグレード縫製	SJ 柄出し縫製	G2 リウェーブ縫製	AB ウエイトテープ縫製	SO ニューシンプル縫製	AP フラット縫製	AA アイレット縫製	SG ギャザー縫製	KV ワッフルサンド縫製	CA CL ツートンハイグレード縫製	CF CT ツートンフラット縫製	CH CM ツートンアイレット縫製	Q-1 ロールカーテン(電動タイプ含む)	R-61 R-74 プレーンシェード	R-63 プレーンシェード裏地付	R-65 シェイパーシェード	R-62 ピーコックシェード	B-11 B-61 バルーンシェード	B-15 B-65 バルーンシェード	B-67 フラットバルーンシェード	A-61 オーストリアンシェード	S-1 センタークロス	S-56 セパレート	S-9 S-10 S-11 スカラップ	S-12 ハイギャザー	S-19 チューブトップ	U-1 ボックス	U-9 ストレート	U-10 アール	パイピング	ステッチ	フリル	ボルスター	蛍光パイピング	シートクッション	マルチカバー	BS-2 BK-1 BK-2 BK-3 ベッドスプレッド
Play Modern																																							
6	E7001～7003		Ⓢ	○		Ⓢ	○	○		○				○	○	○	○	○										○	○	○	○	○	○	○		○	○	○
8	E7004～7007	Ⓢ		○		Ⓢ	○																																
10	E7008・7009	Ⓢ				Ⓢ	○		○	○				○	○	○	○	○			○		Ⓕ								○	○	○	○		○	○	○
12	E7010～7013	Ⓢ		○		Ⓢ	○	○		○					○	○												○	○	○	○	○	○	○		○	○	
14	E7014～7016	Ⓢ		○		Ⓢ	○	○		○				○	○	○	○	○										○	○	○								
16	E7017・7018	Ⓢ		○		Ⓢ	○	○		○				○	○	○	○	○										○	○	○								
18	E7019・7020	Ⓢ		○		Ⓢ	○	○		○				○	○	○	○	○										○	○	○	○	○	○	○		○	○	○
20	E7021・7022	Ⓢ		○		Ⓢ	○	○		○				○	○	○	○	○										○	○	○	○	○	○	○				
22	E7023・7024	Ⓢ		○		Ⓢ	○	○		○				○	○	○	○	○										○	○	○	○	○	○	○		○	○	○
24	E7025	Ⓢ				Ⓢ	○	○		○				○	○	○	○	○																				
25	E7026・7027	Ⓢ		○		Ⓢ	○	○		○					○	○	○	○										○	○	○								
26	E7028～7030		Ⓢ	○		Ⓢ	○	○		○					○	○	○	○										○	○	○								
28	E7031・7032	Ⓢ		○		Ⓢ	○	○		○				○	○	○	○	○																				
30	E7033・7034	Ⓢ				Ⓢ	○	○		○				○	○	○	○	○										○	○	○	○	○	○	○		○	○	○
31	E7035	Ⓢ		○		Ⓢ	○	○	○	○				○	○	○	○	○	Ⓟ				Ⓕ															
32	E7036・7037	Ⓢ				Ⓢ	○	○		○					○	○												○	○	○								
Live Natural																																							
36	E7038～7040	Ⓢ				Ⓢ	○	○		○					○	○	○	○										○	○	○								
38	E7041～7044	Ⓢ		○		Ⓢ	○	○		○					○	○	○	○										○	○	○	○	○	○	○		○	○	○
40	E7045・7046	Ⓢ				Ⓢ	○			○					○	○	○	○													○	○	○	○				
42	E7047～7049	Ⓢ		○		Ⓢ	○	○		○					○	○	○	○													○	○	○	○		○	○	○
44	E7050・7051	Ⓢ				Ⓢ	○	○		○				○	○	○	○	○																				
46	E7052・7053	Ⓢ				Ⓢ	○	○		○					○	○	○	○										○	○	○								
48	E7054		Ⓢ	○		Ⓢ	○	○	○	○				○	○	○	○	○	Ⓟ		○		Ⓕ					○	○	○								
50	E7055・7056	○				○	○	○							○	○	○	○										○	○									

セ・ラ・ヴィ可能スタイル一覧

※Ⓢ…スタイリッシュウェーブ縫製可能です。Ⓦ…ウエイトテープ縫製可能です。
※各スタイルに展開タイプが複数ある場合、次の各タイプのみ制作可能です。
○…全てのタイプ、Ⓕ…フリル、Ⓣ…トリム、Ⓟ…プレーン

見本帳掲載頁	発注コード	縫製タイプ													シェード								スタイルカーテン					バランス			クッション							
		SH ハイグレード縫製	SJ 柄出し縫製	G2 リウェーブ縫製	AB ウエイトテープ縫製	SO ニューシンプル縫製	AP フラット縫製	AA アイレット縫製	SG ギャザー縫製	KV ワッフルサンド縫製	CA CL ツートンハイグレード縫製	CF CT ツートンフラット縫製	CH CM ツートンアイレット縫製	Q-1 ロールカーテン(電動タイプ含む)	R-61 R-74 プレーンシェード	R-63 プレーンシェード裏地付	R-65 シェイパーシェード	R-62 ピーコックシェード	B-11 B-61 バルーンシェード	B-15 B-65 バルーンシェード	B-67 フラットバルーンシェード	A-61 オーストリアンシェード	S-1 センタークロス	S-56 セパレート	S-9 S-10 S-11 スカラップ	S-12 ハイギャザー	S-19 チューブトップ	U-1 ボックス	U-9 ストレート	U-10 アール	パイピング	ステッチ	フリル	ボルスター	蛍光パイピング	シートクッション	マルチカバー	BS-2 BK-1 BK-2 BK-3 ベッドスプレッド
52	E7057・7058	Ⓢ				Ⓢ	○	○		○					○	○	○	○										○	○	○	○	○	○	○		○	○	○
53	E7059・7060	Ⓢ				Ⓢ	○	○		○					○	○	○	○																				
54	E7061	Ⓢ				Ⓢ	○	○		○				○	○	○	○	○													○	○	○	○		○	○	○
56	E7062	Ⓢ		○		Ⓢ	○	○		○					○	○	○	○																				
57	E7063		Ⓢ	○		Ⓢ	○	○		○					○	○	○	○										○	○	○								
Make Elegance																																						
60	E7064・7065		Ⓢ	○		Ⓢ	○	○		○				○	○	○	○	○										○	○	○	○	○	○	○		○	○	○
62	E7066～7068	Ⓢ		○		Ⓢ	○	○		○				○	○	○	○	○										○	○	○	○	○	○	○		○	○	○
64	E7069・7070	Ⓢ				Ⓢ	○	○		○				○	○	○	○	○										○	○	○	○	○	○	○		○	○	○
65	E7071・7072		Ⓢ	○		Ⓢ	○	○		○					○	○	○	○										○	○	○								
66	E7073・7074		Ⓢ	○		Ⓢ	○	○		○				○	○	○	○	○										○	○	○								
68	E7075・7076		Ⓢ			Ⓢ	○	○		○				○	○	○	○	○										○	○	○	○	○	○	○		○	○	○
70	E7077・7078		○			○	○	○							○	○	○	○										○	○	○	○	○		○				
71	E7079・7080		Ⓢ	○		Ⓢ	○	○		○				○	○	○	○	○										○	○	○	○	○	○	○		○	○	○
72	E7081		Ⓢ			Ⓢ	○	○		○					○	○	○	○										○	○	○	○	○		○		○	○	○
73	E7082・7083		Ⓢ			Ⓢ	○	○		○					○	○	○	○										○	○	○								
74	E7084		Ⓢ	○		Ⓢ	○	○	○	○				○	○	○	○	○	Ⓟ		○		Ⓕ					○	○	○	○	○	○	○		○	○	○
75	E7085		Ⓢ	○		Ⓢ	○	○	○	○				○	○	○	○	○	Ⓟ		○		Ⓕ					○	○	○	○	○	○	○		○	○	○
76	E7086・7087	Ⓢ		○		Ⓢ	○	○		○				○	○	○	○	○										○	○	○	○	○		○				
Plain																																						
78	E7088～7095	Ⓢ		○		Ⓢ	○	○		○				○	○	○	○	○										○	○	○	○	○		○		○	○	○
80	E7096～7105	Ⓢ		○		Ⓢ	○	○		○	Ⓢ	○	○	○	○	○	○	○										○	○	○	○	○	○	○	○	○	○	○
81	E7106～7113	Ⓢ		○		Ⓢ	○	○		○					○	○	○	○										○	○		○	○	○	○				○
Enjoy Casual																																						
84	E7114～7116	Ⓢ				Ⓢ	○	○	○	○					○	○	○	○					Ⓕ								○	○	○	○	○			
86	E7117～7119	Ⓢ		○		Ⓢ	○	○	○	○					○	○	○	○	○				Ⓕ															

セ・ラ・ヴィ可能スタイル一覧

※Ⓢ…スタイリッシュウェーブ縫製可能です。Ⓦ…ウエイトテープ縫製可能です。
※各スタイルに展開タイプが複数ある場合、次の各タイプのみ制作可能です。
○…全てのタイプ、Ⓕ…フリル、Ⓣ…トリム、Ⓟ…プレーン

見本帳掲載頁	発注コード	縫製タイプ													シェード								スタイルカーテン					バランス			クッション							
		SH ハイグレード縫製	SJ 柄出し縫製	G2 リウェーブ縫製	AB ウエイトテープ縫製	SO ニューシンプル縫製	AP フラット縫製	AA アイレット縫製	SG ギャザー縫製	KV ワッフルサンド縫製	CA CL ツートンハイグレード縫製	CF CT ツートンフラット縫製	CH CM ツートンアイレット縫製	Q-1 ロールカーテン(電動タイプ含む)	R-61 R-74 プレーンシェード	R-63 プレーンシェード裏地付	R-65 シェイパーシェード	R-62 ピーコックシェード	B-11 B-61 バルーンシェード	B-15 B-65 バルーンシェード	B-67 フラットバルーンシェード	A-61 オーストリアンシェード	S-1 センタークロス	S-56 セパレート	S-9 S-10 S-11 スカラップ	S-12 ハイギャザー	S-19 チューブトップ	U-1 ボックス	U-9 ストレート	U-10 アール	パイピング	ステッチ	フリル	ボルスター	蛍光パイピング	シートクッション	マルチカバー	BS-2 BK-1 BK-2 BK-3 ベッドスプレッド
87	E7120	○				○	○	○						○	○	○	○	○										○	○									
88	E7121・7122	Ⓢ		○		Ⓢ	○	○	○	○					○	○	○	○	○				Ⓕ														
89	E7123・7124	Ⓢ		○		Ⓢ	○	○	○	○					○	○	○	○	Ⓟ				Ⓕ														
90	E7125・7126	Ⓢ				Ⓢ	○	○		○					○	○	○	○													○	○	○	○		○	○	○
91	E7127・7128	Ⓢ		○		Ⓢ	○	○		○				○	○	○	○	○										○	○	○								
92	E7129	Ⓢ				Ⓢ	○	○		○					○	○	○	○										○	○		○	○		○	○			
93	E7130	○				○	○	○							○	○	○	○										○	○		○	○		○	○			
94	E7131・7132	Ⓢ				Ⓢ	○	○		○				○	○	○	○	○										○	○									
95	E7133	Ⓢ				Ⓢ	○	○		○				○	○	○	○	○										○	○	○								
96	E7134	Ⓢ				Ⓢ	○	○	○	○					○	○	○	○					Ⓕ								○	○	○	○	○			
Shakou																																							
98	E7135～7142	Ⓢ		○		Ⓢ	○			○				○	○	○	○	○										○	○	○	○	○		○		○	○	○
100	E7143～7146	Ⓢ		○		Ⓢ	○			○				○	○	○	○	○										○	○	○	○	○		○		○	○	○
102	E7147～7149	Ⓢ		○		Ⓢ	○			○				○	○	○												○	○	○	○	○	○	○		○	○	
103	E7150～7152	Ⓢ		○		Ⓢ	○			○				○	○	○	○	○										○	○	○	○	○		○		○	○	○
104	E7153～7155	○		○		○	○							○	○	○	○	○										○	○	○	○	○		○		○	○	○
105	E7156～7159	Ⓢ		○		Ⓢ	○			○				○	○	○	○	○			○							○	○	○	○	○	○	○		○	○	○
106	E7160～7162	Ⓢ		○		Ⓢ	○			○					○	○	○	○										○	○	○	○	○		○		○	○	○
108	E7163～7166	Ⓢ		○		Ⓢ	○			○				○	○	○	○	○										○	○	○								
110	E7167・7168	Ⓢ		○		Ⓢ	○			○				○	○	○	○	○										○	○	○	○	○	○	○		○	○	○
111	E7169～7171	Ⓢ		○		Ⓢ	○			○				○	○	○	○	○													○	○		○		○	○	○
112	E7172・7173	Ⓢ		○		Ⓢ	○			○				○	○	○	○	○										○	○	○	○	○	○	○		○	○	○
113	E7174・7175	Ⓢ				Ⓢ	○			○				○	○	○	○	○										○	○	○	○	○	○	○		○	○	○
114	E7176～7178	Ⓢ		○		Ⓢ	○			○				○	○	○	○	○										○	○	○	○	○	○	○		○	○	○
116	E7179～7182	Ⓢ		○		Ⓢ	○			○				○	○	○	○	○										○	○	○	○	○	○	○		○	○	○
117	E7183・7184	Ⓢ		○		Ⓢ	○			○				○	○	○	○	○										○	○	○	○	○	○	○		○	○	○

セ・ラ・ヴィ可能スタイル一覧

※Ⓢ…スタイリッシュウェーブ縫製可能です。Ⓦ…ウエイトテープ縫製可能です。
※各スタイルに展開タイプが複数ある場合、次の各タイプのみ制作可能です。
○…全てのタイプ、Ⓕ…フリル、Ⓣ…トリム、Ⓟ…プレーン

見本帳掲載頁	発注コード	縫製タイプ													シェード								スタイルカーテン					バランス			クッション							
		SH ハイグレード縫製	SJ 柄出し縫製	G2 リウェーブ縫製	AB ウエイトテープ縫製	SO ニューシンプル縫製	AP フラット縫製	AA アイレット縫製	SG ギャザー縫製	KV ワッフルサンド縫製	CA CL ツートンハイグレード縫製	CF CT ツートンフラット縫製	CH CM ツートンアイレット縫製	Q-1 ロールカーテン(電動タイプ含む)	R-61 R-74 プレーンシェード	R-63 プレーンシェード裏地付	R-65 シェイパーシェード	R-62 ピーコックシェード	B-11 B-61 バルーンシェード	B-15 B-65 バルーンシェード	B-67 フラットバルーンシェード	A-61 オーストリアンシェード	S-1 センタークロス	S-56 セパレート	S-9 S-10 S-11 スカラップ	S-12 ハイギャザー	S-19 チューブトップ	U-1 ボックス	U-9 ストレート	U-10 アール	パイピング	ステッチ	フリル	ボルスター	蛍光パイピング	シートクッション	マルチカバー	BS-2 BK-1 BK-2 BK-3 ベッドスプレッド
118	E7185・7186	Ⓢ		○		Ⓢ	○			○					○	○	○	○										○	○	○	○	○	○	○		○	○	○
119	E7187・7188	○		○		○	○							○	○	○	○	○										○	○	○	○	○	○	○		○	○	○
120	E7189・7190	Ⓢ		○		Ⓢ	○			○				○	○	○	○	○													○	○		○		○	○	○
122	E7191・7192	Ⓢ		○		Ⓢ	○			○				○	○	○	○	○										○	○	○								
124	E7193・7194	Ⓢ		○		Ⓢ	○			○					○	○	○	○										○	○	○	○	○	○	○		○	○	○
126	E7195・7196	Ⓢ		○		Ⓢ	○			○				○	○	○	○	○																				
128	E7197・7198	Ⓢ		○		Ⓢ	○			○					○	○	○	○										○	○	○	○	○	○	○		○	○	○
129	E7199・7200	Ⓢ		○		Ⓢ	○			○					○	○	○	○										○	○	○	○	○	○	○		○	○	○
130	E7201～7203	Ⓢ		○		Ⓢ	○			○				○	○	○	○	○										○	○	○	○	○	○	○		○	○	○
Transparent																																							
134	E7204・7205	Ⓢ				Ⓢ	○		○						○		○	○	○																			
136	E7206	Ⓢ				Ⓢ	○		○						○		○	○	○				Ⓕ	Ⓕ	Ⓕ	Ⓕ	○											
137	E7207	Ⓢ		○		Ⓢ	○		○						○		○	○	○				Ⓕ	Ⓕ	Ⓕ	Ⓕ	○											
138	E7208・7209	Ⓢ				Ⓢ	○		○						○		○	○	○				Ⓕ	Ⓕ	Ⓕ	Ⓕ	○											
140	E7210	Ⓢ				Ⓢ	○		○						○		○	○	○				Ⓕ	Ⓕ	Ⓕ	Ⓕ	○											
141	E7211	Ⓢ				Ⓢ	○		○						○		○	○	○				Ⓕ	Ⓕ	Ⓕ	Ⓕ	○											
142	E7212	Ⓢ				Ⓢ	○		○						○		○	○	○				Ⓕ	Ⓕ	Ⓕ	Ⓕ	○											
143	E7213・7214	Ⓢ		○		Ⓢ	○		○						○		○	○	○				Ⓕ	Ⓕ	Ⓕ	Ⓕ	○											
144	E7215	Ⓢ		○		Ⓢ	○		○						○		○	○	○				Ⓕ	Ⓕ	Ⓕ	Ⓕ	○											
145	E7216	Ⓢ				Ⓢ	○		○					○	○				Ⓟ																			
Embroidery																																							
146	E7217	Ⓢ				Ⓢ	○		○						○					○							○											
147	E7218	○				○	○		○						○					○							○											
148	E7219	Ⓢ				Ⓢ	○		○						○					○							○											
149	E7220	Ⓢ				Ⓢ	○		○						○					○							○											
149	E7221	Ⓢ				Ⓢ	○		○						○					○							○											

セ・ラ・ヴィ可能スタイル一覧

※Ⓢ…スタイリッシュウェーブ縫製可能です。Ⓦ…ウエイトテープ縫製可能です。
※各スタイルに展開タイプが複数ある場合、次の各タイプのみ制作可能です。
○…全てのタイプ、Ⓕ…フリル、Ⓣ…トリム、Ⓟ…プレーン

見本帳掲載頁	発注コード	縫製タイプ													シェード								スタイルカーテン					バランス			クッション							
		SH ハイグレード縫製	SJ 柄出し縫製	G2 リウェーブ縫製	AB ウエイトテープ縫製	SO ニューシンプル縫製	AP フラット縫製	AA アイレット縫製	SG ギャザー縫製	KV ワッフルサンド縫製	CA CL ツートンハイグレード縫製	CF CT ツートンフラット縫製	CH CM ツートンアイレット縫製	Q-1 ロールカーテン(電動タイプ含む)	R-61 R-74 プレーンシェード	R-63 プレーンシェード裏地付	R-65 シェイパーシェード	R-62 ピーコックシェード	B-11 B-61 バルーンシェード	B-15 B-65 バルーンシェード	B-67 フラットバルーンシェード	A-61 オーストリアンシェード	S-1 センタークロス	S-56 セパレート	S-9 S-10 S-11 スカラップ	S-12 ハイギャザー	S-19 チューブトップ	U-1 ボックス	U-9 ストレート	U-10 アール	パイピング	ステッチ	フリル	ボルスター	蛍光パイピング	シートクッション	マルチカバー	BS-2 BK-1 BK-2 BK-3 ベッドスプレッド
Lace & Voile																																							
150	E7222～7225	Ⓢ				Ⓢ	○		○						○				○				○	○	○	○	○											
151	E7226	Ⓢ		○		Ⓢ	○		○						○				○				○	○	○	○	○											
152	E7227	Ⓢ				Ⓢ	○		○						○			○	○				Ⓕ	Ⓕ	Ⓕ	Ⓕ	○											
152	E7228	Ⓢ			Ⓢ	Ⓢ/Ⓦ	○		○						○		○		○				○	○	○	○	○											
153	E7229・7230	Ⓢ			Ⓢ	Ⓢ/Ⓦ	○		○						○		○		○				○	○	○	○	○											
153	E7231・7232M	Ⓢ			Ⓢ	Ⓢ/Ⓦ	○		○						○		○		○				○	○	○	○	○											
153	E7231・7232L	Ⓢ			Ⓢ	Ⓢ/Ⓦ	○		○						○		○		○				○	○	○	○	○											
154	E7233・7234	Ⓢ				Ⓢ	○		○						○																							
155	E7235・7236	○				○	○		○						○		○	○	Ⓟ				Ⓣ	Ⓣ	Ⓣ	Ⓣ												
156	E7237	Ⓢ				Ⓢ	○		○						○		○	○	○				○	○	○	○												
156	E7238	Ⓢ				Ⓢ	○		○						○		○	○	○				○	○	○	○												
High Spec Lace																																							
158	E7239	Ⓢ				Ⓢ	○		○						○		○	○	○			Ⓟ	○	○	○	○	○											
159	E7240	Ⓢ				Ⓢ	○		○						○		○	○	○				○	○	○	○	○											
161	E7241	Ⓢ				Ⓢ	○		○																													
162	E7242	Ⓢ				Ⓢ	○		○						○		○	○	○				○	○	○	○	○											
163	E7243	○				○	○		○						○		○	○	○																			
163	E7244	Ⓢ		○	Ⓢ	Ⓢ/Ⓦ	○		○						○		○		○				○	○	○	○	○											
164	E7245	Ⓢ		○	Ⓢ	Ⓢ/Ⓦ	○		○						○		○		○				○	○	○	○	○											
165	E7246	Ⓢ		○		Ⓢ	○		○								○	○					○	○	○	○	○											
166	E7247	Ⓢ		○		Ⓢ	○		○						○		○	○	Ⓟ				Ⓣ	Ⓣ	Ⓣ	Ⓣ												
166	E7248	Ⓢ		○		Ⓢ	○		○						○		○	○	Ⓟ				Ⓣ	Ⓣ	Ⓣ	Ⓣ												
167	E7249	Ⓢ		○		Ⓢ	○		○						○		○	○					Ⓣ	Ⓣ	Ⓣ	Ⓣ												
168	E7250	Ⓢ				Ⓢ	○		○						○		○	○	○				○	○	○	○												
169	E7251	Ⓢ				Ⓢ	○		○					○			○	○					○	○	○	○	○											

セ・ラ・ヴィ可能スタイル一覧

※Ⓢ…スタイリッシュウェーブ縫製可能です。Ⓦ…ウエイトテープ縫製可能です。
※各スタイルに展開タイプが複数ある場合、次の各タイプのみ制作可能です。
○…全てのタイプ、Ⓕ…フリル、Ⓣ…トリム、Ⓟ…プレーン

見本帳掲載頁	発注コード	縫製タイプ													シェード								スタイルカーテン					バランス			クッション							
		SH ハイグレード縫製	SJ 柄出し縫製	G2 リウェーブ縫製	AB ウエイトテープ縫製	SO ニューシンプル縫製	AP フラット縫製	AA アイレット縫製	SG ギャザー縫製	KV ワッフルサンド縫製	CA CL ツートンハイグレード縫製	CF CT ツートンフラット縫製	CH CM ツートンアイレット縫製	Q-1 ロールカーテン(電動タイプ含む)	R-61 R-74 プレーンシェード	R-63 プレーンシェード裏地付	R-65 シェイパーシェード	R-62 ピーコックシェード	B-11 B-61 バルーンシェード	B-15 B-65 バルーンシェード	B-67 フラットバルーンシェード	A-61 オーストリアンシェード	S-1 センタークロス	S-56 セパレート	S-9 S-10 S-11 スカラップ	S-12 ハイギャザー	S-19 チューブトップ	U-1 ボックス	U-9 ストレート	U-10 アール	パイピング	ステッチ	フリル	ボルスター	蛍光パイピング	シートクッション	マルチカバー	BS-2 BK-1 BK-2 BK-3 ベッドスプレッド
169	E7252	Ⓢ		○		Ⓢ	○		○					○			○	○					○	○	○	○	○											
170	E7253	Ⓢ		○		Ⓢ	○		○					○	○		○	○	○				○	○	○	○	○											
171	E7254	Ⓢ		○		Ⓢ	○		○					○	○		○	○	○				○	○	○	○	○											
172	E7255	Ⓢ		○		Ⓢ	○		○						○		○	○	○				Ⓕ	Ⓕ	Ⓕ	Ⓕ	○											
173	E7256	Ⓢ		○		Ⓢ	○		○						○		○	○	○				○	○	○	○												
173	E7257	Ⓢ				Ⓢ	○		○					○	○		○	○	Ⓟ				Ⓣ	Ⓣ	Ⓣ	Ⓣ												
174	E7258	○		○		○	○		○						○		○		Ⓟ				○	○	○	○												
174	E7259・7260	Ⓢ				Ⓢ	○		○						○		○	○	○				○	○	○	○												
175	E7261	Ⓢ				Ⓢ	○		○						○		○	○	Ⓟ				Ⓣ	Ⓣ	Ⓣ	Ⓣ												
175	E7262	Ⓢ		○		Ⓢ	○		○						○		○	○	○				○	○	○	○												
176	E7263	Ⓢ			Ⓢ	Ⓢ/Ⓦ	○		○						○		○										○											
177	E7264	Ⓢ				Ⓢ	○		○						○		○	○	○				Ⓕ	Ⓕ	Ⓕ	Ⓕ	○											
177	E7265	Ⓢ				Ⓢ	○		○						○		○	○	○				Ⓕ	Ⓕ	Ⓕ	Ⓕ	○											
178	E7266・7267	Ⓢ				Ⓢ	○		○						○		○	○																				
178	E7268	Ⓢ				Ⓢ	○		○						○		○	○	○				○	○	○	○												
179	E7269・7270	Ⓢ				Ⓢ	○		○					○	○		○	○	○				Ⓕ	Ⓕ	Ⓕ	Ⓕ	○											
180	E7271	Ⓢ				Ⓢ	○		○						○		○	○	Ⓟ				Ⓣ	Ⓣ	Ⓣ	Ⓣ												
180	E7272	Ⓢ				Ⓢ	○		○						○		○	○	Ⓟ				Ⓣ	Ⓣ	Ⓣ	Ⓣ												
181	E7273	Ⓢ		○		Ⓢ	○		○						○		○	○	Ⓟ				Ⓣ	Ⓣ	Ⓣ	Ⓣ												
181	E7274	Ⓢ				Ⓢ	○		○						○		○	○	Ⓟ				Ⓣ	Ⓣ	Ⓣ	Ⓣ												
182	E7275	Ⓢ		○		Ⓢ	○		○						○		○	○	○				○	○	○	○												
182	E7276	Ⓢ				Ⓢ	○		○						○		○	○	○			○	○	○	○	○	○											
183	E7277	Ⓢ				Ⓢ	○		○						○		○	○	○				○	○	○	○												
183	E7278	Ⓢ				Ⓢ	○		○						○		○	○	○				○	○	○	○												

セ・ラ・ヴィ edit.6 商品リスト

携帯サイトは
こちらから

※防炎性能番号については http://www.aswan.co.jp/i/boensearch.phpでご確認ください。

見本帳掲載頁	発注コード	価格(円/m)	価格(円/m²)	生地巾(cm)	柄リピート たて(cm)	柄リピート よこ(cm)	組成	取扱い表示記号	寸法変化率(%) たて	寸法変化率(%) たて ドライ	寸法変化率(%) よこ	寸法変化率(%) よこ ドライ	耐光堅牢度(級)	洗濯堅牢度(級) 変退色	洗濯堅牢度(級) 変退色 ドライ	洗濯堅牢度(級) 汚染	洗濯堅牢度(級) 汚染 ドライ	ヨコ使い	防炎	ウォッシャブル	遮光	ミラーカーテン	遮熱
Play Modern																							
6	E7001~7003	3,700	2,460	150	26.5	25	ポリエステル100%	NI-1	-0.5	-0.5	-0.5	-0.5	5以上	5	5	5	5		後防炎可	○			
8	E7004~7007	5,000	3,330	150	31.8	–	ポリエステル100%	NF-6	-1.0	-1.0	-1.0	-0.5	5	4-5	5	4-5	5		後防炎可	○			
10	E7008・7009	4,900	3,260	150	60.5	50	ポリエステル100%	NI-1	-0.5	0.5	-0.5	0.5	5以上	5	5	5	5		○	○			
12	E7010~7013	5,400	3,600	150	–	–	ポリエステル100%	NF-6	-0.5	-0.5	0.5	-0.5	5未満	4-5	4-5	5	5		○	○			
14	E7014~7016	3,700	2,460	150	11.5	12.5	ポリエステル100%	NI-1	-0.5	-0.5	-0.5	-0.5	5	5	5	5	5		後防炎可	○			
16	E7017・7018	4,500	3,000	150	42.1	25	ポリエステル100%	NI-1	-1.0	-1.0	-1.0	-0.5	5	4-5	4-5	4-5	4-5		後防炎可	○			
18	E7019・7020	4,800	3,240	148	29.4	24.7	ポリエステル100%	NI-1	-0.5	-0.5	-0.5	-0.5	4	4-5	4-5	4-5	5		○	○			
20	E7021・7022	3,600	2,400	150	26.4	15	ポリエステル100%	NI-1	-0.5	-0.5	-0.5	-0.5	4	5	5	4-5	5			○			
22	E7023・7024	4,200	2,800	150	20.1	15	ポリエステル100%	NI-1	-0.5	-0.5	-0.5	-0.5	4	5	5	4-5	5		○	○			
24	E7025	3,600	2,360	152	72	–	ポリエステル100%	NI-1	-0.5	-1.0	-0.5	-0.5	5以上	5	5	5	5		後防炎可	○			
25	E7026・7027	3,600	2,400	150	0.9	10	ポリエステル100%	NI-1	-0.5	-0.5	-0.5	-0.5	4-5	5	5	5	5			○			
26	E7028~7030	5,100	3,400	150	25.7	25	ポリエステル100%	NI-1	-0.5	-1.0	-0.5	-0.5	5	4-5	5	4-5	4-5			○			
28	E7031・7032	5,400	3,500	154	129.8	–	ポリエステル100%	NI-1	-0.5	-0.5	-0.5	-0.5	5	5	5	4-5	5			○			
30	E7033・7034	5,200	3,510	148	25.8	14.8	ポリエステル100%	NI-1	-0.5	-0.5	-0.5	-0.5	4以上	5	5	5	5		後防炎可	○			
31	E7035	4,800	3,200	150	60.9	150	ポリエステル100%	NI-1	-0.5	-0.5	0.5	-0.5	5以上	4-5	4-5	4-5	5		後防炎可	○			
32	E7036・7037	6,300	4,200	150	34.5	25	ポリエステル100%	NI-1	-0.5	-0.5	-0.5	-0.5	5以上	5	5	4-5	5		○	○			
Live Natural																							
36	E7038~7040	3,700	2,430	152	26.3	25.3	ポリエステル100%	NI-1	-0.5	-0.5	-0.5	-1.0	5	4-5	4-5	4-5	4-5		後防炎可	○			
38	E7041~7044	4,400	2,910	151	38.4	15.1	ポリエステル100%	NI-1	-0.5	-1.0	-0.5	-1.0	5	4-5	4-5	4-5	4-5		後防炎可	○			
40	E7045・7046	4,900	3,260	150	59	75	綿100%	NF-6	-0.5	-1.0	-1.0	-0.5	5未満	4-5	4-5	5	5		後防炎可	○			
42	E7047~7049	3,900	2,540	153	21.3	8.5	ポリエステル100%	NI-1	-0.5	-0.5	-0.5	-0.5	5	4-5	4-5	4-5	4-5		後防炎可	○			
44	E7050・7051	2,900	1,890	153	40.7	25.5	ポリエステル100%	NI-1	-1.0	-1.0	-0.5	-1.0	5	4-5	4-5	4-5	4-5		後防炎可	○			

セ・ラ・ヴィ edit.6 商品リスト

携帯サイトは
こちらから

※防炎性能番号については http://www.aswan.co.jp/i/boensearch.phpでご確認ください。

見本帳掲載頁	発注コード	価格(円/m)	価格(円/m²)	生地巾(cm)	柄リピート たて(cm)	柄リピート よこ(cm)	組成	取扱い表示記号	寸法変化率(%) たて	寸法変化率(%) たて ドライ	寸法変化率(%) よこ	寸法変化率(%) よこ ドライ	耐光堅牢度(級)	洗濯堅牢度(級) 変退色	洗濯堅牢度(級) 変退色 ドライ	洗濯堅牢度(級) 汚染	洗濯堅牢度(級) 汚染 ドライ	ヨコ使い	防炎	ウォッシャブル	遮光	ミラーカーテン	遮熱
46	E7052・7053	3,500	2,250	155	–	51.7	ポリエステル100%	NI-1	-0.5	-0.5	-0.5	-0.5	5	4-5	4-5	4-5	4-5		後防炎可	○			
48	E7054	4,200	2,800	150	60.5	50	ポリエステル100%	NI-1	-1.0	-0.5	0.5	-0.5	4-5	5	5	5	5		○	○			
50	E7055・7056	3,600	2,410	149	26.4	12.4	ポリエステル100%	NI-1	-0.5	-0.5	-1.0	-0.5	5以上	4-5	5	4-5	4-5		後防炎可	○			
52	E7057・7058	3,300	2,200	150	–	–	たて:ポリエステル100% よこ:ポリエステル60% アクリル21% 綿19%	NF-5	-1.5	-0.5	-0.5	0.5	4-5	4-5	4-5	5	5			○			
53	E7059・7060	4,300	2,880	149	20.1	–	たて:ポリエステル100% よこ:アクリル40% 綿35% ポリエステル25%	NG-1	-1.5	-0.5	-0.5	-0.5	5以上	4-5	5	5	5						
54	E7061	3,600	2,350	153	61	–	たて:ポリエステル100% よこ:ポリエステル52% アクリル24% 綿24%	NF-5	-1.5	-0.5	-0.5	-0.5	4-5	4-5	4-5	5	5			○			
56	E7062	3,600	2,380	151	59.8	–	たて:ポリエステル100% よこ:綿40% ポリエステル33% アクリル27%	NG-1	-1.5	-0.5	-0.5	-0.5	4	4-5	5	5	5						
57	E7063	3,700	2,460	150	–	12.5	たて:ポリエステル99% アクリル0.6% ナイロン0.4% よこ:ポリエステル100%	NF-5	-0.5	-0.5	-0.5	-0.5	5	5	5	5	5			○			

Make Elegance

60	E7064・7065	3,700	2,460	150	38.4	25	ポリエステル100%	NI-1	-0.5	-0.5	-0.5	-0.5	4-5	5	5	5	5		後防炎可	○			
62	E7066~7068	5,200	3,510	148	32.2	14.8	ポリエステル100%	NI-1	-0.5	-0.5	-0.5	-0.5	4以上	5	5	5	5		後防炎可	○			
64	E7069・7070	3,900	2,610	149	32.5	24.9	ポリエステル100%	NI-1	-0.5	0.5	-0.5	-0.5	5	4-5	4-5	4-5	4-5		後防炎可	○			
65	E7071・7072	7,200	4,670	154	35.5	51.3	ポリエステル100%	NI-1	-0.5	-0.5	-0.5	-0.5	4	4-5	5	5	5		後防炎可	○			
66	E7073・7074	5,000	3,370	148	10	24.7	ポリエステル100%	NI-1	-0.5	-0.5	-0.5	-0.5	4	5	5	5	5		○	○			
68	E7075・7076	4,600	3,060	150	21.6	25	ポリエステル100%	NI-1	-1.0	-0.5	-0.5	-1.0	5以上	4-5	5	5	5		後防炎可	○			
70	E7077・7078	5,900	3,930	150	41.8	25	ポリエステル100%	NI-1	-0.5	-0.5	0.5	-0.5	4	5	5	5	5		後防炎可	○			
71	E7079・7080	4,800	4,800	100	37.4	25	ポリエステル100%	NI-1	-0.5	-0.5	-0.5	-0.5	4	5	5	5	5		後防炎可	○			
72	E7081	5,800	3,860	150	37	25	たて:アクリル60% ポリエステル40% よこ:ポリエステル100%	NF-5	-0.5	-0.5	-0.5	-0.5	5	4-5	4-5	4-5	4			○			
73	E7082・7083	7,400	4,900	151	31.5	50.5	ポリエステル100%	NI-1	-0.5	-0.5	-0.5	-0.5	4	4-5	5	5	5		後防炎可	○			
74	E7084	4,900	3,260	150	60	25	ポリエステル100%	NI-1	-0.5	-1.0	-0.5	-0.5	5	5	5	5	5		後防炎可	○			
75	E7085	4,900	3,260	150	61	50	ポリエステル100%	NI-1	-0.5	-0.5	-0.5	-0.5	4-5	5	5	5	5		後防炎可	○			
76	E7086・7087	4,800	4,800	100	34.3	25	たて:ポリエステル100% よこ:ポリエステル65% アクリル35%	NF-5	-0.5	-0.5	-0.5	-0.5	4-5	5	5	5	5			○			

セ・ラ・ヴィ edit.6 商品リスト

携帯サイトは
こちらから

※防炎性能番号については http://www.aswan.co.jp/i/boensearch.phpでご確認ください。

見本帳掲載頁	発注コード	価格(円/m)	価格(円/m²)	生地巾(cm)	柄リピート たて(cm)	柄リピート よこ(cm)	組成	取扱い表示記号	寸法変化率(%) たて	たて ドライ	よこ	よこ ドライ	耐光堅牢度(級)	洗濯堅牢度(級) 変退色	変退色 ドライ	汚染	汚染 ドライ	ヨコ使い	防炎	ウォッシャブル	遮光	ミラーカーテン	遮熱
Plain																							
78	E7088~7095	3,400	2,420	140	–	–	ポリエステル100%	NI-1	-1.0	-0.5	-0.5	-1.0	4	4-5	5	4-5	5		後防炎可	○			
80	E7096~7105	3,600	2,400	150	–	–	ポリエステル100%	NI-1	-1.0	-1.0	-1.0	-1.0	4	4-5	5	4-5	4-5		○	○			
81	E7106~7113	2,400	1,600	150	–	–	ポリエステル100%	NI-1	-0.5	-0.5	-1.0	-0.5	5	5	5	5	5		○	○			
Enjoy Casual																							
84	E7114~7116	4,200	2,800	150	59	50	綿100%	NF-6	-0.5	-0.5	-0.5	0.5	5未満	4-5	4-5	5	5		後防炎可	○			
86	E7117~7119	4,200	2,800	150	62.5	50	ポリエステル100%	NI-1	-0.5	-0.5	-0.5	-0.5	5以上	5	5	4-5	5		後防炎可	○			
87	E7120	4,400	2,870	153	37.5	12.8	たて:ポリエステル100% よこ:アクリル100%	NF-5	-0.5	-0.5	0.5	-0.5	4	4-5	4-5	4-5	4-5			○			
88	E7121・7122	4,200	2,800	150	60	75	ポリエステル100%	NI-1	-0.5	-0.5	-0.5	-0.5	4-5	5	5	4-5	5		後防炎可	○			
89	E7123・7124	4,200	2,800	150	60.9	50	ポリエステル100%	NI-1	-1.0	-0.5	0.5	-0.5	5以上	4-5	4-5	4-5	5			○			
90	E7125・7126	3,600	2,360	152	44.7	–	たて:ポリエステル100% よこ:ポリエステル98% アクリル1% ナイロン1%	NF-5	-0.5	-0.5	0.5	0.5	4-5	4-5	4-5	5	5			○			
91	E7127・7128	3,300	2,200	150	32.3	15	ポリエステル100%	NI-1	-0.5	-0.5	-0.5	0.5	5以上	5	5	5	5			○			
92	E7129	4,600	3,060	150	25.7	25	たて:ポリエステル100% よこ:綿48% アクリル29% ポリエステル23%	NG-1	-2.5	-0.5	-0.5	-0.5	5	5	5	5	5						
93	E7130	4,600	3,060	150	35.4	25	たて:ポリエステル100% よこ:綿48% アクリル29% ポリエステル23%	NG-1	-1.5	-0.5	-0.5	-0.5	4	5	5	5	5						
94	E7131・7132	4,200	2,760	152	37.8	25.3	ポリエステル100%	NI-1	-1.0	-1.0	-0.5	-1.0	5以上	4-5	5	5	5		後防炎可	○			
95	E7133	3,300	2,180	151	6.7	8.4	ポリエステル100%	NI-1	-1.0	1.0	-0.5	-0.5	5以上	5	5	5	5		後防炎可	○			
96	E7134	4,200	2,800	150	59	50	綿100%	NF-6	-0.5	-0.5	-0.5	-0.5	5	4-5	4-5	5	5		後防炎可	○			
Shakou																							
98	E7135~7142	3,500	2,330	150	–	–	ポリエステル100%	NI-1	-1.0	-0.5	-0.5	-0.5	4	4-5	4-5	4-5	4-5		後防炎可	○	1・2級		
100	E7143~7146	3,600	2,400	150	2	–	ポリエステル100%	NI-1	-0.5	-1.0	0.5	-0.5	4-5	4	4-5	4-5	5		後防炎可	○	2・3級		
102	E7147~7149	3,600	2,360	152	–	–	ポリエステル100%	NI-1	-0.5	-0.5	-0.5	-0.5	4-5	5	5	4	4-5		後防炎可	○	1・2級		
103	E7150~7152	5,000	3,280	152	–	–	ポリエステル100%	NI-1	-0.5	-0.5	-0.5	-0.5	4	4-5	5	4-5	5		後防炎可	○	1・2・3級		
104	E7153~7155	4,800	3,200	150	–	–	ポリエステル100%	NI-1	-0.5	-0.5	-0.5	-0.5	5	5	5	4-5	5		○	○	3級		

セ・ラ・ヴィ edit.6 商品リスト

携帯サイトは
こちらから

※防炎性能番号については http://www.aswan.co.jp/i/boensearch.phpでご確認ください。

見本帳掲載頁	発注コード	価格(円/m)	価格(円/m²)	生地巾(cm)	柄リピート たて(cm)	柄リピート よこ(cm)	組成	取扱い表示記号	寸法変化率(%) たて	寸法変化率(%) たて ドライ	寸法変化率(%) よこ	寸法変化率(%) よこ ドライ	耐光堅牢度(級)	洗濯堅牢度(級) 変退色	洗濯堅牢度(級) 変退色 ドライ	洗濯堅牢度(級) 汚染	洗濯堅牢度(級) 汚染 ドライ	ヨコ使い	防炎	ウォッシャブル	遮光	ミラーカーテン	遮熱
105	E7156~7159	4,500	3,000	150	–	–	ポリエステル100%	NI-1	-1.0	-0.5	-0.5	-0.5	4	5	5	4	4-5		○	○	2級		
106	E7160~7162	4,900	3,260	150	–	–	ポリエステル100%	NI-1	-1.0	-0.5	-0.5	-0.5	4-5	5	5	4-5	5		○	○	1級		
108	E7163~7166	5,000	3,330	150	14.3	–	ポリエステル100%	NI-1	-0.5	-0.5	-0.5	-0.5	4-5	4-5	5	5	5		○	○	1･2･3級		
110	E7167・7168	4,800	3,260	147	9.8	9.8	ポリエステル100%	NI-1	1.0	-0.5	-0.5	-0.5	5	5	5	4	5		○	○	1級		
111	E7169~7171	4,900	3,260	150	48	–	ポリエステル100%	NI-1	-0.5	-0.5	-0.5	-0.5	4	5	5	4-5	5		○	○	2･3級		
112	E7172・7173	5,400	3,570	151	18.3	13.8	ポリエステル100%	NI-1	-0.5	-1.0	-0.5	-0.5	4	4-5	4-5	4-5	5		○	○	2級		
113	E7174・7175	4,800	3,240	148	14.3	9.9	ポリエステル100%	NI-1	-0.5	-0.5	-0.5	-0.5	4	5	5	4-5	5		○	○	2･3級		
114	E7176~7178	4,900	3,260	150	39.5	30	ポリエステル100%	NI-1	-1.0	-1.0	-0.5	-0.5	4	5	5	4-5	4-5		後防炎可	○	2･3級		
116	E7179~7182	4,800	3,110	154	14.9	14	ポリエステル100%	NI-1	-1.0	-0.5	-0.5	-0.5	4	5	5	5	5		○	○	2級		
117	E7183・7184	3,600	2,440	147	15.5	9.8	ポリエステル100%	NI-1	-0.5	-0.5	-0.5	-0.5	4-5	5	5	5	5		後防炎可	○	3級		
118	E7185・7186	4,600	3,170	145	14.8	14.5	ポリエステル100%	NI-1	-1.0	-0.5	-0.5	-1.0	4	4-5	5	5	4-5		○	○	2･3級		
119	E7187・7188	4,200	2,800	150	1.4	10	ポリエステル100%	NI-1	-0.5	-0.5	-0.5	-0.5	4	5	5	4-5	5		○	○	2･3級		
120	E7189・7190	4,600	3,060	150	64	50	ポリエステル100%	NI-1	-0.5	-0.5	0.5	-0.5	5	4-5	4-5	4-5	4-5		後防炎可	○	2級		
122	E7191・7192	4,300	2,860	150	60.9	75	ポリエステル100%	NI-1	-0.5	-0.5	0.5	0.5	5以上	4-5	4-5	4-5	5		後防炎可	○	2級		
124	E7193・7194	3,800	2,530	150	61	75	ポリエステル100%	NI-1	-0.5	-1.0	-0.5	-0.5	4以上	5	5	4-5	5			○	1･2級		
126	E7195・7196	4,300	2,860	150	60.9	75	ポリエステル100%	NI-1	-0.5	-0.5	0.5	-0.5	5未満	4-5	4-5	5	5		後防炎可	○	2級		
128	E7197・7198	3,600	2,400	150	61	50	ポリエステル100%	NI-1	-0.5	-1.0	-0.5	-0.5	4以上	5	5	4-5	5			○	2級		
129	E7199・7200	3,800	2,530	150	61	50	ポリエステル100%	NI-1	-0.5	-1.0	-0.5	-0.5	4以上	5	5	4-5	5			○	2級		
130	E7201~7203	2,400	1,600	150	–	–	ポリエステル100%	NI-1	-0.5	-0.5	-0.5	-0.5	4	5	5	4-5	5		○	○	1･3級		

Transparent

134	E7204・7205	3,500	2,330	150	60.5	75	ポリエステル100%	NI-1	-0.5	-0.5	-0.5	-0.5	4-5	4-5	4-5	4-5	4-5		後防炎可	○			
136	E7206	5,100	3,400	150	58	75	ポリエステル100%	NI-1	-0.5	-0.5	-0.5	-0.5	4	5	5	5	5		後防炎可	○			

セ・ラ・ヴィ edit.6 商品リスト

携帯サイトは
こちらから

※防炎性能番号については http://www.aswan.co.jp/i/boensearch.phpでご確認ください。

見本帳掲載頁	発注コード	価格(円/m)	価格(円/m²)	生地巾(cm)	柄リピート たて(cm)	柄リピート よこ(cm)	組成	取扱い表示記号	寸法変化率(%) たて	寸法変化率(%) たて ドライ	寸法変化率(%) よこ	寸法変化率(%) よこ ドライ	耐光堅牢度(級)	洗濯堅牢度(級) 変退色	洗濯堅牢度(級) 変退色 ドライ	洗濯堅牢度(級) 汚染	洗濯堅牢度(級) 汚染 ドライ	ヨコ使い	防炎	ウォッシャブル	遮光	ミラーカーテン	遮熱
137	E7207	5,500	3,660	150	58.5	50	たて:ポリエステル100% よこ:レーヨン86% ポリエステル13% 麻1%	NI-1	-0.5	-0.5	-0.5	-0.5	5以上	5	5	5	5			○			
138	E7208・7209	5,200	3,460	150	58	50	ポリエステル100%	NI-1	-0.5	-0.5	-1.0	-0.5	5以上	5	5	5	5		○	○			
140	E7210	4,200	2,800	150	60.9	75	ポリエステル100%	NI-1	-0.5	-0.5	-0.5	-0.5	5	4-5	4-5	4-5	5		○	○			
141	E7211	5,300	3,530	150	72	75	ポリエステル100%	NI-1	-0.5	-0.5	-1.0	-0.5	4-5	5	5	5	5		○	○			
142	E7212	5,100	3,400	150	72	75	ポリエステル100%	NI-1	-0.5	-0.5	-0.5	-0.5	5以上	5	5	5	5		○	○			
143	E7213・7214	5,400	3,600	150	61.5	75	たて:ポリエステル100% よこ:ポリエステル21% レーヨン79%	NI-1	-0.5	-0.5	-0.5	-0.5	5以上	5	5	4-5	5			○			
144	E7215	5,600	3,730	150	73	75	たて:ポリエステル100% よこ:レーヨン86% ポリエステル13% 麻1%	NI-1	-0.5	-0.5	-0.5	-0.5	5以上	5	5	5	5			○			
145	E7216	6,000	4,100	146	49.5	36.5	ポリエステル100%	NI-1	-0.5	-0.5	-0.5	-0.5	4-5	5	5	5	5		○	○			

Embroidery

146	E7217	14,200	4,960	286	全巾	8.2	ポリエステル100%(刺繍糸を含む)	NI-1	-0.5	-0.5	-0.5	-0.5	5	4-5	4-5	4-5	5	○	後防炎可	○			
147	E7218	12,600	4,500	280	全巾	15.5	ポリエステル100%(刺繍糸を含む)	NF-5	-0.5	0.5	-0.5	-0.5	5	4-5	5	5	5	○	後防炎可	○			
148	E7219	10,400	3,630	286	全巾	16.2	ポリエステル100%(刺繍糸を含む)	NI-1	-0.5	-0.5	-0.5	-0.5	5	4-5	4-5	4-5	5	○	後防炎可	○			
149	E7220	7,500	2,620	286	全巾	16.3	ポリエステル100%(刺繍糸を含む)	NI-1	0.5	0.5	0.5	0.5	5	4-5	4-5	5	5	○	後防炎可	○			
149	E7221	9,300	3,250	286	全巾	10.8	ポリエステル100%(刺繍糸を含む)	NI-1	0.5	0.5	0.5	0.5	5	4-5	4-5	5	5	○	後防炎可	○			

Lace & Voile

150	E7222~7225	3,000	2,000	150	–	–	ポリエステル100%	NI-1	-0.5	-0.5	-0.5	-0.5	4	4-5	5	4-5	5		後防炎可	○			
151	E7226	4,400	3,010	146	–	–	ポリエステル100%	NE-2	-0.5	-0.5	0.5	-0.5	5以上	5	5	5	5		○	○			
152	E7227	4,400	2,870	153	5.4	–	たて:ポリエステル100% よこ:ポリエステル94% アクリル4% ナイロン2%	NI-1	-0.5	-0.5	-0.5	-0.5	4-5	5	5	5	5		後防炎可	○			
152	E7228	6,500	2,160	300	–	–	ポリエステル100%	NI-1	-0.5	-0.5	-0.5	-0.5	5以上	4-5	5	5	5	○	○	○			
153	E7229・7230	5,000	1,660	300	–	–	ポリエステル100%	NI-1	-0.5	-0.5	-0.5	-0.5	5以上	5	5	5	5	○	○	○			
153	E7231・7232M	2,000	1,000	200	–	–	ポリエステル100%	NI-1	-0.5	-0.5	-0.5	-1.0	5	5	5	5	5	○		○			
153	E7231・7232L	3,000	1,000	300	–	–	ポリエステル100%	NI-1	-0.5	-0.5	-0.5	-1.0	5	5	5	5	5	○		○			
154	E7233・7234	2,500	1,670	149	–	9.9	ポリエステル100%	NI-1	-0.5	-0.5	-0.5	-0.5	5以上	4-5	4-5	5	5		○	○			

セ・ラ・ヴィ edit.6 商品リスト

携帯サイトは
こちらから

※防炎性能番号については http://www.aswan.co.jp/i/boensearch.phpでご確認ください。

見本帳掲載頁	発注コード	価格(円/m)	価格(円/m²)	生地巾(cm)	柄リピート たて(cm)	柄リピート よこ(cm)	組成	取扱い表示記号	寸法変化率(%) たて	寸法変化率(%) たて ドライ	寸法変化率(%) よこ	寸法変化率(%) よこ ドライ	耐光堅牢度(級)	洗濯堅牢度(級) 変退色	洗濯堅牢度(級) 変退色 ドライ	洗濯堅牢度(級) 汚染	洗濯堅牢度(級) 汚染 ドライ	ヨコ使い	防炎	ウォッシャブル	遮光	ミラーカーテン	遮熱
155	E7235・7236	2,300	1,550	148	4.4	7.1	ポリエステル100%	NE-2	-0.5	-0.5	-0.5	-0.5	5以上	5	5	5	5		○	○			
156	E7237	900	900	100	–	–	ポリエステル100%	NI-1	-1.0	-1.0	-1.0	-1.0	5以上	5	5	5	5			○			
156	E7238	900	900	100	–	–	ポリエステル100%	NI-1	-1.0	-1.0	-2.0	-1.0	5以上	5	5	5	5			○			

High Spec Lace

158	E7239	2,800	1,860	150	–	–	ポリエステル100%	NE-2	-0.5	-0.5	-0.5	-0.5	5	5	5	5	5		○	○			
159	E7240	3,400	2,260	150	–	–	ポリエステル100%	NI-1	-0.5	-0.5	-0.5	-0.5	5	5	5	5	5		○	○			○
161	E7241	2,600	1,740	149	–	5.5	ポリエステル100%	NI-1	-0.5	-0.5	-0.5	-0.5	5以上	5	5	5	5		○	○			
162	E7242	3,200	2,130	150	–	–	ポリエステル100%	NI-1	-0.5	-0.5	-0.5	-0.5	4	4-5	5	5	5		○	○			○
163	E7243	3,900	2,600	150	64	50	ポリエステル100%	NI-1	-0.5	-0.5	-0.5	-0.5	4-5	5	5	5	5			○			○
163	E7244	5,900	1,960	300	–	–	ポリエステル100%	NI-1	-0.5	-0.5	-0.5	-0.5	5	5	5	5	5	○	○	○			○
164	E7245	5,300	1,760	300	–	–	ポリエステル100%	NI-1	-0.5	-0.5	-0.5	-0.5	4-5	5	5	5	5	○	○	○			○
165	E7246	3,500	2,330	150	31.4	–	ポリエステル100%	NI-1	0.5	-0.5	0.5	-0.5	5	4-5	4-5	5	5		○	○			
166	E7247	2,300	1,540	149	–	7.1	地糸:ポリエステル100% 柄糸:ポリエステル93% 分類外繊維(和紙)7%	NE-2	-1.0	-1.0	-1.0	-1.0	5以上	4-5	5	5	5		後防炎可	○		○	○
166	E7248	2,300	1,540	149	–	7.1	地糸:ポリエステル100% 柄糸:ポリエステル92% 分類外繊維(和紙)8%	NE-2	-1.0	-1.0	-1.0	-1.0	5以上	4-5	5	5	5		後防炎可	○		○	○
167	E7249	2,200	1,450	151	–	–	ポリエステル100%	NE-2	-0.5	-1.0	-0.5	-0.5	4-5	5	5	5	5		後防炎可	○			
168	E7250	2,600	1,730	150	–	4.8	ポリエステル100%	NE-2	0.5	-0.5	-0.5	-0.5	5	4-5	4-5	5	5		○	○		○	○
169	E7251	2,900	1,930	150	21.5	25	ポリエステル100%	NE-2	-0.5	-0.5	-0.5	-1.0	4以上	4	5	5	5		○	○		○	○
169	E7252	2,900	1,930	150	–	6.8	ポリエステル100%	NE-2	-0.5	-0.5	-1.0	-1.0	4以上	4-5	5	5	5		○	○		○	○
170	E7253	3,200	2,130	150	–	–	ポリエステル100%	NE-2	0.5	-0.5	-0.5	-0.5	5	5	5	5	5		○	○			○
171	E7254	3,200	2,140	149	–	8.3	ポリエステル100%	NE-2	0.5	-0.5	0.5	-0.5	5	5	5	5	5		○	○			○
172	E7255	1,700	1,700	100	6.3	–	地糸:ポリエステル100% 柄糸:ポリエステル95% アクリル3% ナイロン2%	NE-2	-0.5	-1.0	-0.5	-1.0	4以上	4-5	4-5	5	5		○	○		○	○
173	E7256	2,900	1,970	147	–	–	ポリエステル100%	NI-1	-0.5	-0.5	-0.5	-1.0	5以上	5	5	5	5		○	○		○	○
173	E7257	2,700	1,800	150	–	–	地糸:ポリエステル100% 柄糸:ポリエステル55% アクリル系45%	NF-5	-0.5	-0.5	-0.5	-1.0	5	4-5	5	5	5		○	○		○	○

セ・ラ・ヴィ edit.6 商品リスト

携帯サイトは
こちらから

※防炎性能番号については http://www.aswan.co.jp/i/boensearch.phpでご確認ください。

見本帳掲載頁	発注コード	価格(円/m)	価格(円/m²)	生地巾(cm)	柄リピート		組成	取扱い表示記号	寸法変化率(%)				耐光堅牢度(級)	洗濯堅牢度(級)				ヨコ使い	防炎	ウォッシャブル	遮光	ミラーカーテン	遮熱
					たて(cm)	よこ(cm)			たて	ドライ	よこ	ドライ		変退色	ドライ	汚染	ドライ						
174	E7258	2,300	2,300	100	17.3	8.3	地糸:ポリエステル82% 綿18% 柄糸:ポリエステル100%	NG-1	-0.5	-0.5	-0.5	-0.5	4	5	5	5	5					○	○
174	E7259・7260	1,900	1,900	100	–	–	ポリエステル100%	NI-1	-0.5	-0.5	-0.5	-0.5	4以上	5	5	5	5			○		○	○
175	E7261	1,500	1,500	100	–	8.5	ポリエステル100%	NI-1	-0.5	-0.5	-1.0	-1.0	5以上	5	5	5	5			○		○	○
175	E7262	1,200	1,200	100	–	5.5	ポリエステル100%	NI-1	-0.5	-0.5	-0.5	-0.5	5以上	5	5	5	5			○		○	○
176	E7263	6,000	2,000	300	全巾	34	ポリエステル100%	NE-2	-1.0	-1.5	-0.5	-0.5	4	4-5	5	5	5	○	○	○		○	○
177	E7264	3,200	2,130	150	62.5	75	ポリエステル100%	NE-2	-0.5	-1.0	-0.5	-1.0	4	4-5	4-5	5	5		○	○		○	○
177	E7265	3,000	2,000	150	61.5	50	ポリエステル100%	NE-2	-0.5	-0.5	-0.5	-0.5	4-5	4-5	4-5	5	5		○	○		○	○
178	E7266・7267	3,000	2,040	147	10.7	9.8	ポリエステル100%	NE-2	-0.5	0.5	-0.5	-1.0	4	4-5	5	4-5	5		○	○		○	○
178	E7268	2,400	1,600	150	–	–	ポリエステル100%	NI-1	-0.5	-0.5	-0.5	-0.5	5	5	5	5	5		○	○		○	○
179	E7269・7270	2,600	1,730	150	62	75	ポリエステル100%	NE-2	-0.5	-0.5	-1.0	-1.0	4以上	4-5	5	4-5	4-5		○	○		○	○
180	E7271	1,900	1,900	100	2.5	2.2	ポリエステル100%	NI-1	-0.5	-0.5	-0.5	-0.5	4以上	5	5	5	5		○	○		○	○
180	E7272	1,900	1,900	100	–	3.3	ポリエステル100%	NI-1	-0.5	-0.5	-0.5	-0.5	4以上	5	5	5	5		○	○		○	○
181	E7273	1,600	1,600	100	–	2.5	ポリエステル100%	NI-1	-0.5	-0.5	-0.5	-1.0	5以上	5	5	5	5		○	○		○	○
181	E7274	1,400	1,400	100	1.5	7.5	ポリエステル100%	NI-1	-1.0	-1.0	-2.0	-1.0	5以上	5	5	5	5			○		○	○
182	E7275	1,800	1,800	100	–	–	ポリエステル100%	NI-1	-0.5	-0.5	-0.5	0.5	4	5	4-5	5	5		○	○		○	○
182	E7276	1,400	940	148	–	–	ポリエステル100%	NE-2	0.5	-0.5	-0.5	-0.5	5以上	4-5	5	5	5		○	○		○	○
183	E7277	1,600	1,060	150	–	–	ポリエステル100%	NE-2	-0.5	-1.0	-0.5	-0.5	4	5	5	5	5		○	○		○	○
183	E7278	1,100	1,100	100	–	–	ポリエステル100%	NI-1	-0.5	-1.0	-1.0	-1.0	5以上	5	5	5	5			○		○	○

セ・ラ・ヴィ edit.6 商品リスト

アクセサリー（トリム）

見本帳掲載頁	品　名	商品コード	色　　番	価格（円/m）	サイズ（cm）	組　成	取扱い表示記号	寸法変化率（%）				耐　光堅牢度（級）	洗濯堅牢度（級）				ウォッシャブル
								たて	ドライ	よこ	ドライ		変退色	ドライ	汚染	ドライ	
198	プトラ	AR1024	01・03	1,200	3.4	ポリエステル100%	NE-2	-1.0	-1.0	0.0	0.0	5	4-5	4-5	5	5	○
198	シュケル	AR1040	01	1,200	3.5	ポリエステル100%	NE-2	-0.5	-1.0	0.0	0.0	5	4-5	5	5	5	○
198	シャルム	AR1001	01	1,200	3.5	ポリエステル100%	NE-2	-0.5	-1.0	0.0	0.0	4	4-5	4-5	5	5	○
198	アゼリアロン	AR1053	05	5,000	30.5	ポリエステル100%	NE-2	-1.0	-0.5	-0.5	-1.0	5以上	5	5	5	5	○
198	カリラロン	AR1051	01・03・05	5,000	31	ポリエステル100%	NE-2	-1.0	-0.5	-0.5	-1.0	5以上	5	5	5	5	○
198	アゼリアミディ	AR1054	03	3,000	19.5	ポリエステル100%	NE-2	-1.0	-0.5	-0.5	-1.0	5以上	5	5	5	5	○
198	エラルドミディ	AR1048	03	3,000	24	ポリエステル100%	NE-2	-1.0	-0.5	-0.5	-1.0	5以上	5	5	5	5	○
198	イーレミディ	AR1046	03	3,000	22.5	ポリエステル100%	NE-2	-1.0	-0.5	-0.5	-1.0	5以上	5	5	5	5	○

アクセサリー（タッセル）

見本帳掲載頁	品　名	商品コード	色　　番	価格（円/本）	組　成
199	バーダン	AR3057	05・11・21・41	3,200	本体/ポリエステル65%・綿30%・レーヨン5% 装飾部分/ポリエステル85%・綿13%・レーヨン2%
			09		本体/ポリエステル60%・綿35%・レーヨン5% 装飾部分/ポリエステル80%・綿15%・レーヨン5%
199	クリスタ	AR3053	05・55・65・85・95	2,500	ポリスチレン52%・ポリエステル38%・綿10%
199	クラーラ	AR3056	03・11・67	3,700	ポリスチレン64%・ポリエステル30%・綿6%
199	クリスティーネ	AR3055	85・91	4,700	ポリスチレン49%・ポリエステル40%・綿11%

防炎とその表示について

消防法とは、国民の日常生活において、火災から人命と財産を守る法律ですが、昭和44年4月1日より、高層建築物(高さ31mを越える建築物)、地下街および不特定多数の人々が集る建築物、避難能力の劣る人々を収容している建物などに使用する物品(カーテン、緞帳など)は、法令で防炎性能を有するよう義務づけられています。

●防炎防火対象物とは　(防炎物品を使用しなければならないところ)

1. 消防法第8条の3で指定されたもの
   高層建築物(高さ31mを超える建築物)、地下街
2. 消防法施行令第4条の3で指定されたもの

(1)	イ　劇場、映画館、演芸場又は観覧場 ロ　公会堂又は集会場
(2)	イ　キャバレー、カフェー、ナイトクラブその他これらに類するもの ロ　遊技場又はダンスホール ハ　風俗営業等の規制及び業務の適正化等に関する法律(昭和23年法律第122号)第2条第5項に規定する性風俗関連特殊営業を営む店舗(二並びに(1)項イ、(4)項、(5)項イ及び(9)項イに掲げる防火対象物の用途に供されているものを除く。)その他これに類するものとして総務省令で定めるもの ニ　カラオケボックスその他遊興のための設備又は物品を個室(これに類する施設を含む。)において客に利用させる役務を提供する業務を営む店舗で総務省令で定めるもの
(3)	イ　待合、料理店その他これらに類するもの ロ　飲食店
(4)	百貨店、マーケットその他の物品販売業を営む店舗又は展示場
(5)	イ　旅館、ホテル、宿泊所その他これらに類するもの
(6)	イ　病院、診療所又は助産所 ロ　次に掲げる防火対象物 (1) 老人短期入所施設、養護老人ホーム、特別養護老人ホーム、軽費老人ホーム(介護保険法(平成9年法律第123号)第7条第1項に規定する要介護状態区分が避難が困難な状態を示すものとして総務省令で定める区分に該当する者(以下「避難が困難な要介護者」という。)を主として入居させるものに限る。)、有料老人ホーム(避難が困難な要介護者を主として入居させるものに限る。)、介護老人保健施設、老人福祉法(昭和38年法律第133号)第5条の2第4項に規定する老人短期入所事業を行う施設、同条第5項に規定する小規模多機能型居宅介護事業を行う施設(避難が困難な要介護者を主として宿泊させるものに限る。)、同条第6項に規定する認知症対応型老人共同生活援助事業を行う施設その他これらに類するものとして総務省令で定めるもの (2) 救護施設 (3) 乳児院 (4) 障害児入所施設 (5) 障害者支援施設(障害者の日常生活及び社会生活を総合的に支援するための法律(平成17年法律第123号)第4条第1項に規定する障害者又は同条第2項に規定する障害児であつて、同条第4項に規定する障害支援区分が避難が困難な状態を示すものとして総務省令で定める区分に該当する者(以下「避難が困難な障害者等」という。)を主として入所させるものに限る。)又は同法第5条第8項に規定する短期入所若しくは同条第15項に規定する共同生活援助を行う施設(避難が困難な障害者等を主として入所させるものに限る。ハ(5)において「短期入所等施設」という。) ハ　次に掲げる防火対象物 (1) 老人デイサービスセンター、軽費老人ホーム(ロ(1)に掲げるものを除く。)、老人福祉センター、老人介護支援センター、有料老人ホーム(ロ(1)に掲げるものを除く。)、老人福祉法第5条の2第3項に規定する老人デイサービス事業を行う施設、同条第5項に規定する小規模多機能型居宅介護事業を行う施設(ロ(1)に掲げるものを除く。)その他これらに類するものとして総務省令で定めるもの (2) 更生施設 (3) 助産施設、保育所、幼保連携型認定こども園、児童養護施設、児童自立支援施設、児童家庭支援センター、児童福祉法(昭和22年法律第164号)第6条の3第7項に規定する一時預かり事業又は同条第9項に規定する家庭的保育事業を行う施設その他これらに類するものとして総務省令で定めるもの (4) 児童発達支援センター、情緒障害児短期治療施設又は児童福祉法第6条の2の2第2項に規定する児童発達支援若しくは同条第4項に規定する放課後等デイサービスを行う施設(児童発達支援センターを除く。) (5) 身体障害者福祉センター、障害者支援施設(ロ(5)に掲げるものを除く。)、地域活動支援センター、福祉ホーム又は障害者の日常生活及び社会生活を総合的に支援するための法律第5条第7項に規定する生活介護、同条第8項に規定する短期入所、同条第12項に規定する自立訓練、同条第13項に規定する就労移行支援、同条第14項に規定する就労継続支援若しくは同条第15項に規定する共同生活援助を行う施設(短期入所等施設を除く。) ニ　幼稚園又は特別支援学校
(9)	イ　公衆浴場のうち、蒸気浴場、熱気浴場その他これらに類するもの
(12)	ロ　映画スタジオ又はテレビスタジオ
(16)	複合用途防火対象物で、(1)項から(4)項まで、(5)項イ、(6)項、(9)項イ又は(12)項(ロ)に掲げる防火対象物の用途に供されている部分
(16)の3	建築物の地階(16の2)項に掲げるものの各階を除く。)で連続して地下道に面して設けられたものと当該地下道とを合わせたもの((1)項から(4)項まで、(5)項イ、(6)項又は(9)項イに掲げる防火対象物の用途に供される部分が存するものに限る。)

●防炎表示とは

消防法では、防炎表示をしたものでなければ防炎物品として販売し、販売の目的で陳列することが禁止されています。この防炎表示は、防炎物品とそうでない物品とを容易に判別するために付けられるものです。防炎物品に防炎ラベルを付けることのできる者は、消防庁長官によって「登録表示者」として登録された業者に限られています。

●防炎物品の種類と防炎ラベル

	防炎物品の種類	防炎ラベルと様式	
カーテン・暗幕	水洗い洗たく及びドライクリーニングについて基準に適合するもの。 (いずれの洗たくにも防炎効果が変わらないもの)	(イ)	縫付 消防庁登録者番号 防　炎 登録確認機関名 公益財団法人　日本防炎協会
	水洗い洗たくについて基準に適合するもの。 (水洗い可。ドライクリーニングをした場合は要防炎処理)	(ロ)	縫付 消防庁登録者番号 防　炎 登録確認機関名 公益財団法人　日本防炎協会 水洗い可。ドライクリーニングをした場合は要防炎処理
	ドライクリーニングについて基準に適合するもの。 (ドライクリーニング可。水洗いをした場合は要防炎処理)	(ハ)	縫付 消防庁登録者番号 防　炎 登録確認機関名 公益財団法人　日本防炎協会 ドライクリーニング可。水洗いをした場合は要防炎処理
	前2項に掲げる防炎物品以外の防炎物品で消防庁長官が定める防炎性能に係る耐洗たく性能の基準に不適合なもの。 (洗たくをした場合は要防炎処理)	(ニ)	ちょう付 消防庁登録者番号 防　炎 登録確認機関名 公益財団法人　日本防炎協会 洗濯をした場合は要防炎処理
原反(材料)	カーテンの原反につける下げ札です。 それぞれの耐洗たく性能によって上記の4つのうち、どれかが記載されます。		下げ札又はちょう付 消防庁登録者番号 防　炎 登録確認機関名 公益財団法人　日本防炎協会 試験番号

3ツ山対応不可の仕上がり巾について

下記の生地巾商品を2巾両引きする場合、明記した仕上り巾サイズについては3ツ山対応不可となり以下のヒダスタイルとなります。

縫製種類(縫製記号)	2巾両引き ヒダスタイル
ハイグレード縫製 スタイリッシュウェーブ縫製 (SH・KH)	2ツ山

生地巾	2巾 仕上り巾
100	79～100
138	125～138
140	125～140
142	71～142
144	131～144
145	133～145
146	135～146
147	137～147

単位：cm

生地巾	2巾 仕上り巾
148	139～148
149	141～149
150	143～150
151	145～151
152	148～152
153	148～153
154	151～154
155	151～155

単位：cm

- ヨコ使い マークの付いている商品は、両引きの仕上り巾78～100cmについては2ツ山になります。
- 生地巾200cmについては価格表表示通りです。

ヨコ使い商品について

ヨコ使い生地の商品には、「ヨコ使いマーク」を表示しています。ワイドな窓でも生地の継目のないきれいな仕上りになります。

ヨコ使い

●物性表示について

ヨコ使い商品の物性表示は使用される状態、つまりヨコ使い状態でのデータを↕(上下)、↔(左右)で表記しています。
通常のタテ使い生地とは逆になりますので、ご注意ください。

［見本帳表記］
組　　成／↕○○%　↔○○%
寸法変化率／水洗い↕○○%　↔○○%　ドライ↕○○%　↔○○%
柄リピート／↕○○%　↔○○%

【ヨコ使い商品】　【タテ使い商品】

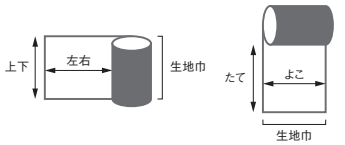

ウォッシャブル商品について

家庭の洗濯機で水洗いしても、伸縮がほとんどなく、色あせや色落ちの心配もありません。
＜(一社)日本インテリアファブリックス協会統一マーク＞

ウォッシャブル判定基準

試験項目	試験方法	基準
寸法変化率	JIS L 1930 C4M法(つり干し)洗濯、乾燥の繰り返し5回後の寸法変化率を測定する。 試験には寸法60×60以上の試験片を2枚以上使用する。	タテ±1%以内　ヨコ±2%以内
外観		外観が良好であること。
染色堅牢度	JIS L 0844 A-2号に基づき試験評価する	変退色4級以上　汚染4級以上

(注)試験は生地片で行っておりますので縫製された製品を窓に吊った状態との数値は異なる場合があります。

洗濯の際のご注意

●洗濯ネットのご使用をお薦めします。
●乾燥機の使用は縮みの原因となりますのでお避けください。

カーテンの取扱い・表示について

繊維製品などの品質表示に関して「家庭用品品質表示法」という法令があります。2016年12月 1 日より、家庭用品品質表示法が改正されました。

●組成
その製品を構成している各繊維の重量割合を、繊維名別にパーセントで表示したものです。

●寸法変化率(洗濯による寸法変化)
JIS L1096(織物及び編物)による【寸法変化率】を表示しています。寸法変化率の数値は、縮みをマイナス、伸びをプラスで表示します。数値は生地試験によるものであり、実際の製品では数値以上の寸法変化が生じる場合がありますのでご了承ください。

●耐光堅牢度
JIS.L0842.5級標準退色時間照射による光線に対する色あせの判定。
表示は、色あせしない5級から、著しく変退色する1級までの5段階に分かれます。

●洗濯堅牢度
JIS.L0844.A-2法による洗濯テストに対する色あせ(変退色)と、他の布地に染まる(汚染)の2種類の判定。色あせず、他の布地に染まらない5級から、著しく色あせし、他の布を著しく汚す1級まで、変退色と汚染の各5段階に分かれます。尚、水洗い不可の商品の洗濯堅牢度はドライクリーニングによるデータを表示します。

▼取扱い表示

記号	絵表示	付記
NA-2	40	当て布使用
NA-3	40 F	
NC-1	F W	スチーム禁止 当て布使用
NC-2	F W	当て布使用
NE-2	40 F	洗濯ネット使用 当て布使用
NF-3	F W	当て布使用
NF-5	40 F	脱水30秒以内 当て布使用
NF-6	40 F	洗濯ネット使用 脱水30秒以内 当て布使用
NG-1	F	弱く絞る 当て布使用
NH-1	F W	ねじり又は 絞り禁止
NH-2		ねじり又は 絞り禁止
NI-1	30 F	脱水30秒以内 当て布使用

▼取扱い表示の読み方

洗い方

- 40：液温は、40℃を限度とし、洗濯機で非常に弱い洗濯処理ができる。
- 30：液温は、30℃を限度とし、洗濯機で非常に弱い洗濯処理ができる。
- 液温は、40℃を限度とし、手洗いによる洗濯処理ができる。
- 洗濯処理はできない。

漂白処理

- 漂白処理はできない。

タンブル乾燥処理

- 洗濯処理後のタンブル乾燥処理はできない。

自然乾燥処理

- 日陰でのつり干し乾燥がよい。

アイロン仕上げ処理

- 底面温度 150℃を限度としてアイロン仕上げ処理ができる。
- 底面温度110℃を限度としてスチームなしでアイロン仕上げ処理ができる。
- アイロン仕上げ処理はできない。

ドライクリーニング処理

- F：石油系溶剤(蒸留温度150℃～ 210℃、引火点38℃～)でのドライクリーニング処理ができる。(弱い処理)
- ドライクリーニング処理ができない。

ウェットクリーニング処理

- W：ウエットクリーニング処理はできない。